Министерство науки и высшего образования Российской Федерации
Федеральное государственное бюджетное образовательное учреждение высшего образования
«Российский химико-технологический университет имени Д.И. Менделеева»

«УТВЕРЖДАЮ»
Проректор по учебной работе

_____ С.Н. Филатов
«30» июня 2020 г.

РАБОЧАЯ ПРОГРАММА ДИСЦИПЛИНЫ

«Иностранный язык»
(Б1. Б.01)

Направление подготовки 18.03.02 «Энерго - и ресурсосберегающие процессы в химической технологии, нефтехимии и биотехнологии»

Квалификация «бакалавр»

РАССМОТРЕНО И ОДОБРЕНО
на заседании Методической комиссии
РХТУ им. Д.И. Менделеева
«30» июня 2020 г.

Москва 2020 г.

Программа составлена доц. кафедры иностранных языков Кузнецовым И.А., ст. преп. кафедры иностранных языков Катрановым С.Н.

Программа рассмотрена и одобрена на заседании кафедры иностранных языков «15» июня 2020 г. протокол № 12.

СОДЕРЖАНИЕ

1.	Цели и задачи дисциплины	4
2.	Требования к результатам освоения дисциплины	5
3.	Объем дисциплины и виды учебной работы	6
4.	Содержание дисциплины	7
4.1.	Разделы дисциплины и виды занятий	7
4.2.	Содержание разделов дисциплины	11
5.	Соответствие содержания требованиям к результатам освоения дисциплины	15
6.	Практические и лабораторные занятия	16
6.1.	Практические занятия. Примерные темы практических занятий по дисциплине	16
6.2.	Лабораторные занятия	18
7.	Самостоятельная работа	18
8.	Примеры оценочных средств для контроля освоения дисциплины	20
8.1.	Примерная тематика реферативно-аналитической работы	20
8.2.	Примеры контрольных вопросов для текущего контроля освоения дисциплины	20
8.3.	Вопросы для итогового контроля освоения дисциплины (*1семестр - зачет с оценкой, 2 семестр - экзамен)*	33
8.4.	Структура и примеры билетов для *экзамена*	34
9.	Учебно-методическое обеспечение дисциплины	36
9.1.	Рекомендуемая литература	36
9.2.	Рекомендуемые источники научно-технической информации	37
9.3	Средства обеспечения освоения дисциплины	38
10.	Методические указания для обучающихся	40
11.	Методические указания для преподавателей	44
12.	Перечень информационных технологий, используемых в образовательном процессе	54
13.	Материально-техническое обеспечение дисциплины	57
13.1.	Оборудование, необходимое в образовательном процессе	57
13.2.	Учебно-наглядные пособия	57
13.3.	Компьютеры, информационно-телекоммуникационные сети, аппаратно- программные и аудиовизуальные средства	57
13.4.	Печатные и электронные образовательные и информационные ресурсы	57
13.5.	Перечень лицензионного программного обеспечения	58
14.	Требования к оценке качества освоения программы	62
15.	Особенности организации образовательного процесса для инвалидов и лиц с ограниченными возможностями здоровья	64

1. ЦЕЛИ И ЗАДАЧИ ДИСЦИПЛИНЫ

Программа составлена в соответствии с требованиями Федерального государственного образовательного стандарта (ФГОС ВО) для направления подготовки ***18.03.02. Энерго- и ресурсосберегающие процессы в химической технологии, нефтехимии и биотехнологии***, рекомендациями методической комиссии и накопленного опыта преподавания дисциплины кафедрой ***иностранных языков*** РХТУ им. Д.И. Менделеева. Программа рассчитана на изучение дисциплины в течение 2-х семестров.

Дисциплина «***Иностранный язык***» относится к базовой части блока 1 дисциплин учебного плана (**Б.1.Б.01**). Программа дисциплины предполагает, что обучающиеся имеют теоретическую и практическую подготовку в области иностранного языка в объеме средней школы.

Цель дисциплины — приобретение обучающимися общей, коммуникативной и профессиональной компетенций, уровень которых на отдельных этапах языковой подготовки позволяет использовать иностранный язык практически как в профессиональной (производственной и научной) деятельности, так и для целей самообразования.

З**адача дисциплины** – подготовка к профессионально-ориентированному общению на иностранном языке в виде письменной и устной речи путем создания у студентов пассивного и активного запаса лексики, в том числе общенаучной и специальной терминологии, необходимой для работы над типовыми текстами; отработка списка грамматических тем, типичных для стиля разговорной и научной речи; формирование базовых навыков перевода, на основе рекомендованных в программе учебников и учебных пособий по иностранным языкам для химических вузов.

Дисциплина «***Иностранный язык***» преподается в 1-м и 2-м семестрах. Контроль успеваемости студентов ведется по принятой в университете рейтинговой системе.

2. ТРЕБОВАНИЯ К РЕЗУЛЬТАТАМ ОСВОЕНИЯ ДИСЦИПЛИНЫ

Изучение дисциплины «***Иностранный язык***» при подготовке бакалавров по направлению подготовки ***18.03.02. Энерго- и ресурсосберегающие процессы в химической технологии, нефтехимии и биотехнологии*** направлено на приобретение следующих общекультурных компетенций:

- способность к коммуникации в устной и письменной формах на русском и иностранном языках для решения задач межличностного и межкультурного взаимодействия (ОК-5).

В результате изучения дисциплины студент бакалавриата должен:

Знать:

- основные способы сочетаемости лексических единиц и основные словообразовательные модели;

- русские эквиваленты основных слов и выражений речи в процессе межличностного и межкультурного взаимодействия;

- основные приемы и методы реферирования и аннотирования литературы;

- пассивную и активную лексику, в том числе общенаучную и специальную терминологию, необходимую для работы над типовыми текстами;

- приемы работы с оригинальной литературой на иностранном языке.

Уметь:

- работать с оригинальной литературой на иностранном языке;

- работать со словарем;

- вести переписку на изучаемом языке с целью межличностного и межкультурного взаимодействия;

- вести речевую деятельность применительно к сфере бытовой и профессиональной коммуникации.

Владеть:

- иностранным языком на уровне межличностного и межкультурного общения, навыками и умениями речевой деятельности применительно к сфере бытовой и профессиональной коммуникации, основами публичной речи;

- основами реферирования и аннотирования литературы на изучаемом иностранном языке.

3. ОБЪЕМ ДИСЦИПЛИНЫ И ВИДЫ УЧЕБНОЙ РАБОТЫ

Вид учебной работы	Всего		Семестр			
			1 семестр		2 семестр	
	ЗЕ	Акад. ч.	**ЗЕ**	Акад. ч.	**ЗЕ**	Акад. ч.
Общая трудоемкость дисциплины	**8**	**288**	**4**	**144**	**4**	**144**
Контактная работа – аудиторные занятия:	**2.2**	**80.6**	**1.3**	**48.2**	**0.9**	**32.4**
Лекции	-	-	-	-	-	-
Практические занятия (ПЗ)	2.2	80	1.3	48	0.9	32
Лабораторные работы (ЛР)	-	-	-	-	-	-
Самостоятельная работа	**4.8**	**171.8**	**2.7**	**95,8**	**2.1**	**76**
Контактная самостоятельная работа	*4.8*		*2.7*		*2.1*	

Самостоятельное изучение разделов дисциплины		*171.8*		*95.8*		*76*
Виды контроля:						
Вид контроля (зач / зач с оц.)	+	+	+	+		
Экзамен	**1.0**	**35,6**	+	+	**1.0**	**35,6**
Контактная работа – промежуточная аттестация	1.0	*0.6*	+	0.2	1.0	0.4
Подготовка к экзамену.		*35.6*				*35.6*
Вид итогового контроля:			**Зачет с оценкой**		**Экзамен**	

Вид учебной работы	Всего		Семестр			
			1 семестр		2 семестр	
	ЗЕ	Астр. ч.	**ЗЕ**	Астр. ч.	**ЗЕ**	Астр. ч.
Общая трудоемкость дисциплины	**8**	**216**	**4**	**108**	**4**	**108**
Контактная работа – аудиторные занятия:	**2.2**	**60,45**	**1.3**	**36,15**	**0.9**	**24.3**
Лекции	-	-	-	-	-	-
Практические занятия (ПЗ)	**2.2**	**60**	**1.3**	**36**	**0.9**	**24**
Лабораторные работы (ЛР)	-	-	-	-	-	-
Самостоятельная работа	**4.8**	**128,85**	**2.7**	**71,85**	**2.1**	**57**
Контактная самостоятельная работа	*4.8*		*2.7*		*2.1*	
Самостоятельное изучение разделов дисциплины		*128.85*		*71.85*		*57*
Виды контроля:						
Вид контроля из УП (зач / зач с оц.)	+	+	+	+		
Экзамен	**1.0**	**26,7**	**-**	**-**	**1.0**	**26,7**
Контактная работа – промежуточная аттестация	1.0	*0.45*	-	0.15	1.0	*0.3*
Подготовка к экзамену.		26.7	-	-		26.7
Вид итогового контроля:			**Зачет с оценкой**		**Экзамен**	

4. СОДЕРЖАНИЕ ДИСЦИПЛИНЫ

4.1.1 Разделы дисциплины и виды занятий для студентов очного отделения

№ п/п	**Раздел дисциплины**		Акад. часов			
		Всего	**Лек-ции**	**Прак. зан.**	**Лаб. рабо-ты**	**Сам. рабо-та**
1.	**Раздел 1. Грамматические и лексические трудности изучаемого**	**72.4**	**-**	**24.6**	**-**	**47.8**

	языка					
1.1	Спряжение и изменение глагола-связки в формах настоящего времени. Видовременные формы глаголов. Образование форм простых, продолженных, перфектных и перфектно-продолженных времен глагола. Вопросительные предложения в различных временах. Образование отрицательных форм глагола в различных временах.	12.4	-	4.6	-	7.8
1.2	Согласование времен. Условные предложения.	12	-	4	-	8
1.3	Образование простых, продолженных, перфектных времен глагольных форм и употребление форм страдательного залога.	12	-	4	-	4
1.4	Причастия. Причастия настоящего и прошедшего времени. Перфектные формы причастия. Место причастий в предложении. Абсолютный причастный оборот	12	-	4	-	8
1.5	Инфинитив. Формы инфинитива. Продолженный и перфектный инфинитив. Функции инфинитива в предложении. Образование и употребление инфинитивных оборотов типа «сложное подлежащее» и «сложное дополнение».	12	-	4	-	8
1.6.	Модальные глаголы. Структура предложения. Принципы словообразования. Сокращения (аббревиатуры). Обозначение даты Правила чтения химических элементов, обозначений и формул неорганических соединений и уравнений химических реакций. Правила чтения единиц измерения. Правила чтения наименований основных органических соединений.	12	-	4	-	8
2.	**Раздел 2. Развитие навыков чтения тематических текстов.**	**72**	**-**	**24**	**-**	**48**
2.1	Развитие навыков чтения профессионально-ориентированных текстов. Чтение текстов по темам: 1. Введение в специальность 2. Д.И. Менделеев 3. РХТУ им. Д.И. Менделеева 4. Наука и научные методы, научные	24	-	8	-	14

	статьи 5. Современные инженерные технологии: 5.1. Основные процессы химических производств 5.2. Проблемы химической кибернетики 5.3. Охрана окружающей среды 5.4. Рациональное использование природных ресурсов 5.5. Рациональное использование энергетических ресурсов 5.6. Машины и аппараты химических производств 5.7. Энерго- и ресурсосберегающие химические производства 5.8. Аналитическая химия и физико-химические методы анализа 5.9. Процессы и аппараты химической технологии 5.10. Системы управления химико-технологическими процессами 6. Химическое предприятие 7. Химическая лаборатория. Техника безопасности в лаборатории. Измерения в химической лаборатории 8. Химия будущего. 9.Биотехнология Фармацевтические производства. 10. Зеленая химия. Проблемы экологии					
2.2	Понятие о видах чтения. Просмотровое чтение на примерах текстов о химии, Д.И. Менделееве, РХТУ им, Д.И. Менделеева. Активизация лексики прочитанных текстов.	24	-	8	-	14
2.3	Изучающее чтение научных и научно-популярных текстов по выбранной специальности. Примерная тематика текстов: «Наука и научные методы», «Химическое предприятие», «Современные инженерные технологии «Химическая лаборатория. Техника безопасности в лаборатории. Измерения в химической лаборатории» «Химия будущего. Современные тенденции развития науки», «Биотехнология. Фармацевтические производства», «Зеленая химия. Проблемы экологии». Лексические особенности текстов научно-технической направленности.	24	-	8	-	10

	Терминология научно-технической литературы на изучаемом языке.					
3.	**Раздел 3. Практика устной речи**	**54**	**-**	**16**	**-**	**38**
3.1	Практика устной речи по темам: 1. «Говорим о себе, о своей будущей профессии», 2. «Мой университет», 3. «Университетский кампус» 4. «At the bank» 5. «Applying for a job» и т.д.	*18*	-	*6*	-	*12*
3.2	Монологическая речь по теме «о себе и о будущей профессии». Лексические особенности монологической речи.	18	-	6	-	12
3.3	Речевой этикет повседневного общения (знакомство, представление, установление и поддержание контакта, запрос и сообщение информации, побуждение к действию, выражение просьбы, согласия). Особенности диалогической речи по пройденным темам.	18	-	4	-	14
4.	**Раздел 4. Особенности языка специальности**	**54**	**-**	**16**	**-**	**38**
4.1	Грамматические и лексические трудности языка специальности: Различные варианты перевода причастий на русский язык. Причастные обороты и приемы их перевода на русский язык.	*14*	-	*4*	-	*10*
4.2	Сослагательное наклонение. Формы сослагательного наклонения в изучаемом языке. Модальные глаголы и их использование в предложениях в сослагательном наклонении. Типы условных предложений. Варианты перевода предложений в сослагательном наклонении и условных предложений. Порядок слов в предложении. Эмфатические конструкции.	14	-	4	-	10
4.3.	Изучение правил перевода различных форм инфинитива и инфинитивных оборотов на русский язык.	13	-	4	-	9
4.4	Изучающее чтение текстов по тематике: 1) «Лаборатория» 2) «Измерения в химической	13	-	4	-	9

	лаборатории». Стилистические особенности специальной научно-технической литературы. Организация работы со специальными словарями. Понятие о реферировании и аннотировании текстов по специальности. Поиск новой информации при работе с текстами из периодических изданий и монографий, инструкций, проспектов и справочной литературы по рассматриваемой тематике.					
		252	**-**	**80**	**-**	**172**
	Экзамен	**36**				
	ИТОГО	**288**				

4.2 Содержание разделов дисциплины

Раздел 1. Грамматические и лексические трудности изучаемого языка.

1.1 Спряжение и изменение глагола-связки в формах настоящего времени. Видовременные формы глаголов. Образование форм простых, продолженных, перфектных и перфектно-продолженных времен глагола. Вопросительные предложения в различных временах. Образование отрицательных форм глагола в различных временах.

1.3 Образование простых, продолженных, перфектных времен глагольных форм и употребление форм страдательного залога.1.4. Видовременные формы глаголов. Образование простых, продолженных, перфектных и перфектно-продолженных времен. Вопросительные предложения в различных временах. Образование отрицательных форм глагола в различных временах.

1.4 Причастия. Причастия настоящего и прошедшего времени. Перфектные формы причастия. Место причастий в предложении. Абсолютный причастный оборот.

1.5 Инфинитив. Формы инфинитива. Продолженный и перфектный инфинитив. Функции инфинитива в предложении. Образование и употребление инфинитивных оборотов типа «сложное подлежащее» и «сложное дополнение».

1.6 Модальные глаголы. Структура предложения. Принципы словообразования. Сокращения (аббревиатуры). Обозначение даты Правила чтения химических элементов, обозначений и формул неорганических соединений и уравнений химических реакций. Правила чтения единиц измерения. Правила чтения наименований основных органических соединений.

Раздел 2. Развитие навыков чтения тематических текстов.

2.1 Чтение текстов по темам:

2.1.1. Введение в специальность

2.1.2. Д.И. Менделеев

2.1.3. РХТУ имени Д.И. Менделеева

2.1.4. Наука и научные методы, научные статьи

2.1.5. Современные инженерные технологии:

2.1.5.1. Основные процессы химических производств

2.1.5.2. Проблемы химической кибернетики

2.1.5.3. Охрана окружающей среды

2.1.5.4. Рациональное использование природных ресурсов

2.1.5.5. Рациональное использование энергетических ресурсов

2.1.5.6. Машины и аппараты химических производств

2.1.5.7. Энерго- и ресурсосберегающие химические производства

2.1.5.8. Аналитическая химия и физико-химические методы анализа

2.1.5.9. Процессы и аппараты химической технологии

2.1.5.10. Системы управления химико-технологическими процессами

2.1.6. Химическое предприятие

2.1.7. Химическая лаборатория. Техника безопасности в лаборатории. Измерения в химической лаборатории

2.1.8. Химия будущего.

2.1.9. Биотехнология Фармацевтические производства.

2.1.10. Зеленая химия. Проблемы экологии.

2.2 Понятие о видах чтения. Просмотровое чтение на примерах текстов о химии, Д.И. Менделееве, РХТУ им, Д.И. Менделеева.

Активизация лексики прочитанных текстов.

2.3 Изучающее чтение научных и научно-популярных текстов по выбранной специальности на примере текстов: «Наука и научные методы», «Химическое предприятие», «Современные инженерные технологии», «Химическая лаборатория. Техника безопасности в лаборатории. Измерения в химической лаборатории», «Химия будущего. Современные тенденции развития науки», «Биотехнология. Фармацевтические производства», «Зеленая химия. Проблемы экологии».

Лексические особенности текстов научно-технической направленности. Терминология научно-технической литературы на изучаемом языке.

Раздел 3. **Практика устной речи**

3.1 Практика устной речи по темам:

3.1.1. «Говорим о себе, о своей будущей профессии»,

3.1.2. «Мой университет»,

3.1.3. «Университетский кампус»

3.1.4. «At the bank»

3.1.5. «Applying for a job» и т.д.

3.2 Монологическая речь по теме «о себе и о будущей профессии». Лексические особенности монологической речи.

3.3 Речевой этикет повседневного общения (знакомство, представление, установление и поддержание контакта, запрос и сообщение информации, побуждение к действию, выражение просьбы, согласия).

Особенности диалогической речи по пройденным темам.

Раздел 4. Особенности языка специальности

Грамматические трудности языка специальности:

4.1. Грамматические и лексические трудности языка специальности:

Различные варианты перевода причастий на русский язык. Причастные обороты и приемы их перевода на русский язык.

4.2. Сослагательное наклонение. Формы сослагательного наклонения в изучаемом языке. Модальные глаголы и их использование в предложениях в сослагательном наклонении. Типы условных предложений. Варианты перевода предложений в сослагательном наклонении и условных предложений. Порядок слов в предложении. Эмфатические конструкции.

4.3. Изучение правил перевода различных форм инфинитива и инфинитивных оборотов на русский язык.

4.4 Изучающее чтение текстов по тематике:

1) «Лаборатория»

2) «Измерения в химической лаборатории».

Стилистические особенности специальной научно-технической литературы. Организация работы со специальными словарями. Понятие о реферировании и аннотировании текстов по специальности. Поиск новой информации при работе с текстами из периодических изданий и монографий, инструкций, проспектов и справочной литературы по рассматриваемой тематике.

5.СООТВЕТСТВИЕ СОДЕРЖАНИЯ ТРЕБОВАНИЯМ К РЕЗУЛЬТАТАМ ОСВОЕНИЯ ДИСЦИПЛИНЫ

№	В результате освоения дисциплины студент должен:	Раздел 1	Раздел 2	Раздел 3	Раздел 4
	Знать:				
1	- основные способы сочетаемости лексических единиц и основные словообразовательные модели;	+	+	+	
2	- русские эквиваленты основных слов и выражений речи в процессе межличностного и межкультурного взаимодействия;			+	+
3	- основные приемы и методы реферирования и аннотирования литературы;				+
4	- пассивную и активную лексику, в том числе общенаучную и специальную терминологию, необходимую для работы над типовыми текстами;	+	+		+
5	- приемы работы с оригинальной литературой на иностранном языке.				+
	Уметь:				
6	- работать с оригинальной литературой на иностранном языке;	+	+		+
7	- работать со словарем;		+		+
8	- вести переписку на изучаемом языке с целью межличностного и межкультурного взаимодействия;				+
9	- вести речевую деятельность применительно к сфере бытовой и профессиональной коммуникации.			+	
	Владеть:				
10	- иностранным языком на уровне межличностного и межкультурного общения, навыками и умениями речевой деятельности применительно к сфере бытовой и профессиональной коммуникации, основами публичной речи;		+	+	+
11	- основами реферирования и аннотирования литературы на изучаемом иностранном языке.	+			+
12	- способность к коммуникации в устной и письменной формах на русском и иностранном языках для решения задач межличностного и межкультурного взаимодействия (ОК-5).	+	+	+	+

6. ПРАКТИЧЕСКИЕ И ЛАБОРАТОРНЫЕ ЗАНЯТИЯ

6.1. Практические занятия

№ п/п	№ раздела дисциплины	Темы практических занятий	Часы
1.	Раздел 1	Спряжение и изменение глагола-связки в формах настоящего времени. Видовременные формы глаголов. Образование форм простых, продолженных, перфектных и перфектно-продолженных времен глагола. Вопросительные предложения в различных временах. Образование отрицательных форм глагола в различных временах.	4
2.	Раздел 1	Согласование времен. Условные предложения.	4
3.	Раздел 1	Образование простых, продолженных, перфектных времен глагольных форм и употребление форм страдательного залога.	4
4.	Раздел 1	Причастия. Причастия настоящего и прошедшего времени. Перфектные формы причастия. Место причастий в предложении. Абсолютный причастный оборот.	4
5.	Раздел 1	Инфинитив. Формы инфинитива. Продолженный и перфектный инфинитив. Функции инфинитива в предложении. Образование и употребление инфинитивных оборотов типа «сложное подлежащее» и «сложное дополнение».	4
6.	Раздел 1	Модальные глаголы. Структура предложения. Принципы словообразования. Сокращения (аббревиатуры). Обозначение даты Правила чтения химических элементов, обозначений и формул неорганических соединений и уравнений химических реакций. Правила чтения единиц измерения. Правила чтения наименований основных органических соединений.	4
7.	Раздел 2	Чтение текстов по темам: 1. Введение в специальность 2. Д.И. Менделеев 3. РХТУ имени Д.И. Менделеева 4. Наука и научные методы, научные статьи 5. Современные инженерные технологии: 5.1. Безопасность в чрезвычайных ситуациях и гражданская защита 5.2. Безопасность электротехнических производств 5.3. Медико-биологические основы безопасности жизнедеятельности 5.4. Теория вероятностей при обеспечении безопасности жизнедеятельности 5.5. Управление техносферной безопасностью 5.6. Теория горения и взрыва 5.7. Надежность технических систем 5.8. Понятие техногенного риска 5.9. Надзор и контроль в сфере безопасности 5.10. Специальная оценка условий труда 6. Химическое предприятие 7. Химическая лаборатория. Техника безопасности в лаборатории. Измерения в химической лаборатории	8

		8. Химия будущего. 9.Биотехнология Фармацевтические производства. 10. Зеленая химия. Проблемы экологии	
8.	Раздел 2	Понятие о видах чтения. Просмотровое чтение на примерах текстов о химии, Д.И. Менделееве, РХТУ им, Д.И. Менделеева. Активизация лексики прочитанных текстов.	8
9.	Раздел 2	Изучающее чтение научных и научно-популярных текстов по выбранной специальности. Примерная тематика текстов: «Наука и научные методы», «Химическое предприятие», «Современные инженерные технологии «Химическая лаборатория. Техника безопасности в лаборатории. Измерения в химической лаборатории» «Химия будущего. Современные тенденции развития науки», «Биотехнология. Фармацевтические производства», «Зеленая химия. Проблемы экологии». Лексические особенности текстов научно-технической направленности. Терминология научно-технической литературы на изучаемом языке.	8
10.	Раздел 3	Практика устной речи по темам: 1. «Говорим о себе, о своей будущей профессии», 2. «Мой университет», 3. «Университетский кампус» 4. «At the bank» 5. «Applying for a job» и т.д.	6
11.	Раздел 3	Монологическая речь по теме «о себе и о будущей профессии». Лексические особенности монологической речи.	6
12.	Раздел 3	Речевой этикет повседневного общения (знакомство, представление, установление и поддержание контакта, запрос и сообщение информации, побуждение к действию, выражение просьбы, согласия). Особенности диалогической речи по пройденным темам.	6
13.	Раздел 4	Грамматические и лексические трудности языка специальности: Различные варианты перевода причастий на русский язык. Причастные обороты и приемы их перевода на русский язык.	4
14.	Раздел 4	Варианты перевода предложений в сослагательном наклонении и условных предложений. Порядок слов в предложении. Эмфатические конструкции.	4
15.	Раздел 4	Изучение правил перевода различных форм инфинитива и инфинитивных оборотов на русский язык.	4
16.	Раздел 4	Изучающее чтение текстов по тематике: 1) «Лаборатория» 2) «Измерения в химической лаборатории». Стилистические особенности специальной научно-технической литературы. Организация работы со специальными словарями. Понятие о реферировании и аннотировании текстов по специальности. Поиск новой информации при работе с текстами из периодических изданий и монографий,	4

		инструкций, проспектов и справочной литературы по рассматриваемой тематике.	
ИТОГО			**80** акад. ч.

6.2 Лабораторные занятия учебным планом не предусмотрены.

7. САМОСТОЯТЕЛЬНАЯ РАБОТА

Рабочей программой дисциплины «***Иностранный язык***» предусмотрена самостоятельная работа студента бакалавриата в объеме 96 ак. ч. в 1 семестре и 76 ак. ч. во 2 семестре и 36 ак. ч. подготовка к экзамену. Самостоятельная работа проводится с целью углубления знаний по дисциплине и предусматривает:

- ознакомление и проработку рекомендованной литературы, работу с электронно-библиотечными системами;
- выполнение упражнений и тестовых заданий по тематике дисциплины;
- самостоятельную проработку теоретического материала по темам занятий;
- подготовку к выполнению контрольных работ по материалу практического курса;
- подготовку к сдаче *экзамена* (2 семестр) по дисциплине.

Планирование времени на самостоятельную работу, необходимого на изучение дисциплины, студентам лучше всего осуществлять на весь период изучения, предусматривая при этом регулярное повторение пройденного материала. Материал, законспектированный на лекциях, необходимо регулярно дополнять сведениями из литературных источников, представленных в рабочей программе дисциплины. При работе с указанными источниками рекомендуется составлять краткий конспект материала, с обязательным фиксированием библиографических данных источника. Как рабочая программа дисциплины "иностранный язык” требует значительно большего объема постоянной, систематической работы, чем любая рабочая программа дисциплины. Это связано с тем, что для практического овладения иностранным языком (что и является целью обучения) нужны не столько знания, сколько умения. Эти умения вырабатываются на основе лексических и грамматических навыков, которые, в свою очередь, формируются только в ходе систематического выполнения многократно повторяющихся определенных действий с учебным материалом. Поэтому одним из условий успешного овладения иностранным языком (особенно при минимальном количестве семинарских занятий - 2 часа в неделю) становится целенаправленная, самостоятельная работа учащихся.

Вовлечь учащихся в такую самостоятельную работу возможно при условии, если преподаватель, прежде всего, направляет свои усилия на формирование у учащихся положительной мотивации, т.к. только наличие устойчивого интереса к изучению иностранного языка является постоянно действующим стимулом систематической самостоятельной работы учащихся.

8. ПРИМЕРЫ ОЦЕНОЧНЫХ СРЕДСТВ ДЛЯ КОНТРОЛЯ ОСВОЕНИЯ ДИСЦИПЛИНЫ

8.1. Примерная тематика реферативно-аналитической работы.

Перечень примерных тем текстов для составления рефератов (реферативных аннотаций):

8.1.1. Основные процессы химических производств

8.1.2. Проблемы химической кибернетики

8.1.3. Охрана окружающей среды

8.1.4. Рациональное использование природных ресурсов

8.1.5. Рациональное использование энергетических ресурсов

8.1.6. Машины и аппараты химических производств

8.1.7. Энерго- и ресурсосберегающие химические производства

8.1.8. Аналитическая химия и физико-химические методы анализа

8.1.9. Процессы и аппараты химической технологии

8.1.10. Системы управления химико-технологическими процессами

8.2. Примеры контрольных заданий для текущего контроля освоения дисциплины

Для текущего контроля предусмотрено 4 контрольных работы (по одной контрольной работе по каждому разделу) и 2 итоговых контроля. Максимальная оценка за контрольные работы 3,4 составляет: 20 баллов за 1, 40 баллов за 2, 40 баллов за итоговый контроль (1 семестр). Максимальная оценка за контрольные работы 3,4 составляет 40 баллов, по 20 баллов за каждую работу, и итоговый контроль 20 баллов (2 семестр). Максимальная оценка за экзамен составляет 40 баллов.

Раздел 1. Контрольная работа № 1. Примеры заданий к контрольной работе № 1. Максимальная оценка – 20 баллов. Контрольная работа содержит 4 задания: 1 задание: Письменный перевод текста (800 печ. зн.) **– 3 балла, 2 задание:** Контроль лексики (50 лексических единиц) **– 3 балла, 3 задание:** Лексико-грамматический тест на видовременные формы английского глагола **– 4 балла, 4 задание: беседа по одной из устных тем:** About my

future profession; What is chemistry? Chemistry disciplines; Chemistry and matter; Science and Scientific Methods; The research paper **– 5 баллов, оценка за домашнюю работу и работу в аудитории – 5 баллов.**

1.Письменный перевод текста:

Science plays such an important part in the modern world that no one can now feel that he understands the world in which he lives unless he has an understanding of science. The science of chemistry deals with substances. At this point in the study of chemistry we shall not define the word substance in its scientific sense, but shall assume that you have a general idea of what the word means. Common examples of substances are water, sugar, salt, copper, iron, oxygen – you can think of many others.

Nearly two centuries ago it was discovered by an English chemist, Sir Humphry Davy (1778-1827), that common salt can be separated, by passing electricity through it, into a soft, silvery metal, to which he gave the name sodium, and a greenish-yellow gas, which had been discovered some time earlier, and named chlorine. The discovery that the properties of common salt are quite different from those of sodium or chlorine is one of the many surprising facts about the nature of substances that chemists have found out.

2.Контроль лексики – 50 лексических единиц: absorption, to create, development, averaging, reaction, application, to achieve, compound, particularly, to find out, density, fiber, relationship, to lead, determination, medicine, explosive, hardness, heat, environment, material, waste, approximate, gasoline, activation, to cause, to decrease, to arise, observation, to search for, error, harmful, to vary, to carry, to investigate, researcher, definition, measurement, to suggest, survey, to retain, to state, to describe, rigorous, to disappear, synthesis, accompany, fluid, technique, behavior.

3.Лексико-грамматический тест на видовременные формы английского глагола:

1. Scientific laws ... natural events.

a) describe b) describes c) are describing

2. For many years chemists ... applications for renewable matter.

a) have been finding b) have found c) found

3. ... you ... this book yet?

a) Had ... read b) Have ... read c) Do ... read

4. I ... usually ... to work on Monday.

a) am ... going b) - ... goes c) - ... go

5. General chemistry ... the structure of matter.

a) examines b) examine c) is examining

6. ... you ... this method now?

a) Do ... study b) Are ... studying c) Have ... studied

7. He ... this newspaper from 8 to 9 p.m.

a) will be reading b) will read c) will have read

8. He ... the piano for two hours yesterday.

a) played b) was playing c) had played

9. I ... at this plant two years ago.

a) have worked b) had worked c) worked

10. I ... never ... to New York.

a) have ... been b) had ... been c) - ... was

4.Беседа по устной теме: Let's speak about my future profession.

Раздел 2. Контрольная работа № 2. Примеры заданий к контрольной работе № 2. Максимальная оценка – 40 баллов. Контрольная работа содержит 5 заданий: 1 задание: Письменный перевод текста (1000 печ. зн.) **– 10 баллов, 2 задание:** Письменный перевод 10 предложений (без словаря) **– 5 баллов, 3 задание:** Контроль лексики (50 лексических единиц) **– 5 баллов, 4 задание:** Устный перевод текста на понимание общего содержания **– 5 баллов, 5 задание: беседа по одной из устных тем:** About my future profession; What is chemistry? Chemistry disciplines; Chemistry and matter; Science and Scientific Methods; The research paper; The chemistry of tomorrow **– 5 баллов, оценка за домашнюю работу и работу в аудитории – 10 баллов.**

1.Письменный перевод текста:

Corrosion is a natural phenomenon. When newly made steel is first exposed to the air, its originally shiny surface will be covered with rust in a few hours. The tendency of metals to corrode is related to the low stability of the metallic state. Metals occur either in the pure metallic state, the zero oxidation state, or in the form of compounds with other elements (they acquire positive states of oxidation). In the natural world, most metals are found as compounds with other elements, indicating the greater stability of their oxidized forms. For this reason, to obtain the pure metal from one of its compounds, it is necessary to put in energy. The reverse is true when a metal is exposed to its environment: it tends to release this stored energy through the processes of corrosion. This is rather analogous to what happens when an object is suspended at a point above the ground (equivalent to the metallic state). When allowed to fall or reach a stable state, it returns to a position of minimum energy on the ground.

2. Письменный перевод предложений:

1. They said that they would take part in the meeting.
2. If I had obtained good results during the experiment, I would have noted them in my article.

3. Prepare everything well lest you should get bad results.
4. If you work hard, you will finish writing your book this month.
5. He said that the main product of this reaction would be sulphur dioxide.
6. If I saw the teacher yesterday, I would ask him about the structure of the report.
7. She said that she wanted to be a student of this university.
8. Provided the scientist had enough time, he would start doing his investigation.
9. He noted that those compounds were different by their properties.
10. I would like to discuss this question at the conference.

3. Контроль лексики − 50 лексических единиц: sustainable, nitrogen, the expertise, engine, to suggest hypothetical, population, species, disaster, witness, innovation, previous, invention, lack in, to emit, to ignite, evidence, to survive, nuclear, to conceivable, chemical, extinction, agriculture, consultation efficient, solar, system, vessels, efficiency, futurology, challenges, scientific, enough, to prevent, to result in, to consider, steam, to require, futuristic, within, community, society, movement, dismal, technology, enough, excellence, approach, engineering, breakthroughs.

4.Устный перевод текста на понимание общего содержания:

Antifreeze was developed to overcome the shortcomings of water as a heat transfer fluid. In some engines freeze plugs are placed in areas of the engine block where coolant flows in order to protect the engine from freeze damage if the ambient temperature drops below the freezing point of the antifreeze/water mixture. These should not be confused with core plugs, whose purpose is to allow removal of sand used in the casting process of engine blocks (core plugs will be pushed out if the coolant freezes, though).

On the other hand, if the engine coolant gets too hot, it might boil while inside the engine, causing voids (pockets of steam), leading to localized hot spots and the catastrophic failure of the engine. If plain water were to be used as an engine coolant, it would promote galvanic corrosion. Proper engine coolant and a pressurized coolant system can help obviate the problems which make plain water incompatible with automotive engines. With proper antifreeze a wide temperature range can be tolerated by the engine coolant, such as −34 °F (−37 °C) to +265 °F (129 °C) for 50% (by volume) propylene glycol diluted with water and a 15 psi pressurized coolant system.

5. Беседа по устной теме: Chemistry and matter.

Итоговый контроль. Примеры заданий к итоговому контролю (зачет с оценкой). Максимальная оценка – 40 баллов. Итоговый контроль содержит 5 заданий: 1 задание: Письменный перевод текста (со словарем) **– 10 баллов, 2 задание:** Устный перевод текста (без словаря) на понимание общего содержания. Время выполнения - 5-7 мин **– 5 баллов, 3 задание:** Контроль лексики (50 лексических единиц) **– 5 баллов, 4 задание:** Лексико-

грамматический тест на пройденный в семестре лексико-грамматический материал – **5 баллов, 5 задание: беседа по одной из устных тем:** About my future profession; What is chemistry? Chemistry disciplines; Chemistry and matter; Science and Scientific Methods; The research paper; The chemistry of tomorrow; Technology **– 5 баллов, оценка за домашнюю работу и работу в аудитории – 10 баллов.**

1. Письменный перевод текста (со словарем):

SAFETY – A PRIMARY CONCERN

-1-

Chemical technology has brought us many useful products. They insulate our homes, make transportation safer and less expensive, help clothe and feed us, and enable us to enjoy better health. And yet with each product comes some potential risk. While many chemicals pose no special hazard, some can have harmful effects on our health or on our environment.

Sometimes we are not even aware of chemical hazards until a product has been used for some time. For example, parents with young children wanted sleepwear that would not burn easily. The chemical industry responded by producing a flame-retardant chemical called TRIS used to treat children's pajamas. After TRIS had been in use for some time, it was discovered that it could cause cancer, and its use was discontinued.

In other instances, we may be aware of a risk but use a product anyway because its benefits outweigh its risks. Penicillin, for example, has saved many lives, but it also can kill people who are allergic to it.

2. Устный перевод текста (без словаря):

INDUSTRIAL PRODUCTION Of OXYGEN

Oxygen is so important in many ways that it is made in large quantities in industry. Manufacturers have an abundant free supply of it in the air, and it is obtained by cooling the air until it becomes a liquid (just as steam condenses to water). This liquid air contains both liquid oxygen and liquid nitrogen, and when the temperature of the mixture is allowed gradually to rise it boils and the oxygen and nitrogen change back to gases. They do this, however, at different temperatures and can therefore be collected separately. Oxygen is stored under considerable pressure in steel cylinders painted black. Its release from the cylinder is controlled by a valve, and the gas can easily be obtained whenever it is required.

3. Контроль лексики − 50 лексических единиц: ability, philosophical, technologist, generation, current, whether, nanosurgery, disagreements, society, consequence, however, throughout, to fulfill, although, beneficial, weapons, available, raw materials, to restrict, engineering, arrangements, modification, to affect, knowledge, systems, nannoplankton, to increase, certain, to achieve, procedure, in order to, safety, absent, to refer to, available, usage,

entity, peaceful, view, power, requirement, prominence, to allow, significantly, to improve, purpose, distinction, semiconductor, tool.

4. Лексико-грамматический тест на пройденный в семестре лексико-грамматический материал:

1.Particles ... according to diameter.

a) are classified b) classified c) classify

2.Nanoparticles ... many applications in medicine.

a) has b) have c) is having

3. The metal ... in a vacuum chamber and then supercooled with an inert gas stream.

a) are vaporized b) is vaporized c) vaporize

4. The relatively simple technique ... a minimum number of chemicals.

a) uses b) use c) is used

5.He said that he ... here at 6 p.m.

a) would have been b) will be c) would be

6.Properties of materials can ... through the nanomanufacturing processes.

a) been improved b) improve c) be improved

7. If he hadn't been tired, he ...

a) will have gone out b) would have gone out c) will go out

8.Nanoparticles ... also ... attached to textile fibres.

a) have ... been b) has ... been c) - ... was

9. She said that she ... to go on holiday.

a) wanted b) wants c) want

10.Synthetic chemical methods can ... to create synthetic molecular motors.

a) use b) be used c) been used

5. Беседа по устной теме: Technology.

Раздел 3. Контрольная работа № 3. Примеры заданий к контрольной работе № 3. Максимальная оценка – 20 баллов. Контрольная работа содержит 4 задания: 1 задание: Письменный перевод текста (1000 печ. зн.) **– 3 балла, 2 задание:** Письменный перевод 10 предложений (без словаря) **– 3 балла, 3 задание:** Контроль лексики (50 лексических единиц) **– 4 балла, 4 задание: беседа по одной из устных тем:** About my future profession; What is chemistry? Chemistry disciplines; Laboratory; Lab Safety; Laboratory of the Analytical Chemistry; From chemical science to the lab **– 5 баллов, оценка за домашнюю работу и работу в аудитории – 5 баллов**

1.Письменный перевод текста:

DRYING

A desiccator is a vessel in which a dry atmosphere can be maintained, and which can be made gas-tight. It is employed for a variety of purposes. Crucibles are allowed to cool, before weighing in the desiccator; weighing bottles containing substances for analysis may be kept therein; crystals may be dried, or liquids evaporated, especially in the vacuum form of apparatus. The drying agent, sulphuric acid with or without pumice, or anhydrous calcium chloride, is placed in the lower part of the vessel. Calcium chloride is preferable to a liquid in an apparatus which has to be carried to and fro, and for vacuum desiccators sulphuric acid should not be used. The drying of a solid substance may be assisted greatly by spreading it on a porous clay plate, especially if it is finely divided. The clay absorbs the water slowly; the drying may be further accelerated by placing the plate in the vacuum desiccator. Great care must be exercised in the drying of all substances which are affected by heat, as, e.g. salts containing water of crystallization. Such bodies must be dried at low temperatures.

2. Письменный перевод предложений:

1. Provided she had this book, she would read it.

2. After finishing our work, we went for a walk.

3. We know of the new plant having been built in this region.

4. By using this method we can get a good result.

5. If they had got the necessary equipment, they would have done their research work.

6. He hardly knows it.

7. Having carried out a series of experiments, we could obtain the necessary data.

8. The section closes with the procedural protection of property interests.

9. If I were you I wouldn’t buy this car.

10. If you earn a lot of money where will you go on holiday?

3. Контроль лексики − 50 лексических единиц: to accumulate, agent, approach to, characteristics, extreme, precautions, measurement, specific, glassware, poison, entrance, apparatus, enough, cylinder, emergency, condenser, various, injury, funnel, to authorize for, requirement, safety goggles, vessel, intensity, facilities, accident, source, to avoid, ventilator, fumes, beaker, explosive, bottom, quartz, flammable, burette, to eliminate, clay, crucible, vapor, graduated, fire extinguisher, desiccators, bulb, first-aid, immediately, burner, stopper, flask, hazard.

4.Беседа по устной теме: Lab Safety.

Раздел 4. Контрольная работа № 4. Примеры заданий к контрольной работе № 4. Максимальная оценка – 20 баллов. Контрольная работа содержит 4 задания: 1 задание: Письменный перевод текста (1000 печ. зн.) **– 3 балла, 2 задание:** Лексико-грамматический тест: **– 3 балла, 3 задание:** Устный перевод текста (без словаря) на понимание общего содержания (600 печ. зн.) **– 4 балла, 4 задание: беседа по одной из устных тем:** About my

future profession; What is chemistry? Chemistry disciplines; Laboratory; Lab Safety; Laboratory of the Analytical Chemistry; From chemical science to the lab; Chemistry and matter; The chemistry of tomorrow; Technology; The Periodic Table **– 5 баллов, оценка за домашнюю работу и работу в аудитории – 5 баллов**

1.Письменный перевод текста:

HOME CHEMISTRY LAB

How to set up a home chemistry lab

Chemistry is science that usually involves laboratory experiments and projects. You may want to set up a home chemistry lab to aid in your investigations. How do you do it? Here's some advice for setting up your own home chemistry lab.

1. Define Your Lab Bench

In theory, you could do your chemistry experiments anywhere, but if you live with other people you need to let them know which area contains projects which may be toxic or shouldn't be disturbed. There are other considerations, too, such as spill containment, ventilation, access to power and water, and fire safety. Common home locations for a chemistry lab include a garage, a shed, an outdoor grill and table, a bathroom, or a kitchen counter. I work with a fairly benign set of chemicals, so I use the kitchen for my lab. One counter is jokingly referred to as 'the counter of science'. Anything on this counter is considered off-limits by family members. It is a "do not drink" and "do not disturb" location.

2.Лексико-грамматический тест:

1. A number of physical elements (such as platinum, mercury, tin and zinc) ... from antiquity.

a) has known b) have known c) have been known

2.The Periodic Table included the 66 known elements ... by atomic weights.

a) organize b) organized c) organizes

3.The history of the periodic table reflects over a century of growth in ... of chemical properties.

a) understands b) understand c) the understanding

4.Unknown to Mendeleev, Lothar Meyer ... also working on a periodic table.

a) was b) were c) has

5.Newlands noted that many pairs of similar elements ..., which differed by some multiple of eight in mass number.

a) existing b) exists c) existed

6. Lavoisier defined an element as a substance that cannot be broken down ... a simpler substance by a chemical reaction.

a) at b) - c) into

7.Synthetic radioisotopes of naturally ... elements have been produced in laboratories.

a) occurring b) occur c) occurs

8.Only a minority of elements ... found uncombined as relatively pure minerals.

a) have b) is c) are

9.Each chemical element has a unique atomic number ... the number of protons in its nucleus.

a) representing b) represent c) have represented

10.The elements ... to date as solid samples have eight kinds of crystal structures.

a) studies b) studied c) has studied

3.Устный перевод текста (без словаря):

4. Gather Lab Equipment

You can order the usual chemistry lab equipment from a scientific supply company that sells to the general public, but many experiments and projects can be conducted using home equipment, like measuring spoons, coffee filters, glass jars, and string.

5. Separate Home from Lab

Many of the chemicals you might use can be safely cleaned from your kitchen cookware. However, some chemicals pose too great a health risk (e.g., any compound containing mercury). You may wish to maintain a separate stock of glassware, measuring utensils, and cookware for your home lab. Keep safety in mind for clean-up, too. Take care when rinsing chemicals down the drain or when disposing of paper towels or chemicals after your experiment has been completed.

4. Беседа по устной теме: The Periodic Table.

Итоговый контроль. Примеры заданий к итоговому контролю. Максимальная оценка – 20 баллов. Итоговый контроль содержит 4 задания: 1 задание: Письменный перевод текста (со словарем) **– 3 балла, 2 задание:** Устный перевод текста (без словаря). Время выполнения - 5-7 мин. **– 3 балла, 3 задание:** Письменный перевод 10 предложений (без словаря) **– 4 балла, 4 задание: беседа по одной из устных тем:** About my future profession; What is chemistry? Chemistry disciplines; Laboratory; Lab Safety; Laboratory of the Analytical Chemistry; From chemical science to the lab; Chemistry and matter; The chemistry of tomorrow; Technology; The Periodic Table; Science and Scientific Methods; Mendeleev University of chemical technology of Russia; Scientific work in Mendeleev University; Dmitri Mendeleev **– 5 баллов, оценка за домашнюю работу и работу в аудитории – 5 баллов**

1. Письменный перевод текста (со словарем):

THE THEORIES OF PERIODIC TABLE

During the nineteenth century, many chemists tried to arrange the elements in an order which related to the size of their atoms and also showed regular repeating patterns in their behavior or properties. The most successful attempt was published by the Russian, Dimitri Mendeleev, in 1869, and still forms the basis of the modern periodic table.

Periodic table

Both the physical properties and chemical properties of an element and its compounds are related to the position of the element in the periodic table. This relationship has led to the table being divided into groups and periods. The arrangement of the elements starts on the left of period 1 with hydrogen and moves in order of increasing atomic number from left to right across each period in turn.

Period

A horizontal row of elements in the periodic table. There are seven periods in all. Period 1 has only two elements - hydrogen and helium. Periods 2 and 3 each contain eight elements and are called the short periods. Periods 4, 5, 6 and 7 each contain between 18 and 32 elements. They are called the long periods. Moving from left to right across a period, the atomic number increases by one from one element to the next.

2. Устный перевод текста (без словаря):

The chemical industry in the United States has become increasingly concerned about eliminating chemical hazards. As a result of this concern, the industry steadily has improved its safety record. For the past decade, it has ranked either first or second among American industries in having the lowest frequency of job-related accidents.

The accidents that have occurred have been consistently among the least severe of all industries. The chemical industry, in fact, is so safe that its employees are nearly ten times more likely to have an accident while away from work than while on the job. In accordance to the above mentioned, major chemical companies are developing safety programs to protect workers during non-working hours. These programs focus on providing workers with information on how to avoid accidents. The improving record of the chemical industry shows that when people are well-informed and determined, they can live and work in a safe environment.

When concern for safety is a high priority, many accidents can be avoided and the severity of those accidents that do occur can be lessened.

3. Письменный перевод 10 предложений (без словаря):

1. In the field of physical chemistry, for instance, he conducted a broad research program throughout his career that focused on gases and liquids.

2. As more and more elements were discovered during the 19th century, scientists began to wonder how the physical properties of the elements were related to their atomic weights.

3. For the first two-thirds of the 20th century, chemistry was seen by many as the science of the future.

4. Mendeleev predicted the properties of several elements yet to be discovered.

5. Within a few years, Avogadro's hypotheses were widely accepted in the world of chemistry.

6. It became evident, however, that the valences of many elements vary in different compounds.

7. Elements with similar properties are listed in vertical columns of the periodic table and are called groups.

8. The division of the elements into metals and non-metals is only approximate.

9. This scientist is a thorough expert.

10. They will come to the conference if we invite them.

4. Беседа по устной теме: Scientific work in Mendeleev University.

3.2 Примеры контрольных вопросов для итогового контроля освоения дисциплины (_1 семестр – экзамен –).

Максимальное количество баллов за вид контроля из УП – 40 баллов. Экзаменационный (*если вид контроля–экзамен*) билет содержит 3 вопроса. 1 вопрос – _15_ баллов, вопрос 2 – 15 баллов и 3 – _10_ баллов.

1. Выполните письменный перевод текста (со словарем).
2. Выполните устный перевод текста (без словаря).
3. Беседа по одной из устных тем: About my future profession; What is chemistry? Chemistry disciplines; Laboratory; Lab Safety; Laboratory of the Analytical Chemistry; From chemical science to the lab; Chemistry and matter; The chemistry of tomorrow; Technology; The Periodic Table; Science and Scientific Methods; Mendeleev University of chemical technology of Russia; Scientific work in Mendeleev University; Dmitri Mendeleev.

Полный перечень оценочных средств приведен в виде отдельного документа, являющегося неотъемлемой частью основной образовательной программы.

8.4. Структура и примеры билетов для *зачета с оценкой* (1семестр).

Вид контроля из УП по дисциплине **«Иностранный язык» (Б1. Б.1)** проводится в 1 семестре и включает контрольные вопросы по разделам 1 и 2 рабочей программы дисциплины. Билет для ***итогового контроля из УП*** состоит из 3 вопросов, относящихся к указанным разделам. Ответы на вопросы ***итогового контроля из УП*** оцениваются из максимальной оценки 40 баллов следующим образом: максимальное количество баллов за первый вопрос – 15 баллов, второй – 15 баллов, третий вопрос –10 баллов.

Пример билета для ***экзамена***:

«Утверждаю»		**Министерство науки и высшего образования Российской Федерации**
(Заведующая кафедрой)		**Российский химико-технологический университет имени Д.И. Менделеева**
_____	Кузнецова Т.И.	
(Подпись)	(Ф.И.О)	**Кафедра иностранных языков**
«__» _____ 20__г.		**Дисциплина «Иностранный язык» 18.03.02 «Энерго - и ресурсосберегающие процессы в химической технологии, нефтехимии и биотехнологии»**
1. Вопрос. Письменный перевод текста с английского языка на русский 2. Вопрос. Устный перевод отрывка текста (с листа) 3. Сообщение и беседа по одной из пройденных тем Ответы на вопросы. 4. Чтение химических элементов, обозначений и формул неорганических соединений и уравнений химических реакций. Правила чтения единиц измерения. Правила чтения наименований основных органических соединений. (с листа)		

1. Вопрос: Выполните письменный перевод текста с английского языка на русский (со словарем).

Terminology

A number of specialized terms are used in talking about solutions. The solvent in a solution is the substance that does the dissolving. The solute is the substance that is dissolved. In the sugar solution described above, the water is the solvent and the sugar is the solute.

Although that definition is neat, it does not always make a lot of sense. For example, one can make a solution of two gases. In fact, the air around us is a solution consisting of oxygen, nitrogen, argon, carbon dioxide, and other gases. In this case, it is difficult to say which gas "does the dissolving" and which gas (or gases) "is dissolved."

An alternative method of defining solvent and solute is to say that the component of the solution present in the largest amount is the solvent while the components present in lesser amounts are solute. According to that definition, nitrogen is the solvent in atmospheric air because it is present in the largest amount. Oxygen, argon, carbon dioxide, and other gases, then, are the solutes.

The term miscible is often used to describe how well two substances—generally, two liquids—mix with each other. For example, if you try to mix oil with water, you will find that the two do not mix very well at all. They are said to be immiscible—incapable of mixing. In contrast, ethyl alcohol and water are completely miscible because they mix with each other in all proportions.

Solubility is a term similar to miscibility but more exact.

2. Вопрос: Выполните устный перевод отрывка текста (с листа).

Ligand Types

The simplest ligands, such as pyridine or ammonia, have only a single lone pair of electrons to donate and are called monodentate ligands. However, if there are multiple unshared electron pairs, these can be donated to two different metal centres to form a bridge. Alternatively, if these multiple lone pairs are situated at a distance of four to five atoms from each other, the ligand can then "wrap" itself around and donate multiple electron pairs to the same metal cation. These types of ligands are chelating ligands, such as in EDTA (ethylenediaminetetraacetate). Competition for binding to a metal cation will favour the chelating ligands rather than the monodentate ligands, due to the increased entropy (increased number of particles) of the products:

$Co(NH_3)_6^{3+} + EDTA^{4-} \rightarrow Co(EDTA)^{1-} + 6NH_3$

In both the reactants and products, cobalt retains a coordination number of six, but the number of individual chemical species increases from two to seven. In another type of ligand, a macrocycle, multiple electron donation sites are held in a conformation for metal binding. This type is best illustrated by many biologically related ligands, such as chlorophyll and vitamin B_{12}

3. Вопрос: Беседа по теме: Laboratory.

1. What is a laboratory?

2. Where can scientific laboratories be found?

3. How many researchers might work in the laboratory?

9. УЧЕБНО-МЕТОДИЧЕСКОЕ ОБЕСПЕЧЕНИЕ ДИСЦИПЛИНЫ

9.1. Рекомендуемая литература.

А) Основная литература:

1. Кузнецова Т.И. Воловикова Е.В. Кузнецов И.А. Английский язык для химиков – технологов. Учебное пособие. М. РХТУ, 2017 г.

2. Кузнецова Т.И., С.Н. Катранов, Кузнецов И.А., Коваленко Н.Г. Английский язык. Учебное пособие по практике устной речи. РХТУ, Москва, 2015 г.

3. Кузнецова Т.И., Катранов С.Н. Сборник упражнений по основным разделам грамматики английского языка. РИЦ МГГУ им. М.А. Шолохова, М., 2018 г.

4. Кузнецова Т.И. Английский язык. Методические указания к практическим занятиям по теме: Структура предложения. РИЦ МГГУ им. М.А. Шолохова, М., 2012 г.

5. Кузнецов И.А., Кузнецова Т.И., Дистанционный образовательный электронный курс «Английский язык для профессиональной коммуникации» размещённый в ЭСУО

Moodle [Электронный ресурс]: учебное пособие / И.А. Кузнецов, Т.И. Кузнецова — Электрон. дан. — Москва: РХТУ, 2018.

6. Беляева, И.В. Иностранный язык в сфере профессиональной коммуникации: комплексные учебные задания [Электронный ресурс]: учебное пособие / И.В. Беляева, Е.Ю. Нестеренко, Т.И. Сорогина. — Электрон. дан. — Москва: ФЛИНТА, 2017. — 132 с. — Режим доступа: https://e.lanbook.com/book/92749.

Б) Дополнительная литература:

1. Кузнецова Т.И. Методические указания по курсу «Английский язык». Грамматические тесты. М.: РХТУ, 2016 г.

2. М.Г. Рубцова. Чтение и перевод научной и технической литературы:

лексико-грамматический справочник. Учебник. 2-е изд. испр. и доп. М.: Астрель: АСТ, 2017 г.

3. Серебренникова Э.И., Круглякова И.Е. Учебник английского языка для химико-технологических вузов. Москва. Альянс 2009 г.

9.2. Рекомендуемые источники научно-технической информации

При освоении дисциплины студенты должны использовать информационные и информационно-образовательные ресурсы следующих порталов и сайтов:

1. Система федеральных образовательных порталов. Система открытого образования. Консалтинговый центр ИОС ОО РФ [Электронный ресурс] – Режим доступа: http://www.openet.ru (дата обращения: 11.12.2020).

2. Информационная система «Единое окно доступа к образовательным ресурсам». URL: http://window.edu.ru/ (дата обращения: 11.12.2020).

3. ФЭПО: соответствие требованиям ФГОС [Электронный ресурс] – Режим доступа: http:// fepo.i-exam.ru // (дата обращения: 11.12.2020).

4. https://muctr.ru - Российский химико-технологический университет имени Д.И. Менделеева, D.Mendeleev University of Chemical Technology of Russia. Учебные планы и программы

5. http://www.translators-union.ru – портал Союз переводчиков России (СПР)

6. http://www.russian-translators.ru - Национальная лига переводчиков

7. http://www.internationalwriters.com - The Translator's Tool Box

Бесплатные официальные открытые ресурсы Интернет:

1. Directory of Open Access Journals (DOAJ) http://doaj.org/

Ресурс объединяет более 10000 научных журналов по различным отраслям знаний (около 2 миллионов статей) из134 стран мира.

2. Directory of Open Access Books (DOAB) https://www.doabooks.org/

В базе размещено более 3000 книг по различным отраслям знаний, предоставленных 122 научными издательствами.

3. BioMed Central https://www.biomedcentral.com/

База данных включает более 300 рецензируемых журналов по биомедицине, медицине и естественным наукам. Все статьи, размещенные в базе, находятся в свободном доступе.

4. Электронный ресурс arXiv https://arxiv.org/

Крупнейшим бесплатный архив электронных научных публикаций по разделам физики, математики, информатики, механики, астрономии и биологии. Имеется подробный тематический каталог и возможность поиска статей по множеству критериев.

5. Коллекция журналов MDPI AG http://www.mdpi.com/

Многодисциплинарный цифровой издательский ресурс, является платформой для рецензируемых научных журналов открытого доступа, издающихся MDPI AG (Базель, Швейцария). Издательство выпускает более 120 разнообразных электронных журналов, находящихся в открытом доступе.

6. Издательство с открытым доступом InTech http://www.intechopen.com/

Первое и крупнейшее в мире издательство, публикующее книги в открытом доступе, около 2500 научных изданий. Основная тематическая направленность - физические и технические науки, технологии, медицинские науки, науки о жизни.

7. База данных химических соединений ChemSpider http://www.chemspider.com/

ChemSpider – это бесплатная химическая база данных, предоставляющая быстрый доступ к более чем 28 миллионам структур, свойств и соответственной информации. Ресурс принадлежит Королевскому химическому обществу Великобритании (Royal Society of Chemistry).

8. Коллекция журналов PLOS ONE http://journals.plos.org/plosone/

PLOS ONE – коллекция журналов, в которых публикуются отчеты о новых исследованиях в области естественных наук и медицины. Все журналы размещены в свободном доступе (Open Access), все статьи проходят строгое научное рецензирование.

9. US Patent and Trademark Office (USPTO) http://www.uspto.gov/

Ведомство по патентам и товарным знакам США — USPTO — предоставляет свободный доступ к американским патентам, опубликованным с 1976 г. По настоящее время.

10. Espacenet - European Patent Office (EPO) http://worldwide.espacenet.com/

Патенты (либо патентные заявки) более 50 национальных и нескольких международных патентных бюро, в том числе послные тексты патентов США, России, Франции, Японии и др.

11. Федеральный институт промышленной собственности (ФИПС) http://www1.fips.ru/wps/wcm/connect/content_ru/ru

Информационные ресурсы ФИПС свободного доступа:

-Электронные бюллетени. Изобретения. Полезные модели.

-Открытые реестры российских изобретений и заявок на изобретения.

-Рефераты российских патентных документов за 1994–2016 гг.

-Полные тексты российских патентных документов из последнего официального бюллетеня.

9.3. Средства обеспечения освоения дисциплины

Для реализации рабочей программы подготовлены следующие средства обеспечения освоения дисциплины «Иностранный язык»

- компьютерные презентации интерактивных практических занятий;

- банк тестовых заданий для текущего контроля освоения дисциплины (общее число вопросов -300);

-банк тестовых заданий для итогового контроля освоения дисциплины (общее число вопросов 300).

- онлайн-курс в LMS Moodle "Английский язык для профессиональной коммуникации" (https://moodle.muctr.ru/course/view.php?id=192)

- zoom видеоконференцсвязь с обменом сообщениями и передачей контента в режиме реального времени;

- Skype видеоконференцсвязь;

- обмен информацией по e-mail;

- интерактивная работа в системе мгновенного обмена текстовыми сообщениями для мобильных и иных платформ с поддержкой голосовой и видеосвязи WhatsApp;

- Аудиозаписи текстов, предусмотренных в программе для чтения и перевода в процессе обучения;

- компьютерный класс, оргтехника, теле- и аудиоаппаратура (всё – в стандартной комплектации для практических занятий и самостоятельной работы);

- доступ к сети Интернет.

Аудиозаписи текстов, предусмотренных в программе для чтения и перевода в процессе обучения; компьютерный класс, оргтехника, теле- и аудиоаппаратура (всё – в стандартной комплектации для практических занятий и самостоятельной работы); доступ к сети Интернет.

Аудиторная и самостоятельная работа студентов обеспечена учебно-методической документацией и материалами по всем разделам дисциплины. Каждый обучающийся

обеспечен доступом к электронно-библиотечной системе, содержащей издания по основным разделам изучаемой дисциплины, основным практическим и контрольным заданиям для промежуточного и итогового контроля.

Для освоения дисциплины используются следующие нормативные и нормативно-методические документы:

- Федеральный закон Российской Федерации от 29.12.2012 № 273-ФЗ «Об образовании в Российской Федерации» [Электронный ресурс] – Режим доступа: http://pravo.gov.ru/proxy/ips/?docbody=&nd=102162745&intelsearch=273-%D4%C7 (дата обращения: 11.05.2020).
- Федеральные государственные образовательные стандарты высшего образования // Координационный совет учебно-методических объединений и научно-методических советов высшей школы. Портал Федеральных образовательных стандартов высшего образования [Электронный ресурс] – Режим доступа: http://fgosvo.ru/fgosvo/92/91/4 (дата обращения: 11.05.2020).
- Приказ Министерства образования и науки РФ от 23.08.2017 № 816 «Об утверждении Порядка применения организациями, осуществляющими образовательную деятельность, электронного обучения, дистанционных образовательных технологий при реализации образовательных программ» [Электронный ресурс]. Режим доступа: http://pravo.gov.ru/proxy/ips/?docbody=&nd=102447332&intelsearch=816+%EF%F0%E8%EA%E0%E7 (дата обращения: 11.05.2020).

При освоении дисциплины студенты должны использовать информационные и информационно-образовательные ресурсы следующих порталов и сайтов:

Система федеральных образовательных порталов. Система открытого образования. Консалтинговый центр ИОС ОО РФ [Электронный ресурс] – Режим доступа: http://www.openet.ru (дата обращения: 11.05.2020).

Информационная система «Единое окно доступа к образовательным ресурсам». URL: http://window.edu.ru/ (дата обращения: 11.05.2020).

10. МЕТОДИЧЕСКИЕ УКАЗАНИЯ ДЛЯ ОБУЧАЮЩИХСЯ

10.1. Методические указания для студентов, обучающихся по очной форме, без использования электронного образования и дистанционных образовательных технологий.

Методические рекомендации по организации учебной работы обучающегося в бакалавриате направлены на повышение ритмичности и эффективности его аудиторной и самостоятельной работы по дисциплине.

Дисциплина «***Иностранный язык***» включает 4 раздела, каждый из которых имеет определенную логическую завершенность. Изучение материала каждого раздела заканчивается контролем его освоения в форме контрольной работы. Результаты выполнения контрольных работ оцениваются в соответствии с принятой в университете рейтинговой системой оценки знаний.

Подготовка к практическим занятиям включает:

- изучение деловой и специальной лексики и терминологии соответствующего занятия;

- подготовку исходных текстов по теме;

Подготовка к самостоятельной практической работе включает:

- изучение теоретического материала занятия по краткому лексико-грамматическому справочнику, соответствующего приложения в учебном пособии.

- выполнение лексических и грамматических упражнений на практических занятиях.

При подготовке к практическим занятиям рекомендуется: просмотреть план изучения темы, методические рекомендации, где определяется примерная структура изучения темы. После этого следует обратиться к литературе для подготовки более полных ответов на вопросы, изучение которой позволит лучше освоить тему. Целесообразно начать подготовку с изучения учебников и учебных пособий, а затем обратиться к дополнительной литературе, желательно обратиться к первоисточникам, что позволит получить свое представление по изучаемым проблемам. В ходе чтения целесообразно делать необходимые для себя записи, которые перед семинаром, практической работой, зачетом, экзаменом помогут вспомнить изученный материал. При подготовке к занятиям в своих записях рекомендуем указывать источник информации и страницы, чтобы в случае необходимости быстрее его найти.

Следует учитывать, что умение работать с литературой является базовым умением при осуществлении любой профессиональной (практической и научной) деятельности, а самостоятельная работа по повышению квалификации или уровня владения иностранным языком чаще всего связана с чтением.

Все виды чтения предполагают чтение «про себя» («тихое» чтение). Тем не менее, в учебном процессе рекомендуется использовать не только чтение про себя, но и чтение вслух. Чтение вслух, являясь одним из средств изучения иностранного языка, «работает» на устную речь, так как его объединяет с говорением общность функции, которую они выполняют: чтение вслух и говорение передают информацию слушающему.

Таким образом, чтение вслух является эффективным упражнением для развития продуктивной устной речи т.к. находится в прямой зависимости от понимания прочитанного.

Рекомендации по проведению этого вида работы.

Отрывок для чтения рекомендуется сначала прочитать про себя, после чего необходимо проверить понимание прочитанного.

Приведем некоторые упражнения, которые целесообразно выполнять при работе над чтением вслух.

Упражнение – «прочти и скажи», «прочти и оторви глаза от текста»:

Студенту предлагается прочитать небольшой отрывок текста. Он «пробегает» глазами часть предложения, отрывает глаза от текста и произносит то, что прочитал. Затем подглядывает в текст и читает отрезок текста дальше. После чего опять поднимает глаза и проговаривает его.

Упражнение для развития темпа речи

Для этой цели рекомендуется также чтение вслух, но в ограниченное время. Темп говорения носителя языка составляет 150-180 слов в минуту (на английском языке 180 слов). Выбирается отрывок текста в объеме 120-150 слов, который предлагается прочитать за одну минуту.

Перечисленные формы занятий следует дополнять внеаудиторной работой разных видов, характер которой определяется интересами обучающегося.

Совокупная оценка текущей работы студента бакалавриата в 1-м семестре складывается из оценок за выполнение контрольных работ (максимальная оценка 100 баллов). Максимальная оценка текущей работы во 2-м семестре составляет 60 баллов.

В соответствии с учебным планом изучение материала разделов 1 и 2 происходит в 1 семестре и заканчивается контролем его освоения в форме 2 контрольных работ (максимальная оценка 20 и 40 баллов за каждую контрольную работу) и ***зачета с оценкой*** (максимальная оценка – 40 баллов). Дисциплина «Английский язык» для химиков-технологов носит профессионально-направленный и коммуникативно-ориентированный характер

Цель занятий и рейтингов в течение первого семестра: приобретение студентами профессионально-ориентированной коммуникативной компетенции, уровень которой позволит использовать иностранный язык практически, как в профессиональной деятельности, так и для дальнейшего самообразования Акцент сделан на развитие навыков чтения и перевода научно-технической литературы в сфере химии и химической технологии

с английского языка на русский на основе изучения особенностей ее лексики и грамматических конструкций.

Основные навыки и умения к концу первого семестра.

Чтение и перевод:

- студент должен уметь прочитать учебный текст со словарем и перевести его с полным пониманием и выделить смысловую информацию (800 печатных знаков за 45 минут);

- просмотреть незнакомый текст за 4-5 минут, понять его содержание, найти необходимую информацию (600 печатных знаков за 4-5 минут) и затем уметь ответить на вопросы по содержанию текста.

Говорение и аудирование:

- студент должен уметь понять обращенную к нему речь на любую проработанную в семестре тему и ответить на вопросы

Объем языкового материала:

- активный запас лексики 700-800 слов и словосочетаний;

- пассивный запас- не менее 1300-1500 слов и словосочетаний.

Контроль успеваемости осуществляется в течение семестра (2 контрольных модуля). Форма контроля в конце первого семестра (зачет с оценкой) - в соответствии с рабочим учебным планом.

Цель занятий и рейтингов в течение второго семестра: приобретение студентами профессионально-ориентированной коммуникативной компетенции, уровень которой позволит использовать иностранный язык практически, как в профессиональной деятельности, так и для дальнейшего самообразования Акцент сделан на развитие навыков чтения и перевода научно-технической литературы в сфере химии и химической технологии с английского языка на русский на основе изучения особенностей ее лексики и грамматических конструкций.

Основные навыки и умения к концу второго семестра

Чтение и перевод:

- студент должен уметь прочитать учебный текст со словарем и перевести его с полным пониманием и выделить смысловую информацию (1000 печатных знаков за 45 минут);

- просмотреть незнакомый текст за 4-5 минут, понять его содержание, найти необходимую информацию (700 печатных знаков за 4-5 минут) и затем уметь ответить на вопросы по содержанию текста.

Говорение и аудирование:

- студент должен уметь участвовать в речевом общении и понимать обращенную к нему речь на любую проработанную в семестре тему и ответить на вопросы. Студент должен уметь поддержать диалог, объем речи не менее 18-20 высказываний, сообщение 20-25 фраз.

Объем языкового материала:

- активный запас лексики 1000 -1200слов и словосочетаний;

- пассивный запас- не менее 1800-2000 слов и словосочетаний.

Контроль успеваемости осуществляется в течение семестра

Изучение разделов 3 и 4 в 2 семестре заканчивается контролем его освоения в форме 2 контрольных работ (максимальная оценка по 30 баллов за каждую) завершается итоговым контролем в форме ***экзамена***. Максимальная итоговая оценка ***за экзамен*** составляет 40 баллов. Максимальная итоговая оценка составляет 100 баллов и складывается из числа баллов, набранных в семестре за контрольные работы (максимальное число баллов – 60) и баллов, полученных на экзамене (максимальное – 40) в соответствии с рабочим учебным планом.

10.2. Методические указания для студентов, обучающихся по очной форме, с использованием электронного образования и дистанционных образовательных технологий

При использовании электронного обучения и дистанционных образовательных технологий занятия полностью или частично проводятся в режиме онлайн. Объем дисциплины и распределение нагрузки по видам работ соответствует п. 4.1. Распределение баллов соответствует п. 10.1 либо может быть изменено в соответствии с решением кафедры, в случае перехода на ЭО и ДОТ в процессе обучения. Решение кафедры об используемых технологиях и системе оценивания достижений обучающихся принимается с учетом мнения ведущего преподавателя и доводится до обучающихся.

11. МЕТОДИЧЕСКИЕ УКАЗАНИЯ ДЛЯ ПРЕПОДАВАТЕЛЕЙ

11.1. Методические указания для преподавателей, при реализации программы по очной форме, без использования электронного образования и дистанционных образовательных технологий.

Дисциплина «***Иностранный язык***» изучается в 1 и 2 семестрах бакалавриата.

При подготовке и проведении занятий преподаватель должен ориентироваться на то, что студенты, обучающиеся в бакалавриате, имеют общую подготовку по иностранному языку в объеме средней школы.

Основной задачей преподавателя, ведущего занятия по дисциплине «***Иностранный язык***», является формирование у студентов компетенций в области иностранного языка. Преподаватель должен акцентировать внимание студентов на общих вопросах использования изучаемого иностранного языка при освоении других дисциплин.

ОБУЧЕНИЕ ВИДАМ РЕЧЕВОЙ ДЕЯТЕЛЬНОСТИ

Обучение чтению

При обучении деятельности как виду речевой деятельности следует руководствоваться следующими положениями:

1. Все тексты надо рассматривать как материал для практики в деятельности.
2. Чтение должно быть направлено на понимание содержания (а не на выделение отдельных языковых явлений). Степень полноты и точности понимания должна соответствовать развиваемому виду чтения.
3. Обучение чтению должно строиться как познавательный процесс.
4. Читать текст следует целиком и за один раз.
5. До начала работы над текстом (чтением) студент должен получить инструкцию-задание, адекватное виду чтения.
6. Нецелесообразно заранее знакомить учащихся с содержанием текста, т.к. целью чтения является его понимание.
7. Первое чтение текста должны осуществлять сами учащиеся про себя (а не преподаватель).
8. Формы проверки понимания содержания текста должны быть адекватны развиваемому виду чтения.
9. При повторном чтении текста должна быть дана другая установка (т.е. изменено задание).
10. Применение текста для других целей (например, для развития устной речи) возможно лишь только после того, как текст был использован для обучения чтению.

Обучение различным видам чтения

1. *Ознакомительное чтение.* Задания и формы проверки сформулированы ниже.

1. Прочтите текст. Скажите, какие утверждения верны, какие - неверны. Исправьте несоответствующие тексту утверждения.
2. Дайте ответы на вопросы.

Кроме указанных установок можно использовать как форму проверки понимания:

а) Пересказ (на первом этапе на русском языке),

б) Составление плана (возможно также на русском языке), а также:

в) Задания, направленные на поиски в тексте различной информации.

При этом следует иметь в виду, что выполнение каждого из заданий требует повторного чтения (или просмотра текста).

2. *Изучающее чтение.* Основной формой проверки понимания является перевод на русский язык. Перевод предпочтительнее выполнять в письменной форме. При анализе перевода необходимо обращать внимание на правильность перевода предложений, а также текста как целого, с точки зрения норм русского языка, учить студентов вариантам перевода (там, где это возможно); выбирать лучший вариант. Следует также обращать внимание на разницу в структуре предложений в русском и иностранном языках (наличие отд. приставки, оформление сказуемого, твердый порядок слов и т.д.) .

3. *Просмотровое чтение.* При этом виде чтения понимание проверяется при помощи следующих заданий:

– Определите, о чем говорится в данном тексте,

– Найдите в тексте абзац (место), раздел, где говорится о ...

– Прочтите текст и озаглавьте его и т.д.

Для развития техники чтения вслух используются следующие упражнения:

1. Прослушивание текста (части его), читаемого преподавателем или диктором.

2. Чтение текста вместе с преподавателем или диктором (хором).

3. Чтение за преподавателем или диктором в паузу для чтения, слушание текста.

4. Чтение текста с нарастанием темпа чтения.

Обучение говорению

При обучении говорению следует руководствоваться следующими принципами:

1. Обучение диалогической и монологической речи должно происходить взаимосвязано. Эта взаимосвязанность проявляется в том, что обучение осуществляется на лексическом и грамматическом материале, употребительном как в монологической и диалогической речи.

2. Специфика диалогической и монологической речи, однако, обуславливает дифференцированный подход к формированию навыка диалогической и монологической речи.

3. В процессе обучения устной речи в качестве стимулов монологической и диалогической речи могут выступать:

а) ситуации вербального характера, т.е. словесные указания,

б) ситуации вербально-изобразительного характера. Такие ситуации предполагают использование рисунков, схем, таблиц и т.д. с содержательными опорами в виде реплик, подписей под рисунками или с формальными опорами в виде ключевых слов, словосочетаний, клише и т.д.

в) изобразительные ситуации. Они предполагают использование рисунков, карт, схем, таблиц, формул и т.д. без наличия содержательных и формальных опор. Задание выполняется на основе словесно сформулированной задачи

г) проблемные ситуации,

4. В качестве материала, на котором происходит формирование навыков устной речи, следует использовать:

– тексты УМК,

– дополнительные тексты после проведения работы по обучению чтению,

– раздаточный материал.

Обучение диалогической речи

Основными задачами при обучении диалогической речи являются:

- научить речи утверждения, согласия, просьбы, приглашения, несогласия отказа, вопроса.

В процессе обучения диалогической речи следует особое внимание уделять автоматизации таких умений, как:

– умение выбирать лексический, грамматический и структурный материал адекватно коммуникативной задаче,

– умение интонационно правильно оформлять вопросительные, повествовательные и побудительные предложения,

– умение строить вопросительные предложения с использованием вопросительных слов и без вопросительных слов,

– умение использовать как полные, так и неполные предложения для ответов,

– умение использовать штампы и клише.

Упражнения для обучения подготовленной диалогической речи

1. Ответьте на вопросы (краткие, полные, развернутые).
2. Постановка вопросов.
3. Диалогизация монологического текста.
4. Составление диалога на заданную тему.

Беседа по заданной ситуации, тематически связанной с пройденным текстом)

Обучение диалогической речи на основе клише имеет такую последовательность:

1. Прослушивание образца,
2. Прослушивание и повторение образца,
3. Заучивание и воспроизведение,
4. Построение мини-диалогов по 3 образцу,
5. Использование образца в диалоге по заданной ситуации.

Упражнения, направленные на развитие диалогической речи, выполняются, как правило, "в паре" с последующим контролем.

Обучение монологической речи

Главными задачами в области обучения монологической речи являются:

- научить выражать законченную мысль, имеющую коммуникативную направленность,
- научить логичному развертыванию мысли,
- научить высказываться с достаточной скоростью.

Обучение монологической речи осуществляется прежде всего, как обучение подготовленному и в меньшей мере неподготовленному высказыванию по теме или в связи с заданной ситуацией. В ряде случаев используется лексическая опора.

Упражнения для обучения подготовленной монологической речи.

1. Пересказ,
2. Краткая передача информации,
3. Выделение и озаглавливание смысловых частей,
4. Составление ситуаций и сообщений:

а) по плану,

б) на заданную тему, изложенную кратко на русском языке,

5. Высказывания на основе картинки, схемы и т.д.

ОБУЧЕНИЕ ЛЕКСИКЕ

Работа над лексическим материалом является исключительно важным и трудоемким процессом, и от того, как он проходит, в значительной мере, зависит эффективность обучения видам речевой деятельности.

Как известно, основными этапами работы над лексикой являются:

1. Ознакомление с новым материалом.
2. Первичные закрепления.
3. Развитие умений и навыков использования лексики в различных видах речевой деятельности.

Ознакомление включает работу: над формой слова: произношение, написание, грамматические и структурные особенности; над раскрытием значения слова и над - употреблением слова в устной (письменной) речи.

Ознакомление с новым лексическим материалом представляет очень важный этап работы, однако он требует очень много времени и без самостоятельной работы учащихся над заучиванием новой лексики очень часто становится малоэффективным. Поэтому первостепенное значение приобретает самостоятельная работа учащихся над лексическим материалом; задача преподавателя состоит в том, чтобы научить учащихся правильно и эффективно самостоятельно работать над новой лексикой (вписывать слова в исходной форме, правильно пользоваться словарем, использовать более рациональные способы заучивания). Однако это не означает, что ознакомление с новой лексикой целиком и полностью перекладывается на плечи учащихся, в ряде случаев сам преподаватель должен на занятии провести ознакомление с новой лексикой, выбрав для этого наиболее трудные лексические явления и используя приемы, стимулирующие умственную деятельность учащихся (определение значения слова на основе контекстуальной догадки или знания фактов, т.д.).

Первичное закрепление лексического материала происходит на подготовительных упражнениях, которые выполняются как устно, так и письменно. К таким упражнениям относятся:

1. Найдите в тексте (или определите на слух) слова, относящиеся к одной теме (одной части речи),
2. Сгруппируйте слова по указанному признаку,
3. Найдите в тексте синонимы, антонимы к указанным словам,
4. Определите значение незнакомых производных сложных слов по известным компонентам,
5. Прослушайте предложения и догадайтесь о значении интернациональных слов,
6. Назовите слова, которые могут сочетаться с данными глаголами (существительными, прилагательными),

Эффективным видом упражнений являются "словесные диктанты”.

Такие "словесные диктанты” могут иметь как обучающий, так и контролирующий характер. Они могут проводиться как перевод с иностранного языка на русский, так и с русского на иностранный. Материалом для "словесных диктантов" могут служить отдельные слова, словосочетания, а также группы слов, фрагменты предложений; и короткие предложения, например, слово в исходной форме; глагол в личной форме; существительное

в косвенном падеже и множественном числе; сочетание существительного с местоимением и прилагательным; сочетание глагола с другими частями речи; короткие предложения.

Завершающий этап работы над лексикой составляет этап выполнения лексических упражнений, целью которых является формирование навыка использования лексики в различных видах речевой деятельности. Упражнения этого вида тесно связаны с обучением чтению, говорению, аудированию и письму.

Поскольку основная часть лексических единиц тематически объединена, то наиболее целесообразным методом ознакомления с новой лексикой является раскрытие значения с помощью связанного текста.

ОБУЧЕНИЕ ГРАММАТИКЕ

Задача обучения грамматической стороне речи заключается в формировании у учащихся грамматических навыков во всех видах речевой деятельности в рамках тематики.

Общей стратегией обучения является функциональность, т.е. организация рабочего материала, когда грамматические явления органически сочетаются с лексическими в коммуникативных единицах. Исходной речевой единицей обучения грамматической стороне речи является предложение – образец.

При работе над грамматической стороной речи следует иметь в виду следующие моменты: новые грамматические явления демонстрируются на предложениях (образцах), в которых все другие явления (лексика, структура предложения) усвоены учащимися; грамматическое явление изучается в сопоставлении и сравнении с другими аналогичными явлениями, например, система временных форм рассматривается именно как система, а не отдельные временные формы.

При выборе материала для занятий желательно обращаться к опыту ведущих зарубежных и отечественных научно-исследовательских центров, научно-производственных фирм и предприятий, использовать их научные, информационные и рекламные материалы и проводить их сравнительный анализ.

Так как основной целью изучения иностранного языка студентами всех специальностей является достижение практического владения языком, позволяющего использовать его в научной работе, обучение различным видам речевой коммуникации должно осуществляться в их совокупности и взаимной связи с учетом специфики каждого из них. Совершенствование умений чтения на иностранном языке предполагает овладение видами чтения с различной степенью полноты и точности понимания: просмотровым, ознакомительным и изучающим. В качестве форм контроля понимания прочитанного и воспроизведения информативного содержания текста-источника используются в зависимости от вида чтения: ответы на вопросы, подробный или обобщенный пересказ

прочитанного, передача его содержания в виде перевода, реферата или аннотации. Следует уделять внимание тренировке в скорости чтения: свободному беглому чтению вслух и быстрому (ускоренному) чтению про себя, а также тренировке в чтении с использованием словаря. Все виды чтения должны служить единой конечной цели – научиться свободно читать иностранный текст по специальности.

Умения аудирования и говорения должны развиваться во взаимодействии с умением чтения.

Основное внимание следует уделять коммуникативной адекватности высказываний монологической и диалогической речи (в виде пояснений, определений, аргументации, выводов, оценки явлений, возражений, сравнений, противопоставлений, вопросов, просьб и т.д.).

Овладение всеми формами устного и письменного общения ведется комплексно, в тесном единстве с овладением, определенным фонетическим, лексическим и грамматическим материалом.

Языковой материал должен рассматриваться не только в виде частных явлений, но и в системе, в форме обобщения и обзора групп родственных явлений и сопоставления их.

При работе над лексикой необходимо учитывать специфику лексических средств текстов по специальности магистра (соискателя), многозначность служебных и общенаучных слов, механизмы словообразования (в том числе терминов и интернациональных слов), явления синонимии и омонимии.

При углублении и систематизации знаний грамматического материала, необходимого для чтения и перевода научной литературы по специальности, основное внимание следует уделять средствам выражения и распознавания главных членов предложения, определению границ членов предложения (синтаксическое членение предложения); сложным синтаксическим конструкциям, типичным для стиля научной речи: оборотам на основе неличных глагольных форм, пассивным конструкциям, многоэлементным определениям (атрибутным комплексам), усеченным грамматическим конструкциям (бессоюзным придаточным, эллиптическим предложениям и т.п.); эмфатическим и инверсионным структурам; средствам выражения смыслового (логического) центра предложения и модальности. Первостепенное значение имеет овладение особенностями и приемами перевода указанных явлений.

При развитии навыков устной речи особое внимание уделяется порядку слов как в аспекте коммуникативных типов предложений, так и внутри повествовательного предложения; употреблению строевых грамматических элементов (местоимений, вспомогательных глаголов, наречий, предлогов, союзов); глагольным формам, типичным для

устной речи; степеням сравнения прилагательных и наречий; средствам выражения модальности.

При проведении занятий преподаватель может рекомендовать студентам проработку дополнительной литературы по тематике занятия, организуя ее обсуждение на практических занятиях, формирует у студентов навык к самостоятельной работе с разнообразными литературными источниками.

11.2. Методические указания для преподавателей, при реализации программы по очной форме, с использованием электронного образования и дистанционных образовательных технологий.

При использовании электронного обучения и дистанционных образовательных технологий занятия полностью или частично проводятся в режиме онлайн. Объем дисциплины и распределение нагрузки по видам работ соответствует п. 4.1. Распределение баллов соответствует п. 10.1 либо может быть изменено в соответствии с решением кафедры, в случае перехода на ЭО и ДОТ в процессе обучения. Решение кафедры об используемых технологиях и системе оценивания достижений обучающихся принимается с учетом мнения ведущего преподавателя и доводится до обучающихся.

Реализация ЭО и ДОТ предполагает использование следующих видов и учебной деятельности: онлайн консультации, практические занятия, видео-лекции, проводимые полностью или частично с применением ЭО и ДОТ, текущий контроль в режиме тестирования и проверки домашних заданий, онлайн консультации по курсовому проектированию; самостоятельная работа и т.д.

При реализации РПД в зависимости от конкретной ситуации ЭО и ДОТ могут быть применены в следующем виде:

- объем часов контактной работы обучающихся с преподавателем не сокращается) и электронные образовательные ресурсы (ЭОР) методически обеспечивают самостоятельную работу обучающихся в объеме, предусмотренном рабочей программой данной дисциплины. При этом в случае необходимости занятия проводятся в режиме онлайн;
- смешанные формы обучения, сочетающие в себе аудиторные занятия (при возможности перевода части контактных часов работы обучающихся с преподавателем в электронную информационно-образовательную среду без потери содержания учебной дисциплины) и ЭОР (часть учебного материала (например, лекции) может быть заменена ЭОР);

- учебные курсы, интегрированные в LMS Moodle, контактные часы по которым могут быть исключены, изучаются обучающимися самостоятельно при минимальном участии преподавателя (консультации в режиме форума или в режиме вебинара).

12. ПЕРЕЧЕНЬ ИНФОРМАЦИОННЫХ ТЕХНОЛОГИЙ, ИСПОЛЬЗУЕМЫХ В ОБРАЗОВАТЕЛЬНОМ ПРОЦЕССЕ

Информационную поддержку изучения дисциплины осуществляет Информационно-библиотечный центр (ИБЦ) РХТУ им. Д.И. Менделеева, который обеспечивает обучающихся основной учебной, учебно-методической и научной литературой, необходимой для организации образовательного процесса по дисциплине.

Фонд ИБЦ располагает учебной, учебно-методической и научно-технической литературой в форме печатных и электронных изданий, а также включает официальные, справочно-библиографические, специализированные отечественные и зарубежные периодические и информационные издания. ИБЦ обеспечивает доступ к профессиональным базам данных, информационным, справочным и поисковым системам.

Каждый обучающийся обеспечен свободным доступом из любой точки, в которой имеется доступ к сети Интернет и к электронно-библиотечной системе (ЭБС) Университета, которая содержит различные издания по основным изучаемым дисциплинам и сформирована по согласованию с правообладателями учебной и учебно-методической литературы.

Для более полного и оперативного справочно-библиографического и информационного обслуживания в ИБЦ реализована технология Электронной доставки документов.

Электронные информационные ресурсы доступные пользователям РХТУ им. Д.И. Менделеева в 2019году. (на 01.01.2019 г.)

№	Электронный ресурс	Реквизиты договора (номер, дата заключения, срок действия), ссылка на сайт ЭБС, сумма договора, количество ключей	Характеристика библиотечного фонда, доступ к которому предоставляется договором

1	ЭБС «Лань»	Принадлежность - сторонняя Реквизиты договора - ООО «Издательство «Лань», договор №29.01-З-2.0-827/2018 от 26.09.2018 г. Сумма договора – 357 000-00 С «26» сентября 2018г. по **«25» сентября 2019г.** Ссылка на сайт ЭБС – http://e.lanbook.com Количество ключей - доступ для всех пользователей РХТУ с любого компьютера.	Электронно-библиотечная система издательства "Лань" — ресурс, включающий в себя как электронные версии книг ведущих издательств учебной и научной литературы (в том числе университетских издательств), так и электронные версии периодических изданий по различным областям знаний. ЭБС «ЛАНЬ» предоставляет пользователям мобильное приложение для iOS и Android, в которых интегрированы бесплатные сервисы для незрячих студентов и синтезатор речи. **Коллекции**: «Химия» - изд-ва НОТ, «Химия» - изд-ва Лаборатория знаний, «Химия» - изд-ва «ЛАНЬ», «Химия»-КНИТУ(Казанский национальный исследовательский технологический университет), «Химия» - изд-ва ФИЗМАТЛИТ, «Информатика» - изд-ва "Лань", Национальный Открытый Университет"ИНТУИТ", "Инженерно-технические науки" изд-ва "Лань".
	ЭБС «ЛАНЬ»	Принадлежность - сторонняя Реквизиты договора - ООО «Издательство «Лань», договор № 33.03-Р-2.0-1775/2-10 от 26.09.2019г. Сумма договора – 642 083-68 **С «26» сентября 2019г. по «25» сентября 2020г.** Ссылка на сайт ЭБС – http://e.lanbook.com Количество ключей - доступ для всех пользователей РХТУ с любого компьютера.	Коллекции: «Химия» - изд-ва НОТ, «Химия» - изд-ва Лаборатория знаний, «Химия» - изд-ва «ЛАНЬ», «Химия»-КНИТУ(Казанский национальный исследовательский технологический университет), «Химия» - изд-ва ФИЗМАТЛИТ, «Информатика» - изд-ва «ЛАНЬ», Национальный Открытый Университет«ИНТУИТ», Инженерно-технические науки" изд-ва «ЛАНЬ», «Теоретическая механика» изд-ва «ЛАНЬ», Экономика и менеджмент» изд-ва Дашков и К. А также отдельные издания в соответствии с Договором.

2.	Электронно - библиотечная система ИБЦ РХТУ им. Д.И.Менделеева (на базе АИБС «Ирбис»)	Принадлежность – собственная РХТУ. Ссылка на сайт ЭБС – http://lib.muctr.ru/ Доступ для пользователей РХТУ с любого компьютера.	Электронные версии учебных и научных изданий авторов РХТУ по всем ООП.
3	Информационно-справочная система «ТЕХЭКСПЕРТ» «Нормы, правила, стандарты России».	Принадлежность сторонняя. Реквизиты контракта – ООО «ИНФОРМПРОЕКТ», контракт № 111-142ЭА/2018 от 18.12.2018 г. Сумма договора – 547 511 руб. С «01» января.2019 г. по «31» декабря 2019 г. Ссылка на сайт ЭБС – http://reforma.kodeks.ru/reforma/ Количество ключей – 5 лицензий + локальный доступ с компьютеров ИБЦ.	Электронная библиотека нормативно-технических изданий. Содержит более 40000 национальных стандартов и др. НТД
4	Электронная библиотека диссертаций (ЭБД).	Принадлежность – сторонняя Реквизиты договора – РГБ, Договор № 29.01-Р-2.0-826/2018 от 03.10.2018 г. Сумма договора - 299130-00 С «15» октября 2018 г. по **«14» июля 2019 г.** Ссылка на сайт ЭБС – http://diss.rsl.ru/ Количество ключей – 10 лицензий + распечатка в ИБЦ.	В ЭБД доступны электронные версии диссертаций Российской Государственной библиотеки: с 1998 года – по специальностям: "Экономические науки", "Юридические науки", "Педагогические науки" и "Психологические науки"; с 2004 года - по всем специальностям, кроме медицины и фармации; с 2007 года - по всем специальностям, включая работы по медицине и фармации.
5	ЭБС «Научно-электронная библиотека eLibrary.ru».	Принадлежность – сторонняя Реквизиты договора – ООО «РУНЭБ», договор № 29.01-Р-2.0-1020/2018 от 07.12.2018 г. Сумма договора - 934 693-00	Электронные версии периодических и непериодических изданий по различным отраслям науки

		С «01» января 2019 г. по «31» декабря 2019 г. Ссылка на сайт – http://elibrary.ru Количество ключей – доступ для пользователей РХТУ по ip-адресам неограничен.	
6	БД ВИНИТИ РАН	Принадлежность сторонняя Договор № 5Д/2018 от 01.02.2018 г. Сумма договора - 24000-00 С «02» февраля 2018 г. **по «05» мая 2019 г.** Ссылка на сайт- http://www.viniti.ru/ Количество ключей – локальный доступ для пользователей РХТУ в ИБЦ РХТУ.	Крупнейшая в России баз данных по естественным, точным и техническим наукам. Включает материалы РЖ (Реферативного журнала) ВИНИТИ с 1981 г. Общий объем БД - более 28 млн. документов
7	Справочно-правовая система «Консультант+»,	Принадлежность сторонняя, Договор № 45-70ЭА/2018 от 09.07.2018 г. С «10» июля 2018 г. по «09» июля 2019 г. Ссылка на сайт- http://www.consultant.ru/ Количество ключей – 50 пользовательских лицензий по ip-адресам.	Справочно-правовая система по законодательству Российской Федерации.
8	Справочно-правовая система “Гарант»	Принадлежность сторонняя Договор №145-188ЭА/2018 г. от 28.01.2019 г. С «28» января 2019 г. по «27» января 2020 г. Ссылка на сайт – http://www.garant.ru/ Сумма договора - 512000-00 Количество ключей – 50	Гарант — справочно-правовая система по законодательству Российской Федерации.

		пользовательских лицензий по ip-адресам.	
9	Издательство Wiley	Принадлежность сторонняя. Национальная подписка (Минобрнауки+ ГПНТБ) Сублицензионный договор № Wiley/130 от 10.10.2019 г. С «01» января 2019 г. по «31» декабря 2019 г. Ссылка на сайт – http://onlinelibrary.wiley.com/ Количество ключей - доступ для пользователей РХТУ по ip-адресам неограничен.	Коллекция журналов по всем областям знаний, в том числе известные журналы по химии, материаловедению, взрывчатым веществам и др.
10	QUESTEL ORBIT	Принадлежность сторонняя. Национальная подписка (Минобрнауки+ ГПНТБ) Сублицензионный договор № Questel/130 от 05.09.2019 г. С «01» января 2019 г. по «31» декабря 2019 г. Ссылка на сайт – http://www.questel.orbit.com Количество ключей – доступ для пользователей РХТУ по ip-адресам неограничен.	ORBIT является глобальным оперативно обновляемым патентным порталом, позволяющим осуществлять поиск в перечне заявок на патенты, полученных, приблизительно, 80-патентными учреждениями в различных странах мира и предоставленных грантов.
11	ProQuest Dissertation and Theses Global	Принадлежность сторонняя. Национальная подписка (Минобрнауки+ ГПНТБ) Сублицензионный договор № ProQuest/130 от 09.10.2019 г. С «01» января 2019 г. по «31» декабря 2019 г. Ссылка на сайт – http://www.proquest.com/products-services/pqdtglobal.html Количество ключей – дост уп для пользователей РХТУ по ip-адресам неограничен.	База данных ProQuest Dissertation & Theses Global (PQDT Global) авторитетная коллекция из более 3,5 млн. зарубежных диссертаций, более 1,7 млн. из которых представлены в полном тексте.
12	American Chemical Society	Принадлежность сторонняя. Национальная подписка (Минобрнауки+ ГПНТБ) Сублицензионный договор	Коллекция журналов по химии и химической технологии Core + издательства American Chemical Society

		№ ACS/130 от 25.10.2019 г. С «01» июля 2019 г. по «31» декабря 2019 г. Ссылка на сайт – http://www.acs.org/content/acs/en.html Количество ключей – доступ для пользователей РХТУ по ip-адресам неограничен.	
13	American Institute of Physics (AIP)	Принадлежность сторонняя. Национальная подписка (Минобрнауки+ ГПНТБ) Сублицензионный договор № AIP/130 от 24.10.2019 г. С «01» июля 2019 г. по «31» декабря 2019 г. Ссылка на сайт – http://scitation.aip.org/ Количество ключей – доступ для пользователей РХТУ по ip-адресам неограничен.	Коллекция журналов по техническим и естественным наукам издательства Американского института физики (AIP)
14	База данных Reaxys и Reaxys Medicinal Chemistry Компании Elsevier	Принадлежность сторонняя. Национальная подписка (Минобрнауки+ ГПНТБ) Сублицензионный договор № Reaxys /130 от 10.10.2019 г. С «01» июля 2019 г. по «31» декабря 2019 г. Ссылка на сайт – https://www.reaxys.com/ Количество ключей – доступ для пользователей РХТУ по ip-адресам неограничен.	Структурно-химическая база данный Reaxys включает в себя структурную базу данных химических соединений и их экспериментальных свойств, реферативную базу журнальных и патентных публикаций, базу химических реакций с функцией построения плана синтеза. Модуль биологически активных соединений, биологических мишеней, фармакологических свойств химических соединений Reaxys Medicinal Chemistry является крупнейшей в мире базой данных.
15	Scopus	Принадлежность сторонняя. Национальная подписка (Минобрнауки+ ГПНТБ) Сублицензионный договор № Scopus/130 от 09.10.2019 г. С «01» июля 2019 г. по «31» декабря 2019 г.	Мультидисциплинарная реферативная и наукометрическая база данных издательства **ELSEVIER**

		Ссылка на сайт – http://www.scopus.com. Количество ключей – доступ для пользователей РХТУ по ip-адресам неограничен.	
16	Ресурсы международной компании Clarivate Analytics	Принадлежность сторонняя. Национальная подписка (Минобрнауки+ ГПНТБ) Сублицензионный договор № WoS/130 от 05.09.2019 г. С «01» января 2019 г. по «31» декабря 2019 г. Ссылка на сайт – http://apps.webofknowledge.com/WOS_GeneralSearch_input.do?product=WOS&search_mode=GeneralSearch&SID=R1Ij2TUYmdd7bUatOlJ&preferencesSaved= Количество ключей – доступ для пользователей РХТУ по ip-адресам неограничен.	Открыт доступ к ресурсам: **WEB of SCIENCE** – реферативная и наукометрическая база данных. **MEDLINE** – реферативная база данных по медицине.
17	Royal Society of Chemistry (Королевское химическое общество	Принадлежность сторонняя. Национальная подписка (Минобрнауки+ ГПНТБ) Сублицензионный договор № RSC/130 от 08.10.2019 г. С «01» января 2019 г. по «31» декабря 2019 г. Ссылка на сайт – http://pubs.rsc.org/ Количество ключей - доступ для пользователей РХТУ по ip-адресам неограничен.	Коллекция включает 44 журнала. Тематика: органическая, аналитическая, физическая химия, биохимия, электрохимия, химические технологии.

18.	Электронные ресурсы издательства SpringerNature	Принадлежность – сторонняя Национальная подписка (Минобрнауки+РФФИ) Информационное письмо РФФИ № 809 от 24.06.2019 г. С «01» января 2019 г. по «31» декабря 2019 г. Ссылка на сайт http://link.springer.com/ Количество ключей - доступ для пользователей РХТУ по ip-адресам неограничен.	- Полнотекстовая коллекция электронных журналов Springer по различным отраслям знаний. - Полнотекстовые 85 журналов Nature Publishing Group - Коллекция научных протоколов по различным отраслям знаний Springer Protocols - Коллекция научных материалов в области физических наук и инжиниринга Springer Materials (The Landolt-Bornstein Database) - Полный доступ к статическим и динамическим справочным изданиям по любой теме - Реферативная база данных по чистой и прикладной математике zbMATH - Nano Database
19.	База данных SciFinder компании Chemical Abstracts Service	Принадлежность сторонняя. Национальная подписка (Минобрнауки+ ГПНТБ) Сублицензионный договор № CAS/130 от 23.10.2019 г. С «01» января 2019 г. по «31» декабря 2019 г. Ссылка на сайт – https://scifinder.cas.org Количество ключей – доступ для пользователей РХТУ по ip-адресам и персональной регистрации.	SciFinder — поисковый сервис, обеспечивающий многоаспектный поиск как библиографической информации, так и информации по химическим реакциям, структурным соединениям и патентам. Основная тематика обширного поискового массива — химия, а также ряд смежных дисциплин, таких как материаловедение, биохимия и биомедицина, фармакология, химическая технология, физика, геология, металлургия и другие.
20	Издательство Elsevier на платформе ScienceDirect	Принадлежность сторонняя. Национальная подписка (Минобрнауки+ РФФИ) Информационное письмо РФФИ № исх.- 1294 от 09 10 2019 г. С «01» января 2019 г. по «31» декабря 2019 г. Ссылка на сайт – https://www.sciencedirect.com Количество ключей – доступ для пользователей РХТУ по ip-адресам.	«Freedom Collection» — полнотекстовая коллекция электронных журналов издательства Elsevier по различным отраслям знаний, включающая не менее 2000 наименований электронных журналов. «Freedom Collection eBook collection» — содержит более 5 000 книг по 24 различным предметным областям естественных, технических и медицинских наук. Доступ к архивам 2014-2018гг.

21	ЭБС «Лань»	Принадлежность - сторонняя Реквизиты договора - ООО «Издательство «Лань», договор №29.01-З-2.0-1299/2018 от 06.03.2019 г. **С «06» марта 2019г.** **по «25» сентября 2019г.** Ссылка на сайт ЭБС – http://e.lanbook.com Сумма договора – 73 247-39 Количество ключей - доступ для всех пользователей РХТУ с любого компьютера.	Коллекция книг по естественно-научным и техническим отраслям наукам.
22	ЭБС «ЮРАЙТ»	Принадлежность - сторонняя Реквизиты договора – ООО «Электронное издательство ЮРАЙТ», Договор № №29.01-З-2.0-1168/2018 от 11.01.2019 г. С «11» января 2019 г. по «»10» января 2020 г. Ссылка на сайт ЭБС - https://biblio-online.ru/ Сумма договора – 220 000-00 руб. Количество ключей - доступ для всех пользователей РХТУ с любого компьютера.	Электронная библиотека включает более 5000 наименований учебников и учебных пособий по всем отраслям знаний для всех уровней профессионального образования от ведущих научных школ с соблюдением требований новых ФГОСов.

13. МАТЕРИАЛЬНО-ТЕХНИЧЕСКОЕ ОБЕСПЕЧЕНИЕ ДИСЦИПЛИНЫ

Практические занятия проводятся в аудиториях, оборудованных аудио и видеотехникой, и персональными компьютерами.

13.1. Оборудование, необходимое в образовательном процессе:

Лекционная учебная аудитория, оборудованная электронными средствами демонстрации (компьютер со средствами звуковоспроизведения, проектор, экран) и учебной мебелью; библиотека, имеющая рабочие компьютерные места для студентов, оснащенные компьютерами с доступом к базам данных и выходом в Интернет. Компьютерный класс,

оргтехника, теле-, аудио - и видеоаппаратура; мультимедийный проектор, широкоформатный экран.

13.2 Учебно-наглядные пособия:

Комплекты плакатов к разделам занятий.

13.3 Компьютеры, информационно-телекоммуникационные сети, аппаратно-программные и аудиовизуальные средства:

Персональные компьютеры, укомплектованные проигрывателями CD и DVD, принтерами и программными средствами; проекторы и экраны; цифровые камеры; копировальные аппараты; локальная сеть с выходом в Интернет.

13.4 Печатные и электронные образовательные и информационные ресурсы:

- Информационно-методические материалы: учебные пособия по дисциплине; раздаточный материал к разделам занятий;

- электронные презентации к разделам занятий; учебно-методические разработки в электронном виде; справочные материалы в печатном и электронном виде; кафедральная библиотека электронных изданий и диссертационных работ, выполненных аспирантами и сотрудниками кафедры.

А также всевозможные одноязычные и двуязычные книжные и электронные словари, справочники, программы поиска информации:

- ABBYY Lingvo 12 «Многоязычная версия» – электронные словари.
- Многоязычный электронный словарь «МультиЛекс Делюкс 6»
- Компьютерная программа Sound Forge (аудио редактор) для воспроизведения, составления и редактирования аудио текстов
- PROMT Expert 8.0 – система для профессионального перевода документов.
- Средства звукозаписи (предпочтительно – цифровой диктофон или планшетный компьютер) помогают студенту осуществлять самоконтроль в процессе обучения устной речи.

- онлайн-курс в LMS Moodle "Английский язык для профессиональной коммуникации" (https://moodle.muctr.ru/course/view.php?id=192).

Бесплатные архивные коллекции, приобретенные Минобрнауки для вузов.

Архив Издательства American Association for the Advancement of Science.Пакет «Science Classic» 1880-1996.

Архив Издательства Annual Reviews. Пакет «Full Collection» 1932-2005.

Архив издательства Института физики (Великобритания). Пакет «Historical Archive 1874-1999» с первого выпуска каждого журнала по 1999, 1874-1999.

Архив издательства Nature Publishing Group. Пакет «Nature» с первого выпуска первого номера по 2010, 1869-2010.

Архив издательства Oxford University Press. Пакет «Archive Complete» с первого выпуска каждого журнала по 1995, 1849-1995.

Архив издательства Sage. Пакет «2010 SAGE Deep Backfile Package» с первого выпуска каждого журнала по 1998, 1890-1998.

Архив издательства Taylor & Francis. Full Online Journal Archives. с первого выпуска каждого журнала по 1996, 1798-1997.

Архив издательства Cambridge University Press. Пакет «Cambridge Journals Digital Archive (CJDA)» с первого выпуска каждого журнала по 2011, 1827-2011.

Архив журналов Королевского химического общества(RSC). 1841-2007.

Архив коллекции журналов Американского геофизического союза (AGU), предоставляемый издательством Wiley Subscription Services, Inc. 1896-1996.

13.5. Перечень лицензионного программного обеспечения:

№ п/п	Наименование программного обеспечения	Кол-во	Назначение	Категория ПО	Срок действия лицензии	Подтверждающие документы
1.	Microsoft Office Professional Plus 2013	1	Офисный пакет	лицензионное	бессрочная	Microsoft Open License Номер лицензии 47837477
2.	Microsoft Office Professional Plus 2010	2	Офисный пакет	лицензионное	бессрочная	Государственный контракт № 143-164ЭА/2010 от 14.12.10, Акт № Tr048787, накладная № Tr048787 от 20.12.10 Microsoft Open License Номер лицензии 47837477
3.	Microsoft Office Professional Plus 2007	2	Офисный пакет	лицензионное	бессрочная	Государственный контракт № 143-164ЭА/2010 от 14.12.10, Акт № Tr048787, накладная № Tr048787 от 20.12.10 Microsoft Open License Номер лицензии 42931328

4.	Micosoft Office Standard 2013	5	Офисный пакет	лицензионное	бессрочная	Контракт № 62-64ЭА/2013 Microsoft Open License Номер лицензии 47837477
5.	Micosoft Office Standard 2010	10	Офисный пакет	лицензионное	бессрочная	Государственный контракт № 143-164ЭА/2010 от 14.12.10, Акт № Tr048787, накладная № Tr048787 от 20.12.10 Microsoft Open License Номер лицензии 47837477
6.	Microsoft Office Standard 2007	2	Офисный пакет	лицензионное	бессрочная	Государственный контракт № 143-164ЭА/2010 от 14.12.10, Акт № Tr048787, накладная № Tr048787 от 20.12.10 Microsoft Open License Номер лицензии 42931328
7.	Micosoft Visio Professional 2010	2	Офисный пакет	лицензионное	бессрочная	Государственный контракт № 143-164ЭА/2010 от 14.12.10, Акт № Tr048787, накладная № Tr048787 от 20.12.10 Microsoft Open License Государственный контракт № 143-164ЭА/2010 от 14.12.10, Акт № Tr048787, накладная № Tr048787 от 20.12.10омер лицензии 47837477
8.	Microsoft Visio Standard 2010	3	Офисный пакет	лицензионное	бессрочная	Государственный контракт №

						143-164ЭА/2010 от 14.12.10, Акт № Tr048787, накладная № Tr048787 от 20.12.10 Microsoft Open License Номер лицензии 47837477
9.	Microsoft Windows 7 Pro	2	ОС	лицензионное	бессрочная	Microsoft Open License Номер лицензии 47837475
10.	Microsoft Windows 8.1 Professional Get Genuine	3	ОС	лицензионное	бессрочная	Контракт № 62-64ЭА/2013, Акт Microsoft Open License Номер лицензии 62795478
11	Лицензия на программное обеспечение (неисключительные права на программу для ЭВМ) ABBYY FineReader 10 Professional Edition	5	Офисный пакет	лицензионное	бессрочная	Государственный контракт № 143-164ЭА/2010от 14.12.10, Акт № Tr048787, накладная № Tr048787 от 20.12.10
12	Лицензия на программное обеспечение (неисключительные права на программу для ЭВМ) ABBYY Lingvo (многоязычная)	5	Переводчик	лицензионное	бессрочная	Государственный контракт № 143-164ЭА/2010от 14.12.10, Акт № Tr048787, накладная № Tr048787 от 20.12.10
13	Лицензия на программное обеспечение (неисключительные права на программу для ЭВМ) Promt standard Гигант	5	Переводчик	лицензионное	бессрочная	Государственный контракт № 143-164ЭА/2010от 14.12.10, Акт № Tr048787, накладная № Tr048787 от 20.12.10
14	Антивирус Kaspersky	4	Антивирус	лицензионное	13.12.2018	сублицензионный договор

	(Касперский)					№дс1054/2016 г., Акт № 1061 от 30.11.2016 г.
15	Антиплагиат. ВУЗ	1	Для проверки заимствований	лицензионное	14.06.2020	Контракт № 40-45Э/2019 от 14.06.2019, лимит 6000 проверок, действует до 14.06.2020.

14. ТРЕБОВАНИЯ К ОЦЕНКЕ КАЧЕСТВА ОСВОЕНИЯ ПРОГРАММЫ

Наименование разделов	**Основные показатели оценки**	**Формы и методы контроля и оценки**
Раздел 1.	*Знает*:	
Грамматичес - кие и лексические трудности изучаемого языка	– основные способы сочетаемости лексических единиц и основные словообразовательные модели; – пассивную и активную лексику, в том числе общенаучную и специальную терминологию, необходимую для работы над типовыми текстами; *Умеет*: − работать с оригинальной литературой на иностранном языке; *Владеет*: − основами реферирования и аннотирования литературы на изучаемом иностранном языке.	Оценка за контрольную работу №1 (1 семестр) – 20

Раздел 2. Чтение тематических текстов.	*Знает*: − основные способы сочетаемости лексических единиц и основные словообразовательные модели; − пассивную и активную лексику, в том числе общенаучную и специальную терминологию, необходимую для работы над типовыми текстами; *Умеет*: − работать с оригинальной литературой на иностранном языке; − работать со словарем; *Владеет*: − иностранным языком на уровне межличностного и межкультурного общения, навыками и умениями речевой деятельности применительно к сфере бытовой и профессиональной коммуникации, основами публичной речи;	Оценка за контрольную работу №2 (1 семестр) -40 Оценка за ***зачет с оценкой*** (1 семестр)- 40
Раздел 3. Практика устной речи	*Знает*: − основные способы сочетаемости лексических единиц и основные словообразовательные модели; − русские эквиваленты основных слов и выражений речи в процессе межличностного и межкультурного взаимодействия; *Умеет*: − вести речевую деятельность применительно к сфере бытовой и профессиональной коммуникации. *Владеет*: − иностранным языком на уровне межличностного и межкультурного общения, навыками и умениями речевой деятельности применительно к сфере бытовой и профессиональной коммуникации, основами публичной речи;	Оценка за контрольную работу №3 (2 семестр) - 20

Раздел 4. Особенности языка специальности	*Знает*: − русские эквиваленты основных слов и выражений речи в процессе межличностного и межкультурного взаимодействия; − основные приемы и методы реферирования и аннотирования литературы; - пассивную и активную лексику, в том числе общенаучную и специальную терминологию, необходимую для работы над типовыми текстами; - приемы работы с оригинальной литературой на иностранном языке. *Умеет*: − работать с оригинальной литературой на иностранном языке; − работать со словарем; - вести переписку на изучаемом языке с целью межличностного и межкультурного взаимодействия; *Владеет*: − иностранным языком на уровне межличностного и межкультурного общения, навыками и умениями речевой деятельности применительно к сфере бытовой и профессиональной коммуникации, основами публичной речи; − основами реферирования и аннотирования литературы на изучаемом иностранном языке.	Оценка за контрольную работу №4 (2 семестр)-40 Оценка за ***экзамен*** (2 семестр)-40

15. ОСОБЕННОСТИ ОРГАНИЗАЦИИ ОБРАЗОВАТЕЛЬНОГО ПРОЦЕССА ДЛЯ ИНВАЛИДОВ И ЛИЦ С ОГРАНИЧЕННЫМИ ВОЗМОЖНОСТЯМИ ЗДОРОВЬЯ

Обучение инвалидов и лиц с ограниченными возможностями здоровья осуществляется в соответствии с:

− Порядком организации и осуществления образовательной деятельности по образовательным программам – программам бакалавриата, программам специалитета, программам магистратуры (Приказ Минобрнауки РФ от 05.04.2017 № 301);

− Положением о Порядке организации и осуществления образовательной деятельности по образовательным программам – программам бакалавриата, программам специалитета, программам магистратуры в Российском химико-технологическом

университете имени Д.И. Менделеева (утв. решением Ученого совета университета от 28.06.2017, протокол № 9);

− Методическими рекомендациями по организации образовательного процесса для обучения инвалидов и лиц с ограниченными возможностями здоровья в образовательных организациях высшего образования, в том числе оснащенности образовательного процесса (утверждены заместителем Министра образования и науки РФ А.А. Климовым от 08.04.2014 № АК-44/05вн.

Министерство науки и высшего образования Российской Федерации
Федеральное государственное бюджетное образовательное учреждение высшего образования
«Российский химико-технологический университет имени Д.И. Менделеева»

«УТВЕРЖДАЮ»
Проректор по учебной работе

_____ С.Н. Филатов
«30» июня 2020 г.

РАБОЧАЯ ПРОГРАММА ДИСЦИПЛИНЫ

«ФИЛОСОФИЯ»

Направление подготовки 18.03.02 «Энерго - и ресурсосберегающие процессы в химической технологии, нефтехимии и биотехнологии»

Все профили подготовки

РАССМОТРЕНО И ОДОБРЕНО
на заседании Методической комиссии
РХТУ им. Д.И. Менделеева
«30» июня 2020 г.

Председатель _____ Н.А. Макаров

Москва 2020 г.

Программа составлена:

д. филос. н., проф., зав. Кафедрой философии Черемных Н.М.;

к. филос. н., профессором кафедры философии Клишиной С.А.

Программа рассмотрена и одобрена на заседании кафедры философии

«27» мая 2020 г. протокол № 7.

СОДЕРЖАНИЕ

1.	Цели и задачи дисциплины	4
2.	Требования к результатам освоения дисциплины	4
3.	Объем дисциплины и виды учебной работы	5
4.	Содержание дисциплины	5
4.1.	Модули дисциплины и виды занятий	5
4.2.	Содержание модулей дисциплины	6
5.	Соответствие содержания требованиям к результатам освоения дисциплины	10
6.	Практические занятия. Примерные темы практических занятий по дисциплине	11
7.	Самостоятельная работа	11
8.	Примеры оценочных средств для контроля освоения дисциплины	12
8.1.	Примерная тематика реферативно-аналитической работы	12
8.2	Примеры контрольных вопросов для текущего контроля освоения дисциплины	13
8.3	Вопросы для итогового контроля освоения дисциплины (экзамен)	20
8.4	Структура и примеры экзаменационных билетов	21
9.	Учебно-методическое обеспечение дисциплины	22
9.1	Рекомендуемая литература	22
9.2	Рекомендуемые источники научно-технической информации	23
9.3	Средства обеспечения освоения дисциплины	24
10.	Методические указания для обучающихся	25
10.1.	Для студентов, обучающихся без использования электронных образовательных технологий	25
10.2.	Для студентов, обучающихся с использованием электронных образовательных технологий	26
11.	Методические указания для преподавателей	26
11.1.	Для преподавателей, реализующих образовательные программы без использования дистанционных образовательных технологий	26
11.2.	Для преподавателей, реализующих образовательные программы без использования дистанционных образовательных технологий	28
12.	Перечень информационных технологий, используемых в образовательном процессе	28
13.	Материально-техническое обеспечение дисциплины	30
14.	Требования к оценке качества освоения программы	32
15.	Особенности организации образовательного процесса для инвалидов и лиц с ограниченными возможностями здоровья	35

1. ЦЕЛЬ И ЗАДАЧИ ДИСЦИПЛИНЫ

Программа составлена в соответствии с требованиями Федерального государственного образовательного стандарта высшего образования (ФГОС ВО) по образовательной программе высшего образования – программе бакалавриата 18.03.02 - Энерго- и ресурсосберегающие процессы в химической технологии, нефтехимии и биотехнологии, с рекомендациями методической комиссии и накопленного опыта преподавания дисциплины кафедрой философии РХТУ им. Д. И. Менделеева.

Программа относится к базовой части 1 блока дисциплин учебного плана (Б1.Б.02) и рассчитана на изучение в течение одного семестра на 1 году обучения.

Цель дисциплины «Философия» – сформировать у студентов комплексное представление о роли и месте философии в системе гуманитарных, социальных и естественных наук, познакомить их с основами философского знания, необходимыми для решения теоретических и практических задач.

Обозначенной целью определяются следующие **задачи дисциплины**:

- формирование научных основ мировоззрения студентов;
- формирование навыков логического, методологического и философского анализа развития и функционирования различных сфер жизни общества, его социальных институтов;
- формирование умений использовать философские знания в профессиональной деятельности будущих специалистов;
- формирование творческого мышления, самостоятельности суждений, интереса к отечественному и мировому культурному и научному наследию, его сохранению и преумножению.

Дисциплина «Философия» читается во 2 семестре. Контроль успеваемости студентов ведется по принятой в университете рейтинговой системе.

2. ТРЕБОВАНИЯ К РЕЗУЛЬТАТАМ ОСВОЕНИЯ ДИСЦИПЛИНЫ

Изучение дисциплины «Философия» при подготовке бакалавров по направлению подготовки 18.03.02 - Энерго- и ресурсосберегающие процессы в химической технологии, нефтехимии и биотехнологии, по всем профилям подготовки направлено на приобретение следующих общекультурных компетенций:

- способности использовать основы философских знаний для формирования мировоззренческой позиции (ОК-1);
- способности использовать основы правовых знаний в различных сферах деятельности (ОК-4).

В результате освоения дисциплины студент бакалавриата должен:

знать: основное содержание главных философских школ и направлений, представителей этих школ, связь и различие их философских идей, связь историко- философских концепций с современными проблемами индивидуальной и общественной жизни;

уметь: понимать и анализировать мировоззренческие, социальные и индивидуальные проблемы современной жизни; грамотно вести дискуссию, анализировать особенности межкультурного взаимодействия, обусловленные различием этических, религиозных и ценностных систем, опираясь на наработанный в истории философии материал; применять полученные философские знания к решению профессиональных задач;

владеть: владеть: представлениями о философии как науке и системе ценностей, ее месте в системе гуманитарного знания; основами философского мышления;

категориальным аппаратом изучаемой дисциплины, философскими методами анализа различных проблем, навыками философской культуры для выработки системного, целостного взгляда на действительность и место химии и химической технологии в целостной картине мира.

3. ОБЪЕМ ДИСЦИПЛИНЫ И ВИДЫ УЧЕБНОЙ РАБОТЫ.

Виды учебной работы	**ЗЕ**	Акад. ч.
Общая трудоемкость дисциплины по учебному плану	**5**	**180**
Контактная работа (КР):	**1,33**	**48**
Лекции (Лек)	0,89	32
Практические занятия (ПЗ)	0,44	16
Самостоятельная работа (СР):	**2,67**	**96**
Самостоятельное изучение разделов дисциплины	2,67	96
Вид контроля:	**Экзамен**	
Экзамен	**1**	**36**
Контактная работа – промежуточная аттестация	1	0,4
Подготовка к экзамену		35,6

Виды учебной работы	**ЗЕ**	Астр. ч.
Общая трудоемкость дисциплины по учебному плану	**5**	**135**
Контактная работа (КР):	**1,33**	**36**
Лекции (Лек)	0,89	24
Практические занятия (ПЗ)	0,44	12
Самостоятельная работа (СР):	**2,67**	**72**
Самостоятельное изучение разделов дисциплины	2,67	72
Вид контроля:	**Экзамен**	
Экзамен	**1**	**27**
Контактная работа – промежуточная аттестация	1	0,3
Подготовка к экзамену		26,7

4. СОДЕРЖАНИЕ ДИСЦИПЛИНЫ.

Курс «Философии» состоит из двух частей – «История философии» и «Философия: основные проблемы».

4.1. Разделы дисциплины и виды занятий

№ п/п	Раздел дисциплины	Часов				
		Всего часов	Лек-ции	Практ. занятия	Самост работа	Экза-мен
1	История философии	94	18	10	66	
1.1	Введение. Философия, ее происхождение и роль в обществе	12	2	2	8	
1.2	Раздел 1. Основные философс-кие школы					
1.2.1	Античная философия	14	2	2	10	

1.2.2	Основные проблемы средневековой философии и эпохи Возрождения	10	2	-	8	
1.2.3	Философия Нового времени. Идеология Просвещения	12	2	2	8	
1.2.4	Немецкая классическая философия	12	2	2	8	
1.2.5	Русская философия	10	2	-	8	
1.2.6	Основы марксистской философии	10	2	-	8	
1.2.7	Основные направления современной философии	14	4	2	8	
2	Философия: основные проблемы	50	14	6	30	
2.1	Раздел 2. Философские концепции бытия и познания	14	4	2	8	
2.2	Раздел 3. Проблемы человека в философии	14	4	2	8	
2.3	Раздел 4. Философия истории и общества	14	4	2	8	
2.4	Раздел 5. Философские проблемы химии и химической технологии	8	2	-	6	
	Подготовка к экзаменам	36				36
	Всего часов	180	32	16	96	36

4.2 Содержание разделов дисциплины

1. ИСТОРИЯ ФИЛОСОФИИ Введение. Философия, ее происхождение и роль в обществе.

Возникновение философии в древних цивилизациях: Индии, Китае, Греции в VI веке до н. э. Мифология и зачатки научного знания как предпосылки философии. Социальные условия возникновения философии.

Философия как особая форма общественного сознания. Философия и другие формы общественного сознания: политика, право, мораль, религия, искусство. Философия и философские дисциплины (логика, этика, эстетика, философия права и т.д.).

Объекты и предмет философии. Изменение предмета философии в различные исторические эпохи. Философия и идеология. Философия как рационально оформленная система взглядов человека на мир, на себя и на свое место в мире.

Роль философии в формировании теоретического мировоззрения. Методологическая функция философии. Философия и ценности. Связь историко-философских концепций с современными проблемами межкультурного взаимодействия.

Раздел 1. Основные философские школы.

1.1. Античная философия (досократики, софисты, Сократ, Демокрит, Платон, Аристотель, эллинистически-римская философия)

Поиски первоначал бытия в греческой натурфилософии. Проблема единого и многого. Милетская школа. Пифагор и философия числа. Элейская школа Ксенофана и Парменида. Тождество бытия и мышления. Аргументы Зенона против движения.

Софисты и Сократ. Философия как образ жизни.
Атомы и пустота как первоначала бытия у Демокрита. Значение Демокрита в развитии древнегреческого и последующего материализма.
Учение Платона о бестелесных «видах» («идеях») как учение объективного идеализма. «Бытие» («идеи»), «небытие» («материя») и мир чувственных вещей. Дуализм души и тела. Учение Платона о знании. Учение о государстве и о воспитании.
Учение Аристотеля о четырех причинах (началах). Натурфилософия Аристотеля, его физика и космология. Логика Аристотеля. Учение об обществе и государстве. Психология и этика Аристотеля.
Эллинистическая философия. Эпикуреизм, стоицизм, скептицизм как итог всей истории античной философии.

1. 2. Основные проблемы средневековой философии и эпохи Возрождения.

Возникновение христианства, его влияние на общество и философию. Истоки христианской философии. Основные этапы развития средневековой философии: патристика и схоластика.
Патристика. Креационизм (идея творения) – основа патристической онтологии. Философия Августина. Проблема соотношения знания и веры. Учение Августина о личности.
Схоластика. Философия Фомы Аквинского – попытка приспособить философию Аристотеля к учению католической церкви. Учение о гармонии разума и веры.
«Естественная теология» Фомы Аквинского и его «доказательства» бытия Бога.
Борьба номинализма и реализма: Ансельм Кентерберийский, Пьер Абеляр, Фома Аквинский, Иоанн Дунс Скот, Уильям Оккам.
Философия гуманизма. Натурфилософия и диалектика Возрождения (Николай Кузанский, Пико делла Мирандола, Эразм Роттердамский, Мишель Монтень, Джордано Бруно). Социально-политические учения (Никколо Макиавелли, Томас Мор, Томмазо Кампанелла).

1.3. Философия Нового времени (XVII – XVIII вв.) Идеология Просвещения

Эмпиризм и рационализм – основные направления философии Нового времени. Ф. Бэкон – основоположник эмпиризма. Роль методологии в научном познании. Разработка индуктивного метода. Учение о призраках ума. Классификация наук. Социально- политические идеи. Р. Декарт – основоположник рационализма Нового времени. Учение о методе. Дуализм Декарта – учение о двух субстанциях.
Линия эмпиризма (Т. Гоббс, Дж. Локк, Дж. Беркли, Д. Юм). Теория общественного договора Т. Гоббса.
Дж. Локк. Учение о чувственном опыте как единственном источнике знания (сенсуализм). Критика Локком учения о врожденных идеях. Теория первичных и вторичных качеств. Социально-политические взгляды Локка.
Дж. Беркли. Критика понятия субстанции. Утверждение о субъективности первичных качеств. Вещи как «комплексы ощущений».
Давид Юм – основоположник принципов новоевропейского скептицизма. Критика Юмом понятия объективной причинности.
Линия рационализма (Б. Спиноза, Г. Лейбниц). Учение Спинозы о субстанции, монизм и пантеизм; учение о человеке, свободе и необходимости. Учение о монадах Г. Лейбница. Идеализм и априоризм теории познания Лейбница.
Философия эпохи Просвещения. Основные представители французского материализма XVIII века: Ж. Ламетри, Д. Дидро, К. Гельвеций, П. Гольбах. Основные черты французского материализма. Социально-политические идеи мыслителей эпохи Просвещения.

1.4. Немецкая классическая философия

Немецкая классическая философия (Кант, Фихте, Шеллинг, Гегель) – общая

характеристика.

И. Кант. Докритический и критический периоды в творчестве Канта. «Критика чистого разума» – учение о возможностях человеческого разума. «Коперниканский переворот» в философии. Учение Канта о «вещах в себе» и «явлениях». Познавательные способности человека: чувственность, рассудок и разум. «Критика практического разума»

– учение Канта о нравственности; кантовский категорическом императив. «Критика способности суждения» как попытка преодолеть разрыв между миром сущего и миром должного. Кант и телеология. Учение Канта о прекрасном, вкусе, гении.

Философия Фихте. Особенности философии Шеллинга.

Г. Гегель. Объективный идеализм и диалектика. Учение о саморазвитии абсолютной идеи. Основные черты гегелевской диалектики. Законы и категории диалектики. Учение об историческом прогрессе, государстве, праве и свободе.

Антропологический материализм Л. Фейербаха.

1.5. Русская философия XIX – XX вв.

Западники и славянофилы. Спор о путях развития России и его современное наполнение. Материализм русских революционных демократов и их борьба против идеализма (Белинский, Герцен, Огарев, Чернышевский, Добролюбов, Писарев).

Историософия Константина Леонтьева.

Вл. Соловьев. Мистико-максималистская проповедь «теургического делания», призванного к «избавлению» материального мира от разрушительного воздействия времени и пространства, преобразованию его в «нетленный» космос красоты. Теократическая утопия. Философская доктрина «всеединства» и религиозно-поэтическое учение о Софии.

Бердяев Н.А. – представитель персонализма и экзистенциализма. Учение о свободе. Творчество, преодолевающее отчуждение и внеположенность объектов человеку. Личность как средоточие всех душевных и духовных способностей человека, его «внутренний экзистенциальный центр». Конфликт между личностью и объективацией – главное содержание учения Бердяева о человеке и обществе.

«Конкретная метафизика» П. А. Флоренского.

Русский философский космизм конца XIX – начала XX веков (Н. Федоров, Вл. Соловьев, К. Циолковский, П. Флоренский, А. Чижевский, В. Вернадский и др.).

Социокультурные особенности и традиции русского народа.

1.6. Основы марксистской философии

Учение Маркса об отчуждении. Отчуждение родовой сущности человека. Отчуждение от собственности на средства производства, отчуждение от организации труда, в процессе труда, в распределении, обмене (таварный фетешизм). Отчуждение не только рабочего, но и собственника средств производства. Самоотчужденность. Отчужденность социальных институтов. Преодоление отчуждения.

Сущность материалистического понимания истории: определяющая роль производственных отношений. Закон возрастания роли народных масс в историческом процессе. Понятие общественно-экономической формации. Базис и надстройка. Теория классовой борьбы. Марксизм и современность.

Концепция человека и личности в марксизме.

1.7. Основные направления современной философии

Позитивизм и неопозитивизм. Актуальные философско-методологические проблемы: роль знаково-символических средств научного мышления, отношение

теоретического аппарата и эмпирического базиса науки, природа и функция математизации и формализации знания.
Постпозитивизм. Понятие «критический рационализм». Фальсификационизм и антикумулятивизм Поппера. Принцип «фаллибилизма». Способ выдвижения гипотез. Метод проб и ошибок. Концепция научных революций Куна. Понятие научного сообщества и научной парадигмы. Понимание истины у Куна.

Герменевтика. Основные проблемы: герменевтический круг, традиция, авторитет, языковость и др. Герменевтика как методологическая основа гуманитарного знания.
Иррационалистическая философия. А. Шопенгауэр. Учение о воле.
Ф. Ницше и философия жизни. Экзистенциализм. Основные экзистенциалы: экзистенция, присутствие, время, страх, свобода, заброшенность, пограничная ситуация.
Фрейдизм и неофрейдизм. Постмодернизм.

2. ФИЛОСОФИЯ: ОСНОВНЫЕ ПРОБЛЕМЫ

Раздел 2. Философские концепции бытия и познания

Онтология и ее предмет. Бытие и небытие как фундаментальные категории онтологии. Проблема бытия в истории философии.
Проблема материи и субстанции в философии. Бытие, материя, природа: различие и связь. Понятия материального и идеального. Понятие материи в современной науке и философии. Основные философские направления: материализм и идеализм. Монистические, дуалистические и плюралистические концепции бытия.
Научные, религиозные и философские картины мира. «Вторая», искусственная природа. Экологическая философия. Биоэтика. Принцип глобального эволюционизма в современной научной картине мира.
Структурная и динамическая организация бытия. Движение и развитие. Формы движения материи. Диалектика как философская концепция развития. Детерминизм и индетерминизм. Законы динамические и статистические. Вероятностная картина мира. Виртуальная реальность и ее особенности.
Концепции пространства и времени в истории философии и науки.
Эволюция понятий «дух», «душа», «сознание». Проблемы духа и материи. Проблема происхождения сознания. Роль труда в происхождении сознания. Идеалистические и материалистические концепции сознания. Сознание и мозг. Психофизическая проблема. Сознательное и бессознательное. Сознание и язык. Сознание и самосознание. Сознание и кибернетика. Компьютер и человек. Формализованные языки, машинные языки.
Предмет гносеологии. Концепции гносеологии в истории философии: сенсуализм, рационализм, скептицизм, агностицизм, концепция врожденных идей, априоризм. Субъект и объект познания. Познание, творчество, практика. Вера и знание. Диалектика познания: чувственное и рациональное. Интуиция и творчество. Понимание и объяснение.
Проблема истины. Основные теории истины. Классическая теория истины и ее альтернативы (конвенционализм, когерентная, корреспондентская, «экономии мышления», религиозные концепции, прагматическая, марксистская). Типология критериев истины.

Раздел 3. Проблемы человека в философии

Человек как предмет философского анализа в истории философии. Происхождение человека: природные и социальные условия антропосоциогенеза. Человек, общество, культура. Человек и природа. Биологическое и социальное в

человеке. Биологизаторство и социологизаторство. Биология человека в эпоху НТР. Человек в информационной цивилизации.
Человек в системе социальных связей. Сущность человека. Представление о совершенном человеке в различных культурах. Индивид, индивидуальность, личность.
Смысл жизни и предназначение человека. Жизнь, смерть, бессмертие. Насилие и ненасилие. Движение ненасилия, его судьба и роль в современной жизни. Цели и ценности. Свобода воли и ответственность личности. Нравственные, религиозные, эстетические ценности. Свобода совести. Мораль, справедливость, право.
Современная философская антропология. Интеграция знаний о человеке.
Иррационалистическая трактовка человека. Человек в философии постмодернизма.

Раздел 4. Философия истории и общества

Человек в системе социальных связей. Человек и исторический процесс. Личность и массы, свобода и необходимость.
Философия истории: формационная и цивилизационная концепции исторического развития. Прогрессистские и циклические модели развития. Современная идеология прогресса. Глобальные проблемы современности. Концепция устойчивого развития и сценарии будущего. «Ловушки» прогресса. Технологический детерминизм. Теория информационного роста (А.Тоффлер, Э. Масуда, М. Мак-Люэн). Идея «конца истории» и ее критика.
Природа и общество, различие и связь. Общество и его структура. Социальная, политическая и духовная сферы общества. Концепции государства в истории философской мысли. Политика и власть. Сущность, типы и формы государства. Гражданское общество и правовое государство. Современная олигархия. Государство и партии. Политические режимы и права личности. Современный фашизм. Либерализм, демократия, правовое государство.

Раздел 5. Философские проблемы химии и химической технологии

Научное и вненаучное знание. Критерии научности. Структура научного знания, его методы и формы. Рост научного знания. Научные революции и смена типов рациональности. Наука в современном мире. Этика науки и ответственность ученого.
Проблема соотношения науки и техники. Социальные последствия научно-технического прогресса. Сциентизм и антисциентизм. Этические и экологические императивы развития науки и техники.
Место химии в системе естественных наук. Основная проблема химии как науки и производства. Эволюция основной проблемы химии и способов ее решения. Специфика химизма.
Эволюция, цели и задачи химической технологии. Специфика химико-технологического знания: фундаментальное и прикладное, эмпирическое и теоретическое.

5. СООТВЕТСТВИЕ СОДЕРЖАНИЯ ТРЕБОВАНИЯМ К РЕЗУЛЬТАТАМ ОСВОЕНИЯ ДИСЦИПЛИНЫ

№	В результате освоения дисциплины студент должен:	Раз-дел 1	Раз-дел 2	Раз-дел 3	Раз-дел 4	Раз-дел 5
	Знать					
1.	основное содержание главных философских школ и направлений, представителей этих школ, связь и различие их философских идей	+	+	+	+	+

2	связь историко-философских концепций с современными проблемами индивидуальной и общественной жизни;	+	+	+	+	+
	Уметь					
3	понимать и анализировать мировоззренческие, социальные и индивидуальные проблемы современной жизни		+	+	+	+
4	грамотно вести дискуссию, анализировать особенности межкультурного взаимодействия, обусловленные различием этических, религиозных и ценностных систем, опираясь на наработанный в истории философии материал	+			+	+
5	применять полученные философские знания к решению профессиональных задач				+	+
	Владеть					
6	представлениями о философии как науке и системе ценностей, ее месте в системе гуманитарного знания, а также основами философского мышления	+	+	+	+	+
7	категориальным аппаратом изучаемой дисциплины		+	+	+	+
8	философскими методами анализа различных проблем,			+	+	+
9	навыками философской культуры для выработки системного, целостного взгляда на действительность и место химии и химической технологии в целостной картине мира		+	+	+	+
	Общекультурными компетенциями (ОК)					
10	способностью использовать основы философских знаний для формирования мировоззренческой позиции (ОК-1).					
11	способностью использовать основы правовых знаний в различных сферах деятельности (ОК-4).					

6. ПРАКТИЧЕСКИЕ ЗАНЯТИЯ

Предусмотрены практические занятия обучающегося в бакалавриате во 2 семестре в объеме 16 акад. ч.

№ п/п	№ раздела дисциплины	Темы практических занятий	Часы
1	1.1	Философия, ее происхождение и роль в обществе	2
2	1.2.1	Античная философия	2
3	1.2.3	Философия Нового времени. Эпоха Просвещения.	2
4	1.2.4	Немецкая классическая философия	2
5	1.2.7	Основные направления современной философии	2
6	2.1	Философские концепции бытия и познания	2
7	2.2	Проблемы человека в философии	2

8	2.3	Философия истории и общества	2

7. САМОСТОЯТЕЛЬНАЯ РАБОТА

Рабочей программой дисциплины «Философия» предусмотрена самостоятельная работа студента в объеме 96 часов. Самостоятельная работа проводится с целью углубления знаний по дисциплине и предусматривает:

- регулярную проработку пройденного на лекциях и подготовку к практическим занятиям и выполнению контрольных, домашних работ и тестовых заданий по разделам дисциплины;
- ознакомление и проработку рекомендованной литературы и работу с электронно- библиотечными системами;
- участие в олимпиаде по философии и студенческой конференции;
- написание рефератов и эссе;
- подготовку к сдаче экзамена по дисциплине.

Планирование времени на самостоятельную работу, необходимого на изучение дисциплины, студентам лучше всего осуществлять на весь период изучения, предусматривая при этом регулярное повторение пройденного материала. Материал, законспектированный на лекциях, необходимо регулярно дополнять сведениями из литературных источников, представленных в рабочей программе. При работе с указанными источниками рекомендуется составлять краткий конспект материала, с обязательным фиксированием библиографических данных источника.

8. ПРИМЕРЫ ОЦЕНОЧНЫХ СРЕДСТВ ДЛЯ КОНТРОЛЯ ОСВОЕНИЯ ДИСЦИПЛИНЫ

8.1. Примерная тематика реферативно-аналитической работы. Реферат оценивается в 20 баллов

1. Философия и мифология: связь и различие.
2. Понятие мировоззрения. Структура мировоззрения.
3. Социально-политическая жизнь в Древней Греции и ее влияние на философию.
4. Решены ли парадоксы Зенона?
5. Атомистическая теория Левкиппа и Демокрита и современный атомизм.
6. Сократ и мы. Уроки философии Сократа.
7. Платон о смысле любви. Диалог «Пир».
8. Физика Аристотеля и современная физика.
9. Эпикурейский идеал добродетельной и счастливой жизни.
10. Университеты и образование в Средние века.
11. Модель человека в христианской философии.
12. Натурфилософия Возрождения. Пантеизм.
13. Алхимия в контексте средневековой культуры.
14. Н. Макиавелли. Трактат «Государь».
15. Научная революция XVII века и ее особенности.
16. Галилео Галилей как ученый и философ.
17. От алхимии – к научной химии. Творчество Роберта Бойля.
18. Учение Д. Локка о первичных и вторичных качествах в свете современной химии.
19. Вольтер и свободомыслие в эпоху Просвещения.

20. Руссо и Робеспьер. Руссо о «ловушках» демократии.
21. Жизнь и творчество Иммануила Канта.
22. «Категорический императив» И. Канта и его современное значение.
23. Н.А. Бердяев об особенностях русского национального характера.
24. Модель истории в философии Н.Я. Данилевского. Россия и Европа.
25. Русский космизм и концепция устойчивого развития современного общества.
26. Философские идеи ранних работ К. Маркса и Ф. Энгельса.
27. А. Шопенгауэр. Жизнь между страданием и скукой.
28. Ф. Ницше о человеке и сверхчеловеке. Критика морали и христианства.
29. З. Фрейд: сознание, бессознательное и поведение человека.
30. Учение о свободе в философии Ж.-П. Сартра.
31. Философский смысл романа «Чужой» и повести «Падение» А. Камю.
32. Принцип верификации и его роль в науке и философии.
33. Парадигмы Т. Куна и логика развития химии.
34. Мировоззренческий смысл понятий бытия и небытия.
35. Современная физика о видах материи и их взаимосвязи.
36. Является ли вакуум материей?
37. Виртуальная реальность – реальность ли?
38. Проблема реальности различных форм пространства и времени. Можно ли говорить о химическом времени?
39. Хаос и космос. Термодинамика неравновесных систем И. Пригожина. Проблема самоорганизации.
40. Проблемы духовной жизни современной молодежи.
41. Проблема создания искусственного интеллекта.
42. Классическая концепция истины и ее современные варианты.
43. Модель будущего человека в антиутопиях Замятина, Хаксли, Оруэлла.
44. Современная музыка и ее влияние на духовную жизнь молодежи.
45. Психоделическая революция. Проблема наркотиков в современном мире.
46. Ж.-П. Сартр: онтология свободы и ответственности.
47. Проблема свободы и смысла жизни в эссе А. Камю «Миф о Сизифе».
48. Смысл жизни, смерть и бессмертие.
49. Феномен «массового человека» в работе Х. Ортеги-и-Гассета «Восстание масс».
50. Феномен «одномерного человека» в одноименной работе Г. Маркузе.
51. Геополитическая философия Л.Н. Гумилева.
52. Особенности информационной цивилизации.
53. Работа Ф. Фукуямы «Конец истории» – наука или провокация?

8.2. Примеры контрольных вопросов для текущего контроля освоения дисциплины

Для текущего контроля предусмотрено 3 контрольные работы. 1 и 2 контрольная точка – тестовое задание. Контрольная работа оценивается 10 баллами: каждый правильный ответ на тестовое задание – 1 балл. 3 контрольная точка – написание контрольной работы по модулю 3. Контрольная работа по модулю 3 оценивается от 0 до 20 баллов. Максимальная оценка за контрольные работы составляет 40 баллов.

Раздел 1. Примеры вопросов к контрольной работе № 1. Максимальная оценка – 10 баллов. Контрольная работа содержит 10 вопросов, по 1 баллу за вопрос.

Вариант 1.

1. Какое из следующих положений точнее выражает сущность мировоззрения?

а) совокупность естественнонаучных и гуманитарных знаний;
б) научная картина мира;
в) общее понимание мира и смысла человеческой жизни

2. Родиной термина «философия» является …

а) Древняя Индия б) Древний Китай в) Древняя Греция г) Древний Рим

3. Кто из философов первым употребил термин «философия»?

а) Сократ б) Пифагор в) Гераклит г) Платон

4. Мудрецы говорили, что небо, земля, Боги и люди поддерживаемы порядком, и именно поэтому все это они называли космосом. О каких мудрецах здесь идет речь?

а) пифагорейцы;
б) элеаты;
в) атомисты.

5. «Морская вода - чистейшая и грязнейшая: рыбам она питательна и спасительна, людям же она не пригодна для питья и пагубна». Кому из античных философов принадлежит это высказывание?

а) Платону;
б) Гераклиту;
в) Пармениду.

6. Кто из перечисленных философов не принадлежал к Милетской школе?

а) Фалес
б) Гераклит
в) Анаксимандр
г) Анаксимен

7. Какому философу античности принадлежит следующее высказывание: «Одно и то же есть мысль и то, о чем мысль существует. Ибо ведь без бытия, в котором ее выраженье, мысли тебе не найти»?

а) Гераклиту; б) Фалесу;
в) Пармениду.

8. Известный американский физик, лауреат Нобелевской премии Ричард Фейнман, имея в виду греческую философию, писал: «Если бы в результате какой-то мировой катастрофы все накопленные научные знания оказались бы уничтоженными и к грядущим поколениям …перешла бы только одна фраза, то какое утверждение, составленное из наименьшего количества слов, принесло бы наибольшую информацию?» Какое суждение древних имел в виду Фейнман?

а) Познай самого себя б) Вода есть наилучшее
в) Все тела состоят из атомов
г) Число есть самое мудрое из вещей

9. Вычеркните лишнее имя…

а) Фалес
б)Анаксимандр
в) Гераклит
г) Анаксимен

10. Кто автор определения «человек – политическое животное»?

а) Сократ б)
Платон
в) Аристотель г)
Эпикур

Вариант 2.

1. «Познай самого себя». Какой философ сделал это девизом своей школы?

а) Фалес б)
Сократ
в) Пифагор
г) Аристотель2

2. Кто из названных философов впервые ставит проблему человека в центр интересов?

а) Фалес
б) Гераклит
в) Сократ г)
Платон

3. Кому принадлежит идея познания как припоминания (анамнесис)?

а) Демокриту
б) Гераклиту в)
Пифагору г)
Платону

4. Античный философ, создавший логику как науку…

а) Платон б)
Сократ
в) Парменид г)
Аристотель

5. Христианское понимание смысла жизни заключается в…

а) материальном обогащении
б) спасении
в) преобразовании мира г)
накоплении знаний

6. IX – XIV вв. средневековой европейской философии называют этапом…

а) апологетики
б) схоластики в)
патристики г)
софистики

7. В основе философии Дж. Бруно лежит…

а) натурализм б)
гедонизм в)
пантеизм г)
деизм

8. Автор работы «Государь»…

а) Томас Мор
б) Эразм Роттердамский в)
Никколо Макиавелли г)
Томмазо Кампанелла

9. Автор знаменитой «Исповеди», великий христианский мыслитель…

а) Иоанн Росцеллин б)
Аврелий Августин в)
Фома Аквинский г)
Уильям Оккам

10. Идейное течение, появившееся в эпоху Возрождения, называется…

а) персонализмом б)
космизмом
в) гуманизмом
г) утилитаризмом

Вариант 3

1. Философские течения, оформившиеся в Новое время, называются…

а) материализм – идеализм б)
диалектика – метафизика в)
эмпиризм – рационализм

2. Кому из философов Нового времени принадлежит изречение «Мыслю, следовательно, существую»?

а) Ф.Бэкону б) Д.
Локку в) Р.
Декарту г) Д.
Беркли

3. Демокрит считал, что «мнимы боль, горький вкус, жара, холод, цвет, истинны лишь атомы и пустота». Какую теорию Локка предвосхитил Демокрит своим знаменитым высказыванием?

а) теорию познания
б) теорию первичных и вторичных качеств; в)
теорию врожденных идей.

4. «Нет ничего в разуме, чего первоначально не было бы в чувствах». Принципом какой философской позиции является это высказывание Дж. Локка?

а) рационализма; б)
сенсуализма; в)
материализма

5. Автором работы «Левиафан» является…

а) Ф. Бэкон б) Б.
Спиноза в) Т.
Гоббс
г) Дж Беркли

6. Кому принадлежит высказывание «Не плакать, не смеяться, не негодовать, а понимать»?

а) Т. Гоббсу б)
Дж. Беркли в) Б.
Спинозе

7. Автор «Трактата о началах человеческого знания»…

а) Т. Гоббс б) Р.
Декарт
в) Дж. Беркли г)
Д. Юм

8. Договорная теория происхождения государства разработана…

а) Сократом, Платоном, Аристотелем б)

Дидро, Гельвецием, Гольбахом
в) Гоббсом, Локком, Руссо
г) Марксом, Энгельсом, Лениным

9. В качестве подлинно научного метода познания Ф. Бэкон утверждает …

а) дедукцию б)
обобщение в)
индукцию

10. Заблуждения человеческого ума Ф. Бэкон назвал…

а) эйдосами б)
идолами
в) феноменами

Разделы 2-3. Примеры вопросов к контрольной работе № 2. Максимальная оценка – 10 баллов. Контрольная работа содержит 10 вопросов, по 1 баллу за вопрос.

Вариант 1

Понятия бытия и небытия впервые появляются в философии …
Гераклита Парменида
Платона
Материалистами были…
Платон
ДемокритГегель Маркс
Идеалистами были…
Спиноза Платон
Беркли
Фома Аквинский
С позиций марксистской философии материя есть…
субстанция природы все, что нас
окружает комплекс ощущений
объективная реальность, данная в ощущениях
Что из перечисленного не является материальным?
свет .
эмоции вакуум
научные законы
Что из перечисленного не является атрибутом материи?
пространственная протяженность
движение
несотворимость и неуничтожимость мышление
Какое суждение верно?
движение абсолютно, а покой относителен
движение и покой и абсолютны, и относительны в зависимости от системы отсчета
покой есть частный случай движения
Развитие – это…..

всякое изменение регресс
прогрессивное изменение направленное,
необратимое изменение
Три основных закона диалектики сформулировал…
Гераклит Кант Гегель

Маркс
С точки зрения Ньютона время – это…..
вечность
форма чувственного созерцания
абсолютная, не зависящая материи длительность форма бытия
движущейся материи

Вариант 2

Какой из этих атрибутов является атрибутом сознания…
пространственная протяженность масса
мышление неуничтожимость
Сознание считается материальным в концепциях:
вульгарного материализма
марксизма идеализма
Кто сделал бессознательное предметом анализа:
Кант Ницше Фрейд
Сомнение в возможности человека получить истинные знания высказывали…
идеалисты скептики
агностики
Какую позицию выражает гносеологический материализм?
мышление тождественно бытию познание есть
самопознание духа познание есть отражение бытия
(материи)
Отражение какого-либо одного свойства предмета есть…
восприятие понятие
ощущение
К какому виду относится умозаключение, в котором степень общности посылок больше степени общности вывода:
индуктивное дедуктивное
традуктивное
Корреспондентская теория истины утверждает, что истина – это…… согласие по поводу знания
вера
знание, соответствующее реальности знание,
приносящее практическую пользу
Какой концепции истины отвечает высказывание Платона: «…тот, кто говорит о вещах в соответствии с тем, каковы они есть, говорит истину, тот же, кто говорит о них иначе, - лжет…»:
классической прагматической
конвенционалистской
Что из перечисленного не является формой научного знания…. эмпирические факты
законы
гипотезы и теории обыденный
опыт

Разделы 4-5. Примеры вопросов к контрольной работе № 3. Максимальная оценка – 20 баллов. Контрольная работа содержит 4 вопроса, по 5 баллов за вопрос.

1. Аристотель писал, что человек – это политическое животное.

Исчерпывается ли сущность человека таким определением?

2. Разделены ли по времени антропогенез и социогенез?

3. Ницше писал, что человек произошел от больной обезъяны. Что имел в виду Ницше?

4. Как назвал современного человека Герберт Маркузе в одноименном трактате? Что он имел в виду?

5. Что означает феномен «массового человека» в современной философии и культуре?

6. Итальянский врач Чезаре Ломброзо считал, что преступники обладают врожденными анатомо-физиологическими предопределенностями. О каких предопределенностях

будущих преступников писал Ломброзо и какую концепцию в трактовке человека он представлял?

7. Основоположник теории утилитаризма в этике Иеремия Бентам считал, что фундаментальный вопрос нравственности прост: приносит ли мне какой-то поступок удовольствие. Прокомментируйте это мнение.

8. Согласно распространенной трактовке утилитаризма, лучше быть счастливой свиньей, чем несчастливым философом. Вызывает у вас такая мысль протест? Если – да, то почему?

9. А. Эйнштейн писал: «Только нравственность в наших поступках придает красоту и достоинство нашей жизни». Какой этической концепции соответствует такая позиция?

10. Означает ли факт частого нарушения правил и канонов этики, что эти правила не являются истинными?

11. Как вы понимаете афоризм Пифагора: «Не гоняйся за счастьем, оно всегда в тебе самом»?

12. Способность человека думать о своей смерти – это признак малодушия или смелости?

13. Что такое аксиология?

14. Каковы представления о ценностях в античности? В христианстве?

15. Каков вклад Канта в учение о ценностях?

16. Русский религиозный философ, священник Павел Флоренский писал: «Лицо меняется, лик – нет». Как вы понимаете это высказывание?

17. Как вы понимаете слова Ж.- П. Сартра «Человек есть проект самого себя»?

18. Есть ли основания считать, что появление человека неразрывно связано с развитием жизни на Земле?

19. Что означает выражение «личностью не рождаются, личностью становятся»?

20. Когда возникла философская антропология как самостоятельная отрасль знания? Назовите основоположников философской антропологии.

21. Назовите основные видовые признаки человека. Меняются ли они в ходе эволюции?

22. Какие еще факторы, кроме труда, имели важнейшее значение в становлении человека и общества?

23. Какие концепции в философии и науке являются характерными для биологизаторства и социологизаторства?

24. Что означает принцип свободы совести? Как он представлен в Конституции Российской Федерации?

25. В чем отличие природы и общества? Назовите основные отличительные признаки.

26. Возможна ли наука об обществе?

27. Как соотносятся друг с другом человек и общество?

28. Чем отличаются всеобщая история человечества и философия истории?
29. Какую концепцию истории выразил греческий драматург Софокл: «Нынче горе, завтра счастье – как Медведицы небесной круговорота извечный ход»?
30. Почему немецкий культуролог Оствальд Шпенглер назвал западно-европейскую культуру фаустовской?
31. Какая идея объединяет культурологическую концепцию истории О. Шпенглера и цивилизационную концепцию А. Тойнби?
32. Гегель внес в формулу прогресса свободу. Как понимал свободу Гегель?
33. Одна из работ социолога Питирима Сорокина называется «Социологический прогресс и принцип счастья». Можно ли счастье вносить в формулу прогресса?
34. Назовите основные признаки информационного общества?
35. Какие проблемы современности являются глобальными?
36. Каковы основные признаки государства?
37. В чем отличие понятий «государство» и «гражданское общество»?
38. Можно ли устранить государство? И если нет – обязаны ли мы ему подчиняться?
39. Возможно ли гражданское общество без правового государства?
40. Что такое толерантность? Вы считаете себя толерантным человеком? Это природное качество или его можно воспитать?
41. Может ли либеральная демократия выжить в современном мире?
42. Каковы особенности политики в информационном обществе?
43. Охарактеризуйте теорию круговорота локальных, замкнутых цивилизаций английского историка Арнольда Тойнби. Чем она отличается от других теорий исторического круговорота?
43. Разделял ли прогрессистскую трактовку истории немецкий философ Карл Ясперс? В чем он видит смысл и назначение истории?
44. Какие ловушки и проблемы подстерегают нас в информационном обществе?
45. Можно ли определить политику как форму взаимодействия между теми, кто управляет, и теми, кем управляют?
46. Французский социалист, теоретик анархизма П.Ж. Прудон считал, что причинами насилия и социального хаоса являются не индивиды и не группы индивидов, а само государство. Были ли у него основания так считать?
47. Как соотносятся власть и нравственность? Можно ли говорить об их взаимодействии?
48. Назовите основные признаки демократии. Развитая юридическая система является сама по себе признаком демократии?
49. Охарактеризуйте особенности связи политики и экономики в современном обществе.

8.3. Вопросы для итогового контроля освоения дисциплины (Экзамен, 2 семестр)

Экзаменационный билет содержит 2 вопроса по всей учебной программе дисциплины, максимальная оценка за один вопрос 20 баллов. Таким образом, ответы на вопросы экзамена оцениваются из максимальной оценки 40 баллов.

1. Происхождение философии. Источники философии и понятие

предфилософии.

2. Предмет философии, его специфика. Основные вопросы философии.
3. Понятие мировоззрения и его структура. Соотношение философии и мировоззрения.
4. Философия и: наука, политика, искусство, религия.
5. Античная философия: милетская школа, Гераклит.
6. Античная философия: элеаты (Парменид, Зенон).
7. Античная философия: Пифагор и его школа.
8. Античная атомистика, ее значение для науки.
9. Философия софистов. Сократ.
10. Объективный идеализм Платона.
11. Философия Аристотеля.
12. Эллинистически-римская философия.
13. Основные этапы и проблемы философии Средних веков.
14. Основные проблемы философии эпохи Возрождения.
15. Эмпиризм и рационализм в философии Нового времени: Ф. Бэкон и Р. Декарт. 16.. Учение о субстанции: Декарт, Спиноза.
17.Сенсуализм Дж. Локка.
18.. Субъективный идеализм Дж. Беркли и Д. Юма.
19. Социально-политическая философия Нового времени. Концепции государства, права, демократии.
20. Г.-В. Лейбниц и идеология Просвещения.
21. Проблемы гносеологии, этики и эстетики в философии И. Канта. Диалектика Канта.
22. Философия И.Г. Фихте.
23. Натурфилософия Шеллинга.
24. Система и метод в философии Гегеля.
25. Антропологический материализм Л. Фейербаха.
26. Спор западников и славянофилов и его историческое значение.
27. Русский религиозный идеализм. В.С. Соловьев.
28. Русский космизм.
29. Принципы марксистской философии.
30. Иррационалистические школы в философии конца XIX– начала XX вв.
31. Экзистенциализм.
32. Фрейдизм и неофрейдизм.
33. Позитивизм и его эволюция.
34. Основные проблемы философии постмодернизма.
35. Религиозная философия XX века.
36. Философский смысл проблемы бытия. Бытие и небытие.
37. Понятие субстанции и материи в современной науке и философии.
38. Основные философские направления: материализм и идеализм. 39.Взаимосвязь материи и движения. Движение и покой.
40. Формы движения материи и их взаимосвязь.
41. Движение и развитие. Диалектика как теория развития.
42. Детерминизм и индетерминизм в философии и науке. Вероятностная картина мира. 43.. Концепции пространства и времени в истории философии и науки.
44. Принцип глобального эволюционизма в современной научной картине мира.
45. Социальные и культурные основания формирования сознания. Роль труда в происхождении сознания.

46. Сознание и язык.
Функции языка в обществе. 47
Материальное и идеальное.
Мозг и сознание.
48. Структура сознания. Сознание и бессознательное.
49. Сознание и самосознание. Образ «Я».
50. Проблема познания в истории философии: скептицизм, агностицизм, сенсуализм, рационализм.
51. Структура познания: диалектика чувственного и рационального. Эмпирическое и теоретическое
52. Основные концепции истины. Диалектика истины.
53. Структура научного знания; его методы и формы. Критерии научности.
54. Философские проблемы антропосоциогенеза.
55. Человек как предмет философского анализа в истории философии.
56. Проблема биологического и социального в человеке. Современная социобиология.
57. Человек, индивид, личность. Свобода и ответственность личности.
58. Место и роль эстетических, нравственных и религиозных ценностей в жизни человека.
59. Смысл жизни. Жизнь, смерть, бессмертие.
60. Природа и общество. Географический детерминизм, его истоки и эволюция.
61. Необходимость и свобода в историческом процессе. Роль личности в истории.
62. Циклические концепции исторического процесса (О. Шпенглер, Н. Я. Данилевский, А. Тойнби, Л. Н. Гумилев и др.).
63. Прогрессистская модель развития общества. Критерии и формулы прогресса.
64. Марксистская модель общества и истории.
65. Технологический детерминизм. Теория информационного общества.
66. Глобальные проблемы современности.
67. Социальная система общества. Социальные общности и группы.
68. Учение о государстве. Политика и власть. Государство и партии.
69. Гражданское общество и правовое государство.
70. Проблема толерантности в современном обществе.

Полный перечень оценочных средств приведен в виде отдельного документа, являющегося неотъемлемой частью основной образовательной программы.

8.4. Структура и примеры экзаменационных билетов

Экзаменационный билет состоит из 2 вопросов. Ответы на вопросы экзаменационного билета оцениваются из 40 баллов.

«Утверждаю» зав. кафедрой философии **Н.М. Черемных** (Подпись) (И. О. Фамилия) «__»_____20_г.	*Министерство науки и высшего образования РФ*
	Российский химико-технологический университет имени Д.И. Менделеева
	Кафедра философии
	Код и наименование направления подготовки: 18.03.02 – Энерго- и ресурсосберегающие процессы в химической технологии, нефтехимии и биотехнологии
	Наименование дисциплины: **Философия**

Билет № 1

1. Происхождение философии. Источники философии и понятие предфилософии.
2. Философский смысл проблемы бытия. Бытие и небытие.

9. УЧЕБНО-МЕТОДИЧЕСКОЕ ОБЕСПЕЧЕНИЕ ДИСЦИПЛИНЫ.

9.1. Рекомендуемая литература.

А. Основная литература

1. Алейник Р.М., Клишина С.А., Панин С.А., Черемных Н.М. Философия. Учебное пособие для студентов. М.: РХТУ им. Д.И. Менделеева, 2015. 88 с.
2. Алейник Р.М., Клишина С.А., Корпачев П.А., Панин С.А. Философия истории и общества. Учебно-методическое пособие. М.: РХТУ им. Д.И. Менделеева, 2017. 44.с.
3. Клишина С.А., Панин С.А., Корпачев П.А. Философия, её предмет и функции. Учебно- методическое пособие. М.: РХТУ им. Д.И. Менделеева, 2016. 48 с.
4. Мартиросян А.А., Панин С.А. Философские проблемы сознания и познания. Учебно- методическое пособие. М.: РХТУ им. Д.И.Менделеева, 2015. 64 с.
5. Алейник Р.М., Алиева К.М., Клишина С.А., Корпачев П.А., Мартиросян А.А., Панин С.А., Черемных Н.М. История философии. Учебное пособие для студентов. М.: РХТУ им. Д.И. Менделеева, 2018. 280 с.

Б. Дополнительная литература

1. Алиева К.М., Клишина С.А., Черемных Н.М. Философская онтология: учение о бытии. Учебно-методическое пособие. М., РХТУ им Д.И. Менделеева, 2014. 60 с.
2. Голубинцев В.О, Данцев А.А., Любченко В.С. Философия для технических вузов. Ростов н/Д., 2010. 503 с.
3. Клишина С.А. Философия науки. Наука и ценности. М.: РХТУ им. Д. И. Менделеева, 2004. 124 с.
4. Кузнецов В.И., Зайцева З.А. Химия и химическая технология. Эволюция взаимосвязей. М., 1984. 295 с.
5. Рассел Б. История западной философии. – М.: Миф, 1993. 512 с.
6. Реале Д., Антисери Д. Западная философия от истоков до наших дней: В 4 т. Т. 2. М., 1994-1997.
7. Черемных Н. М. Философские проблемы современной химии // Философия естественных наук. Гл. 5. М.: Академический проект, 2006. 560 с.
8. Черемных Н.М., Клишина С.А. История и философия химии. Учебное пособие. М.: РХТУ им. Д. И. Менделеева, 2014. 128 с

9.2. Рекомендуемые источники научной информации

Список Интернет-ресурсов:

http://www. philosophy.ru
/catalog.html;
http://filosof.historie.ru

Электронная библиотека «Гумер» — философия
http://www.gumer.info/bogoslov_Buks/Philos/index_philos.php. **Визуальный словарь, раздел «Философия»** http://vslovar.ru/fil
Для каждого слова строится его понятийное окружение, позволяющее как с первого взгляда понять смысл этого слова через определяющие термины, так и быстро перейти на определяющее слово, смысл которого требуется узнать.
Все о философии
http://www.filosofa.net
Сайт, посвященный философии, в разделах которого можно найти огромное количество нужной и интересной информации. Такие разделы, как история философии, философия стран, философия религии, философия истории, политическая философия помогут в подготовке к самым разным работам по философии.
Институт философии РАН —
http://iph.ras.ru/elib.htm
Электронная библиотека Института философии РАН, в которую вошли: 1. Издания ИФ РАН (полнотекстовые монографии и сборники, периодические издания, статьи) 2. Русская философия. 3. Новая философская энциклопедия (Интернет-версия издания: Новая философская энциклопедия: в 4 т.)
История философии. Энциклопедия
http://velikanov.ru/philosophy
Интернет-версия энциклопедии. Издание включает в себя более семисот статей, посвященных ключевым понятиям, традициям, персоналиям и текстам, определившим собою как философский канон, так и современные направления философской мысли.
Национальная философская энциклопедия
http://terme.ru
Ресурс включает в себя нескольких десятков энциклопедий, глоссариев, справочников и словарей. По ним можно осуществлять поиск интересующего понятия, термина, темы и т.д. Проект включает в себя 75 словарей, в которых можно найти более 35000 определений. Включает в себя такие разделы как: «Философские словари и энциклопедии»; «Термины по истории философии»; «Культурологические словари» и др.
Философия
http://www.fillek.ru
Сайт, посвященный философии. Охватывает огромный период зарождения и развития философии: от философии Древней Индии и Китая до наших дней. Информация группируется по разделам. В тексте электронных статей есть ссылки на источники.
Философия: студенту, аспиранту, философу
http://philosoff.ru
На страницах сайта публикуются статьи и лекции по истории и современному развитию философской науки. На страницах сайта вы найдете информацию библиотечного характера, статьи и лекции по философии, а также подборки ответов на экзаменационные вопросы для технических и гуманитарных ВУЗов, материалы для подготовки к вступительным экзаменам в аспирантуру и вопросы кандидатского минимума по философии, концептуальные подборки статей о современной и классической философии.

Философский портал
http://philosophy.ru
На портале представлено множество материалов по философии: полнотекстовые источники по онтологии и теории познания; философии языка, философии сознания,
философии науки, социальной и политической философии, философии религии и др. Кроме текстов на портале можно найти сетевые энциклопедии, справочники, словари, госстандарты, журналы и многое другое.
Online школа «Ступени»: Философия. Тесты
http://diplom-dissertacia.ru/school/index.htm
Тесты по истории философии (начиная с древневосточных школ и вплоть до философских течений начала XX века) и основному курсу философии. Предназначенные в качестве основы для проверки и самопроверки усвоения вузовского учебного курса.
Растрепанный блокнот
http://netnotes.narod.ru/texts/t9.html
Философские цитаты из нефилософских художественных произведений. **Хрестоматия по Философии**
http://gendocs.ru/v35117/белоусова_л.а._и_др._хрестоматия_по_философии Научные журналы:
«Вопросы философии» ISSN 0042-8744
«Философские науки» ISSN 0235-1188
«Философские исследования» ISSN 0869-6IIX

9.3. Средства обеспечения освоения дисциплины

Для реализации учебной программы подготовлены следующие средства обеспечения освоения дисциплины:
банк контрольных заданий для текущего контроля освоения дисциплины по каждой теме (общее число заданий 100);
банк тестовых заданий для текущего контроля освоения дисциплины по каждой теме (общее число заданий 150);
банк контрольных заданий для итогового контроля освоения дисциплины (общее число билетов – 35).
Для освоения дисциплины используются следующие нормативные и нормативно-методические документы:

- Федеральный закон Российской Федерации от 29.12.2012 № 273-ФЗ «Об образовании в Российской Федерации» [Электронный ресурс] – Режим доступа: http://pravo.gov.ru/proxy/ips/?docbody=&nd=102162745&intelsearch=273-%D4%C7 (дата обращения: 15.04.2020).
- Федеральные государственные образовательные стандарты высшего образования // Координационный совет учебно-методических объединений и научно-методических советов высшей школы. Портал Федеральных образовательных стандартов высшего образования [Электронный ресурс] – Режим доступа: http://fgosvo.ru/fgosvo/92/91/4 (дата обращения:10.04.2020).
- Приказ Министерства образования и науки РФ от 23.08.2017 № 816 «Об утверждении Порядка применения организациями, осуществляющими образовательную деятельность, электронного обучения, дистанционных образовательных технологий при реализации образовательных программ» [Электронный ресурс]. Режим доступа: http://pravo.gov.ru/proxy/ips/?docbody=&nd=102447332&intelsearch=816+%EF

%F0%E8%EA
%E0%E7 (дата обращения: 02.05.2020).

При освоении дисциплины студенты должны использовать информационные, информационно-образовательные, ЭО и ДОТ и ресурсы следующих порталов и сайтов:

– Система федеральных образовательных порталов. Система открытого образования. Консалтинговый центр ИОС ОО РФ [Электронный ресурс] – Режим доступа: http://www.openedu.ru (дата обращения: 23.04.2020).

– Информационная система «Единое окно доступа к образовательным ресурсам». URL: http://window.edu.ru/ (дата обращения: 16.03.2020).

–ФЭПО: соответствие требованиям ФГОС [Электронный ресурс] – Режим доступа: http://fepo.i-exam.ru/ (дата обращения: 13.04.2020).

–ЭИОС РХТУ, Moodle.muctr.ru, Месенджер WhatsApp, Месенджер ВКонтакте, почта Muctr.ru, почта Yandex.ru, почта Gmail.ru.

10. МЕТОДИЧЕСКИЕ УКАЗАНИЯ ДЛЯ ОБУЧАЮЩИХСЯ

10.1. Для студентов, обучающихся без использования дистанционных образовательных технологий

Методические рекомендации по организации учебной работы студентов направлены на повышение эффективности его аудиторной и самостоятельной работы по дисциплине.

Дисциплина «Философия» включает 5 разделов, каждый из которых имеет определенную логическую завершенность. При изучении материала каждого раздела рекомендуется регулярное повторение законспектированного лекционного материала, а также дополнение его сведениями из литературных источников, представленных в учебной программе.

Совокупная оценка текущей работы студента в семестре складывается из оценок за выполнение 3-х контрольных работ (тесты - по 10 баллов, контрольная работа 3 – 20 баллов) и оценки за реферат (20 баллов). Максимальная оценка текущей работы в семестре составляет 60 баллов.

В соответствии с учебным планом изучение дисциплины завершается итоговым контролем в форме экзамена. Максимальная оценка экзамена составляет 40 баллов.

Общая оценка результатов освоения дисциплины складывается из числа баллов, набранных в семестре и на экзамене. Максимальная общая оценка всей дисциплины составляет 100 баллов.

Рекомендации по подготовке к практическим (семинарским) занятиям.

В основу этого вида учебных занятий положен принцип диалога между преподавателем и группой студентов. Как правило, практическое занятие посвящается обсуждению какой-либо темы дисциплины по заранее известным вопросам и заданиям. Коллективная работа способствует выработке и закреплению крайне важных для будущих специалистов навыков. Среди этих навыков отметим умение высказываться и держаться на публике, способность сформулировать свои мысли так, чтобы они стали понятными слушателям, выработка способности анализировать проблему.

Подготовку к семинарскому занятию следует начинать с изучения его плана. Затем необходимо изучить материал учебника и учебных пособий, внимательно перечитать конспект лекций по соответствующим вопросам. Серьезная

подготовка включает знакомство со специальной литературой, рекомендованной в списке по изучаемой теме. В процессе работы над пунктами задания студент обязан предусмотреть план своего устного сообщения на занятии. Это может быть либо краткое высказывание (реплика, дополнение, уточнение), либо развернутое сообщение, либо целостный доклад (или содоклад) по одному из вопросов практического занятия.

Методические рекомендации по написанию рефератов.

Реферат – это письменная работа, посвященная раскрытию конкретной темы курса «Философия)», изложению основных точек зрения по данной проблеме.

Работа над рефератом начинается с выбора темы по перечням, определенным кафедрой. Составляется план реферата. Затем подбираются источники и литература по спискам, предлагаемым в данном методическом пособии, а также по систематическим, предметным и алфавитным каталогам библиотек. Закончив просмотр и чтение отобранной литературы, первичную обработку и систематизацию содержащегося в ней материала, необходимо еще раз продумать и уточнить план реферата. Затем следует приступить к написанию текста.

Реферат обязательно должен включать следующие составляющие части и элементы:

– титульный лист;
– оглавление, в котором перечисляются названия разделов и глав реферата;
– введение, в котором дается обоснование значимости темы, очерчивается круг проблем, определяются цели и задачи работы;
– основная часть реферата, разбиваемая на разделы, главы, параграфы (и т. д. в зависимости от темы и предпочтений автора);
– заключение, обобщающее выводы основной части и подводящее итоги всего исследования;
– список источников и литературы, использованных для подготовки текста.

Текст должен свидетельствовать о знании опубликованной литературы по выбранной теме и отражать точку зрения автора на разбираемые проблемы. В реферат обязательно включаются определения понятий, которыми оперирует автор (по авторитетным словарям и справочникам). Желательно делать сноски на используемую литературу. Страницы реферата нумеруются.

Рефераты, представляющие собой выписки из учебников, скопированные из Интернета или электронных баз данных, не могут быть оценены положительно. Приветствуются работы, содержащие элементы творческого подхода, например, развернутый анализ исторических проблем на основе прочитанной литературы, попытки проведения самостоятельного исследования источников, аргументированное отстаивание автором своей оригинальной точки зрения.

10.2. Для студентов, обучающихся с использованием дистанционных образовательных технологий

При использовании электронного обучения и дистанционных образовательных технологий занятия полностью или частично проводятся в режиме онлайн. Объем дисциплины и распределение нагрузки по видам работ соответствует п. 4.1. Распределение баллов соответствует п. 10.1 либо может быть изменено в соответствии с решением кафедры, в случае перехода на ЭО и ДОТ в процессе обучения. Решение кафедры об используемых технологиях и системе оценивания достижений обучающихся принимается с учетом мнения ведущего преподавателя и доводится до обучающихся.

11. МЕТОДИЧЕСКИЕ УКАЗАНИЯ ДЛЯ ПРЕПОДАВАТЕЛЕЙ

11.1. Для преподавателей, реализующих образовательные программы без использования дистанционных образовательных технологий

Проблемы содержания дисциплины «Философия», выбора основных тем и их последовательности активно обсуждаются на кафедре философии РХТУ им. Д.И. Менделеева. Проблема усугубляется тем обстоятельством, что освоение и понимание философии без изучения ее истории невозможно. Поэтому в одних вузах проблему пытаются решить за счет чтения курса систематической, теоретической философии с опорой на историко-философский материал. Кафедра философии РХТУ избрала другую методику – 16 часов лекционных занятий посвящены проблемам истории философии и 16 часов отведены на преподавание основных, ключевых проблем философии: философии бытия, философии сознания и познания, философской антропологии и философии истории и общества. Но, поскольку изучение дисциплины предполагает не только информативную, но и методологическую и мировоззренческую составляющие, это обязывает преподавателей выделять при изучении различных этапов истории философии и анализе разных философских школ те проблемы и понятия, которые особенно значимы для решения актуальных мировоззренческих, научных и социально-политических проблем.

Особая задача преподавателя состоит в том, чтобы выделить дискуссионные проблемы темы, обсуждение которых будет самым продуктивным результатом работы практического занятия. Роль дискуссий в процессе обучения философии огромная. Необходимо в этом плане с самого начала поощрять студентов вырабатывать самостоятельную позицию, задавать вопросы и сомневаться, показывая им при этом, что аргументация – эффективный инструмент для выражения и разрешения этих сомнений. Следует подчеркнуть, что не достаточно просто иметь мнение. Независимо от того, какой точки зрения придерживается студент, он должен быть готов обосновать свою позицию, привести аргументы и ответить на аргументы противоположной стороны. Также нет пользы в бессмысленном повторении слов преподавателя. Даже если студент полностью согласен с преподавателем, или с Сократом, Кантом, Марксом, он должен быть готов объяснить, почему он согласен. Сформируйте у студентов установку, что понять тот или иной философский текст – значит не просто выучить его и повторить, но и измениться, изменить свой базис понимания, свое мировоззрение, свою личность.

В качестве примера рассмотрим содержание практического занятия по теме «Античная философия». План практического занятия по этой теме включает следующие вопросы:

1. Философия досократиков: милетская школа, Гераклит и элеаты, парадоксы Зенона, Пифагор и его школа, античная атомистика.
2. Философия софистов.
3. Сократ. Его жизнь и учение.
4. Объективный идеализм Платона. Учение об идеях, теория познания, диалектика. Социально-политическая утопия Платона.
5. Аристотель: метафизика, логика и диалектика, физика, этика и политика.
6. Эллинистическо-римская философия: киники, скептики, эпикурейцы, стоики.

При изучении материала по греческой философии целесообразно обратить внимание на основные задачи, волновавшие греческих мудрецов. Первая – это устройство Космоса, как разумного, одушевленного, в котором логос, порядок обеспечивается первичными корнями, первоматерией, единым основанием всего сущего, которое надо найти и понять. Вторая – это внимание к разуму человека,

способного познать как законы Космоса, так и законы социума. Единство трех ценностей – знания, разума и эроса (любви) обеспечивало человеку добродетельную и счастливую жизнь. Эта исходная установка задает направление дальнейшего обсуждения темы. Вопрос о том, какая исследовательская программа объединяет всех философов Милетской школы подводит к вопросу о том вкладе, который они внесли в становление рациональной философии и науки. Дискуссию можно организовать вокруг вопроса: « Какая идея – Фалеса (первоначало – вода), Анаксимандра (апейрон), Анаксимена (воздух), Эмпедокла (четыре элемента) кажется вам наиболее разумной и «химичной»?»

При обсуждении идей софистов следует обратить внимание на их вклад в исследование субъективного элемента в познании и знании. Эта идея, утерянная в эпоху классической науки, вновь обрела второе дыхание на этапе неклассической науки и в современной науке и культуре.

Философия Сократа имеет огромное значение для решения таких всегда актуальных проблем, как самооценка, самосознание, соотношение знания и добродетели, квалифицированного управления государством и др. Очень легко завязывается спор по вопросам : «Познай самого себя». Является ли трудной эта задача?»; «Всегда ли знание удерживает нас от дурных поступков?», «Может ли философ управлять государством»?

Философия элеатов и Платона подводит к постановке всегда актуальных проблем о соотношении идеалов и реальной, эмпирической жизни. Познакомив с идеями Парменида и Платона, предложите студентам поразмышлять самим на эту тему.

После того, как студентами будут охарактеризованы основные положения античной атомистики, организуйте обсуждение вопроса «Какова ее роль и судьба в истории мировой культуры и науки».

В процессе ознакомления с социально-политическими идеями Платона и Аристотеля предложите студентам порассуждать на тему, как они сами представляют идеальное государство и как оценивают в этом плане современное Российское государство.

При ознакомлении с идеями эллинистической философии обязательно поставьте вопрос, насколько актуальны эти идеи для современного человека и особенно для человека, живущего в России? Как сохранить человеческое лицо и достоинство в сложных или экстремальных ситуациях?

11.2. Для преподавателей, реализующих образовательные программы с использованием дистанционных образовательных технологий

При использовании электронного обучения и дистанционных образовательных технологий занятия полностью или частично проводятся в режиме онлайн. Объем дисциплины и распределение нагрузки по видам работ соответствует п. 4.1. Распределение баллов соответствует п. 10.1 либо может быть изменено в соответствии с решением кафедры, в случае перехода на ЭО и ДОТ в процессе обучения. Решение кафедры об используемых технологиях и системе оценивания достижений обучающихся принимается с учетом мнения ведущего преподавателя и доводится до обучающихся.

Реализация ЭО и ДОТ предполагает использование следующих видов и учебной деятельности: онлайн консультации, практические занятия, видео-лекции; текущий контроль в режиме тестирования и проверки домашних заданий; самостоятельная работа и т.д.

При реализации РПД в зависимости от конкретной ситуации ЭО и ДОТ могут быть применены в следующем виде:

• объем часов контактной работы обучающихся с преподавателем не сокращается) и электронные образовательные ресурсы (ЭОР) методически обеспечивают самостоятельную работу обучающихся в объеме, предусмотренном рабочей программой данной дисциплины. При этом в случае необходимости занятия проводятся в режиме онлайн.

12. ПЕРЕЧЕНЬ ИНФОРМАЦИОННЫХ ТЕХНОЛОГИЙ, ИСПОЛЬЗУЕМЫХ В ОБРАЗОВАТЕЛЬНОМ ПРОЦЕССЕ

Информационную поддержку изучения дисциплины осуществляет Информационно- библиотечный центр (ИБЦ) РХТУ им. Д.И. Менделеева, который обеспечивает обучающихся основной учебной, учебно-методической и научной литературой, необходимой для организации образовательного процесса по дисциплине. Общий объем многоотраслевого фонда ИБЦ на 01.01.2019 составляет 1708372 экз.

Фонд ИБЦ располагает учебной, учебно-методической и научно-технической литературой в форме печатных и электронных изданий, а также включает официальные, справочно-библиографические, специализированные отечественные и зарубежные периодические и информационные издания. ИБЦ обеспечивает доступ к профессиональным базам данных, информационным, справочным и поисковым системам.

Каждый обучающийся обеспечен свободным доступом из любой точки, в которой имеется доступ к сети Интернет и к электронно-библиотечной системе (ЭБС) Университета, которая содержит различные издания по основным изучаемым дисциплинам и сформирована по согласованию с правообладателями учебной и учебно-методической литературы.

Для более полного и оперативного справочно-библиографического и информационного обслуживания в ИБЦ реализована технология Электронной доставки документов.

Электронные информационные ресурсы, используемые в процессе обучения

№	Электронный ресурс	Реквизиты договора (номер, дата заключения, срок действия), ссылка на сайт ЭБС, сумма договора, количество ключей	Характеристика библиотечного фонда, доступ к которому предоставляется договором

№	Электронный ресурс	Реквизиты договора (номер, дата заключения, срок действия), ссылка на сайт ЭБС, сумма договора, количество ключей	Характеристика библиотечного фонда, доступ к которому предоставляется договором
1	ЭБС «Лань»	Принадлежность - сторонняя Реквизиты договора - ООО «Издательство «Лань», договор № 33.03-Р-2.0-1775/2- 10 от 26.09.2019г. Сумма договора – 642 083-68 **С «26» сентября 2019г. по «25» сентября 2020г.** Ссылка на сайт ЭБС – http://e.lanbook.com Количество ключей - доступ для всех пользователей РХТУ с любого компьютера.	Электронно-библиотечная система издательства "Лань" — ресурс, включающий в себя как электронные версии книг ведущих издательств учебной и научной литературы (в том числе университетских издательств), так и электронные версии периодических изданий по различным областям знаний. ЭБС «ЛАНЬ» предоставляет пользователям мобильное приложение для iOS и Android, в которых интегрированы бесплатные сервисы для незрячих студентов и синтезатор речи.
2.	Электронно - библиотечная система ИБЦ РХТУ им. Д.И.Менделеева (на базе АИБС «Ирбис»)	Принадлежность – собственная РХТУ. Ссылка на сайт ЭБС – http://lib.muctr.ru/ Доступ для пользователей РХТУ с любого компьютера.	Электронные версии учебных и научных изданий авторов РХТУ по всем ООП
3	ЭБС «Научно-электронная библиотека eLibrary.ru».	Принадлежность – сторонняя Реквизиты договора – ООО Научная электронная библиотека, договор № 33.03-Р-3.1- 2087/2019 Сумма договора 1100017-00 С «01» января 2020 г. по «31» января 2020 г. Ссылка на сайт – http://elibrary.ru Количество ключей – доступ для пользователей РХТУ по ip-адресам неограничен.	Электронные версии периодических и непериодических изданий по различным отраслям науки

№	Электронный ресурс	Реквизиты договора (номер, дата заключения, срок действия), ссылка на сайт ЭБС, сумма договора, количество ключей	Характеристика библиотечного фонда, доступ к которому предоставляется договором
4	ЭБС «ЮРАЙТ»	Принадлежность - сторонняя Реквизиты договора – ООО «Электронное издательство ЮРАЙТ», Договор № 33.03-Р-3.1-220/2020 от 16.03.2020 г. С «16» марта 2020 г. по «15» марта 2021 г. Ссылка на сайт ЭБС - https://biblio-online.ru/ Сумма договора – 324 000-00 Количество ключей - доступ для всех пользователей РХТУ с любого компьютера.	Электронная библиотека включает более 5000 наименований учебников и учебных пособий по вем отраслям знаний для всех уровней профессионального образования от ведущих научных школ с соблюдением требований новых ФГОСов.
5	Электронно-библиотечная система «ZNANIUM. COM»	Принадлежность - сторонняя Реквизиты договора – ООО «ЗНАНИУМ», Договор № 33.03-Р-3.1-2215/2020 от 20.03.2020 г. С «20» марта 2020 г. по «19» марта 2021 г. Ссылка на сайт - https://znanium.com Сумма договора – 30 000-00 Количество ключей - доступ для всех пользователей РХТУ с любого компьютера.	

13. МАТЕРИАЛЬНО-ТЕХНИЧЕСКОЕ ОБЕСПЕЧЕНИЕ ДИСЦИПЛИНЫ

В соответствии с учебным планом занятия по дисциплине «Философия» проводятся в форме лекций, практических занятий и самостоятельной работы студента.

Если необходима наглядная демонстрация каких-либо материалов, то для практических занятий используется аудитория 431 (кабинет гуманитарных знаний), оборудованная электронными средствами демонстрации (компьютер со средствами звуковоспроизведения, проектор, экран) и учебной мебелью.

Для освоения дисциплины используются следующие печатные и электронные информационные ресурсы:

учебники и учебные пособия по основным разделам курса;

учебно-методические разработки кафедры в печатном и электронном виде; электронные презентации к разделам лекционных курсов.

Перечень лицензионного программного обеспечения:

№ п/п	Наименование программного продукта	Реквизиты договора поставки	Количество лицензий	Срок окончания действия лицензии
1	Microsoft Office Standard 2007	Государственный контракт № 143-164ЭА/2010 от 14.12.10, Акт № Tr048787, накладная № Tr048787 от 20.12.10 Microsoft Open License Номер лицензии 42931328	Количество лицензий не ограничено согласно условиям подписки Microsoft Imagine Premium	бессрочная
2	Неисключительная лицензия на использование Desktop Education ALNG LicSAPk OLVS E 1Y AcademicEdition Enterprise В составе: 1) В составе Microsoft Office Professional Plus 2019: • Word • Excel • Power Point • Outlook • OneNote • Access • Publisher • InfoPath	Контракт № 28-35ЭА/2020 от 26.05.2020	657 комплектов. Соглашение Microsoft OVS-ES № V6775907 Каждый комплект включает: 1) Лицензию на комплекс для создания презентаций, электронных текстов и таблиц, обработки баз данных Microsoft Office. 2) Лицензию для подключения пользователей к серверным системам Microsoft: • Exchange Server Standard, • Exchange Server Enterprise, • SharePoint Server, • Skype для бизнеса Server,	12 месяцев (ежегодное продление подписки с правом перехода на обновлённую версию продукта)

			• Windows MultiPoint Server Premium, • Windows Server Standard, • Windows Server Data Center	

14. ТРЕБОВАНИЯ К ОЦЕНКЕ КАЧЕСТВА ОСВОЕНИЯ ПРОГРАММ

Наименование модулей	Основные показатели оценки	Формы и методы контроля и оценки
Раздел 1. История философии	**знает:** основное содержание главных философских школ и направлений, представителей этих школ, связь и различие их философских идей, связь историко-философских концепций с современными проблемами индивидуальной и общественной жизни; **умеет**: грамотно вести дискуссию, анализировать особенности межкультурного взаимодействия, обусловленные различием этических, религиозных и ценностных систем, опираясь на наработанный в истории философии материал; **владеет:** представлениями о философии как науке и системе ценностей, ее месте в системе гуманитарного знания; основами философского мышления	Оценка за контрольную работу № 1 (10 баллов) Оценка за экзамен
Раздел 2. Философские концепции бытия	**знает:** основное содержание главных философских школ и направлений, представителей этих школ, связь и различие их философских идей, связь историко-философских концепций с современными проблемами индивидуальной и общественной жизни; **умеет**: понимать и анализировать мировоззренческие,	Оценка за экзамен

	социальные и индивидуальные проблемы современной жизни; **владеет:** представлениями о философии как науке и системе ценностей, ее месте в системе гуманитарного знания; основами философского мышления; категориальным аппаратом изучаемой дисциплины, философскими методами анализа различных проблем, навыками философской культуры для выработки системного, целостного взгляда на действительность и место химии и химической технологии в целостной картине мира.	
Раздел 3. Философские проблемы сознания и познания	**знает:** основное содержание главных философских школ и направлений, представителей этих школ, связь и различие их философских идей, связь историко-философских концепций с современными проблемами индивидуальной и общественной жизни; **умеет**: понимать и анализировать мировоззренческие, социальные и индивидуальные проблемы современной жизни; **владеет:** представлениями о философии как науке и системе ценностей, ее месте в системе гуманитарного знания; основами философского мышления; категориальным аппаратом изучаемой дисциплины, философскими методами анализа различных проблем, навыками философской культуры для выработки системного, целостного взгляда на действительность и место химии и химической технологии в целостной картине мира.	Оценка за контрольную работу № 2 (по разделам 2-3) (10 баллов) Оценка за экзамен
Раздел 4. Проблемы человека в философии	**знает:** основное содержание главных философских школ и направлений, представителей этих школ, связь и различие их философских идей, связь историко-философских концепций с	Оценка за контрольную работу № 3 (по разделам 4-5) (20 баллов)

	современными проблемами	
	индивидуальной и общественной жизни; **умеет**: понимать и анализировать мировоззренческие, социальные и индивидуальные проблемы современной жизни; грамотно вести дискуссию, анализировать особенности межкультурного взаимодействия, обусловленные различием этических, религиозных и ценностных систем, опираясь на наработанный в истории философии материал; применять полученные философские знания к решению профессиональных задач; **владеет:** представлениями о философии как науке и системе ценностей, ее месте в системе гуманитарного знания; основами философского мышления; категориальным аппаратом изучаемой дисциплины, философскими методами анализа различных проблем, навыками философской культуры для выработки системного, целостного взгляда на действительность.	Оценка за экзамен

Раздел 5. Философия истории и общества	**знает:** основное содержание главных философских школ и направлений, представителей этих школ, связь и различие их философских идей, связь историко-философских концепций с современными проблемами индивидуальной и общественной жизни; **умеет**: понимать и анализировать мировоззренческие, социальные и индивидуальные проблемы современной жизни; грамотно вести дискуссию, анализировать особенности межкультурного взаимодействия, обусловленные различием этических, религиозных и ценностных систем, опираясь на наработанный в истории философии материал; применять полученные философские знания к решению профессиональных задач;	Оценка за реферат (20 баллов) Оценка за экзамен
	владеет: представлениями о философии как науке и системе ценностей, ее месте в системе гуманитарного знания; основами философского мышления; категориальным аппаратом изучаемой дисциплины, философскими методами анализа различных проблем, навыками философской культуры для выработки системного, целостного взгляда на действительность.	

15. ОСОБЕННОСТИ ОРГАНИЗАЦИИ ОБРАЗОВАТЕЛЬНОГО ПРОЦЕССА ДЛЯ ИНВАЛИДОВ И ЛИЦ С ОГРАНИЧЕННЫМИ ВОЗМОЖНОСТЯМИ ЗДОРОВЬЯ

Обучение инвалидов и лиц с ограниченными возможностями здоровья осуществляется в соответствии с:

- Порядком организации и осуществления образовательной деятельности по образовательным программам – программам бакалавриата, программам специалитета, программам магистратуры (Приказ Минобрнауки РФ от 05.04.2017 № 301);

− - Положением о Порядке организации и осуществления образовательной деятельности по образовательным программам высшего образования – программам бакалавриата, программам специалитета, программам магистратуры в

Российском химико- технологическом университете имени Д.И. Менделеева, принятым решением Ученого совета РХТУ им. Д.И. Менделеева от 30.10.2019, протокол № 3, введенным в действие приказом ректора РХТУ им. Д.И. Менделеева от 14.11.2019 № 646А;

- Методическими рекомендациями по организации образовательного процесса для обучения инвалидов и лиц с ограниченными возможностями здоровья в образовательных организациях высшего образования, в том числе оснащенности образовательного процесса (утверждены заместителем Министра образования и науки РФ А.А. Климовым от 08.04.2014 № АК-44/05вн).

Дополнения и изменения к рабочей программе дисциплины
«Философия»
Для 18.03.02 – «Энерго- и ресурсосберегающие процессы в химической технологии, нефтехимии и биотехнологии»
Форма обучения – очная

Номер изменения/дополнения	Содержание дополнения/изменения	Основание внесения дополнения/изменения
		Протокол заседания Ученого совета №_____от «_____»_____20__
		Протокол заседания Ученого совета №_____от «_____»_____20__
		Протокол заседания Ученого совета №_____от «_____»_____20__

Министерство науки и высшего образования Российской Федерации
федеральное государственное бюджетное образовательное учреждение высшего образования
«Российский химико-технологический университет имени Д.И. Менделеева»

«УТВЕРЖДАЮ»

Проректор по учебной работе

_____ С.Н. Филатов

«_____» _____ 2020 г.

РАБОЧАЯ ПРОГРАММА ДИСЦИПЛИНЫ

«История»

Направление подготовки 18.03.02 –«Энерго- и ресурсосберегающие процессы в химической технологии, нефтехимии и биотехнологии»
(Код и наименование направления подготовки)

Профиль подготовки – «Основные процессы химических производств и химическая кибернетика», «Охрана окружающей среды и рациональное использование природных ресурсов», «Рациональное использование сырьевых и энергетических ресурсов», «Энергоресурсосберегающие химические производства»
(Наименование профиля подготовки)

Квалификация «бакалавр»

РАССМОТРЕНО И ОДОБРЕНО
на заседании Методической комиссии
РХТУ им. Д.И. Менделеева
«___»_____ 2020 г.

Председатель _____ Н.А. Макаров

Москва 2020

Программа составлена зав. кафедрой истории и политологии, доктором исторических наук, доцентом Селивёрстовой Н. М.

Программа рассмотрена и одобрена на заседании кафедры истории и политологии РХТУ им. Д. И. Менделеева «28» мая 2020 г., протокол №10

СОДЕРЖАНИЕ

1.	Цель и задачи дисциплины	4
2.	Требования к результатам освоения дисциплины	4
3.	Объем дисциплины и виды учебной работы	5
4.	Содержание дисциплины	6
4.1.	Разделы дисциплины и виды занятий	6
4.2.	Содержание разделов дисциплины	7
5.	Соответствие содержания требованиям к результатам освоения дисциплины	12
6.	Практические и лабораторные занятия	12
6.1.	Практические занятия. Примерные темы практических занятий по дисциплине	12
7.	Самостоятельная работа	13
8.	Примеры оценочных средств для контроля освоения дисциплины	13
8.1.	Примерная тематика реферативно-аналитической работы	13
8.2.	Примеры контрольных вопросов для текущего контроля освоения дисциплины	15
8.3.	Вопросы для итогового контроля освоения дисциплины (экзамен)	20
8.4.	Структура и примеры билетов для экзамена	21
9.	Учебно-методическое обеспечение дисциплины	22
9.1.	Рекомендуемая литература	22
9.2.	Рекомендуемые источники научно-технической информации	23
9.3.	Средства обеспечения освоения дисциплины	24
10.	Методические указания для обучающихся	25
10.1.	Для студентов, обучающихся без использования дистанционных образовательных технологий	25
10.2.	Для студентов, обучающихся с использованием дистанционных образовательных технологий	26
11.	Методические указания для преподавателей	26
11.1.	Для преподавателей, реализующих образовательные программы без использования дистанционных образовательных технологий	26
11.2.	Для преподавателей, реализующих образовательные программы с использованием дистанционных образовательных технологий	28
12.	Перечень информационных технологий, используемых в образовательном процессе	28
13.	Материально-техническое обеспечение дисциплины	32
13.1.	Оборудование, необходимое в образовательном процессе:	32
13.2.	Учебно-наглядные пособия	32
13.3.	Компьютеры, информационно-телекоммуникационные сети, аппаратно-программные и аудиовизуальные средства	32
13.4.	Печатные и электронные образовательные и информационные ресурсы	32
13.5.	Перечень лицензионного программного обеспечения	32
14.	Требования к оценке качества освоения программы	34
15.	Особенности организации образовательного процесса для инвалидов и лиц с ограниченными возможностями здоровья	35

1. ЦЕЛЬ И ЗАДАЧИ ДИСЦИПЛИНЫ

Программа составлена в соответствии с требованиями Федерального государственного образовательного стандарта (ФГОС ВО) для направления подготовки ***18.03.02 – «Энерго- и ресурсосберегающие процессы в химической технологии, нефтехимии и биотехнологии»,*** рекомендациями методической комиссии и накопленного опыта преподавания дисциплины кафедрой ***истории и политологии*** РХТУ им. Д.И. Менделеева. Программа рассчитана на изучение дисциплины в течение I семестра.

Дисциплина «***История***» относится к базовой части 1 блока дисциплин учебного плана (Б.1.Б.03.). Программа дисциплины предполагает, что обучающиеся имеют теоретическую и практическую подготовку в области истории.

Цель дисциплины – формирование у студентов целостного представления об историческом прошлом России, ее месте во всемирно-историческом процессе.

З**адачи дисциплины** заключаются в приобретении следующих знаний, развитии умений и навыков личности:

• понимание гражданственности и патриотизма как преданности своему Отечеству, стремления своими действиями служить его интересам, в т.ч. и защите национальных интересов России;

• знание движущих сил и закономерностей исторического процесса; места человека в историческом процессе, политической организации общества;

• введение студентов в круг исторических проблем, связанных с областью будущей профессиональной деятельности;

• навыки исторической аналитики: способность на основе исторического анализа и проблемного подхода преобразовывать информацию в знание, осмысливать процессы, события и явления в России и мировом сообществе в их динамике и взаимосвязи, руководствуясь принципами научной объективности и историзма.

Дисциплина «***История***» преподается в I семестре. Контроль успеваемости студентов ведется по принятой в университете рейтинговой системе.

2. ТРЕБОВАНИЯ К РЕЗУЛЬТАТАМ ОСВОЕНИЯ ДИСЦИПЛИНЫ

Изучение дисциплины ***«История»*** при подготовке бакалавров по направлению подготовки ***18.03.02 – «Энерго- и ресурсосберегающие процессы в химической технологии, нефтехимии и биотехнологии»***, профили подготовки: «Основные процессы химических производств и химическая кибернетика», «Охрана окружающей среды и рациональное использование природных ресурсов», «Рациональное использование сырьевых и энергетических ресурсов», «Энергоресурсосберегающие химические производства» направлено на приобретение следующих общекультурных компетенций:

- способность анализировать основные этапы и закономерности исторического развития общества для формирования гражданской позиции (ОК-2);
- способность работать в коллективе, толерантно воспринимая социальные, этнические, конфессиональные и культурные различия (ОК-6).

В результате изучения дисциплины студент бакалавриата должен:

Знать:

- основные этапы и ключевые события истории России и мира; особенности развития российского государства, выдающихся деятелей отечественной и всеобщей истории.

Уметь:

- соотносить общие исторические процессы и отдельные факты; выявлять существенные черты исторических процессов, явлений и событий; анализировать социально-значимые проблемы;
- формулировать и аргументировано отстаивать собственную позицию по различным проблемам истории.

Владеть:
- представлениями об истории как науке, ее месте в системе гуманитарного знания;
- представлениями об основных этапах в истории человечества и их хронологии;
- категориально-понятийным аппаратом изучаемой дисциплины;
- навыками анализа исторических источников.

3. ОБЪЕМ ДИСЦИПЛИНЫ И ВИДЫ УЧЕБНОЙ РАБОТЫ

Виды учебной работы	**Всего**		**1 семестр**	
	ЗЕ	**Акад. ч.**	**ЗЕ**	**Акад. ч.**
Общая трудоемкость дисциплины	**4**	**144**	**4**	**144**
Контактная работа - аудиторные занятия:	**1,3**	**48**	**1,3**	**48**
Лекции (Лек)	0,9	32	0,9	32
Практические занятия (ПЗ)	0,4	16	0,4	16
Самостоятельная работа (СР)	**1,7**	**60**	**1,7**	**60**
Контактная самостоятельная работа	1,7	-	1,7	-
Самостоятельное изучение разделов дисциплины		60		60
Вид контроля:				
Экзамен	**1**	**36**	**1**	**36**
Контактная работа – промежуточная аттестация	1	0,4	1	0,4
Подготовка к экзамену		35,6		35,6
Вид итогового контроля	**Экзамен**		**Экзамен**	

Виды учебной работы	**Всего**		**1 семестр**	
	ЗЕ	**Астр. ч.**	**ЗЕ**	**Астр. ч.**
Общая трудоемкость дисциплины	**4**	**108**	**4**	**108**
Контактная работа - аудиторные занятия:	**1,3**	**36**	**1,3**	**36**
Лекции (Лек)	0,9	24	0,9	24
Практические занятия (ПЗ)	0,4	12	0,4	12
Самостоятельная работа (СР)	**1,7**	**45**	**1,7**	**45**
Контактная самостоятельная	1,7	-	1,7	-

работа				
Самостоятельное изучение разделов дисциплины		45		45
Вид контроля:				
Экзамен	**1**	**27**	**1**	**27**
Контактная работа – промежуточная аттестация	1	0,3	1	0,3
Подготовка к экзамену		26,7		26,7
Вид итогового контроля	**Экзамен**		**Экзамен**	

4. СОДЕРЖАНИЕ ДИСЦИПЛИНЫ

4.1. Разделы дисциплины и виды занятий

№ п/п	Раздел дисциплины	Академ. часов				
		Всего	**Лекции**	**Прак. занятия**	**Сам. работа**	**Экз.**
1.	Раздел 1. История как наука. Особенности становления государственности в России.	40	10	6	24	
1.1	История в системе социально-гуманитарных наук. Основы методологии исторической науки. Начало государственности. Киевская Русь.	17	3	2	12	
1.2	Русские земли в XII – начале XVI вв. Образование Российского государства.	11	3	2	6	
1.3	Россия в середине XVI-XVII вв.	12	4	2	6	
	Раздел 2. Российская империя в XVIII- начале XX в.	36	12	6	18	
2.1	Российское государство в XVIII в. – веке модернизации и просвещения.	12	4	2	6	
2.2	Россия в XIX столетии.	12	4	2	6	
2.3	Россия в начале XX века (1900-1917гг.).	12	4	2	6	
	Раздел 3. От советского государства к современной России.	32	10	4	18	
3.1	Формирование и сущность советского	22	8	2	12	

	строя (1917-1991гг.).					
3.2	Становление новой российской государственности (с 1991- по наст. время).	10	2	2	6	
	Всего часов	108	32	16	60	
	Подготовка к экзамену:					36
	Итого	144	32	16	60	36

4.2 Содержание разделов дисциплины

Раздел 1. История как наука. Особенности становления государственности в России.

1.1. История в системе социально-гуманитарных наук. Основы методологии исторической науки. Начало государственности. Киевская Русь.

Место истории в системе наук. Предмет исторической науки. Роль теории в познании прошлого. Сущность, формы, функции исторического знания. Источники по отечественной истории, их классификация. История России – неотъемлемая часть всемирной истории; общее и особенное в историческом развитии.

Славянское общество в эпоху расселения. Этнокультурные и социально-политические процессы становления российской государственности. Основные социально-экономические процессы и специфика формирования феодальных отношений на Руси. Особенности социально-политического развития Киевской Руси. Принятие христианства. Формирование правовой системы.

1.2. Русские земли в XII – начале XVI вв. Образование Российского государства

Причины обособления земель и княжеств. Социально-политическая структура русских земель периода политической раздробленности. Формирование различных социокультурных моделей развития древнерусского общества и государства.

Монголо-татарское нашествие на Русь. Экспансия в Западную и Северо-Западную Русь. Великое княжество Литовское и Русское государство. Социально-политические изменения в русских землях в период монголо-татарского господства. Специфика формирования единого Российского государства. Развитие феодального землевладения. Соперничество княжеств Северо-Восточной Руси. Причины возвышения Московского княжества. Первые московские князья. Дмитрий Донской. Куликовская битва, её историческое значение. Роль церкви в объединительном процессе. Сергий Радонежский.

Особенности политического устройства Российского государства. Иван III. Возникновение сословной системы организации общества. Местничество. Предпосылки складывания самодержавных черт государственной власти. Василий III. Историческое значение образования единого Российского государства.

1.3. Россия в середине XVI – XVII вв.

Иван Грозный: поиск альтернативных путей социально-политического развития Руси. Складывание сословно-представительной монархии и её особенности по сравнению со странами Западной Европы. Земский Собор. Избранная Рада. Реформы 50-х годов XVI века и их значение. Судебник 1550г. Стоглавый Собор 1551г. Присоединение к России Поволжья, Приуралья и Западной Сибири. Ливонская война: цели и причины неудач. Опричнина: причины,

сущность, последствия. Хозяйственное разорение 70-80гг. XVI в. Этапы закрепощения крестьянства. Формирование официальной идеологии самодержавия.

«Смутное время»: ослабление государственных начал, попытка возрождения традиционных («домонгольских») норм отношений между властью и обществом. Правление Бориса Годунова. Лжедмитрий I. Боярский царь Василий Шуйский. Восстание И. Болотникова. Лжедмитрий II. Феномен самозванства. Польско-шведская интервенция. Семибоярщина, оккупация Москвы. Роль народного ополчения в освобождении Москвы и изгнании чужеземцев. К. Минин и Д. Пожарский. Земский собор 1613г. Воцарение династии Романовых.

Территория и население страны в XVII в. Влияние последствий «Смутного времени» на экономическое развитие России. Развитие форм феодального землевладения и хозяйства. Соборное Уложение 1649г.: юридическое оформление крепостного права и сословных функций. Рост общественного разделения труда и его специализация. Первые мануфактуры и их характер. Начало формирования всероссийского рынка. Ярмарки. Развитие внутренней и внешней торговли. Укрепление купечества. Новоторговый устав. Централизация власти, начало перехода к абсолютизму. Прекращение деятельности Земских соборов. Изменение роли Боярской Думы. Церковь и государство. Церковный раскол. «Бунташный век». Причины массовых народных выступлений в XVII в. Городские бунты. Восстание под предводительством С. Разина: причины, особенности, значение и последствия. Российская мысль и культура в преддверии Нового времени.

Раздел 2. Российская империя в XVIII- начале XX в.

2.1. Российское государство в XVIII веке – веке модернизации и просвещения

XVIII век в европейской и мировой истории. Россия и Европа: новые взаимосвязи и различия. Петр I: борьба за преобразование традиционного общества в России. Основные направления «европеизации» страны. Эволюция социальной структуры общества. Внешняя политика Петра I, её связь с преобразованиями внутри страны. Реформы Петра I как первая попытка модернизации страны, её особенности. Развитие промышленности. Усиление роли государства в наращивании производительных сил страны. Концепция меркантилизма и её реализация в России. Создание регулярной армии и флота. Административная реформа. Церковная реформа. Табель о рангах. Борьба с консервативной оппозицией. Оформление абсолютизма, основные черты и историческое значение. Провозглашение России империей. Упрочение международного авторитета страны.

Дворцовые перевороты, их причины, социально-политическая сущность и последствия. Фаворитизм. Расширение привилегий дворянства. Дальнейшая бюрократизация госаппарата. Внешняя политика во второй четверти – середине XVIII века.

Екатерина II: истоки и сущность дуализма внутренней политики. «Просвещенный абсолютизм». Секуляризация церковных земель. Уложенная комиссия. Крестьянский вопрос. Народное восстание под предводительством Е. Пугачева (предпосылки, характер, особенности, место в истории). Укрепление государственного аппарата. Губернская реформа. Сословная политика Екатерины II. Новый юридический статус дворянства. Внешняя политика России во второй половине XVIII века. Дальнейшее расширение границ Российской империи.

Царствование Павла I. Попытка ограничения дворянской власти самодержавными средствами. Ужесточение политического режима.

Русская культура XVIII века: от петровских инициатив к «веку просвещения».

2.2. Россия в XIX столетии

Промышленный переворот в Европе и России: общее и особенное. Важнейшие условия перехода России к индустриальному обществу – решение крестьянского вопроса и ограничение самодержавия.

Крестьянский вопрос: этапы решения. Первые подступы к отмене крепостного права в начале XIX в. Указ 1803г. о «свободных хлебопашцах», указ 1842г. об «обязанных крестьянах». Реформа П. Д. Киселева. Решение крестьянского вопроса в период правления Александра II. Предпосылки и причины отмены крепостного права в России. «Манифест» 19 февраля 1861г. и «Положения»: их содержание, значение, воздействие на развитие пореформенной России.

Попытки реформирования системы государственного управления. Проекты либеральных реформ М. М. Сперанского и Н. Н. Новосильцева при Александре I. Изменение политического курса в начале 20-х гг. XIX в. Внутренняя политика Николая I. Укрепление самодержавной власти. Дальнейшая централизация, бюрократизация государственного строя России. Усиление репрессивных мер.

Реформы 60-70-х гг. в области местного управления, суда, армии, печати и др. Историческое значение преобразований 60-70-х гг. «Контрреформы» Александра III.

Общественное движение в России XIX века. Формирование трех течений: консервативно-охранительного, либерального и радикального. Консервативно-охранительное направление. Н. М. Карамзин. С. П. Шевырев. М. П. Погодин. М. Н. Катков. К. П. Победоносцев. Д. И. Иловайский. С. С. Уваров. Теория «официальной народности».

Либеральное направление. Идейное наследие П. Я. Чаадаева. Западники и славянофилы. К. Д. Кавелин. Б. И. Чичерин. А. И. Кошелев. К. С. Аксаков. Становление идеологии русского либерализма. Либеральная бюрократия и её роль в реформах 60-70-х гг. XIX в. Земское движение. Особенности российского либерализма.

Радикальное направление. Начало освободительного движения. Декабристы. Формирование идеологии декабризма. Эволюция движения: «Союз спасения», «Союз благоденствия», Северное и Южное общество. Основные программные документы. Восстания в Петербурге и на юге. Причины поражения и значение выступления декабристов. Попытки продолжить традицию декабристов. Кружки 20-30-х годов XIX в. Предпосылки и источники социализма в России. «Русский социализм» А. И. Герцена и Н. Г. Чернышевского. Петрашевцы. С. Г. Нечаев и «нечаевщина». Народничество. М. А. Бакунин. П. Л. Лавров. П. Н. Ткачев. Политические доктрины и революционная деятельность народнических организаций в 70-х – начале 80-х гг. XIX в. Либеральные народники 80-90-х годов. Становление рабочего движения. Оформление марксистского течения. Г. В. Плеханов. В. И. Ульянов (Ленин).

Внешняя политика России в XIX в. Причины Отечественной войны 1812г. Значение победы России в войне против Наполеона и освободительного похода в Европу. Российское самодержавие и «Священный Союз». Восточный вопрос и его решение в XIX веке. Россия и народы Северного Кавказа. Крымская война, её причины и последствия. Политика России на Дальнем Востоке. Продажа Аляски. Присоединение Средней Азии к России.

Русская культура в XIX в. Общие достижения и противоречия.

2.3. Россия в начале XX века (1900 – 1917гг.)

Территория и население России в начале XX века. Социальная структура.

Особенности социально-экономического развития России в начале XX века. Объективная потребность индустриальной модернизации России. Усиление

государственного регулирования экономики. Реформы С. Ю. Витте. Русская деревня в начале XX века.

Соотношение политических сил в России в начале XX века. Нарастание кризиса самодержавия. Первая российская революция: причины, характер, особенности, движущие силы, этапы, значение. Манифест 17 октября 1905 г. Образование политических партий, их генезис, классификация, программа, тактика. Государственная дума начала XX века – первый опыт российского парламентаризма. Третьеиюньская политическая система (1907-1914): власть и общество. Столыпинская аграрная реформа: экономическая, социальная и политическая сущность, итоги, последствия.

Первая мировая война и участие в ней России. Влияние войны на социально-экономическое и политическое развитие России. Кризис власти в годы войны и его истоки. Влияние войны на приближение общенационального кризиса. Россия накануне революции.

Победа Февральской революции и коренные изменения в политической жизни страны. Временное правительство и Петроградский Совет. Политические партии в условиях двоевластия. Альтернативы развития России после Февраля. Социально-экономическая политика новой власти. Кризисы власти. Корниловское выступление и его разгром.

Раздел 3. От советского государства к современной России.

3.1. Формирование и сущность советского строя (1917-1991гг.)

Большевистская стратегия: причины победы. Подготовка и победа Октябрьского вооруженного восстания в Петрограде. II Всероссийский съезд Советов и его решения. Экономическая и социальная политика большевиков. Начало формирования однопартийной политической системы. Роспуск Учредительного собрания. Конституция 1918г. Брестский мир.

Гражданская война: причины, этапы, расстановка сил, результаты и последствия. Интервенция: причины, формы, масштаб. Идеология, политика, практика «военного коммунизма».

Положение страны после окончания гражданской войны. Социально-экономический и политический кризисы в стране на рубеже 1920-1921гг. Переход к новой экономической политике. Сущность, цели, реализация, противоречия, судьба и значение НЭПа. Утверждение однопартийной политической системы.

Национально-государственное строительство в 20-е гг. Дискуссии об образовании СССР. I съезд Советов СССР, его решения и место в истории. Конституция СССР 1924г.

Политическая борьба в партии и государстве. Последние работы В. И. Ленина о внутренней и внешней политике Советского государства. Возвышение И. В. Сталина. Борьба с оппозицией по вопросам развития страны. Свертывание НЭПа, курс на строительство социализма в одной стране.

СССР в годы первых пятилеток (конец 20-х гг. – 30-е гг.). Форсированное социалистическое строительство в СССР. Индустриализация: предпосылки, источники накопления, метод, темпы, результаты. Политика сплошной коллективизации сельского хозяйства, её причины, экономические и социальные последствия. Цена «большого скачка».

Формирование режима личной власти Сталина и командно-административной системы управления государством. Сращивание партийных и государственных структур. Номенклатура. Роль и место Советов, профсоюзов, судебных органов и прокуратуры в создаваемой тоталитарной политической системе. Карательные органы. Массовые репрессии.

Проблема массовой поддержки советского режима в СССР. Унификация общественной жизни, «культурная революция». Борьба с инакомыслием. Сопротивление сталинизму и причины его поражения. Отношение государства к религии.

Внешняя политика СССР в 20-30-е гг. Первые шаги советской дипломатии. Генуэзская конференция. Международное признание СССР. Обострение политической обстановки в Европе накануне второй мировой войны. Первые военные конфликты. Мюнхенское соглашение и его влияние на международное положение. Неудачи переговоров между СССР, Англией, Францией о предотвращении войны. Советско-германский пакт о ненападении: причины, последствия. Современные споры о международном кризисе 1939 – 1941 гг.

СССР во второй мировой и Великой Отечественной войне. Решающий вклад Советского Союза в разгром фашизма. Причины и цена победы. Участие СССР в войне против Японии. Итоги и уроки второй мировой войны.

Изменение соотношения сил в мире после второй мировой войны. Начало «холодной войны». СССР и США. СССР и страны Восточной Европы. Создание «социалистического лагеря».

Трудности послевоенного развития СССР; восстановление народного хозяйства и ликвидация атомной монополии США. Ужесточение политического режима и идеологического контроля. Новый виток массовых репрессий.

Первое послесталинское десятилетие. Реформаторские поиски в советском руководстве. Попытки обновления «государственного социализма». Экономические реформы, попытки перевода экономики СССР на интенсивный путь развития в условиях НТР. XX съезд КПСС и осуждение культа личности Сталина. Реабилитация жертв репрессий и депортаций. Номенклатурная «либерализация». «Оттепель» в духовной сфере. Причины замедления темпов экономического и социального развития в начале 60-х годов. XXII съезд КПСС и концепция «перехода от социализма к коммунизму».

Внешняя политика в годы «оттепели»: начало перехода от конфронтации к разрядке международной напряженности. Карибский кризис (1962 г.): победа политического реализма.

Смена власти и политического курса в 1964 г., экономические реформы середины 60-х годов, причины их незавершенности. Власть и общество в 1964 – 1984 гг. Кризис господствующей идеологии. Причины политики ограничений и запретов в культурной жизни СССР. Диссидентское движение: предпосылки, сущность, основные этапы развития. Нарастание кризисных явлений в советском обществе в 70-е – середине 80-х годов.

Внешняя политика СССР в конце 60-х начале 80-х гг.: от разрядки к обострению международной обстановки. Разработка Программы мира и её реализация. Ввод советских войск в Афганистан и его последствия.

Курс на радикальное обновление советского общества. «Перестройка»: сущность, цели, задачи, основные этапы, результаты. Новые структуры государственной власти, первые съезды народных депутатов СССР, новые общественные движения и политические партии, президентская форма правления. «Новое политическое мышление» и изменение геополитического положения СССР. ГКЧП и крах социалистического реформаторства в СССР. Распад СССР, прекращение существования КПСС. Образование СНГ.

3.2. Становление новой российской государственности (с 1991- по настоящее время).

Внутренняя политика России. Либеральная концепция российских реформ: переход к рынку, формирование гражданского общества и правового государства.

«Шоковая терапия» экономических реформ в начале 90-х годов. Конституционный кризис в России 1993 г. и демонтаж системы власти Советов. Конституция Российской Федерации 1993 г. Политические партии и общественные движения России на современном этапе. Межнациональные отношения. Чеченская война. Наука, культура, образование в рыночных условиях. Социальная цена и первые результаты реформ. Политические партии и общественные движения России на современном этапе.

Россия в начале XXI века. Современные проблемы человечества и роль России в их решении. Региональные и глобальные интересы России. Социально-экономическое положение РФ в период 2001-2019 года. Мировой финансовый и экономический кризис и Россия. Внешняя политика Российской Федерации в 1991 – 2019 гг. Принципы внешней политики. Россия и страны дальнего зарубежья. Отношения со странами СНГ. Россия в системе мировой экономики и международных связей.

5. СООТВЕТСТВИЕ СОДЕРЖАНИЯ ТРЕБОВАНИЯМ К РЕЗУЛЬТАТАМ ОСВОЕНИЯ ДИСЦИПЛИНЫ

№	В результате освоения дисциплины студент должен:	Раздел 1	Раздел 2	Раздел 3
	Знать:			
1	– основные этапы и ключевые события истории России и мира;	+	+	+
2	– особенности развития российского государства;	+	+	+
3	– выдающихся деятелей отечественной и всеобщей истории.	+	+	+
	Уметь:			
6	– соотносить общие исторические процессы и отдельные факты; выявлять существенные черты исторических процессов, явлений и событий; анализировать социально-значимые проблемы;	+	+	+
7	– формулировать и аргументировано отстаивать собственную позицию по различным проблемам истории.	+	+	+
	Владеть:			
8	– представлениями об истории как науке, ее месте в системе гуманитарного знания;	+		
9	– представлениями об основных этапах в истории человечества и их хронологии;	+	+	+
10	– категориально-понятийным аппаратом изучаемой дисциплины;	+	+	+
11	– навыками анализа исторических источников.	+	+	+
В результате освоения дисциплины студент должен приобрести следующие ***общекультурные компетенции:***				
12	– способность анализировать основные этапы и закономерности исторического развития общества для формирования гражданской позиции (ОК-2);	+	+	+
13	– способность работать в коллективе, толерантно воспринимая социальные, этнические, конфессиональные и культурные различия (ОК-6).	+	+	+

6. ПРАКТИЧЕСКИЕ И ЛАБОРАТОРНЫЕ ЗАНЯТИЯ

6.1. Практические занятия

Примерные темы практических занятий по дисциплине.
Предусмотрены практические занятия обучающегося в бакалавриате в объеме 16 акад. ч.

№ п/п	№ раздела дисциплины	Темы семинарских занятий	Часы
1	1.1.	О российской истории и историческом познании Проблемы образования древнерусского государства (историографический и источниковедческий анализ).	2 акад. часа
2	1.2.	Специфика становления российской государственности.	2 акад. часа
3	1.3.	Формирование самодержавия в России: альтернативы исторического развития (Интерактивное занятие в форме дискуссии)	2 акад. часа
4	2.1.	Реформы XVIII столетия.	2 акад. часа
5	2.2.	Проблемы взаимоотношения общества и государства в XIX веке.	2 акад. часа
6	2.3.	Русские революции, их причины и следствия. (Интерактивное занятие в форме круглого стола)	2 акад. часа
7	3.1.	Альтернативы развития советского общества и государства в 20-х гг. (Интерактивное занятие в форме дискуссии)	2 акад. часа.
8	3.2.	От СССР к современному российскому государству.	2 акад. часа

7. САМОСТОЯТЕЛЬНАЯ РАБОТА

Рабочей программой дисциплины «***История***» предусмотрена самостоятельная работа студента бакалавриата в объеме 60 ч в I семестре плюс на подготовку к экзамену 35,6 часа. Самостоятельная работа проводится с целью углубления знаний по дисциплине и предусматривает:

− подготовку к выполнению контрольных работ по материалу лекционного курса;

− подготовку учебного материала к практическим занятиям;

− изучение рекомендованной литературы и работу с электронно-библиотечными системами.

− подготовку к сдаче ***экзамена*** в I семестре по дисциплине.

Планирование времени на самостоятельную работу, необходимого на изучение дисциплины, студентам лучше всего осуществлять на весь период изучения, предусматривая при этом регулярное повторение пройденного материала. Материал, законспектированный на лекциях, необходимо регулярно дополнять сведениями из литературных источников, представленных в рабочей программе. При работе с указанными источниками рекомендуется составлять краткий конспект материала, с обязательным фиксированием библиографических данных источника.

8. ПРИМЕРЫ ОЦЕНОЧНЫХ СРЕДСТВ ДЛЯ КОНТРОЛЯ ОСВОЕНИЯ ДИСЦИПЛИНЫ

8.1. Примерная тематика реферативно-аналитической работы. Максимальная оценка реферата – 20 баллов.

1. Образование Древнерусского государства.
2. Древнерусское государство в оценках современных историков.

3. Особенности социально-политического устройства Киевской Руси.
4. «Русская правда» – старейший законодательный памятник Древней Руси.
5. Дипломатия Киевской Руси и династические связи с европейскими государствами.
6. История принятия христианства на Руси.
7. Политические портреты древнерусских князей (Олег, Игорь, Ольга, Святослав, Владимир I, Ярослав Мудрый и др.).
8. Быт и нравы Древней Руси.
9. Возникновение самостоятельных русских княжеств в XII-XIII вв.
10. Феодальная раздробленность на Руси и выбор путей развития.
11. Русь в XIII веке между Востоком и Западом.
12. Московская Русь и Золотая Орда в XIV-XV вв.: проблемы взаимовлияния.
13. Победы Александра Невского и их значение в истории Руси.
14. Политическое значение Куликовской битвы.
15. Особенности возникновения и развития Московского государства.
16. Политические портреты московских князей: Даниил Александрович, Иван Калита, Дмитрий Донской, Иван III, Василий III.
17. Эпоха Ивана Грозного.
18. Политический портрет Ивана Грозного.
19. Политический портрет Бориса Годунова.
20. "Смутное время" в России. Кризис власти и возможные альтернативы развития.
21. Самозванство в начале XVII в.
22. Царь Алексей Михайлович и его время.
23. Церковная реформа Никона и ее последствия.
24. Эволюция Российского государства в XVII в.
25. Крепостное право в России и его роль в историческом развитии страны.
26. Северная война 1700-1721 гг.: причины, ход, итоги.
27. Петр I как историческая личность.
28. Сподвижники Петра I.
29. Культура, быт, просвещение в первой четверти XVIII в.
30. Дворцовые перевороты XVIII в.
31. Роль гвардии в период дворцовых переворотов.
32. Политический портрет Екатерины II.
33. "Золотой век Екатерины" (Сословная политика Екатерины II).
34. Модель “просвещенного абсолютизма” в России и Европе.
35. Внешняя политика России во второй половине XVIII в.
36. А. В. Суворов – полководец и личность.
37. Политический портрет Павла I.
38. Александр I. Политический портрет.
39. М. М. Сперанский – судьба реформатора в России.
40. Декабрист в повседневной жизни. (Очерк социальной психологии декабризма).
41. Гроза двенадцатого года.
42. Политический портрет Николая I.
43. Люди и идеи 30-40-х годов XIX в.
44. Подготовка крестьянской реформы: борьба старого и нового.
45. Революционеры и власть в пореформенной России.
46. Народничество, его история и судьба в России.
47. Образование политических партий России в начале XX века.
48. Политический портрет С.Ю. Витте.
49. Николай II и его окружение.
50. Революция 1905-1907 гг.

51. Политические партии России в революции 1905-1907 гг. (по выбору).
52. Столыпинские реформы и их результаты.
53. Начало российского парламентаризма.
54. Самодержавие и Государственная дума (I, II, III, IV).
55. Первая мировая война: причины и следствия.
56. Первая мировая война и революционное движение.
57. Февральская буржуазно-демократическая революция в России и ее значение.
58. Политические партии России в Февральской революции.
59. Проблемы цивилизационного выбора после падения самодержавия.
60. Коалиционные правительства в 1917 г. - правительства национального единства: причины их возникновения и распада.
61. Мятеж генерала Л. Корнилова и его последствия.
62. Исторические альтернативы России осенью 1917 г.
63. Октябрьская революция: замысел и реальность.
64. Учредительное собрание в России и крах парламентской альтернативы.
65. Гражданская война и иностранная интервенция: причины и основные этапы.
66. Красный и белый террор.
67. Итоги гражданской войны и ее влияние на дальнейшее развитие страны.
68. Политика "военного коммунизма", ее сущность и последствия.
69. Идейная и политическая борьба в 20-е годы XX века по вопросам развития страны.
70. НЭП как альтернатива «военному коммунизму».
71. НЭП: сущность, противоречия, крах.
72. Формирование СССР и межнациональной государственности в 20-е годы.
73. Внутренняя политика СССР в 30-е годы.
74. Международное положение СССР в 20-30 годы.
75. Современные споры о международном кризисе 1939-1941 гг.
76. Внешняя политика СССР в 30-е годы.
77. Политический портрет И. В. Сталина.
78. СССР в годы Великой Отечественной войны.
79. Великий полководец Г.К. Жуков.
80. Роль Советского Союза в разгроме фашизма.
81. Итоги и уроки второй мировой войны.
82. "Холодная война" :причины и последствия.
83. Успехи и трудности развития советской химической науки в послевоенный период.
84. Политический портрет Н. С. Хрущева.
85. Место хрущевской «оттепели» в последующей истории страны.
86. «Оттепель» в духовной сфере.
87. Власть и общество в 1964 - 1984 гг.
88. Диссидентское движение и его роль в истории страны.
89. Экономика и политика в условиях нарастания в стране кризисной ситуации (70-е – начало 80-х гг. XX в.).
90. Роль личности в истории: от Н. С. Хрущева до М. С. Горбачева.
91. Перестройка и ее результаты.
92. Распад СССР.
93. Политический портрет Б. Н. Ельцина.
94. Политические партии и общественные движения на современном этапе.
95. Государственная Дума 90-х годов XX в. – новый опыт российского парламентаризма.
96. Конституция Российской Федерации 1993г. и её значение.
97. Псевдоистория на постсоветском пространстве: пример критики.

98. Культура в современной России.

8.2. Примеры контрольных вопросов для текущего контроля освоения дисциплины

Для текущего контроля предусмотрено 3 контрольных работы (по одной контрольной работе по каждому разделу). Контрольные работы (тестовые задания) по курсу проводятся по результатам изучения 1 и 2 разделов. По итогам изучения 3 раздела проводится итоговая самостоятельная письменная работа. Максимальная оценка за 1 и 2 контрольную работу – 10 баллов по одному баллу за каждый правильный вопрос, за 3 итоговую работу – 20 баллов, по два балла за вопрос.

Раздел 1. Примеры вопросов к контрольной работе № 1. Максимальная оценка – 10 баллов. Контрольная работа содержит 10 вопросов, по 1 баллу за вопрос.

Вопрос 1.1.
Место, куда доставлялась дань с подвластных территорий, называлось:
а) торг.
б) посад;
в) погост;
г) городище.

Вопрос 1.2.
Расположите события в хронологической последовательности:
а) принятие христианства;
б) победа над Хазарским каганатом;
в) объединение Новгорода и Киева;
г) начало кодификации русского права.

Вопрос 1.3.
Способ передачи великокняжеского престола в Киевской Руси:
а) от отца к старшему сыну;
б) по старшинству от брата к брату;
в) от отца к младшему сыну;
г) по решению веча.

Вопрос 1.4.
Территориально-политическая раздробленность на Руси окончательно оформилась после:
а) 988 г.;
б) 1054 г.;
в) 1132 г.;
г)1097 г.;
д) 1243 г.

Вопрос 1.5.
Установите соответствие между именами правителей и событиями, связанными с их княжением:
Имена:
а) Дмитрий Донской;
б) Юрий Всеволодович;

в) Иван III;
г) Александр Невский;
д) Юрий Долгорукий.

События:

1) битва на Чудском озере;
2) Любеческий съезд князей;
3) стояние на реке Угре;
4) Куликовская битва;
5) основание Москвы;
6) битва на реке Сить.

Вопрос 1.6.
Московское княжество возникло:
а) в 1147 г.;
б) во второй половине XII в.;
в) в 1276 г.;
г)в 1303 г.

Вопрос 1.7.
Установите соответствие между терминами и их определениями:
Термины:
а) местничество;
б) поместье;
в) баскаки;
г) удел.

Определения:
1) территория, выделенная во владение одному из младших членов княжеского рода;
2) порядок назначения на государственные должности в соответствии со степенью знатности рода;
3) форма феодальной земельной собственности, родовое имение, передававшееся от отца к сыну,
4) представители монгольского хана на завоеванных территориях;
5) условная форма феодального землевладения, предоставляемая за службу, первоначально без права наследования.

Вопрос 1.8.
Органы центрального государственного управления в XVI веке:
а) приказы;
б) коллегии;
в) министерства;
г) наместничества.

Вопрос 1.9.
Прочтите отрывок из сочинения историка Н. М. Карамзина и укажите, о каком правителе идёт речь.

«В заключение скажем, что добрая слава Иоаннова пережила его худую славу в народной памяти: стенания умолкли, жертвы истлели, и старые предания затмились новейшими; но имя [его] блистало на судебнике и напоминало

приобретение трёх царств монгольских: доказательства дел ужасных лежали в книгохранилищах, а народ в течение веков видел Казань, Астрахань, Сибирь как живые монументы царя-завоевателя...»

а) Иван Калита;
б) Иван III;
в) Иван IV;
г) Иван Антонович.

Вопрос 1.10.
К событиям Смутного времени относятся:
а) восстание И. Болотникова;
б) медный бунт;
в) Семибоярщина;
г) восстание С. Разина;
д) освобождение Москвы вторым ополчением.

Раздел 2. Примеры вопросов к контрольной работе № 2. Максимальная оценка – 10 баллов. Контрольная работа содержит 10 вопросов, по 1 баллу за вопрос.

Вопрос 2.1.
Россия стала империей:
а) при Иване III в 1480 г.;
б) при Петре I в 1721г.;
в) при Екатерине II в 1762 г.;
г) при Николае I в 1825 г.

Вопрос 2.2.
В российской истории термины «верховники», «кондиции» относятся к периоду
а) петровских преобразований;
б) «просвещенного абсолютизма»;
в) политической раздробленности;
г) «дворцовых переворотов».

Вопрос 2.3.
Манифест о даровании вольности и свободы российскому дворянству был издан:
а) Петром I;
б) Елизаветой Петровной;
в) Петром III;
г) Екатериной II.

Вопрос 2.4.
Понятием «дворянские революционеры» характеризуется движение:
а) славянофилов;
б) декабристов;
в) земцев-конституционалистов;
г) народников.

Вопрос 2.5.

Укажите, какие реформы, преобразования были проведены в царствование Николая I:
а) создание III Отделения императорской канцелярии;
б) создание министерств и Государственного Совета;
в) Столыпинская аграрная реформа;
г) реформа государственной деревни П. Д. Киселева.

Вопрос 2.6.
Отмена крепостного права в России произошла:
а) в 1803 г.;
б) в 1825г. ;
в) в 1848 г.;
г) в 1861 г.;
д) в 1905 г.

Вопрос 2.7.
Расположите в хронологической последовательности исторические события.
а) Крымская война;
б) отмена местничества;
в) присоединение Новгорода к Москве;
г) Ливонская война;
д) Куликовская битва.

Вопрос 2.8.
Что было одной из причин Первой российской революции 1905-1907 гг.?
а) тяжёлые условия труда и бесправие промышленных рабочих;
б) поражение в Первой мировой войне;
в) проведение правительством национализации предприятий и банков;
г) нарастающий конфликт между царём и Государственной Думой.

Вопрос 2.9.
Последствие аграрной реформы П. А. Столыпина:
а) передача крестьянам бесплатно части государственной земли;
б) выход из общины двух миллионов крестьянских хозяйств;
в) сокращение посевных площадей в крестьянских хозяйствах;
г) сокращение хлебного экспорта из России.

Вопрос 2.10.
Как называется система управления, сложившаяся в ходе Февральской революции 1917 г., когда важнейшие государственные вопросы решались соперничавшими органами власти – Советами рабочих, крестьянских и солдатских депутатов и Временным правительством:
а) сословное представительство;
б) коалиционное правительство;
в) двоевластие;
г) конституционная монархия.

Раздел 3. Примеры вопросов к контрольной работе № 3. Максимальная оценка – 20 баллов. Контрольная работа содержит 10 вопросов, по 2 балла за вопрос.

Вопрос 3.1.

Какие проблемы, стоящие перед обществом, так и не смогло решить Временное правительство, созданное после Февральской революции 1917г.?

Вопрос 3.2.

1. С сентября по октябрь 1917 г. происходила большевизация советов. Что представлял собой процесс большевизации советов?
2. Почему меньшевики и эсеры потерпели поражение от большевиков в борьбе за лидерство в советах?

Вопрос 3.3.

1. Когда состоялся II съезд Советов?
2. Какие законодательные акты были приняты на II съезде Советов?
3. Какие новые властные органы были созданы на II съезде Советов?

Вопрос 3.4.

1. 5 января 1918 г. было созвано Учредительное собрание. Какие партии были представлены в Учредительном собрании, каким было распределение депутатских мандатов?
2. Почему было распущено Учредительное собрание?
3. Были ли возможны иные варианты развития событий?

Вопрос 3.5.

1. Каковы были причины Гражданской войны?
2. Что такое интервенция?
3. Какую роль сыграли страны Антанты в данном событии?
4. Каковы основные итоги Гражданской войны?

Вопрос 3.6.

1. В чем заключается сущность политики «военного коммунизма»?
2. Каковы были функции комбедов и продовольственных отрядов?
3. Как восприняло данную политику население страны?
4. Каковы результаты и последствия периода «военного коммунизма»?

Вопрос 3.7.

1. Какие экономические, социальные и политические цели преследовало введение нэпа?
2. В чём состояли причины перехода к новой экономической политике?
3. Охарактеризуйте основные мероприятия НЭПа. Как понимали НЭП большевики и их политические оппоненты?

Вопрос 3.8.

1. Существовала ли взаимосвязь между форсированной индустриализацией и сплошной коллективизацией сельского хозяйства?
2. Каковы особенности и результаты форсированной индустриализации в СССР в 30-е гг.?
3. Каковы были главные причины коллективизации сельского хозяйства в СССР и каковы её результаты?
4. Какой смысл вкладывался в понятие «культурная революция» и каковы её конкретные результаты?

Вопрос 3.9.

1. В 1930-е гг. в СССР завершается формирование политической системы, часто называемой тоталитаризмом. Перечислите основные черты тоталитарного режима. В чем Вы видите объективные причины утверждения в СССР тоталитарного режима?
2. Какие субъективные факторы способствовали этому?
3. В 1936 г. в СССР была принята новая Конституция («победившего социализма»). Почему в середине 1930-х гг. возникла необходимость в создании нового Основного закона?

Вопрос 3.10.

1. Назовите основные этапы Великой Отечественной войны.
2. В чем причины и историческое значение победы советского народа в Великой Отечественной войне?

8.3. Вопросы для итогового контроля освоения дисциплины (1 семестр – *экзамен*).

Максимальное количество баллов за ***экзамен*** – 40 баллов. Экзаменационный билет содержит 2 вопроса. 1 вопрос – 20 баллов, вопрос 2 – 20 баллов.

1. История как наука. Предмет, задачи, методы и источники изучения истории, историография.
2. Восточные славяне в древности. Государство Киевская Русь в IX начале XII вв.: возникновение, особенности экономического и социально-политического развития. Принятие христианства на Руси.
3. Русь в период политической раздробленности. Особенности развития Новгородской земли.
4. Борьба русских земель и княжеств с иноземными захватчиками в XIII в. Русь и Золотая Орда: проблема взаимовлияния в отечественной историографии.
5. Предпосылки складывания единого российского государства. Возвышение Москвы. Деятельность первых московских князей.
6. Специфика становления централизованного российского государства. Политика Ивана III и Василия III.
7. Внутренняя и внешняя политика Ивана IV.
8. Россия на рубеже XVI-XVП вв. "Смутное время": причины, сущность, последствия.
9. Первые Романовы: внутренняя и внешняя политика.
10. Формирование системы крепостного права в России, её юридическое оформление в середине XVII в.
11. Внутренняя и внешняя политика Петра I.
12. Россия в эпоху дворцовых переворотов (XVIII в.).
13. "Просвещённый абсолютизм" Екатерины П. Внешняя политика.
14. Россия в первой четверти XIX в. Движение декабристов.
15. Внутренняя и внешняя политика Николая I. Крымская война.
16. Идейные течения и общественно-политические движения в 30-50-е гг. XIX в.
17. Реформы 60-70 гг. XIX в. и их значение.
18. Общественно-политические движения в пореформенной России.
19. Социально-экономическое развитие России на рубеже XIX - XX вв.
20. Формирование политических партий в России в конце XIX - начале XX вв.. их характеристика.
21. Россия в период революции 1905-1907 гг. Первый опыт парламентаризма в России (1 и II Государственные Думы).
22. Россия в период с 1907-1914 гг. Третьеиюньская монархия. Реформы П. А. Столыпина.
23. Россия в годы первой мировой войны.
24. Февральская революция 1917 г.: причины, сущность, последствия.
25. Россия от февраля к октябрю 1917г. Выбор путей общественного развития. Октябрьская революция. II Всероссийский съезд Советов.
26. Гражданская война и интервенция в России: причины, этапы, результаты и последствия. Политика "военного коммунизма".
27. НЭП, его сущность и значение.
28. Образование СССР.
29. СССР в конце 1920-х - 1930-е гг.: переход к политике форсированного

строительства социализма (индустриализация, коллективизация, культурная революция).
30. Внешняя политика СССР в предвоенные годы.
31. СССР во Второй мировой и Великой Отечественной войне. Решающий вклад Советского Союза в разгром фашизма.
32. СССР в послевоенные годы. Внутренняя и внешняя политика (1945-1953).
33. Период хрущевской "оттепели" (1953-1964 гг.).
34. Внутренняя и внешняя политика СССР в 1964-1984 гг. Нарастание кризисных явлений.
35. "Перестройка" в СССР: цели, основные этапы и результат.
36. Внутренняя и внешняя политика России в 90-е гг. XX в. - начале XXI в.

Полный перечень оценочных средств приведен в виде отдельного документа, являющегося неотъемлемой частью основной образовательной программы.

8.4. Структура и примеры билетов для ***экзамена*** (1 семестр).

Экзамен по дисциплине «***История***» проводится в 1 семестре и включает контрольные вопросы по всем разделам рабочей программы дисциплины. Билет для ***экзамена*** состоит из 2 вопросов. Ответы на вопросы ***экзамена*** оцениваются из максимальной оценки 40 баллов следующим образом: максимальное количество баллов за первый вопрос – 20 баллов, второй – 20 баллов.

Пример билета для ***экзамена***:

«Утверждаю» Зав. кафедрой истории и политологии _____ Н. М. Селивёрстова (Подпись) (И. О. Фамилия) «__» _____ 20__г.	***Министерство науки и высшего образования РФ*** **Российский химико-технологический университет имени Д.И. Менделеева** **Кафедра истории и политологии** **Код и наименование направления подготовки 18.03.02 – ««Энерго- и ресурсосберегающие процессы в химической технологии, нефтехимии и биотехнологии»; Все профили подготовки**
Билет № 7 1. Внутренняя и внешняя политика Ивана IV. 2. Россия в годы первой мировой войны.	

9. УЧЕБНО-МЕТОДИЧЕСКОЕ ОБЕСПЕЧЕНИЕ ДИСЦИПЛИНЫ

9.1. Рекомендуемая литература

А. Основная литература

1. Орлов А.С., Георгиев В.А, Георгиева Н.Г. История России. (с ил.). Уч., 2-е изд. М.: Проспект, 2020. 680 с.
2. История России: учебно-методическое пособие для самостоятельной работы студентов/ Н. А. Захарова, Л. Б. Брежнева, М. А. Голланд, Т. А. Левченкова, Н. М. Селиверстова, О. В. Шемякина ; под ред. Н. А. Захаровой. М. : РХТУ им. Д. И. Менделеева, 2014. 99 с.

Б. Дополнительная литература

1. Блок М. Апология истории или ремесло историка. М.: Наука, 1986. 256 с.

2. Голиков А. Т., Круглова Т. А. Источниковедение отечественной истории. Учебн., 4-е изд. М.: Академия, 2010. 464 с.
3. Жукова Л.А., Кацва Л.А. История России в датах: Справочник. М.: Проспект, 2011. 320 с.
4. Земцов Б. Н., Шубин А. В., Данилевский И. Н. История России : учеб. пособие для втузов. СПб.: Питер, 2013. 414 с.
5. История. Рабочая тетрадь: учебно-методическое пособие/ сост. Н. А. Захарова, Л. Б. Брежнева, Т. А. Левченкова, Н. М. Селивёрстова, О. В. Шемякина; под ред. Н. А. Захаровой. М.: РХТУ им. Д. И. Менделеева, 2019. 132 с.
6. История Отечества с древнейших времен до начала XXI века: Учеб. пособие / Под ред. М. В. Зотовой. М.: ООО «Издательство Астрель», 2004. 526 с.
7. Зуев М. Н. История России: учебное пособие для бакалавров: (для неисторических специальностей). М.: Юрайт, 2012. 655 с.
8. Орлов А.С., Георгиев В.А., Георгиева Н.Г., Сивохина Т.А. Хрестоматия по истории России с древнейших времен до наших дней. Учебное пособие. М.: Проспект, 2020. 592 с.
9. Отечественная история: Учебное пособие/Акылакунова А. К., Брежнева Л. Б., Захарова Н. А., Панкратьева И. А., Селиверстова Н. М. М.: РХТУ им. Д. И. Менделеева, 2007. 340 с.
10. Семеникова Л. И. Россия в мировом сообществе цивилизаций. Россия в мировом сообществе цивилизаций: учебное пособие по дисциплине «Отечественная история» для студентов вузов неисторических специальностей. М.: Книжный дом «Университет», 2008. 782 с.
11. Тесты по отечественной истории: учебно-методическое пособие/сост. А. К. Акылакунова, Л. Б. Брежнева, М. А. Голланд, Е. А. Прокофьева, И. А. Панкратьева, Н. М. Селиверстова; под ред. Н. М. Селиверстовой. М.: РХТУ им. Д. И. Менделеева, 2009. 44 с.

9.2. Рекомендуемые источники научной информации

– Презентации к лекциям.

Российская научная электронная библиотека (http://www.elibrary.ru)

Электронные версии журналов российских и зарубежных научных издательств. Доступ по IP-адресам РХТУ.

Научные журналы:

– Журнал «Вопросы истории» ISSN 0042-8779
– Журнал «Российская история» ISSN 0869-5687
– Электронный научно-образовательный журнал «История» ISSN 2079-8784 : http://history.jes.su/about.html

Ресурсы информационно–телекоммуникационной сети Интернет:

– http://www.archeologia.ru/

Портал электронных информационных ресурсов по археологии и истории Евразии с древности до нового времени. Основу Портала составляет открытая электронная библиотека по археологии, истории и смежным дисциплинам, включающая в себя научные и научно-популярные издания, учебники, статьи, публикации исторических источников и материалов раскопок, отчёты.

– http://annales.info/sbo/contens/vi.htm

Архив журнала «Вопросы истории»

– http://www.hist.msu.ru/ER/index.html

Библиотека электронных ресурсов исторического факультета Московского Государственного Университета им. М. В. Ломоносова. Представлена полнотекстовая коллекция исторических первоисточников разных периодов отечественной и мировой истории.

– http://www.hrono.info/

ХРОНОС — всемирная история в Интернете (ХРОНОС) — Хронологические таблицы с древнейших времен до настоящего времени. Библиотека: исторические источники, книги, статьи. Биографический и предметный указатели. Генеалогические таблицы. Страны и государства. Перечень исторических организаций. Религии мира. Методика преподавания истории. Всемирная история в интернете. Множество материалов по истории России: «Русское время», Русь начальная по векам, всемирная история множество биографических материалов по историческим личностям, тематические таблицы: афинские архонты, римские консулы, военно-политическая хронология франков, история папства, крестовые походы (1096—1270 гг.), кровавая смута 1605—1618 годов, великая французская революция, русская культура в XVIII—XIX веке, революция в России 1905—1907, первая мировая война, революция 1917 г. в России, хроника распада России в 1917 году, гражданская война 1918—1920 в России, вторая мировая война, СССР при Хрущёве, карибский кризис, перестройка, войны и военные конфликты XX века и многое другое.

– http://historic.ru/

Всемирная история — Новости. Энциклопедия. Библиотека по истории. Карты электронной библиотеки. Исследования. Поиск по сайту. Ссылки.

– http://historic.ru/about/author.shtml

Проект «Всемирная история» создан в образовательных целях. Включает накопленный за советский период материал в виде книг, изданных в СССР, царской России и дополнен текущими исследованиями по всемирной истории и новостными статьями.

– http://old-rus.narod.ru/

Древнерусские карты. Хронограф. Великие князья и цари. Русские патриархи и митрополиты. Служилые чины и звания. Власть в древней Руси. Статьи и исследования.

– http://www.praviteli.org/

Целью создания данного электронного ресурса является изложение истории России и Советского Союза в контексте архонтологии — исторической дисциплины, изучающей историю должностей в государственных, международных, политических, религиозных и других общественных структурах. В число политических деятелей, чьи краткие биографии представлены в «Правителях России и Советского Союза» включены в основном те, кто занимал государственные посты, эквивалентные современным понятиям «глава государства» и «глава правительства». Также представлена информация о структуре высшего руководства Коммунистической партии Советского Союза и ее предшественников.

9.3. Средства обеспечения освоения дисциплины

Для реализации рабочей программы подготовлены следующие средства обеспечения освоения дисциплины:

– компьютерные презентации лекций (общее число слайдов – 280);

– банк тестовых заданий для текущего контроля освоения дисциплины (общее число вопросов – 250);

– банк тестовых заданий для итогового контроля освоения дисциплины (общее число вопросов – 100).

Для освоения дисциплины используются следующие нормативные и нормативно-методические документы:

– Федеральный закон Российской Федерации от 29.12.2012 № 273-ФЗ «Об образовании в Российской Федерации» [Электронный ресурс] – Режим доступа: http://pravo.gov.ru/proxy/ips/?docbody=&nd=102162745&intelsearch=273-%D4%C7 (дата обращения: 15.05.2020).

– Федеральные государственные образовательные стандарты высшего образования // Координационный совет учебно-методических объединений и научно-методических советов высшей школы. Портал Федеральных образовательных стандартов высшего образования [Электронный ресурс] – Режим доступа: http://fgosvo.ru/fgosvo/92/91/4 (дата обращения: 04.05.2020).

– Приказ Министерства образования и науки РФ от 23.08.2017 № 816 «Об утверждении Порядка применения организациями, осуществляющими образовательную деятельность, электронного обучения, дистанционных образовательных технологий при реализации образовательных программ» [Электронный ресурс]. Режим доступа: http://pravo.gov.ru/proxy/ips/?docbody=&nd=102447332&intelsearch=816+%EF%F0%E8%EA%E0%E7 (дата обращения: 04.05.2020).

При освоении дисциплины студенты должны использовать информационные и информационно-образовательные ресурсы следующих порталов и сайтов:

– Система федеральных образовательных порталов. Система открытого образования. Консалтинговый центр ИОС ОО РФ [Электронный ресурс] – Режим доступа: http://www.openedu.ru (дата обращения: 04.05.2020).

– Информационная система «Единое окно доступа к образовательным ресурсам». URL: http://window.edu.ru/ (дата обращения: 15.05.2020).

– ФЭПО: соответствие требованиям ФГОС [Электронный ресурс] – Режим доступа: http://fepo.i-exam.ru/ (дата обращения: 04.05.2020).

10. МЕТОДИЧЕСКИЕ УКАЗАНИЯ ДЛЯ ОБУЧАЮЩИХСЯ

10.1. Для студентов, обучающихся без использования дистанционных образовательных технологий

Методические рекомендации по организации учебной работы обучающегося в бакалавриате направлены на повышение ритмичности и эффективности его аудиторной и самостоятельной работы по дисциплине.

Дисциплина «***История***» включает три раздела, каждый из которых имеет определенную логическую завершенность. При изучении материала каждого раздела рекомендуется регулярное повторение законспектированного лекционного материала, материалов практических занятий, а также дополнение его сведениями из литературных источников, представленных в учебной программе. Изучение материала каждого раздела заканчивается контролем его освоения в форме контрольной работы. Результаты выполнения контрольных работ оцениваются в соответствии с принятой в университете рейтинговой системой оценки знаний.

Совокупная оценка текущей работы студента бакалавриата в семестре складывается из оценок за выполнение контрольных работ (максимальная оценка за 1 и 2 контрольную работу - 10 баллов, за 3 контрольную работу – 20 баллов) и оценки за реферат (20 баллов). Максимальная оценка текущей работы в каждом семестре составляет 60 баллов.

В соответствии с учебным планом изучение дисциплины происходит в 1 семестре и заканчивается итоговым контролем его освоения в форме ***экзамена*** (максимальная оценка – 40 баллов).

Общая оценка результатов освоения дисциплины складывается из числа баллов, набранных в семестре и на экзамене. Максимальная общая оценка всей дисциплины составляет 100 баллов.

Практические занятия направлены на расширение знаний теоретических основ истории и закрепление знаний, полученных студентом на лекционных занятиях путем решения ряда практических задач.

Рекомендации по подготовке к практическим занятиям.

В основу этого вида учебных занятий положен принцип диалога между преподавателем и группой студентов. Как правило, практическое занятие посвящается обсуждению какой-либо темы курса по заранее известным вопросам и заданиям. Коллективная работа способствует выработке и закреплению крайне важных для будущих специалистов навыков. Среди этих навыков отметим умение высказываться и держаться на публике, способность сформулировать свои мысли так, чтобы они стали понятными слушателям, выработка способности анализировать проблему.

Подготовку к практическому занятию следует начинать с изучения его плана. Затем необходимо изучить материал учебника и учебных пособий, внимательно перечитать конспект лекций по соответствующим вопросам. Серьезная подготовка включает знакомство со специальной литературой, рекомендованной в списке по изучаемой теме. В процессе работы над пунктами задания студент обязан предусмотреть план своего устного сообщения на занятии. Это может быть либо краткое высказывание (реплика, дополнение, уточнение), либо развернутое сообщение, либо целостный доклад (или содоклад) по одному из вопросов семинара.

Обсуждение вопросов, предусмотренных планом практического занятия, может происходить по-разному: в форме вопросов преподавателя и ответов студентов, в форме заслушивания и обсуждения докладов, в форме дискуссии, «круглого стола» или деловой игры. Но в любом случае успех практического занятия, его результативность во многом зависит от степени готовности к нему студенческой аудитории.

Методические рекомендации по написанию рефератов.

Реферат – это письменная работа, посвященная раскрытию конкретной темы курса «История», изложению основных точек зрения по данной проблеме.

Работа над рефератом начинается с выбора темы по перечням, определенным кафедрой. Составляется план реферата. Затем подбираются источники и литература по спискам, предлагаемым в данном методическом пособии, а также по систематическим, предметным и алфавитным каталогам библиотек. Закончив просмотр и чтение отобранной литературы, первичную обработку и систематизацию содержащегося в ней материала, необходимо еще раз продумать и уточнить план реферата. Затем следует приступить к написанию текста.

Реферат обязательно должен включать следующие составляющие части и элементы:

– титульный лист;

– оглавление, в котором перечисляются названия разделов и глав реферата;

– введение, в котором дается обоснование значимости темы, очерчивается круг проблем, определяются цели и задачи работы;

– основная часть реферата, разбиваемая на разделы, главы, параграфы (и т. д. в зависимости от темы и предпочтений автора);

– заключение, обобщающее выводы основной части и подводящее итоги всего исследования;

– список источников и литературы, использованных для подготовки текста.

Текст должен свидетельствовать о знании опубликованной литературы по выбранной теме и отражать точку зрения автора на разбираемые проблемы. В реферат обязательно включаются определения понятий, которыми оперирует автор (по авторитетным словарям и справочникам). Желательно делать сноски на используемую литературу. Страницы реферата нумеруются.

Рефераты, представляющие собой выписки из учебников, скопированные из Интернета или электронных баз данных, не могут быть оценены положительно. Приветствуются работы, содержащие элементы творческого подхода, например, развернутый анализ исторических проблем на основе прочитанной литературы, попытки проведения самостоятельного исследования источников, аргументированное отстаивание автором своей оригинальной точки зрения.

10.2. Для студентов, обучающихся с использованием дистанционных образовательных технологий

При использовании электронного обучения и дистанционных образовательных технологий занятия полностью или частично проводятся в режиме онлайн. Объем дисциплины и распределение нагрузки по видам работ соответствует п. 4.1. Распределение баллов соответствует п. 10.1 либо может быть изменено в соответствии с решением кафедры, в случае перехода на ЭО и ДОТ в процессе обучения. Решение кафедры об используемых технологиях и системе оценивания достижений обучающихся принимается с учетом мнения ведущего преподавателя и доводится до обучающихся.

11. МЕТОДИЧЕСКИЕ УКАЗАНИЯ ДЛЯ ПРЕПОДАВАТЕЛЕЙ

11.1. Для преподавателей, реализующих образовательные программы без использования дистанционных образовательных технологий

Дисциплина «***История***» изучается в 1 семестре бакалавриата.

При подготовке и проведении занятий преподаватель должен опираться на знания по истории, полученные студентами в средней школе. Обучение студентов может быть организовано как в виде традиционных лекций и практических занятий, так и научной дискуссии, которая помогает приобрести навыки и умения обосновывать круг рассматриваемых вопросов, формулировать главные положения, определения и практические выводы из теоретических положений.

В современном образовательном процессе особую роль играют активные и интерактивные методы обучения.

Интерактивные методы обучения в наибольшей степени соответствуют личностно ориентированному, компетентностному подходу. В данном случае и студент, и педагог являются субъектами учебного процесса. Педагог чаще выступает лишь в роли организатора процесса обучения, лидера группы, создателя условий для инициативы студентов. Интерактивное обучение основано на прямом взаимодействии учащихся со своим опытом и опытом своих друзей, так как большинство интерактивных упражнений обращается к опыту самого студента, причем, не только учебному. Новое знание, умение формируется на основе такого опыта.

К интерактивным методам относятся «круглые столы», дебаты или дискуссии, проведение предметных олимпиад. Предметная олимпиада по курсу истории предусмотрена во внеучебное время, в конце первого семестра.

Смысл дискуссии как метод интерактивного обучения состоит в обмене взглядами по конкретной проблеме. Это активный метод, позволяющий научиться отстаивать свое мнение и слушать других. Спор, дискуссия рождает мысль, активизирует мышление, а в учебной дискуссии к тому же обеспечивает сознательное усвоение учебного материала как продукта мыслительной его проработки.

Дискуссия на практическом занятии требует продуманности и основательной предварительной подготовки обучаемых. Нужны не только хорошие знания (без них дискуссия беспредметна), но также наличие у студентов умения выражать свои мысли, четко формулировать вопросы, приводить аргументы и т. д. Учебные дискуссии обогащают представления студентов по теме, упорядочивают и закрепляют знания.

Одно из главных значений дискуссии — не столько всестороннее и глубокое решение проблемы, но побуждение участников задуматься над ней, а также осуществить пересмотр своих убеждений и представлений, уточнить и определить свою позицию, научиться аргументированно отстаивать собственную точку зрения и, в то же время, осознавать право других иметь свой взгляд на обсуждаемую проблему.

Открывая работу круглого стола или дискуссии, преподаватель определяет регламент работы: 10 минут на выступление докладчика, так как должно быть заслушано 5 сообщений. В прениях – не более 5 минут. В заключение дискуссии проводится обобщение итогов работы.

Метод круглого стола был заимствован из области политики и науки. В обучении метод круглого стола используется для повышения эффективности усвоения теоретических проблем путем рассмотрения их в разных научных аспектах. Принцип «круглого стола» предполагает расположение участников лицом друг к другу, что приводит к возрастанию активности, увеличению числа высказываний, возможности личного включения каждого студента в обсуждение, повышает мотивацию студентов. Преподаватель располагается в общем кругу, как равноправный член группы, что создаёт менее формальную обстановку по сравнению с общепринятой.

Преподаватель при организации процесса проведения «круглого стола» должен обладать высоким профессионализмом, умением вести диалог, анализировать и корректировать ход дискуссии.

Для эффективной организации «круглого стола» необходимо соблюдение реализации всех основных этапов проведения данного мероприятия:

- подготовительный этап предполагающий: выбор проблемы, подбор участников дискуссии, подготовка сценария;
- дискуссионный этап состоит в выступлении модератора, проведения «информационной атаки», выступление участников дискуссии;
- завершающий этап включает: подведение заключительный итогов, выработка решений и рекомендаций.

Интерактивные методы, используемые в процессе обучения истории, не только позволяют интенсифицировать процесс усвоения знаний, но и повышают мотивацию студентов.

Необходимо обращать внимание студентов на обоснование круга рассматриваемых вопросов, формулировки главных положений и определений, практические выводы из теоретических положений. На занятиях должна прослеживаться связь рассматриваемых вопросов с ранее изученным материалом.

При проведении занятий преподаватель может рекомендовать студентам дополнительную литературу по тематике занятия.

11.2. Для преподавателей, реализующих образовательные программы с использованием дистанционных образовательных технологий

При использовании электронного обучения и дистанционных образовательных технологий занятия полностью или частично проводятся в режиме онлайн. Объем дисциплины и распределение нагрузки по видам работ соответствует п. 4.1. Распределение баллов соответствует п. 10.1 либо может быть изменено в соответствии с решением кафедры, в случае перехода на ЭО и ДОТ в процессе обучения. Решение кафедры об используемых технологиях и системе оценивания достижений обучающихся принимается с учетом мнения ведущего преподавателя и доводится до обучающихся.

Реализация ЭО и ДОТ предполагает использование следующих видов и учебной деятельности: онлайн консультации, практические занятия, видео-лекции; проводимые полностью или частично с применением ЭО и ДОТ; текущий контроль в режиме тестирования и проверки домашних заданий; самостоятельная работа и т.д.

При реализации РПД в зависимости от конкретной ситуации ЭО и ДОТ могут быть применены в следующем виде:

- объем часов контактной работы обучающихся с преподавателем не сокращается) и электронные образовательные ресурсы (ЭОР) методически обеспечивают самостоятельную работу обучающихся в объеме, предусмотренном рабочей программой данной дисциплины. При этом в случае необходимости занятия проводятся в режиме онлайн.

12. ПЕРЕЧЕНЬ ИНФОРМАЦИОННЫХ ТЕХНОЛОГИЙ, ИСПОЛЬЗУЕМЫХ В ОБРАЗОВАТЕЛЬНОМ ПРОЦЕССЕ

Информационную поддержку изучения дисциплины осуществляет Информационно-библиотечный центр (ИБЦ) РХТУ им. Д.И. Менделеева, который обеспечивает обучающихся основной учебной, учебно-методической и научной литературой, необходимой для организации образовательного процесса по дисциплине. Общий объем многоотраслевого фонда ИБЦ на 01.01.2020 г. составляет 1 715 452 экз.

Фонд ИБЦ располагает учебной, учебно-методической и научно-технической литературой в форме печатных и электронных изданий, а также включает официальные, справочно-библиографические, специализированные отечественные и зарубежные периодические и информационные издания. ИБЦ обеспечивает доступ к профессиональным базам данных, информационным, справочным и поисковым системам.

Каждый обучающийся обеспечен свободным доступом из любой точки, в которой имеется доступ к сети Интернет и к электронно-библиотечной системе (ЭБС) Университета, которая содержит различные издания по основным изучаемым дисциплинам и сформирована по согласованию с правообладателями учебной и учебно-методической литературы.

Для более полного и оперативного справочно-библиографического и информационного обслуживания в ИБЦ реализована технология Электронной доставки документов.

Электронные информационные ресурсы, используемые в процессе обучения

№ п/п	Электронный ресурс	Реквизиты договора (номер, дата заключения, срок действия), ссылка на сайт ЭБС, сумма договора, количество ключей	Характеристика библиотечного фонда, доступ к которому предоставляется договором
1.	ЭБС «Лань»	Принадлежность - сторонняя Реквизиты договора - ООО «Издательство «Лань», договор № 33.03-Р-2.0-1775/2-10 от 26.09.2019г. Сумма договора – 642 083-68 Срок действия с «26» сентября 2019г. по «25» сентября 2020г. Ссылка на сайт ЭБС – http://e.lanbook.com Количество ключей - доступ для зарегистрированных пользователей РХТУ с любого компьютера. Дополнительный Договор № 33.03-Р-3.1-2217/2020 от 02.03.2020 г. Сумма договора- 30 994-52 Срок действия с «02» марта 2020 г. по «25» сентября 2020 г. Ссылка на сайт ЭБС – http://e.lanbook.com Количество ключей - доступ для зарегистрированных пользователей РХТУ с любого компьютера.	Электронно-библиотечная система издательства "Лань" — ресурс, включающий в себя как электронные версии книг ведущих издательств учебной и научной литературы (в том числе университетских издательств), так и электронные версии периодических изданий по различным областям знаний. ЭБС «ЛАНЬ» предоставляет пользователям мобильное приложение для iOS и Android, в которых интегрированы бесплатные сервисы для незрячих студентов и синтезатор речи.
2.	Электронно - библиотечная система ИБЦ РХТУ им. Д.И.Менделеева (на базе АИБС «Ирбис»)	Принадлежность – собственная РХТУ. Ссылка на сайт ЭБС – http://lib.muctr.ru/ Доступ для пользователей РХТУ с любого компьютера.	Электронные версии учебных и научных изданий авторов РХТУ по всем ООП.

3.	Электронная библиотека диссертаций (ЭБД РГБ).	Принадлежность – сторонняя Реквизиты договора – ФГБУ РГБ, Договор № 33.03-Р-3.1-2173/2020 Сумма договора - 398 840-00 С «16» марта 2020 г. по «15 » марта 2021 г. Ссылка на сайт ЭБС – http://diss.rsl.ru/ Количество ключей – 10 лицензий + распечатка в ИБЦ.	В ЭБД доступны электронные версии диссертаций Российской Государственной библиотеки: с 1998 года – по специальностям: "Экономические науки", "Юридические науки", "Педагогические науки" и "Психологические науки"; с 2004 года - по всем специальностям, кроме медицины и фармации; с 2007 года - по всем специальностям, включая работы по медицине и фармации.
4	Научно-электронная библиотека «eLibrary.ru».	Принадлежность – сторонняя Реквизиты договора – ООО Научная электронная библиотека, договор № 33.03-Р-3.1 2087/2019 Сумма договора – 1100017-00 С «01» января 2020 г. по «31» декабря 2020 г. Ссылка на сайт – http://elibrary.ru Количество ключей – доступ для пользователей РХТУ по ip-адресам неограничен.	Научная электронная библиотека eLIBRARY.RU - это крупнейший российский информационно-аналитический портал в области науки, технологии, медицины и образования, содержащий рефераты и полные тексты более 29 млн научных статей и публикаций, в том числе электронные версии более 5600 российских научно-технических журналов

5.	Справочно-правовая система «Консультант+»	Принадлежность сторонняя- Договор № 174-247ЭА/2019 от 26.12.2019 г. Сумма договора - 927 029-80 С «01» января 2020 г. по «31» декабря 2020 г. Ссылка на сайт- http://www.consultant.ru/ Количество ключей – 50 пользовательских лицензий по ip-адресам.	Справочно-правовая система по законодательству Российской Федерации.
6.	Справочно-правовая система “Гарант»	Принадлежность сторонняя Договор №166-235ЭА/2019 от 23.12.2019 г. Сумма договора - 603 949-84 С «01» января 2020 г. по «31» декабря 2020 г. Ссылка на сайт – http://www.garant.ru/ Количество ключей – 50 пользовательских лицензий по ip-адресам.	Гарант — справочно-правовая система по законодательству Российской Федерации.
7.	Электронно-библиотечная система издательства "ЮРАЙТ"	Принадлежность сторонняя- «Электронное издательство ЮРАЙТ» Договор № 33.03-Р-3.1-220/2020 от 16.03.2020 г. Сумма договора - 324 000-00 С «16» марта 2020 г. по «15» марта 2021 г. Ссылка на сайт – https://biblio-online.ru/ Количество ключей - доступ для зарегистрированных пользователей РХТУ с любого компьютера.	Электронная библиотека включает более 5000 наименований учебников и учебных пособий по всем отраслям знаний для всех уровней профессионального образования от ведущих научных школ с соблюдением требований новых ФГОСов.
8.	Информационно-аналитическая система Science Index	Принадлежность сторонняя- ООО «Научная электронная библиотека» Договор № SIO-364/19 33.03-Р-3.1-2103/2019 от «17»февраля 2020 г. Сумма договора-90 000-00 Срок действия с «17» февраля 2020 г. по «16» февраля 2021 г. Ссылка на сайт – http://elibrary.ru Количество ключей – локальный доступ для сотрудников ИБЦ	Дистанционная поддержка публикационной активности преподавателей университета

Бесплатные архивные коллекции, приобретенные Минобрнауки для вузов.

Архив издательства Cambridge University Press. Пакет «Cambridge Journals Digital Archive (CJDA)» с первого выпуска каждого журнала по 2011, 1827-2011.

Архив издательства Taylor & Francis. Full Online Journal Archives. с первого выпуска каждого журнала по 1996, 1798-1997.

Архив Издательства Annual Reviews. Пакет «Full Collection» 1932-2005.

Бесплатные официальные открытые ресурсы Интернет:

12. Directory of Open Access Journals (DOAJ) http://doaj.org/
Ресурс объединяет более 10000 научных журналов по различным отраслям знаний (около 2 миллионов статей) из134 стран мира.

13. Directory of Open Access Books (DOAB) https://www.doabooks.org/
В базе размещено более 3000 книг по различным отраслям знаний, предоставленных 122 научными издательствами.

13. МАТЕРИАЛЬНО-ТЕХНИЧЕСКОЕ ОБЕСПЕЧЕНИЕ ДИСЦИПЛИНЫ

В соответствии с учебным планом занятия по дисциплине «***История***» проводятся в форме лекций, практических занятий и самостоятельной работы обучающегося.

13.1. Оборудование, необходимое в образовательном процессе:
Аудитория, обеспеченная компьютером и мультимедийным проектором (обеспечение презентаций лекций и самостоятельных разработок студентов).

13.2. Учебно-наглядные пособия:
Карты по истории.

13.3. Компьютеры, информационно-телекоммуникационные сети, аппаратно-программные и аудиовизуальные средства:
Библиотека, имеющая рабочие компьютерные места для студентов, оснащенные компьютерами с доступом к базам данных и выходом в Интернет.

13.4. Печатные и электронные образовательные и информационные ресурсы:
Информационно-методические материалы: учебные и учебно-методические пособия по дисциплине.
Электронные образовательные ресурсы, электронные презентации к разделам лекционных курсов.

13.5. Перечень лицензионного программного обеспечения:

№ п/п	Наименование программного продукта	Реквизиты договора поставки	Количество лицензий	Срок окончания действия лицензии
1	Microsoft Office Standard 2007	Государственный контракт № 143-164ЭА/2010 от 14.12.10, Акт № Tr048787, накладная № Tr048787 от 20.12.10	210	бессрочная

		Microsoft Open License Номер лицензии 42931328		
2	Неисключительная лицензия на использование Desktop Education ALNG LicSAPk OLVS E 1Y AcademicEdition Enterprise В составе: 1) В составе Microsoft Office Professional Plus 2019: • Word • Excel • Power Point • Outlook • OneNote • Access • Publisher • InfoPath 2) Microsoft Core CAL 3) Microsoft Windows Upgrade	Контракт № 28-35ЭА/2020 от 26.05.2020 3) Лицензию на обновление операционной системы для рабочих станций Windows 10.	657 комплектов. Соглашение Microsoft OVS-ES № V6775907 Каждый комплект включает: 1) Лицензию на комплекс для создания презентаций, электронных текстов и таблиц, обработки баз данных Microsoft Office. 2) Лицензию для подключения пользователей к серверным системам Microsoft: • Exchange Server Standard, • Exchange Server Enterprise, • SharePoint Server, • Skype для бизнеса Server, • Windows MultiPoint Server Premium, • Windows Server Standard, • Windows Server Data Center. 3) Лицензию на обновление операционной системы для рабочих станций Windows 10.	12 месяцев (ежегодное продление подписки с правом перехода на обновлённую версию продукта)

14. ТРЕБОВАНИЯ К ОЦЕНКЕ КАЧЕСТВА ОСВОЕНИЯ ПРОГРАММЫ

Наименование разделов	Основные показатели оценки	Формы и методы контроля и оценки
Раздел 1. Особенности становления государственности в России.	*Знает***:** основные направления, проблемы и методы исторической науки; основные этапы и ключевые события истории России и мира; особенности развития российского государства, выдающихся деятелей отечественной и всеобщей истории; *умеет:* соотносить общие исторические процессы и отдельные факты; выявлять существенные черты исторических процессов, явлений и событий; анализировать социально-значимые проблемы; формулировать и аргументировано отстаивать собственную позицию по различным проблемам истории; − *владеет:* представлениями об истории как науке, ее месте в системе гуманитарного знания; представлениями об основных этапах в истории человечества и их хронологии; категориально-понятийным аппаратом изучаемой дисциплины; навыками анализа исторических источников.	Оценка за контрольную работу №1. Оценка за реферат. Оценка за экзамен.
Раздел 2. Российская империя в XVIII-начале XX в.	*Знает:* основные направления, проблемы исторической науки; основные этапы и ключевые события истории России и мира; особенности развития российского государства, выдающихся деятелей отечественной и всеобщей истории; *умеет:* соотносить общие исторические процессы и отдельные факты; выявлять существенные черты исторических процессов, явлений и событий; анализировать социально-значимые проблемы; формулировать и аргументировано отстаивать собственную позицию по различным проблемам истории; − *владеет:* представлениями об основных этапах в истории человечества и их хронологии; категориально-понятийным аппаратом изучаемой дисциплины; навыками анализа исторических источников.	Оценка за контрольную работу №2 Оценка за реферат Оценка за экзамен

Раздел 3. От советского государства к современной России.	*Знает:* основные направления, проблемы исторической науки; основные этапы и ключевые события истории России и мира; особенности развития российского государства, выдающихся деятелей отечественной и всеобщей истории; *умеет:* соотносить общие исторические процессы и отдельные факты; выявлять существенные черты исторических процессов, явлений и событий; анализировать социально-значимые проблемы; формулировать и аргументировано отстаивать собственную позицию по различным проблемам истории; − *владеет:* представлениями об основных этапах в истории человечества и их хронологии; категориально-понятийным аппаратом изучаемой дисциплины; навыками анализа исторических источников.	Оценка за контрольную работу №3 Оценка за реферат Оценка за экзамен

15. ОСОБЕННОСТИ ОРГАНИЗАЦИИ ОБРАЗОВАТЕЛЬНОГО ПРОЦЕССА ДЛЯ ИНВАЛИДОВ И ЛИЦ С ОГРАНИЧЕННЫМИ ВОЗМОЖНОСТЯМИ ЗДОРОВЬЯ

Обучение инвалидов и лиц с ограниченными возможностями здоровья осуществляется в соответствии с:

− Порядком организации и осуществления образовательной деятельности по образовательным программам – программам бакалавриата, программам специалитета, программам магистратуры (Приказ Минобрнауки РФ от 05.04.2017 № 301);

− Положением о порядке организации и осуществления образовательной деятельности по образовательным программам высшего образования – программам бакалавриата, программам специалитета, программам магистратуры в РХТУ им. Д.И. Менделеева, принятым решением Ученого совета РХТУ им. Д.И. Менделеева от 30.10.2019, протокол № 3, введенным в действие приказом ректора РХТУ им. Д.И. Менделеева от 14.11.2019 № 646А;

− Методическими рекомендациями по организации образовательного процесса для обучения инвалидов и лиц с ограниченными возможностями здоровья в образовательных организациях высшего образования, в том числе оснащенности образовательного процесса (утверждены заместителем Министра образования и науки РФ А.А. Климовым от 08.04.2014 № АК-44/05вн).

Дополнения и изменения к рабочей программе дисциплины
«История»
для 18.03.02 «Энерго- и ресурсосберегающие процессы в химической технологии, нефтехимии и биотехнологии»
код и наименование направления подготовки (специальности)

Форма обучения: очная

Номер изменения/ дополнения	Содержание дополнения/изменения	Основание внесения изменения/дополнения
1.		протокол заседания Ученого совета №_____от «___»_____20___г.
		протокол заседания Ученого совета №_____от «___»_____20___г.
		протокол заседания Ученого совета №_____от «___»_____20___г.
		протокол заседания Ученого совета №_____от «___»_____20___г.
		протокол заседания Ученого совета №_____от «___»_____20___г.

Министерство науки и высшего образования Российской Федерации
Федеральное государственное бюджетное образовательное учреждение высшего образования
«Российский химико-технологический университет имени Д.И. Менделеева»

«УТВЕРЖДАЮ»

Проректор по учебной работе

_____ С.Н. Филатов

«_____» _____ 2020 г.

РАБОЧАЯ ПРОГРАММА ДИСЦИПЛИНЫ

«Физическая культура и спорт»
Б1.Б.04

Направление подготовки 18.03.02 Энерго- и ресурсосберегающие процессы в химической технологии, нефтехимии и биотехнологии
(Код и наименование направления подготовки)

Профиль подготовки – «Основные процессы химических производств и химическая кибернетика»
(Наименование профиля подготовки)

Квалификация «бакалавр»

РАССМОТРЕНО И ОДОБРЕНО
на заседании Методической комиссии
РХТУ им. Д.И. Менделеева
«___»_____ 2020 г.

Председатель _____ Н.А. Макаров

Москва 2020 г.

Программа составлена:

доцентом кафедры физического воспитания Т.Н. Акуловой

доцентом кафедры физического воспитания О.В. Носик

к.п.н., профессором кафедры физического воспитания В.А. Головиной

к.п.н., профессор кафедры физического воспитания С.И. Сучковым

Программа рассмотрена и одобрена на заседании кафедры физического воспитания «_19_» _июня 2020 г., протокол № 14__

СОДЕРЖАНИЕ

1.	Цель и задачи дисциплины	4
2.	Требования к результатам освоения дисциплины	4
3.	Объем дисциплины и виды учебной работы	5
4.	Содержание дисциплины	6
4.1.	Разделы дисциплины и виды занятий	6
4.2.	Содержание разделов дисциплины	7
5.	Соответствие содержания требованиям к результатам освоения дисциплины	11
6.	Практические занятия	13
6.1.	Практические занятия. Примерные темы практических занятий по дисциплине	13
7.	Примеры оценочных средств для контроля освоения дисциплины	15
7.1.	Примеры контрольных вопросов для текущего контроля освоения дисциплины	15
7.2.	Пример тестового задания для текущего контроля освоения дисциплины	22
7.3.	Примеры тестового задания для итогового контроля освоения дисциплины	23
8.	Учебно-методическое обеспечение дисциплины	25
8.1.	Рекомендуемая литература	25
8.2.	Рекомендуемые источники научно-технической информации	26
8.3.	Средства обеспечения освоения дисциплины	27
9.	Методические указания для обучающихся	29
9.1.	Для студентов, обучающихся без использования дистанционных образовательных технологий	29
9.1.2.	Соблюдение требований гигиены, форма одежды и предупреждение травм	29
9.2.	Для студентов, обучающихся с использованием дистанционных образовательных технологий	31
10.	Методические указания для преподавателей	31
10.1.	Для преподавателей, реализующих образовательные программы без использования дистанционных образовательных технологий	31
10.2.	Для преподавателей, реализующих образовательные программы с использованием дистанционных образовательных технологий	32
11.	Перечень информационных технологий, используемых в образовательном процессе	35
12.	Материально-техническое обеспечение дисциплины	37
12.1.	Оборудование, необходимое в образовательном процессе	37
12.2.	Учебно-наглядные пособия	38
12.3.	Компьютеры, информационно-телекоммуникационные сети, аппаратно-программные и аудиовизуальные средства	38
12.4.	Печатные и электронные образовательные и информационные ресурсы	38
12.5.	Перечень лицензионного программного обеспечения	38
13.	Требования к оценке качества освоения программы	39
14.	Особенности организации образовательного процесса для инвалидов и лиц с ограниченными возможностями здоровья	45

1. ЦЕЛЬ И ЗАДАЧИ ДИСЦИПЛИНЫ

Программа составлена в соответствии с требованиями Федерального государственного образовательного стандарта (ФГОС ВО) для направления подготовки ***18.03.02 Энерго- и ресурсосберегающие процессы в химической технологии, нефтехимии и биотехнологии,*** рекомендациями методической комиссии, с учетом основополагающих законодательных, инструктивных и программных документов, определяющих основную направленность, объем и содержание учебных занятий по физической культуре и спорту в высшей школе, и накопленного опыта преподавания дисциплины ***кафедрой физического воспитания*** РХТУ им. Д.И. Менделеева. Программа рассчитана на изучение дисциплины в течение двух семестров.

Дисциплина ***«Физическая культура и спорт»*** относится к базовой части дисциплин учебного плана. Программа дисциплины предполагает, что обучающиеся имеют теоретическую и практическую подготовку в области физической культуры и спорта.

Цель дисциплины – состоит в формировании мировоззрения и культуры личности, гражданской позиции, нравственных качеств, чувства ответственности, самостоятельности в принятии решений, способности использовать разнообразные формы физической культуры, спорта и туризма для сохранения и укрепления своего здоровья и здоровья своих близких в повседневной жизни и профессиональной деятельности.

Задачи дисциплины – заключаются в использовании приобретенных знаний и умений в практической деятельности и повседневной жизни для:

- повышения работоспособности, сохранения и укрепления здоровья;
- подготовки к профессиональной деятельности и службе в Вооруженных Силах Российской Федерации;
- организации и проведения индивидуального, коллективного и семейного отдыха;
- формирования здорового образа жизни.

Дисциплина ***«Физическая культура и спорт»*** преподается в 1 и 4 семестрах. Контроль успеваемости студентов ведется по принятой в университете рейтинговой системе.

2. ТРЕБОВАНИЯ К РЕЗУЛЬТАТАМ ОСВОЕНИЯ ДИСЦИПЛИНЫ

Изучение дисциплины ***«Физическая культура и спорт»*** при подготовке ***бакалавров*** по направлению подготовки ***18.03.02 Энерго- и ресурсосберегающие процессы в химической технологии, нефтехимии и биотехнологии,*** профиль подготовки – ***«Основные процессы химических производств и химическая кибернетика»,*** направлено на приобретение следующих ***общекультурных*** компетенций

- способностью к самоорганизации и самообразованию (ОК-7);
- способностью использовать методы и средства физической культуры для обеспечения полноценной социальной и профессиональной деятельности (ОК-8)

В результате изучения дисциплины студент бакалавриата должен:

Знать:

- научно-практические основы физической культуры и здорового образа жизни;
- социально-биологические основы физической культуры и спорта;
- влияние оздоровительных систем физического воспитания на укрепление здоровья, профилактику профессиональных заболеваний и вредных привычек;
- способы контроля и оценки физического развития и физической подготовленности;
- правила и способы планирования индивидуальных занятий различной целевой направленности;

- историю физической культуры и спорта, иметь представление о значимых спортивных событиях не только своей страны, но и мирового уровня; важнейшие достижения в области спорта;
- спортивные традиции РХТУ им. Д.И. Менделеева, помнить о подвигах спортсменов в годы Великой отечественной войны 1941-1945 гг.

Уметь:
- самостоятельно заниматься физической культурой и спортом;
- осуществлять самоконтроль за состоянием своего организма и соблюдать правила гигиены и техники безопасности;
- осуществлять творческое сотрудничество в коллективных формах занятий физической культурой.

Владеть:
- средствами и методами укрепления индивидуального здоровья, физического самосовершенствования;
- должным уровнем физической подготовленности, необходимым для качественного усвоения профессиональных умений и навыков в процессе обучения в вузе, для обеспечения полноценной социальной и профессиональной деятельности после окончания учебного заведения.

3. ОБЪЕМ ДИСЦИПЛИНЫ И ВИДЫ УЧЕБНОЙ РАБОТЫ

Дисциплина ***Физическая культура и спорт*** реализуется в объеме 72 акад. часов или 54 астр. ч. (2 зачетные единицы) при *очной форме обучения*.

Программа рассчитана на изучение дисциплины в течение двух семестров (первого и четвертого).

Виды учебной работы	Всего		Семестр			
			1 семестр		4 семестр	
	ЗЕ	Акад. ч.	**ЗЕ**	Акад. ч.	**ЗЕ**	Акад. ч.
Общая трудоемкость дисциплины	**2**	**72**	**1**	**36**	**1**	**36**
Контактная работа – аудиторные занятия:	**2**	**72**	**1**	**36**	**1**	**36**
Лекции	0,2	8	0,1	4	0,1	4
Практические занятия (ПЗ)	1,8	64	0,9	32	0,9	32
Вид контроля:			**Зачет**		**Зачет**	

Виды учебной работы	Всего		Семестр			
			1 семестр		4 семестр	
	ЗЕ	Астр. ч.	**ЗЕ**	Астр. ч.	**ЗЕ**	Астр. ч.
Общая трудоемкость дисциплины	**2**	**54**	**1**	**27**	**1**	**27**
Контактная работа – аудиторные занятия (КР):	**2**	**54**	**1**	**27**	**1**	**27**
Лекции	0,2	6	0,1	3	0,1	3
Практические занятия (ПЗ)	1,8	48	0,9	24	0,9	24
Вид контроля:			**Зачет**		**Зачет**	

4. СОДЕРЖАНИЕ ДИСЦИПЛИНЫ

4.1. Разделы дисциплины и виды занятий

№ п/п	Раздел дисциплины	Академ. часов				
		Всего	**Лек**	**МПЗ**	**ППФП**	**КР**
1.	**Раздел 1. Предмет «Физическая культура и спорт». История ФКиС**	**18**	**2**	**6**	**9**	**1**
1.1	Предмет физическая культура и спорт	9	1	3	4,5	0,5
1.2	История спорта	9	1	3	4,5	0,5
2.	**Раздел 2. Основы здорового образа жизни (ЗОЖ)**	**18**	**2**	**6**	**9**	**1**
2.1	Врачебный контроль и самоконтроль на занятиях физической культурой и спортом	9	1	3	4,5	0,5
2.2	Гигиеническое обеспечение занятий оздоровительной физической культурой	9	1	3	4,5	0,5
3.	**Раздел 3. Биологические основы физической культуры и спорта**	**18**	**2**	**6**	**9**	**1**
3.1	Биологические основы физической культуры и спорта	9	1	3	4,5	0,5
3.2	Образ жизни и его отражение в профессиональной деятельности	9	1	3	4,5	0,5
4	**Раздел 4. Профессионально-прикладная физическая культура и спорт**	**18**	**2**	**6**	**9**	**1**
4.1	Общая физическая и спортивная подготовка студентов в образовательном процессе	9	1	3	4,5	0,5
4.2	Физическая культура и спорт в профессиональной деятельности обучающегося	9	1	3	4,5	0,5
	ИТОГО	**72**	**8**	**24**	**36**	**4**

4.2. Содержание разделов дисциплины

1 семестр	4 семестр
Раздел 1 и Раздел 2	Раздел 3 и Раздел 4

Каждый Раздел программы состоит из подразделов и имеет структуру:
- лекции (или теоретический Раздел);
- практический Раздел (состоит из: методико-практических занятий (МПЗ) и учебно-тренировочных занятий (профессионально-прикладная физическая подготовка, ППФП);
- контрольный Раздел (КР).

Теоретический подраздел формирует систему научно-практических и специальных знаний, необходимых для понимания природных и социальных процессов функционирования физической культуры общества и личности, умения их адаптивного творческого использования для личностного и профессионального развития;

самосовершенствования, организации здорового образа жизни при выполнении учебной, профессиональной и социокультурной деятельности.

Методико-практические занятия предусматривают освоение основных методов и способов формирования учебных, профессиональных и жизненных умений и навыков средствами физической культуры и спорта.

На методико-практических занятиях уделяется внимание:

- основным проблемам спортивной тренировки;
- влиянию физических упражнений на формирование профессиональных качеств будущего специалиста и личности занимающегося;
- воздействию средств физического воспитания на основные физиологические системы и звенья опорно-двигательного аппарата занимающегося;
- вопросам проведения соревнований (правила соревнований, система розыгрышей, определение победителей, оборудование и инвентарь).

Профессионально-прикладная подготовка проводится с учетом будущей профессиональной деятельности студента.

Учебно-тренировочные занятия базируются на широком использовании теоретических знаний и методических умений, на применении разнообразных средств физической культуры, спортивной и профессионально-прикладной физической подготовки студентов.

Контрольный подраздел. Критерием успешности освоения учебного материала является оценка преподавателя, учитывающая ***регулярность посещения обязательных учебных занятий***, знаний теоретического раздела программы и выполнение установленных на данный семестр контрольных тестов общей физической и теоретической подготовки для отдельных групп различной спортивной направленности. КР входит в практические занятия.

Раздел 1. Предмет Физическая культура и спорт. История ФКиС

1.1. ПРЕДМЕТ ФИЗИЧЕСКАЯ КУЛЬТУРА И СПОРТ.

Задачи и место дисциплины в подготовке бакалавра. Организация учебного процесса в рамках действующей рейтинговой системы. Требования к зачету.

1.2. ИСТОРИЯ СПОРТА.

Происхождение физических упражнений и игр. Древние олимпиады. Олимпийское движение. Возникновение и первоначальное развитие международного спортивного и олимпийского движения. Первые олимпийские старты русских спортсменов. Российский олимпийский комитет: история становления, наши дни. Параолимпийское движение. Дефлимпийские игры. Специальные олимпиады.

Спортивные общества: история физкультурно-спортивных общественных организаций.

Борьба спортсменов против фашизма в годы второй мировой и Великой отечественной войны.

МПЗ:

Тема № 1 (2 часа). Методики эффективных и экономных способов овладения жизненно важными умениями и навыками.

Тема № 2 (2 часа). Простейшие методы самооценки работоспособности, утомляемости и применение средств физической культуры для их направленной коррекции.

ППФП:

Основные задачи:

- определение уровня состояния здоровья и физической подготовленности студентов по тестовой программе;
- осуществление взаимосвязи в освоении знаний, двигательных умений и навыков;
- формирование у студентов опыта подбора и практических реализаций собственных оздоровительных или тренировочных программ.

Раздел 2. Основы здорового образа жизни

2.1. ВРАЧЕБНЫЙ КОНТРОЛЬ И САМОКОНТРОЛЬ НА ЗАНЯТИЯХ ФИЗИЧЕСКОЙ КУЛЬТУРОЙ И СПОРТОМ.

Врачебный контроль и врачебное освидетельствование. Методика обследования: краткая и углубленная. Диагностика и самодиагностика состояния организма. Педагогический контроль. Самоконтроль: его основные методы, показатели, критерии и оценки. Показатели самоконтроля: объективные и субъективные. Дневник самоконтроля. Использование отдельных методов контроля при регулярных занятиях физическими упражнениями и спортом. Коррекция содержания и методики занятий по результатам показателей контроля.

Профилактика спортивного травматизма. Основные виды травм у разных специализаций. Оказание первой помощи для студентов вузов химико-технологического профиля.

2.2. ГИГИЕНИЧЕСКОЕ ОБЕСПЕЧЕНИЕ ЗАНЯТИЙ ОЗДОРОВИТЕЛЬНОЙ ФИЗИЧЕСКОЙ КУЛЬТУРОЙ.

Гигиена физического воспитания и спорта. Основные гигиенические требования к занятиям оздоровительными физическими упражнениями; к структуре, содержанию и нормированию нагрузок на одном занятии. Гигиена закаливания. Физиологическая роль и гигиеническое значение белков, жиров, углеводов, витаминов, минеральных веществ. Режим питания при занятиях физической культурой и спортом.

Социальная гигиена. Социально-опасные болезни и меры профилактики.

МПЗ:

Тема № 3 (2 часа). Методы самоконтроля и физического развития (стандарты, индексы, номограммы, формулы и др.) за функциональным состоянием организма (функциональные пробы).

Тема № 4 (2 часа). Основное гигиеническое требование к занятиям физическими упражнениями. Диагноз и краткая характеристика заболевания. Влияние заболевания на личную работоспособность и самочувствие.

ППФП:

Основные задачи:

- определение уровня состояния здоровья и физической подготовленности студентов по тестовой программе;
- осуществление взаимосвязи в освоении знаний, двигательных умений и навыков;
- формирование у студентов опыта подбора и практических реализаций собственных оздоровительных или тренировочных программ.

Раздел 3. Биологические основы физической культуры и спорта

3.1. БИОЛОГИЧЕСКИЕ ОСНОВЫ ФИЗИЧЕСКОЙ КУЛЬТУРЫ И СПОРТА.

Организм человека как единая саморазвивающаяся биологическая система. Анатомо-морфологическое строение и основные физиологические функции организма, обеспечивающие двигательную активность. Физическое развитие человека. Роль отдельных систем организма в обеспечении физического развития, функциональных и двигательных возможностей организма человека. Двигательная активность и ее влияние на устойчивость, и адаптационные возможности человека к умственным и физическим нагрузкам при различных воздействиях внешней среды. Утомление при физической и умственной работе. Значение мышечной релаксации (расслабления). Восстановление.

3.2. ОБРАЗ ЖИЗНИ И ЕГО ОТРАЖЕНИЕ В ПРОФЕССИОНАЛЬНОЙ ДЕЯТЕЛЬНОСТИ.

Здоровье человека как ценность. Факторы его определяющие. Влияние образа жизни на здоровье. Здоровый образ жизни и его составляющие. Основные требования к организации здорового образа жизни. Роль и возможности физической культуры в

обеспечении здоровья. Физическое самовоспитание и самосовершенствование в здоровом образе жизни.

Социальный характер последствий для здоровья от употребления наркотических средств и других психоактивных веществ (ПАВ), допинга и пищевых добавок в спорте, алкоголя и табакокурения. Допинг как искусственное повышение физической работоспособности и его отрицательные последствия.

МПЗ:

Тема № 5 (2 часа). Методика индивидуального подхода и применение средств направленного развития отдельных физических качеств.

Тема № 6 (2 часа). Методы оценки и коррекции осанки и телосложения.

ППФП:

Основные задачи:

- определение уровня состояния здоровья и физической подготовленности студентов по тестовой программе;
- осуществление взаимосвязи в освоении знаний, двигательных умений и навыков;
- формирование у студентов опыта подбора и практических реализаций собственных оздоровительных или тренировочных программ.

Раздел 4. Профессионально-прикладная физическая культура и спорт

4.1. ОБЩАЯ ФИЗИЧЕСКАЯ И СПОРТИВНАЯ ПОДГОТОВКА СТУДЕНТОВ В ОБРАЗОВАТЕЛЬНОМ ПРОЦЕССЕ.

Методические принципы физического воспитания. Основы и этапы обучения движениям. Развитие физических качеств. Формирование психических качеств в процессе физического воспитания.

Общая физическая подготовка, её цели и задачи. Зоны интенсивности и энергозатраты при различных физических нагрузках. Значение мышечной релаксации при занятиях физическими упражнениями. Возможность и условия коррекции общего физического развития, телосложения, двигательной и функциональной подготовленности средствами физической культуры и спорта. Специальная физическая подготовка, её цели и задачи. Спортивная подготовка. Структура подготовленности спортсмена.

Массовый спорт и спорт высших достижений, их цели и задачи. Спортивные соревнования как средство и метод общей и специальной физической подготовки студентов. Юношеские олимпиады. Спортивная классификация. Система студенческих спортивных соревнований: внутривузовские, межвузовские, всероссийские и международные. Студенческие спортивные организации. Индивидуальный выбор студентом видов спорта или систем физических упражнений для регулярных занятий (мотивация и обоснование). Краткая психофизиологическая характеристика основных групп видов спорта и систем физических упражнений.

4.2. ФИЗИЧЕСКАЯ КУЛЬТУРА И СПОРТ В ПРОФЕССИОНАЛЬНОЙ ДЕЯТЕЛЬНОСТИ БАКАЛАВРА.

Личная и социально-экономическая необходимость психофизической подготовки человека к труду. Определение понятия предварительной специализированной психофизической подготовки (ППФП), её цели, задачи, средства. Место ППФП в системе подготовки будущего специалиста. Факторы, определяющие конкретное содержание ППФП. Методика подбора средств ППФП, организация и формы её проведения. Контроль за эффективностью ППФП студентов.

Основные и дополнительные факторы, оказывающие влияние на содержание ППФП по избранной профессии. Основное содержание ППФП будущего бакалавра и дипломированного специалиста.

Производственная физическая культура и спорт. Производственная гимнастика. Особенности выбора форм, методов и средств физической культуры и спорта в рабочее и свободное время специалистов.

Профилактика профессиональных заболеваний средствами физической культуры и спорта. Дополнительные средства повышения общей и профессиональной работоспособности. Влияние индивидуальных особенностей и самостоятельных занятий физической культурой и спортом на организм.

МПЗ:

Тема № 7 (2 часа). Методика самостоятельного освоения отдельных элементов профессионально-прикладной физической подготовки. Методика проведения производственной гимнастики с учетом условий и характера труда.

Тема № 8 (2 часа). Методика оценки специальной физической и спортивной подготовленности по избранному виду спорта (тесты, контрольные задания для основного и спортивного отделений). Основы судейства по избранному виду спорта (для спортивного отделения).

ППФП:

Основные задачи:

- освоение знаний и формирование умений и навыков;
- акцентированное развитие физических и специальных качеств в предстоящей профессиональной деятельности;
- овладение практическими навыками использования тренажерных устройств, приспособлений и оборудования в организации самостоятельных занятий.

5. СООТВЕТСТВИЕ СОДЕРЖАНИЯ ТРЕБОВАНИЯМ К РЕЗУЛЬТАТАМ ОСВОЕНИЯ ДИСЦИПЛИНЫ

№	В результате освоения дисциплины студент должен:	Раздел 1	Раздел 2	Раздел 3	Раздел 4
	Знать:				
1	– научно-практические основы физической культуры, спорта, туризма и здорового образа жизни	+	+	+	
2	– социально-биологические основы физической культуры и спорта		+	+	
3	– влияние оздоровительных систем физического воспитания на укрепление здоровья, профилактику профессиональных заболеваний и вредных привычек	+	+	+	+
4	– способы контроля и оценки физического развития и физической подготовленности		+	+	
5	– правила и способы планирования индивидуальных занятий различной целевой направленности	+	+	+	+
6	– историю физической культуры и спорта, иметь представление о значимых спортивных событиях не только своей страны, но и мирового уровня, важнейшие достижения в области спорта	+			+
7	– спортивные традиции МХТИ-РХТУ им. Д.И. Менделеева, помнить о подвигах спортсменов в годы Великой отечественной войны	+			+
	Уметь:				
6	– самостоятельно заниматься физической культурой и спортом		+	+	+
7	– осуществлять самоконтроль за состоянием своего организма и соблюдать правила гигиены и техники безопасности		+	+	+
8	– осуществлять творческое сотрудничество в коллективных формах занятий физической культурой	+	+	+	+
	Владеть:				
11	– средствами и методами укрепления индивидуального здоровья, физического		+	+	+

	самосовершенствования				
12	– должным уровнем физической подготовленности, необходимым для качественного усвоения профессиональных умений и навыков в процессе обучения в вузе, для обеспечения полноценной социальной и профессиональной деятельности после окончания учебного заведения	+	+	+	+
В результате освоения дисциплины студент должен приобрести следующие ***общекультурные компетенции***:					
15	- способностью к самоорганизации и самообразованию (ОК-7);	+	+	+	+
16	- способностью использовать методы и средства физической культуры для обеспечения полноценной социальной и профессиональной деятельности (ОК-8)	+	+	+	+

6. ПРАКТИЧЕСКИЕ ЗАНЯТИЯ

6.1.Практические занятия
Примерные темы практических занятий по дисциплине.
Предусмотрены практические занятия обучающегося в бакалавриате в объеме 64 акад. ч. (32 акад. ч в 1 сем., разделы 1 и 2; 32 акад. ч в 4 семестре, разделы 3 и 4).

Практические занятия проводятся под руководством преподавателя и направлены на углубление теоретических знаний, полученных бакалавром на лекционных занятиях, формирование понимания связей между теоретическими положениями физической культуры и методологией решения практических задач, отраженных в тематике лекций, приобретение навыков применения теоретических знаний в практической работе.

К практическим занятиям допускаются студенты, прошедшие медицинский осмотр и определившие свою группу здоровья (основную или подготовительную). Студенты, получившие группу здоровья специальную медицинскую «А» или «Б» обучаются по программе «Адаптивная физическая культура и спорт».

Исключение делается студентам в первом семестре, для которых это правило действует сразу после прохождения учебной группой медицинского осмотра по графику, составляемому учебным управлением университета. До этого, физические нагрузки на занятиях должны быть щадящие с учетом данных, согласно медицинской справке по форме № 086/у, а также опроса студентов о состоянии их здоровья.

Занятия проводятся в двух отделениях: основном и спортивном.

Учебно-тренировочные занятия **в основном учебном отделении**, где занимаются студенты основной и подготовительной медицинских групп, проводятся с направленностью на улучшение общей физической подготовки.

Наполняемость группы не более **20** человек.

В практическом разделе используются упражнения по общей физической подготовке, также могут использоваться физические упражнения из различных видов спорта, оздоровительных систем физических упражнений. На занятиях могут применяться тренажеры и компьютерно-тренажерные системы.

Практический учебный материал для студентов **спортивного отделения.** Обеспечивается дальнейшее повышение уровня общефизической и специальной физической подготовки студентов. Особое место отводится формированию основ знаний, умений и навыков организации самостоятельных занятий, использованию тренажеров и различного спортивного инвентаря для физического совершенствования. Студенты спортивного отделения могут заниматься по индивидуальному графику по избранным видам спорта с выполнением зачетных требований в установленные сроки. График учебного процесса спортивного отделения должен предусматривать полное изучение тематики теоретического и методического разделов рабочей программы с учетом специфики его организации на спортивном отделении.

Наполняемость группы не более **20** человек.

Перевод студента из одного учебного отделения в другое осуществляется только по завершении семестра, после аттестации в предыдущем отделении.

По медицинским показателям студент может быть переведен в специальное медицинское отделение в любое время в течение всего периода обучения.

Содержание и конкретные средства каждого практического занятия определяются преподавателем учебной группы. Преподаватель несет полную ответственность за соответствие используемых упражнений и их дозировок возможностям каждого отдельного студента.

Примерные темы практических занятий по дисциплине

Раздел	Тема практических занятий
1	Методики эффективных и экономных способов овладения жизненно важными умениями и навыками.

	Простейшие методы самооценки работоспособности, утомляемости и применение средств физической культуры для их направленной коррекции.
2	Методы самоконтроля и физического развития (стандарты, индексы, номограммы, формулы и др.) за функциональным состоянием организма (функциональные пробы).
	Основное гигиеническое требование к занятиям физическими упражнениями. Диагноз и краткая характеристика заболевания. Влияние заболевания на личную работоспособность и самочувствие.
3	Методика индивидуального подхода и применение средств направленного развития отдельных физических качеств.
	Основы методики самомассажа. Методы оценки и коррекции осанки и телосложения.
4	Методика самостоятельного освоения отдельных элементов профессионально-прикладной физической подготовки. Методика проведения производственной гимнастики с учетом условий и характера труда.
	Методика оценки специальной физической и спортивной подготовленности по избранному виду спорта (тесты, контрольные задания для основного и спортивного отделений). Основы судейства по избранному виду спорта (для спортивного отделения).

Взаимосвязь методико-практического и учебно-тренировочного занятий

Методико-практическое занятие. Тема: Методика индивидуального подхода и применение средств направленного развития отдельных физических качеств: Изучение качества «гибкость» - что такое «гибкость»; - индивидуальные особенности освоения качества «гибкость»; - показания и противопоказания к развитию качества «гибкость»; - комплекс упражнений на развитие качества «гибкость»; - подведение итогов занятия: что удалось/не удалось в освоении качества «гибкость»; физическая, мышечная усталость организма после проведения практического раздела занятия	2 акад. часа
Учебно-тренировочное занятие (профессионально-прикладная физическая подготовка). Тема: Развитие и укрепление мышц брюшного пресса. - что такое брюшной пресс и где он находится; - для чего необходимо укреплять мышцы брюшного пресса; - тест из Всероссийского физкультурно-спортивного комплекса «ГТО» на укрепление мышц брюшного пресса (рассматривается V и VI ступени комплекса), правильность выполнения тестового норматива, критерии для выполнения норматива на золотой, серебряный и бронзовый значки; - разминочный комплекс; - основное время занятия: практическое обучение бакалавра навыкам выполнения упражнений на укрепление мышц брюшного пресса; - контрольный раздел занятия – правильность выполнения изучаемых упражнений; - комплекс упражнений на расслабление; - подведение итогов практического занятия	2 акад. часа

7. ПРИМЕРЫ ОЦЕНОЧНЫХ СРЕДСТВ ДЛЯ КОНТРОЛЯ ОСВОЕНИЯ ДИСЦИПЛИНЫ

(полный перечень оценочных средств – отдельный документ)

7.1. Примеры контрольных вопросов для текущего контроля освоения дисциплины

Текущий контроль освоения материала по разделам 1, 2, 3 и 4 проводится в форме контроля работы студента на методико-практических занятиях, на занятиях по профессионально-прикладной физической подготовке, в форме тестового тематического задания, максимальная оценка за каждое тестовое тематическое задание = 10 баллов.

Индивидуальное задание по тематике раздела выполняется во время, выделенное на методико-практическом занятии, представляется в форме научно-исследовательской работы (тематического исследования) = теста, контрольной работы, написания тезисов или статьи по направлению «Физическая культура и спорт», участия в тематических выставках, форумах, симпозиумов и оценивается по рейтинговой системе. Максимальная оценка составляет 44 балла.

Работа на теоретических занятиях (лекции) оценивается исходя из уровня знаний, показанный при написании теста, активности работы во время теоретического периода.

Раздел 1.

1.1.

1. Возникновение и первоначальное развитие физической культуры и спорта (ФКиС) в первобытном обществе:
2. ФКиС в государствах древнего мира:
3. ФКиС в средние века:
4. ФКиС в новое время:
5. ФКиС с начала 20-х годов до окончания второй мировой войны:
6. ФКиС после второй мировой войны:
7. ФКиС нашей страны с древнейших времен до XVIII века:
8. ФКиС в Российской империи с XVIII в. До второй половины XIX в.:
9. Развитие ФКиС во второй половине XIX века:
10. ФКиС в начале XX века:
11. ФКиС в России в период от революций 1917 г. До начала 20-х гг.
12. Развитие ФКиС в 20-е годы
13. Развитие ФКиС в 30-е годы
14. ФКиС в годы Великой отечественной войны
15. Задачи развития спортивного движения в годы Великой отечественной войны 1941 – 1945 гг.
16. Развитие ФКиС со второй половины 40-х гг. до распада СССР
17. Международные связи советских спортсменов с середины 40-х до конца 80-х гг.
18. ФКиС в России после распада СССР
19. Российский спорт в международном спортивном движении
20. Российский спорт в олимпийском движении
21. Возникновение и первоначальное развитие Международного спортивного и олимпийского движения в Российской империи
22. Международное спортивное и олимпийское движение в первой половине XX века:
23. Международное спортивное и олимпийское движение во второй половине XX века:
24. Паралимпийское движение. Истоки. Зарождение.
25. Первые соревнования. Людвиг Гутман.
26. Россия в паралимпийском движении. Паралимпийский комитет России.
27. Выдающиеся спортсмены паралимпийцы
28. Символы паралимпийского движения.
29. Дефлимпийский игры. История возникновения
30. Символы дефлимпийского движения.
31. Особенности спорта для спортсменов-дефлимпийцев
32. Спортсмены – дефлимпийцы. Требования.
33. Российские спортсмены – дефлимпийцы

34. Особенности дефлимпийского движения.
35. Российский дефлимпийский комитет
36. Специальные олимпиады. История возникновения.
37. Символы специальной олимпиады.
38. Россия в движении Специальных олимпиад.
39. Системы и правила судейства на специальных олимпиадах.
40. Программа «Здоровые олимпийцы».

1.2.

1. Дата начала ВОВ?
2. Сколько спортивных обществ существовало в довоенные годы?
3. Что такое спортивное движение «Тысячники» в первые годы войны 1941-1945 гг
4. Чем отличились М. Миронов, И. Вежливцев, Л. Павличенко?
5. Каким спортом занимался В. Абалаков?
6. В чем проявилась «изобретательная жилка» В. Абалакова?
7. Назовите футбольные матчи, вошедшие в историю ВОВ?
8. Какой матч назван матчем смерти?
9. Основная задача Лечебной физической культуры в годы ВОВ?
10. Что такое ОМСБОН (расшифруйте). Основные цели и задачи.
11. Где проходило формирование войск особого назначения?

Дата начала формирования особой группы войск НКВД
Первый организатор и руководитель особой группы войск
Основная деятельность ОМСБОН с 20 октября 1941г., когда Москва была объявлена на осадном положении
Сколько ОМСБОНОВцев удостоены звания Героя Советского Союза
Достижение Гранта Шагиняня? Укажите вид спорта.
Расскажите о подвиге Николая Королева?
Укажите вид спорта, каким занимался Николай Королев и его основные довоенные и послевоенные достижения.
Когда стартовал первый послевоенный чемпионат страны по футболу?
Подвиг Петра Голубева
Подвиг Галины Кулаковой
Подвиг Людмилы Павличенко
Расскажите о «Матче смерти».
Расскажите о футбольном матче в осажденном Ленинграде.
Расскажите о Сталинградском футбольном матче 1943 года, в чем его особенность.
Расскажите о первых послевоенных спортивных соревнованиях.
Подвиг братьев Знаменских.
Назовите наиболее востребованные «виды спорта» в первые дни войны.
Какие Вы знаете произведения о спортсменах в военное время
Произведения о спорте после войны (художественные фильмы, книги, песни)

12. Спорт в осажденном Ленинграде.
33. Спорт за колючей проволокой.
34. Особенность спортивного общества «Трудовые резервы»
35. Расскажите о спортсменах-альпинистах (военные действия на кавказском направлении)
36. Детские спортивные секции в годы ВОВ 1941 – 1945 гг.
37. Спорт и авиация. Назовите известных летчиков-спортсменов
38. Спортивные традиции МХТИ (спортивные встречи со спортсменами-ветеранами ВОВ 1941 – 1945 гг.)
39. Сотрудники и студенты МХТИ – участники ВОВ 1941 – 1945 гг.
40. Мои родные в годы ВОВ 1941 – 1945 гг.

Раздел 2.

2.1.

1. Как определил понятие здоровье Николай Амосов?
2. Где именно должны закладываться знания по физической культуре?
3. Как называется дефицит двигательной активности?
4. К чему приводит дефицит двигательной активности, поразивший наше общество, в том числе и молодежь?
5. Снижение двигательной активности приводит к….
6. Что можно отнести к Профилактике старения?
7. Что является главным принципом физического воспитания?
8. Что такое врачебный контроль?
9. Каких обследование не бывает во врачебном контроле?
10. Что не входит в педагогический контроль?
11. Что не входит в понятие педагогического контроля?
12. На сколько групп делятся учащиеся при занятии физической культурой, учитывающие особенности здоровья?
13.Определение основной группы здоровья?
14. Определение подготовительной группы
14. Что подразумевает под собой понятие «освобожден»?
15. Снижение физической активности
16. Атрофия мышц приводит к
17. Что такое самоконтроль?
18. Самая наиболее простая/эффективная форма наблюдения за самим собою?
19. Что считается самым массовым и простым способом физической нагрузки?
20. Что нужно делать в первую очередь во избежание неприятностей
21. Определение специальной медицинской группы «А»
22. Определение специальной медицинской группы «Б»
23. Задачи основного отделения
24. Задачи спортивного отделения.
25. Метод контроля – расспрос
26. Метод контроля – ощупывание
27. Основные задачи врачебного контроля
28. Что такое предварительное обследование
29. Что такое расширенное обследование
30. Для чего необходим самоконтроль
31. Лестничная проба
32. Проба с приседаниями
33. Проба с подскоками
34. Исходный уровень тренированности
35. Ортостатическкая проба
36. Клиностатическая проба
37. Уровень артериального давления
38. Проба Штанге
39. Дневник самоконтроля 1.: самочувствие, настроение, аппетит, сон, работоспособность, болевые ощущения, пульс, дыхание, ЖЕЛ (жизненная емкость легких), АД (артериальное давление).
40. Дневник самоконтроля 2.: желание заниматься физической культурой и спортом, функциональные пробы, контрольные упражнения (тесты).

2.2.

1. Что не относится к целям гигиены?
2. Что не входит в области изучения гигиены?
3. Что является основной задачей гигиены?
4. Гигиенические мероприятия удовлетворяют запросы?

5. На что не могут быть направлены гигиенические мероприятия?
6. Что не относится к гигиеническим методам?
7. Что происходит в процессе тренировки?
8. Что не входит в обязанности спортивной гигиены?
9. На что не направлено питание?
10.Что такое ассимиляция?
11. Что не входит в характеристики питания?
12. Какие требования к пище неправильные
13. Что такое рациональное питание?
14. Соотношение белков жиров углеводов
15. Может ли быть плохим питанием вызваны нарушения в состоянии здоровья
16. К чему ведет недостаток белков в пище?
17. Какие требования не относятся к правильному распределению пищи
18. Почему нельзя приступать к физической активности вскоре после еды?
19. За какой период времени до тренировки можно употреблять легкие углеводные закуски?
20. Через какое время в организме утилизируется глюкоза, полученная из простых сахаров?
21. Чем чревато избыточное применение витаминов?
22. На сколько повышается потребность воды в организме при увеличении температуры тела на 1 гр?
23. Наиболее частый вид передачи инфекции?
24. Что не характерно для пищевых отравлений?
25. Существует ли специфическая профилактика пищевых токсикоинфекций?
26. Какие виды гигиены известны
27. Что такое «гигиена производства»
28. Что включает в себя понятие «личная гигиена»
29. Что включает в себя понятие «белки», «жиры», «углеводы»
30. Пищевые добавки – витамины.
31. Социально-опасные болезни. Профилактика
32. Заболевания, передающиеся половым путем (ИППП)
33. Туберкулез. Виды и формы. Профилактика
34. Гепатиты. Виды и формы. Система профилактики
35. ВИЧ.
36. Злокачественные образования
37. Диабет
38. Психические расстройства и расстройства поведения
39. Болезни, характеризующиеся повышенным кровяным давлением
40. Законодательство РФ: Российской Федерации. «О порядке выезда из Российской Федерации и въезда в Российскую Федерацию» «О правовом положении иностранных граждан в РФ» (в разрезе социально-опасных болезней).

Раздел 3.
3.1.
1.Что такое работоспособность:
2.Чем характеризуется утомление
3.Какие виды утомления бывают?
4.Как вы считаете при переутомлении можно быстро заснуть?
5.За что не «отвечает» вегетативная система организма?
6.Что такое релаксация?
7.Чего нельзя добиться релаксацией?
8.Дайте правильно определение термину – рекреация:
9.Как вы считаете бывает ли стресс «положительным»?

10.Сколько групп разделяют по степени тяжести труда:
11.Сколько возрастных категорий выделяют на сегодняшний день у взрослых людей (расчете на среднесуточное потребление энергии)?
12. К какой категории в соответствии с классификацией трудоспособного населения по величине энергозатрат в сутки относятся студенты?
13. Оптимальное соотношения белков\жиров\углеводов для среднестатистического человека
14. Каких жиров должно быть больше в нормальном рационе питания в среднем?
15. Каких углеводов должно быть больше при нормальном рационе питания, а не для наращивания жировой массы?
16. Что такое личная гигиена?
17. Что не включает в себя понятие гигиена?
18. Какой стереотип деятельности помогает адаптации организма во внешней среде?
19. Какая основная функция кожи нарушается при несоблюдении правил личной гигиены в первую очередь?
20. Что такое рациональный образ жизни:
21. Основная функция одежды?
22. Для чего нужен режим?
23. Напишите какие микроэлементы Вы знаете, необходимые в рационе питания?
24. К чему может привести недостаток микроэлементов?
25. Определение утомления?
26. Опасно ли длительное утомление для здоровья человека?
27. Что не относится к внешним признакам утомления?
28. К каким признакам относятся появление болевых ощущений в мышцах
29. Как субъективно может ощущаться утомление
30. Какой признак не верен в характеристике утомления?
31. Какой термин из классификации утомления лишний?
32. Что из нижеперечисленного нельзя отнести к проявлению утомления:
33. Что происходит с активностью ферментативной системы организма на фоне омления:
34. Гликолиз – это
35. Что происходит с дыханием при утомлении?
36. Закаливание это:
37. Изменения цвета кожи, повышенное потоотделение и нарушение координации движений – это
38. Основной поставщик энергии
39. В основные задачи гигиены физической культуры и спорта не входи
40. Гигиена рабочего места – что подразумевается.

3.2.

1.Лекарственные препараты, которые применяются спортсменами для искусственного, принудительного повышения работоспособности в период учебно-тренировочного процесса и соревновательной деятельности – это (дописать Допинг)
2.Что относится к допингам:
3.Установите соответствие.

1) Циклические виды спорта	А) прыжки в воду
2) Скоростно-силовые	Б) плавание
3) Сложнокоординационные виды	В) бег на 500м

4.Из скольких этапов состоит процедура допинг-контроля:
5.Какие санкции грозят спортсмену, уличенным в применении допинга:
6.В каком году впервые вступил в силу антидопинговый кодекс:

7.Согласно Всемирного антидопингового кодекса, выделяют такие нарушения антидопинговых правил, такие как:
8.С какими причинами связана проблема допинга в спорте:
9.С какого времени началось использование допинга:
10.Кем изначально был использован допинг:
11.Кто стал первым пойманным нарушителем:
12.В каком году была создана комиссия экспертов для борьбы с допингом:
13.К каким видам допинга относятся стимуляторы:
14.Химический агент, вызывающий ступор, кому или нечувствительность к боли – Наркотик
15.Установите соответствие:

1)Употребление наркотиков	А) задержка соц. развития
2)Употребление допинга	Б) укрепление инфантильного отнош. к себе
	В) активизация работы и роста
	Г) повышение работоспособности

16.ПАВ это:
17.Установите соответствие:

1)Опиоиды	А) план
2)Каннабоиды	Б) анаша
	В) кодеин
	Г) мак

18.Тропикомид это:
19.К диуретикам не относятся:
20.С какими причинами связана проблема допинга в спорте:
21. Препятствуют совладанию с проблемами употребления психоактивных веществ.
22. Способствуют совладанию с проблемами употребления психоактивных веществ
23. Ориентация на поиск удовольствия и импульсивность:
24. Противостояние социальному давлению и эмпатия:
25.У спортсменов менее ярко выражены:
26. У спортсменов ярко выражены:
27. Где впервые начали использовать допинг в медикаментозной и инъекционной форме?
28. В каком году были впервые введены тесты на допинг?
29. В настоящее время к допинговым средствам относят препараты скольких групп:
30. Что можно согласно медицинскому определению, назвать стимуляторами?
31. Что такое наркотик?
32. Алкоголь и табак — не считаются наркотиками с точки зрения каких понятий?
33. К чему не приводит употребление наркотиков?
34. Что нельзя отнести к последствиям применения анаболических стероидов?
35. У спортсменов ярко выражены:
36. К моделям профилактики табакокурения, алкоголизма, наркомании не относится:
37. Почему диуретики отнесены к допинговым средствам?
38. Современная концепция в области борьбы с допингом в спорте высших достижений приведена где?
39. Что по проверкам ВАДА оказалось честными видами спорта
40. Что происходит если употреблять тоники в сочетании с другими алкогольными и безалкогольными напитками:

Раздел 4.
4.1.
1.Спорт – это…

2.Массовый спорт –
3.Спорт высших достижений –
4.Что такое Единая всероссийская спортивная классификация?
5.Спортивный разряд?
6.Спортивное звание?
7.Разрядные нормы?
8.Разрядные требования?
9.РССС. МССИ
10.Юношеские олимпиады
11.Студенческие универсиады
12.Московские универсиады
13. Физическая культура используется в целях:
14. Элементы физического воспитания возникли в:
15. Оценка морфофункциональных данных проводится на основе:
16. Съезд по физической культуре в 1919 г проведен по инициативе
17. Задачи физического воспитания
18. Средства физического воспитания позволяют предупредить
19. Морфофункциональное развитие организма предполагает
20. В каком году был основан Институт физической культуры
21. Средства физического воспитания
22. Методы физического воспитания
23. Первенства, Кубки, Турниры.
24. Общедоступные методы физического воспитания
25. Специфические методы физического воспитания
26. Туризм – как средство физического воспитания.
27. Игры: подвижные и спортивные.
28. Физические упражнения.
29. Значение физических упражнений.
30. Игра «Зарница»
31. Российский олимпийский комитет
32. Паралимпийский комитет России
33. Волонтеры России
34. Олимпийская хартия. Для чего необходима. Основные разделы.
35. Оздоровительно-рекреативное направление ФКиС
36. Оздоровительное направление ФКиС
37. Реабилитационное направление ФКиС
38. Спортивно-реабилитационное направление ФКиС
39. Гигиеническое направление ФКиС
40. Лечебная физическая культура

4.2.

1. Спорт высших достижений. Укажите цели.
2. Оздоровительно-прикладная физическая культура. Цели.
3. Лечебная физическая культура. Цели.
4. В зависимости от среды проведения занятий различают фитнес:
5. Закономерности, на которых базируется ОТ.
6. Основные принципы ОТ.
7. Назовите причины возросшей популярности ОТ. (причины бума ОТ).
8. Назовите отрицательные последствия ОТ.
9. «Здоровая тренированность».
10. Популярность бега. Причины.
11. Феномен сверхнагрузки. Что это такое. Студент должен сам написать определение.
12. Тренировки на выносливость приводят к:

13. Тренировка на силу приводит к:
14. При занятиях оздоровительным бегом:
15. Программно-целевой принцип (расставьте в порядке применения)
16.Что позволяет контролировать регистратор пульса.
17. Положительные факторы персональной тренировки.
18. Принцип половых отличий.
19. Возрастные изменения в организме (расставьте ниже буквы):
20. Что означает термин общий фитнес?
21. Каковы цели оздоровительной физической культуры
22. Используется ли в оздоровительной тренировке принцип сверхнагрузки
23. Укажите оптимальную длительность занятий оздоровительной физической культурой
24. Укажите правильную формулу для определения рабочей ЧСС (ЧССр)
25. Укажите зону (в %) функционального резерва при выполнении упражнений
26. Возможно ли заниматься фитнесом в случаях:
27. Какова оптимальная частота занятий фитнесом в неделю
28. Назовите наиболее популярные методы развития гибкости в фитнес-программах
29. Укажите три этапа силовой тренировки. (студент должен сам написать три этапа)
30. Производственная гимнастика.
31. Принцип оздоровительной направленности
32. Система Купера (контролируемые беговые нагрузки)
33. Система Амосова (режим 1000 движений)
34. Система Михао Икай (10 000 шагов каждый день)
35. Система Лидьярда (бег ради жизни)
36. Система Пинкней Каллане (программа из 30 упражнений для женщин с акцентом на растяжение)
37. Содержательные основы оздоровительной физической культуры
38. Основы построения оздоровительной тренировки
39. Производственная физическая культура и спорт
40. Гигиена рабочего места бакалавра /специалиста

7.2. Пример тестового задания для текущего контроля освоения дисциплины

к разделам 1, 2, 3, 4 (Каждый вопрос оценивается 1 баллом)

Ф.И.О._____Группа_____Дата:__	
1. Что не относится к общим задачам спортивной фармакологии? А) повышение спортивной работоспособности. В) помощь в раскрепощении для общения с противоположным полом. Б) ускорение восстановления функций организма спортсмена. Г) коррекция иммунитета, угнетаемого при интенсивных физических нагрузках.	**6. Отравлению какими из препаратов соответствует следующая клиническая картина: угнетение сознания, нарушение дыхания, точечные зрачки, гипотермия, гипотония, слабость мышц конечностей, судороги, отек легких.** А) наркотические аналгетики (морфин, героин и т.п.). Б) алкоголь. В) объелся шоколадом. Г) стрихнин. Д) газ Зарин.
2. Препараты каких групп не используются в спортивной фармакологии. А) аминокислотные препараты, витамины. Б) анаболизирующие средства, гепатопротекторы и желчегонные средства. В) наркотические средства сомнительного происхождения. Г) иммунокорректирующие средства, адаптогены растительного и животного происхождения. Д) миорелаксанты.	**7. Что нельзя отнести к процедуре допинг-контроля?** А) отбор биологических проб для анализа. Б) физико-химическое исследование проб. В) оформление заключения. Г) наложение санкций на нарушителя. Д) совместный просмотр фильмов-победителей Каннского кинофестиваля.

3. Что из нижеперечисленного нельзя отнести к клиническим формам перенапряжения, используемым в спортивной медицине? А) перенапряжение центральной нервной системы. Б) перенапряжение сердечнососудистой системы. В) перенапряжение сексуальное. Г) перенапряжение нервно-мышечного аппарата (мышечно-болевой синдром). Д) перенапряжение печени (печеночно-болевой синдром).	**8. Что нельзя отнести к побочным действиям от применения анаболических стероидов.** А) акне (высыпания на коже). Б) специфический запах изо рта. В) вирилизация у женщин (огрубение голоса, рост волос по мужскому типу, необратимое увеличение клитора и т.д.) Г) феминизация у мужчин (гинекомастия, бесплодие и т.п.) Д) психические нарушения (эйфория, увеличение агрессивности…)
4. Относится ли к фармакологическим воздействиям ускорение восстановления организма следующими методами. А) массаж. Б) электростимуляция мышц. В) иглоукалывание (акупунктура). Г) бальнеологические методы (ванны, души, грязи и т.п.) Д) все ответы неверные.	**9. Что из перечисленных понятий Международным Олимпийским Комитетом не отнесено к допингам?** А) запрещенные вещества Б) запрещенные методы. В) вещества, применение которых допускается при определенных ограничениях. Г) оккультизм.
5. Какие из нижеперечисленных препаратов нельзя отнести к допингам. А) наркотические аналгетики (морфин, героин, опий, промедол и др.) Б) барбитураты (фенобарбитал, барбамил, амобарбитал); В) алкоголь; Г) борщ украинский с пампушками.	**10. Какие из перечисленных средств не являются запрещенными анаболическими препаратами?** А) метилтестостерон. Б) фортранс. В) метанденон. Г) боластерон. Д) норэтандролон.

7.3. Примеры тестового задания для итогового контроля освоения дисциплины

(1 семестр – зачет)

к разделам 1 и 2 (1 курс) «История олимпийских игр»

Максимальное количество баллов *за научно-исследовательскую работу, тематическое исследование* – 44 балла, при условии освоенных 32 часов методико-практических занятий

Ф.И.О._____ уч. группа_____
Тест № 1, 2
1.Родина античных Олимпийских Игр (ОИ):
2.Расскажите одну из легенд возникновения ОИ: устно или на отдельном листке
3.Когда состоялись первые античные Олимпийские Игры:
4.Что такое Олимпиада:
5.Кто имел право участвовать в античных ОИ:
6.Сколько времени должен был атлет готовиться к античным ОИ:
7.Как назывались судьи на античных ОИ:
8.Как образовалось слово «стадион»:
9.Чему равна 1 стадия:
10.Принимали ли участие в античных ОИ женщины:
11.Где происходит церемония зажжения Олимпийского огня:
12.Как называли победителей античных ОИ:
13.Что такое ПЕНТАТЛ (ПЕНТАТЛОН):
14.Что такое ПАНКРАТИЙ:
15.Что включает в себя античная олимпийская пятидневка:
16.Первый победитель античных ОИ:
17.Самый титулованный победитель античных ОИ:
18.Где происходила подготовка атлетов к античным ОИ:
19.Чем награждали победителей античных ОИ:
20.Назовите программу первых античных ОИ:

21.Почему античные ОИ называли «праздником мира»:
22. В каком году античные ОИ прекратили свое существование и почему:
23.Какое из семи чудес света находилось в Олимпии:
24.Как назывались специальные помещения для подготовки атлетов:
25.Кому принадлежит идея возрождения ОИ:
26.Когда и где состоялись первые игры современности (Игры 1 Олимпиады):
27.Сколько видов спорта и какие были включены в программу игр 1 Олимпиады:
28.Что такое Олимпийская хартия (ОХ):
29.Из скольких разделов состоит ОХ и каких, перечислите:
30.Перечислите олимпийские символы. Что означают олимпийские кольца:
31.Медали какого достоинства вручаются спортсменам, победителям ОИ, из чего они сделаны:
32.Сколько клятв произносится на церемонии открытия ОИ, и кто произносит:
33.Неофициальные атрибуты ОИ, как происходит выбор:
34.Как происходит выбор города проведения ОИ:
35.Что такое МОК.
36. Кто председатель МОК?
37. Что такое ОКР?
38. Кто председатель ОКР?
39. Где, когда и какие пройдут Олимпийские зимние игры.
40. Где, когда и какие пройдут Игры….Олимпиады:
41. Кто такие послы олимпиады?
42. Что такое Культурная олимпиада?
43. Что включено в понятие Олимпийское движение?
44. Назовите самого титулованного олимпийского чемпиона СССР – РФ

Примеры тестового задания для итогового контроля освоения дисциплины
(4 семестр – зачет)

к разделам 3 и 4 (2 курс) «История специальных олимпиад»

Максимальное количество баллов *за научно-исследовательскую работу, тематическое исследование* – 44 балла, при условии освоенных 32 часов методико-практических занятий

Ф.И.О._____ уч. группа_____
1.Кому принадлежит идея проведения первых спортивных игр для людей с ограниченными возможностями (назовите фамилию и имя, профессию)?
1. Где и когда прошли первые игры для людей с ограниченными физическими возможностями, явившиеся прототипом Паралимпийских игр? И как они назывались?
3. Что представляет собой эмблема паралимпийских игр?
4. Что означает термин «Паралимпийские игры»?
5. С какой частотой проводятся паралимпийские игры, и на каких спортивных площадках?
6. Когда был образован международный паралимпийский комитет?
7. Кто президент международного паралимпийского комитета?
8. Кто президент паралимпийского комитета России?
9.В каком году российские атлеты начали принимать участие в паралимпиадах?
10. Назовите один из первых видов спорта в первых Сток-Мандевильских играх?
11. Где и когда прошли первые Всемирные игры глухих (какими они были: зимними, летними, смешанными)?
12. Что означает эмблема Дефлимпийских игр, как она выглядит?
13. Когда и кем Всемирные игры глухих переименованы в Дефлимпийские?
14. Какого вида сигналы используются на сурдлимпийских играх?
15. Как подается сигнал «Старт» для пловцов-дефлимпийцев?

16. Перечислите летние сурдлимпийские виды спорта:
17. Перечислите зимние сурдлимпийские виды спорта:
18. Когда советские (российские) спортсмены приняли участие в летних Дефлимпийских играх?
19. Требования к спортсменам для участникам сурдлимпийских играх:
20. Кто является президентом Сурдлимпийского комитета России (Ф.И.О., спортивное звание).
21. Кто может занимать пост президента Сурдлимпийского комитета?
22. Кому принадлежит идея создания Специального олимпийского движения?
23. С какой периодичностью проводятся МСОИ?
24. Когда и кем была основана организация – Special Olympics International?
25. С какой целью проводятся Специальные олимпиады?
26. Расскажите о правилах соревнований СО:
27. Когда и где впервые состоялись первые международные Специальные олимпийские игры?
28. С какого года в России развивается специальное олимпийское движение?
29. В каком году российские спортсмены впервые приняли участие в Европейских специальных олимпийских играх?
30. Цели и задачи организации «Специальная олимпиада России»
31. Что Вы знаете о программе «Здоровые олимпийцы»?
32.Кто может занимать пост президента Сурдлимпийского комитета?
33. Как звучит и что означает девиз Паралимпийских игр?
34. В чем уникальность летних паралимпийских игр, проходивших в Торонто в 1976 году?
35. Чем знаменательны летние паралимпийские игры 1988 года?
38. Как происходит награждение спортсменов на СО (правила)?
37. Когда был официально закреплен за играми для людей с ограниченными физическими возможностями термин «паралимпийские»?
38. Когда Британские Сток-Мандевильские игры получили статус международных? И почему?
39. Цели и задачи организации Special Olympics International
40. Генеральный директор Общественной благотворительной организации помощи инвалидам с умственной отсталостью (Лебедев Егор Витальевич)
41. По каким видам спорта состоялись первые международные Специальные олимпийские игры?
42. Что такое запрещенные виды спорта на специальных олимпийских играх?
43. Что представляют собой соревнования на снегоступах на играх специальной олимпиады?
44. Какой вид борьбы будет впервые включен в программу специальной олимпиады в Казани в 2022 году?

8. УЧЕБНО-МЕТОДИЧЕСКОЕ ОБЕСПЕЧЕНИЕ ДИСЦИПЛИНЫ

8.1. Рекомендуемая литература
А. Основная литература

1. Головина В.А., Акулова Т.Н., Иванов И.В. Учебная и внеучебная физкультурно-оздоровительная и спортивно-массовая работа. – 2-е изд., перераб. и доп. – М.: РХТУ им. Д.И. Менделеева, 2014. – 40 с.
2. Олимпийский учебник студента: учебное пособие для олимпийского образования в высших учебных заведениях / В.С. Родиченко и др.; Олимпийский комитет России. – 9-е изд., перераб. и доп. – М.: Советский спорт, 2011. – 136 с. ил.

Б. Дополнительная литература

1. Решетников Н.В. и др. Физическая культура: Учебник. – М.: Академия, 2012, 176 с.

8.2. Рекомендуемые источники научно-технической информации

- Раздаточный иллюстративный материал к лекциям.
- Презентации к лекциям.
- Методические рекомендации по выполнению самостоятельных работ.
- Видео-консультации в условиях реализации дисциплины с ЭО и ДОТ.

Научные и публицистические журналы:

1. Человек. Спорт. Медицина. ISSN 2500-0195,
2. Адаптивна физическая культура. ISSN 1998-149X,
3. Физическая культура: воспитание, образование, тренировка. ISSN
4. Теория и практика физической культуры (англ). ISSN 2409-4234
5. Теория и практика физической культуры (рус). ISSN 0040-3601
6. Известия Тульского государственного университета. Физическая культура. Спорт. ISSN 2305-8404
7. Культура физическая и здоровье. ISSN 1999-3455
8. «Большой спорт» – журнал Алексея Немова. ISSN 1817–2547
9. «Физическая культура, спорт – наука и практика». ISSN 1817-4779.

Ресурсы информационно–телекоммуникационной сети Интернет:

http://studsport.ru
Общероссийская общественная организация «Российский студенческий спортивный союз». Портал посвящен студенческому спорту как в Российской Федерации, так и в каждом конкретном регионе страны.

https://mrsss.ru/
Московское региональное отделение Общероссийской общественной организации «Российский студенческий спортивный союз». Портал посвящен студенческому спорту в Москве (вузы Москвы)

https://vk.com/kafedrasportarxty
Кафедра спорта РХТУ им. Д.И. Менделеева в контакте.
Страница создана с целью просвещения и популяризации спорта в Российском химико-технологическом университете, а также является навигатором в учебной деятельности по дисциплинам «Физическая культура и спорт» и «Элективные дисциплины по физической культуре и спорту».

http://o-gto.ru/normy-gto-tablitsa-normativov/
Портал является проводником по Всероссийскому физкультурно-спортивному комплексу «Готов к труду и обороне» (нормы ГТО, таблицы нормативов, техника выполнения, соревнования ГТО).

https://www.minsport.gov.ru/sport/high-sport/skrytaya-edin-vseros/31598/
Отдельный раздел на сайте Министерства спорта Российской Федерации, посвящен нормативному документу – Единая Всероссийская спортивная классификация 2018 – 2021 гг. (о всех видах спорта, правилах получения и присвоения разрядов и званий)

8.3. Средства обеспечения освоения дисциплины

Для реализации рабочей программы подготовлены следующие средства обеспечения освоения дисциплины:

- компьютерные презентации интерактивных лекций – 4 (общее число слайдов - 80);

- банк тестовых заданий для текущего контроля освоения дисциплины (общее число вопросов – 40);

- банк тестовых заданий для итогового контроля освоения дисциплины (общее число вопросов – 40).

Для теоретического раздела:

- лекционная учебная аудитория, оборудованная переносными электронными средствами демонстрации (компьютер/ноутбук со средствами звуковоспроизведения, проектор, экран) и учебной мебелью;

Для практического раздела:

- спортивный зал, для проведения занятий: МПЗ, ППФП, ОФП.
- шведские стенки;
- скамейки гимнастические;
- мячи набивные;
- скакалки, гимнастические палки, обручи;
- резина спортивная;
- «колпачки» сигнальные;
- рулетки, секундомеры, измерительные линейки большие;
- коврики туристические, маты;
- зеркальная стенка;

Для освоения дисциплины используются следующие нормативные и нормативно-методические документы:

– Федеральный закон Российской Федерации от 29.12.2012 № 273-ФЗ «Об образовании в Российской Федерации» [Электронный ресурс] – Режим доступа: http://pravo.gov.ru/proxy/ips/?docbody=&nd=102162745&intelsearch=273-%D4%C7 / (дата обращения: 17.06.2020.).

– Федеральные государственные образовательные стандарты высшего образования // Координационный совет учебно-методических объединений и научно-методических советов высшей школы. Портал Федеральных образовательных стандартов высшего образования [Электронный ресурс] – Режим доступа: http://fgosvo.ru/fgosvo/151/150/24 / (дата обращения: 17.06.2020.).

– Приказ Министерства образования и науки РФ от 23.08.2017 № 816 «Об утверждении Порядка применения организациями, осуществляющими образовательную деятельность, электронного обучения, дистанционных образовательных технологий при реализации образовательных программ» [Электронный ресурс]. Режим доступа: http://pravo.gov.ru/proxy/ips/?docbody=&nd=102447332&intelsearch=816+%EF%F0%E8%EA%E0%E7 / (дата обращения: 17.06.2020.).

При освоении дисциплины студенты должны использовать информационные и информационно-образовательные ресурсы следующих порталов и сайтов:

- Система федеральных образовательных порталов. Система открытого образования. Консалтинговый центр ИОС ОО РФ [Электронный ресурс] – Режим доступа: http://www.openedu.ru / (дата обращения: 17.06.2020).

- Информационная система «Единое окно доступа к образовательным ресурсам». URL: http://window.edu.ru / (дата обращения: 17.06.2020).

- ФЭПО: соответствие требованиям ФГОС [Электронный ресурс] – Режим доступа: http://fepo.i-exam.ru / (дата обращения17.06.2020.).

- Федеральный закон Российской Федерации от 04.12.2007 N 329-ФЗ «О физической культуре и спорте в Российской Федерации» [Электронный ресурс] – Режим доступа: http://www.consultant.ru (дата обращения 17.06.2020.)

- Приказ Минобразования РФ от 01.12.1999 N 1025 «Об организации процесса физического воспитания в образовательных учреждениях начального, среднего и высшего профессионального образования» [Электронный ресурс] – Режим доступа: http://www.consultant.ru (дата обращения 17.06.2020.)

- Приказ Госкомвуза РФ от 26.07.1994 N 777 (ред. от 01.12.1999) «Об организации процесса физического воспитания в высших учебных заведениях. Инструкция по организации и содержанию работы кафедр физического воспитания высших учебных заведений» [Электронный ресурс] – Режим доступа: http://www.consultant.ru (дата обращения 17.06.2020.)

- Указ Президента РФ от 24.03.2014 N 172 «О Всероссийском физкультурно-спортивном комплексе «Готов к труду и обороне» (ГТО)» [Электронный ресурс] – Режим доступа: http://www.kremlin.ru/acts/bank/38224 (дата обращения 17.06.2020.)

- Нормы ГТО. Таблица нормативов [Электронный ресурс] – Режим доступа: https://www.gto.ru/norms (дата обращения 17.06.2020).

- Приложение № 4 к Порядку проведения профилактических медицинских осмотров несовершеннолетних, утвержденному приказом Министерства здравоохранения Российской Федерации от 10 августа 2017 г. № 514 н «Медицинское заключение о принадлежности несовершеннолетнего к медицинской группе для занятий физической культурой» [Электронный ресурс] – Режим доступа: http://www.consultant.ru/document/cons_doc_LAW/ (дата обращения 17.06.2020).

- Страница кафедры физического воспитания РХТУ им. Д.И. Менделеева в контакте [Электронный ресурс] – Режим доступа: https://vk.com/kafedrasportarxty (дата обращения 17.06.2020).

Для реализации рабочей программы с использованием электронного обучения (ЭО) и дистанционных образовательных технологий (ДОТ) применяются следующие образовательные технологии и средства обеспечения дисциплины:

− ЭИОС РХТУ им. Д.И. Менделеева;

− аккаунты microsoft с лицензией для образовательных учреждений на платформе Microsoft Teams;

− учебный портал Moodle РХТУ им. Д.И. Менделеева;

− сервисы по доставки e-mail сообщений (muctr.ru);

− интерактивная работа в системе мгновенного обмена текстовыми сообщениями для мобильных и иных платформ с поддержкой голосовой и видеосвязи WhatsApp;

Для проведения промежуточных и итоговой аттестации могут использоваться такие сервисы как: Яндекс, Google Формы, Zoom, Skype.

Особенности реализации дисциплины для студентов, осваивающих образовательные программы с применением электронного обучения, дистанционных образовательных технологий, также заключаются в интенсивной самостоятельной подготовке студентов и контроле результатов освоения ими разделов программы.

Консультирование для студентов, осваивающих образовательные программы с применением электронного обучения, дистанционных образовательных технологий, проводятся преподавателями в том же объеме, что и для студентов, осваивающих образовательные программы с применением традиционных технологий. Формой проведения консультаций является вебинар.

9 МЕТОДИЧЕСКИЕ УКАЗАНИЯ ДЛЯ ОБУЧАЮЩИХСЯ

9.1. Для студентов, обучающихся без использования дистанционных образовательных технологий

Методические рекомендации по организации учебной работы обучающегося в бакалавриате направлены на повышение ритмичности и эффективности его аудиторной и самостоятельной работы по дисциплине.

Учебная дисциплина ***«Физическая культура и спорт»*** включает 4 раздела, каждый из которых имеет определенную логическую завершенность. При изучении материала каждого раздела рекомендуется регулярное повторение законспектированного лекционного материала, а также дополнение его сведениями из литературных источников, представленных в рабочей программе, а также регулярное посещение практических занятий: методических и профессионально-прикладных.

Рабочая программа дисциплины предусматривает освоение лекционного материала, выполнение методического задания, практического задания по ППФП, а также подготовку и написание тестового задания по тематике дисциплины в 1 и 4 семестрах обучения. Эти работы выполняются в часы, выделенные учебным планом на аудиторную работу.

Целью выполнения методико-практической работы, подготовки и написания тестового задания является закрепление полученных знаний по дисциплине, расширение эрудиции и кругозора студента в области физической культуры и спорта, развитие его творческого потенциала и самостоятельного мышления.

Содержание и оформление заданий оценивается в соответствии с принятой в университете рейтинговой системой оценки знаний. Работа на теоретических занятиях (лекциях) оценивается исходя из уровня знаний, показанных при написании теста, активности работы во время как теоретического раздела, так и практического. В 1 семестре по разделам 1 и 2 (3 и 4 – в зависимости от семестра) – 2 лекции х 2 балла (посещение каждой лекции), что соответствует = **4 баллам.** После каждой лекции студент получает тематическое задание в форме теста, содержащего 10 вопросов, каждый оценивается в 1 балл за каждый правильный ответ = **10 баллов**; В конце семестра студент выполняет научно-исследовательскую работу (тематическое исследование), это может быть подготовка и написание статьи, участие в конференции, в тематической выставке, форуме, итоговое тестовое задание по Разделам 1 и 2 и 3 и 4, содержащее или 44 вопроса, или 22 вопроса, за каждый правильный ответ 1 или два балла, соответственно (максимальная оценка = **44 балла**).

Таким образом, максимальная оценка за теоретический подраздел составляет:

- 2 лек х 2 балла = 4 балла (или освоенных 4 часа);
- выполнение 2 тестовых-тематических задания = 20 баллов;
- выполнение научно-исследовательской работы (тематического исследования) = 44 балла.

Итог: 4+20+44 = **68 баллов**.

Работа на методико-практических занятиях оценивается исходя из количества освоенных часов (посещений практических занятий, активности работы студента на занятиях, 1 занятие оценивается в 2 балл. Количество занятий равномерно распределено в течении четырех месяцев – по 8 часов (4 занятия) на каждый месяц = 4 месяца х 8 часов (4 занятия) = 32 часа (16 занятий) или **32 балла**

Решение о форме тестовых заданий, научно-исследовательской работе (тематическом исследовании) принимается на заседании кафедры физического воспитания в начале каждого семестра.

Общий итог: 68 + 32 = **100 баллов**.

РЕЙТИНГОВАЯ СИСТЕМА по дисциплине
«Физическая культура и спорт»
1 курс, I семестр (осенний).
(Группа здоровья основная, специальная)

Месяц	Методико-практические занятия (контактная работа)		Лекции		Текущий и итоговый контроль	
	Освоенные часы (практ. занятия)	***баллы***	***Освоенные часы***	***баллы***	***Вид контроля***	***баллы***
Сентябрь	8 часов (4занятия)	8 баллов	2 часа (1занятие)	2 балла	-	-
Октябрь	8 часов (4 занятия)	8 баллов	-	-	Тестовое тематическое задание	10 баллов
Ноябрь	8 часов (4 занятия)	8 баллов	2 часа (1занятие)	2 балла	Тестовое тематическое задание	10 баллов
Декабрь	8 часов (4 занятия)	8 баллов	-	-	*Научно-исследовательская работа (тематическое исследование)**	44 балла
Всего в семестре	**32 часа** (16 занятий)	**32 балла**	**4часа** (2 занятия)	**4 балла**	**64 балла**	
ИТОГО	**36** часов **/ 100 баллов**					

2 курс, IV семестр *(весенний)*
(Группа здоровья основная, специальная)

Месяц	Методико-практические занятия (контактная работа)		Лекции		Текущий и итоговый контроль	
	Освоенные часы (практ. занятия)	***баллы***	***Освоенные часы***	***баллы***	***Вид контроля***	***баллы***
Февраль	8 часов (4занятия)	8 баллов	2 часа (1занятие)	2 балла	-	-
Март	8 часов (4 занятия)	8 баллов	-	-	Тестовое тематическое задание	10 баллов
Апрель	8 часов (4 занятия)	8 баллов	2 часа (1занятие)	2 балла	Тестовое тематическое задание	10 баллов
Май	8 часов (4 занятия)	8 баллов	-	-	*Научно-исследовательская работа (тематическое исследование)**	44 балла
Всего в семестре	**32 часа** (16 занятий)	**32 балла**	**4часа** (2 занятия)	**4 балла**	**64 балла**	
ИТОГО	**36** часов **/ 100 баллов**					

***** Индивидуальная тематическая исследовательская работа студента по дисциплине ФКиС

9.1.1. Соблюдение требований гигиены, форма одежды и предупреждение травм

Студент-спортсмен должен содержать в чистоте кожу, волосы, ногти, спортивную форму, одежду и обувь.

Обувь для практических занятий должна быть чистая, подошва нескользящая. В целях безопасности спортивная форма студента не должна содержать колющих и режущих элементов, которые могут открепиться во время проведения занятий.

В целях соблюдения личной гигиены не рекомендуется использовать чужую форму и обувь.

Студентам не рекомендуется перед занятиями пользоваться дезодорантами и другими ароматизирующими средствами с резкими запахами.

Запрещается входить в спортзал на занятия в мокрой спортивной обуви.

Студенту во время проведения занятий рекомендовано не иметь на себе кольца, браслеты, серьги, цепочки и другие предметы, которые могут послужить причиной травмы. Длинные волосы должны быть заколоты,

9.2. Для студентов, обучающихся с использованием дистанционных образовательных технологий

При использовании электронного обучения и дистанционных образовательных технологий занятия полностью или частично проводятся в режиме онлайн. Объем дисциплины и распределение нагрузки по видам работ соответствует п. 4.1. Распределение баллов соответствует п. 9.1. либо может быть изменено в соответствии с решением кафедры, в случае перехода на ЭО и ДОТ в процессе обучения. Решение кафедры об используемых технологиях и системе оценивания достижений обучающихся принимается с учетом мнения ведущего преподавателя и доводится до обучающихся.

10. МЕТОДИЧЕСКИЕ УКАЗАНИЯ ДЛЯ ПРЕПОДАВАТЕЛЕЙ

10.1. Для преподавателей, реализующих образовательные программы без использования дистанционных образовательных технологий

Дисциплина ***«Физическая культура и спорт»*** изучается в 1 и 4 семестрах бакалавриата.

При подготовке и проведении практических занятий преподаватель должен учитывать, что студенты, обучающиеся по программе бакалавриата, могут не иметь физическую подготовку по общей физической подготовке, что связано с особенностями преподавания дисциплины в образовательных учреждениях начального и общего образования. В связи с этим материал дисциплины должен быть ориентирован на студентов с начальной стадией подготовки в области физической культуры и спорта, на современную трактовку изучаемых вопросов, отличаться широтой и глубиной их проработки, включать элементы игровой и соревновательной направленности. На занятиях должна прослеживаться взаимосвязь отрабатываемых элементов с ранее изученным теоретическим материалом.

Основной задачей преподавателя, ведущего занятия по дисциплине является формирование у студентов широкого кругозора и эрудиции в области физической культуры и спорта, понимания проблем в указанной области, как на мировой арене, так и внутри страны, и путей разрешения проблемных ситуаций. При проведении теоретических занятий желательно обращаться к опыту не только ведущих зарубежных методик, но и отечественных разработок, использовать их научно-информационные, учебно-тренировочные и практические материалы, проводить сравнительный анализ результатов различных методик в изучаемой области.

В водной лекции дисциплины следует остановиться на опыте развития дисциплины в РХТУ им. Д.И. Менделеева, на особенностях изучения дисциплины у студентов вузов химико-технологического профиля; на особенностях рейтинговой системы, изучении теоретического материала, проведении практических занятий (методико-практических занятий и профессионально-прикладных занятий), освоении и сдачи контрольных нормативов, подготовке и сдаче норм Всероссийского физкультурного комплекса ГТО. Так же на вводной лекции студентов знакомят с видами спорта, преподаваемыми на кафедре физвоспитания, с проведением Спартакиады студентов и аспирантов, с проведением первенств РХТУ (элективный курс).

Огромное внимание уделяется технике безопасности на занятиях по физической культуре и спорту, правилам санитарии и гигиены, вопросам правильного питания, здоровому образу жизни, системам и методам закаливания.

Основная задача дисциплины заключается не в количественных показателях, а в качественных, т.е. задача преподавателя научить студента правильно выполнять то или иное упражнение, норматив. Рекомендуется постоянно демонстрировать и показывать личным примером технику выполнения упражнения, норматива, добиваться максимальной амплитуды правильности. На практических занятиях желательно акцентировать внимание студентов на осанке, постановке ног и движении рук во время исходного положения упражнения, производить неоднократные повторения упражнений с целью качественного усвоения материала.

Эффективной формой занятий по дисциплине является организация, посещение и личное участие в спортивных встречах со знаменитыми спортсменами, ветеранами спорта.

Необходимой компонентой лекционных и практических занятий по дисциплине является широкое использование наглядных пособий и иллюстративного материала, в том числе с применением компьютерной техники. Наглядные пособия представляют собой плакаты, с изображением спортсменов, демонстрирующих технику выполнения упражнения. Иллюстративный материал включает презентации по разделам дисциплины, выполненные с использованием различных программных продуктов (например, Power Point в составе Microsoft Office), в т.ч. видеоклипы, отражающие моменты соревнований, технику выполнения норм ВФСК ГТО, фрагменты «контрольных связок»; в теоретическом разделе – исторические аспекты развития физкультурно-спортивных обществ и т.д. Для демонстрации иллюстративного материала рекомендуется использование мультимедиа.

При проведении занятий преподаватель может рекомендовать студентам дополнительную литературу по тематике занятия. Желательно стимулировать студентов к самостоятельной работе с литературными источниками, задавая вопросы и организуя их обсуждение не только на лекционных занятиях, но и во время проведения практических, методико-практических и профессионально-прикладных занятий.

10.2. Для преподавателей, реализующих образовательные программы с использования дистанционных образовательных технологий

При использовании электронного обучения и дистанционных образовательных технологий занятия полностью или частично проводятся в режиме онлайн. Объем дисциплины и распределение нагрузки по видам работ соответствует п. 4.1. Распределение баллов соответствует п. 9.1.1 либо может быть изменено в соответствии с решением кафедры, в случае перехода на ЭО и ДОТ в процессе обучения. Решение кафедры об используемых технологиях и системе оценивания достижений обучающихся принимается с учетом мнения ведущего преподавателя и доводится до обучающихся.

Реализация ЭО и ДОТ предполагает использование следующих видов учебной деятельности: онлайн консультации, практические занятия, видео-лекции; проводимые полностью или частично с применением ЭО и ДОТ; текущий контроль в режиме тестирования и проверки домашних заданий; онлайн консультации, самостоятельная работа и т.д.

При реализации РПД в зависимости от конкретной ситуации ЭО и ДОТ могут быть применены в следующем виде: онлайн-курсы РХТУ им. Д. И. Менделеева: https://moodle.muctr.ru, работа в мессенджере, работа по E-mail, Zoom-конференция: https://zoom.us/.

•объем часов контактной работы обучающихся с преподавателем не сокращается и электронные образовательные ресурсы (ЭОР) методически обеспечивают самостоятельную работу обучающихся в объеме, предусмотренном рабочей программой

данной дисциплины. При этом в случае необходимости занятия проводятся в режиме онлайн;

•смешанные формы обучения, сочетающие в себе аудиторные занятия (при возможности перевода части контактных часов работы обучающихся с преподавателем в электронную информационно-образовательную среду без потери содержания учебной дисциплины) и ЭОР (часть учебного материала (например, лекции) может быть заменена ЭОР).

11. ПЕРЕЧЕНЬ ИНФОРМАЦИОННЫХ ТЕХНОЛОГИЙ, ИСПОЛЬЗУЕМЫХ В ОБРАЗОВАТЕЛЬНОМ ПРОЦЕССЕ

Информационную поддержку изучения дисциплины осуществляет Информационно-библиотечный центр (ИБЦ) РХТУ им. Д.И. Менделеева, который обеспечивает обучающихся основной учебной, учебно-методической и научной литературой, необходимой для организации образовательного процесса по дисциплине. Общий объем многоотраслевого фонда ИБЦ на 01.01.2020 г. составляет 1 715 452 экз.

Фонд ИБЦ располагает учебной, учебно-методической и научно-технической литературой в форме печатных и электронных изданий, а также включает официальные, справочно-библиографические, специализированные отечественные и зарубежные периодические и информационные издания. ИБЦ обеспечивает доступ к профессиональным базам данных, информационным, справочным и поисковым системам.

Каждый обучающийся обеспечен свободным доступом из любой точки, в которой имеется доступ к сети Интернет и к электронно-библиотечной системе (ЭБС) Университета, которая содержит различные издания по основным изучаемым дисциплинам и сформирована по согласованию с правообладателями учебной и учебно-методической литературы.

Для более полного и оперативного справочно-библиографического и информационного обслуживания в ИБЦ реализована технология Электронной доставки документов.

Электронные информационные ресурсы, используемые в процессе обучения

№ п/п	Электронный ресурс	Реквизиты договора (номер, дата заключения, срок действия), ссылка на сайт ЭБС, сумма договора, количество ключей	Характеристика библиотечного фонда, доступ к которому предоставляется договором
	ЭБС «Лань»	Принадлежность – сторонняя Реквизиты договора - ООО «Издательство «Лань», договор № 33.03-Р-2.0-1775/2-10 от 26.09.2019г. Сумма договора – 642 083-68 Срок действия с «26» сентября 2019г. по «25» сентября 2020г. Ссылка на сайт ЭБС – http://e.lanbook.com Количество ключей – доступ для зарегистрированных пользователей РХТУ с любого компьютера.	Электронно-библиотечная система издательства "Лань" — ресурс, включающий в себя как электронные версии книг ведущих издательств учебной и научной литературы (в том числе университетских издательств), так и электронные версии периодических изданий по различным областям знаний. Коллекции: «Химия» - изд-ва НОТ, «Химия» - изд-ва Лаборатория знаний, «Химия» - изд-ва «ЛАНЬ», «Химия»-КНИТУ (Казанский

		Дополнительный Договор № 33.03-Р-3.1-2217/2020 от 02.03.2020 г. Сумма договора- 30 994-52 Срок действия с «02» марта 2020 г. по «25» сентября 2020 г. Ссылка на сайт ЭБС – http://e.lanbook.com Количество ключей – доступ для зарегистрированных пользователей РХТУ с любого компьютера	национальный исследовательский технологический университет), «Химия» - изд-ва ФИЗМАТЛИТ», «Информатика» - изд-ва «ЛАНЬ», «Информатика»-Национальный Открытый Университет «ИНТУИТ», «Инженерно-технические науки"-изд-ва «ЛАНЬ», «Теоретическая механика»-изд-ва «ЛАНЬ», Экономика и менеджмент»- изд-ва Дашков и К., а также отдельные издания в соответствии с Договором
	Электронно - библиотечная система ИБЦ РХТУ им. Д.И. Менделеева (на базе АИБС «Ирбис»)	Принадлежность – собственная РХТУ. Ссылка на сайт ЭБС – http://lib.muctr.ru/ Доступ для пользователей РХТУ с любого компьютера	Электронные версии учебных и научных изданий авторов РХТУ по всем ООП.
	Электронная библиотека диссертаций (ЭБД РГБ).	Принадлежность – сторонняя Реквизиты договора – ФГБУ РГБ, Договор № 33.03-Р-3.1-2173/2020 Сумма договора - 398 840-00 С «16» марта 2020 г. по «15» марта 2021 г. Ссылка на сайт ЭБС – http://diss.rsl.ru/ Количество ключей – 10 лицензий + распечатка в ИБЦ	В ЭБД доступны электронные версии диссертаций Российской Государственной библиотеки: с 1998 года – по специальностям: "Экономические науки", "Юридические науки", "Педагогические науки" и "Психологические науки"; с 2004 года - по всем специальностям, кроме медицины и фармации; с 2007 года - по всем специальностям, включая работы по медицине и фармации.
	БД ВИНИТИ РАН	Принадлежность сторонняя, Реквизиты договора- ВИНИТИ РАН Договор № 33.03-Р-3.1-2047/2019 от 25 февраля 2020 г. Сумма договора – 100 000-00 С «25» февраля 2020 г. по «24» февраля 2021 г. Ссылка на сайт-http://www.viniti.ru/ Количество ключей –	Крупнейшая в России баз данных по естественным, точным и техническим наукам. Включает материалы РЖ (Реферативного журнала) ВИНИТИ с 1981 г. Общий объем БД - более 28 млн. документов

		локальный доступ для пользователей РХТУ в ИБЦ РХТУ	
	ЭБС «Научно-электронная библиотека eLibrary.ru»	Принадлежность – сторонняя Реквизиты договора – ООО «РУНЭБ», договор № 29.01-Р-2.0-1020/2018 от 07.12.2018 г. С «01» января 2019 г. по «31» декабря 2019 г. Ссылка на сайт – http://elibrary.ru Сумма договора - 934 693-00 Количество ключей – доступ для пользователей РХТУ по ip-адресам неограничен	Электронные издания, электронные версии периодических или непериодических изданий
	Справочно-правовая система «Консультант+»	Принадлежность сторонняя- Договор № 174-247ЭА/2019 от 26.12.2019 г. Сумма договора - 927 029-80 С «01» января 2020 г. по «31» декабря 2020 г. Ссылка на сайт- http://www.consultant.ru/ Количество ключей – 50 пользовательских лицензий по ip-адресам.	Справочно-правовая система по законодательству Российской Федерации.
	Справочно-правовая система «Гарант»	Принадлежность сторонняя Договор №166-235ЭА/2019 от 23.12.2019 г. Сумма договора – 603 949-84 С «01» января 2020 г. по «31» декабря 2020 г. Ссылка на сайт – http://www.garant.ru/ Количество ключей – 50 пользовательских лицензий по ip-адресам.	Гарант — справочно-правовая система по законодательству Российской Федерации
	ЭБС «ЮРАЙТ»	Принадлежность сторонняя- «Электронное издательство ЮРАЙТ» Договор № 33.03-Р-3.1-220/2020 от 16.03.2020 г. Сумма договора – 324 000-00 С «16» марта 2020 г. по «15» марта 2021 г. Ссылка на сайт – https://biblio-online.ru/ Количество ключей – доступ для зарегистрированных	Электронная библиотека включает более 5000 наименований учебников и учебных пособий по всем отраслям знаний для всех уровней профессионального образования от ведущих научных школ с соблюдением требований новых ФГОСов

		пользователей РХТУ с любого компьютера.	
	Электронно-библиотечная система «Консультант студента»	Принадлежность сторонняя-ООО «Политехресурс» Договор № 33.03-Р-3.1-218/2020 От «16» марта 2020 г. Сумма договора-36 500-00 С «17» марта 2020 г. по «16» марта2021 г Ссылка на сайт – http://www.studentlibrary.ru Количество ключей - доступ для зарегистрированных пользователей РХТУ с любого компьютера	Комплект изданий, входящих в базу данных «Электронная библиотека технического ВУЗа»
	Электронно-библиотечная система «ZNANIUM.COM»	Принадлежность сторонняя-ООО «ЗНАНИУМ», Договор № 4309 эбс 33.03-Р-3.1-2215/2020 от «20» марта 2020 г. Сумма договора-30 000-00 С «20» марта 2020 г. по «19» марта 2021г Ссылка на сайт – https://znanium.com/ Количество ключей - доступ для зарегистрированных пользователей РХТУ с любого компьютера.	Коллекция изданий учебников и учебных пособий по различным отраслям знаний для всех уровней профессионального образования
	Информационно-аналитическая система Science Index	Принадлежность сторонняя-ООО «Научная электронная библиотека» Договор № SIO-364/19 33.03-Р-3.1-2103/2019 от «17» февраля 2020 г. Сумма договора – 90 000-00 Срок действия с «17» февраля 2020 г. по «16» февраля 2021 г. Ссылка на сайт – http://elibrary.ru Количество ключей – локальный доступ для сотрудников ИБЦ	Дистанционная поддержка публикационной активности преподавателей университета

Бесплатные официальные открытые ресурсы Интернет:

14. Коллекция журналов PLOS ONE http://journals.plos.org/plosone/

PLOS ONE – коллекция журналов, в которых публикуются отчеты о новых исследованиях в области естественных наук и медицины. Все журналы размещены в свободном доступе (Open Access), все статьи проходят строгое научное рецензирование

Электронный учебник в свободном доступе

1. Физическая культура студента: Учебник / Под ред. В.И. Ильинича. М.: Гардарики, 2000. – 448 с.// http://elar.urfu.ru/bitstream/10995/1309/1/physical_culture.pdf

2. Дзержинская Л. Б., Прохорова И. В., Дзержинский Г. А. Д 43 Физическая культура: учебное пособие для студ. высш. учеб. заведений ф-тов заоч. обучения / Л. Б. Дзержинская, И. В. Прохорова, Г. А. Дзержинский; Волгоградский филиал ФГБОУ ВО «Российская академия народного хозяйства и государственной службы». – Волгоград: Изд-во Волгоградского филиала РАНХиГС, 2016. – 1 электрон. опт. диск (CD-ROM). – Систем. требования: IBM PC с процессором 486; ОЗУ 64 Мб; CD-ROM дисковод; Adobe Reader 6.0. – Загл. с экрана // https://vlgr.ranepa.ru/files/izd/elizd/

12. МАТЕРИАЛЬНО-ТЕХНИЧЕСКОЕ ОБЕСПЕЧЕНИЕ ДИСЦИПЛИНЫ

В соответствии с учебным планом занятия по дисциплине ***«Физическая культура и спорт»*** проводятся в форме лекций, методико-практических занятий, занятий по профессионально-прикладной физической подготовке.

Занятия со студентами дневного отделения проводятся в спортивных залах:
-лекционная аудитория № 541 (125047, Москва, Миусская пл., д.9, стр.1, № 541);
- БАЗ (Большой актовый зал, 125047, Москва, Миусская пл., д.9, стр.1);
-спортивный зал РХТУ (125047, Москва, Миусская пл., д.9, стр.1) занятий по профессионально-прикладной физической подготовке (ППФП), методико-практических занятий (МПЗ).
-культурно-спортивные комплексы (КСК).

12.1. Оборудование, необходимое в образовательном процессе:

- для теоретического подраздела:

Лекционная учебная аудитория, оборудованная переносными электронными средствами демонстрации (компьютер/ноутбук со средствами звуковоспроизведения, проектор, экран) и учебной мебелью;

библиотека, имеющая рабочие компьютерные места для студентов, оснащенные компьютерами с доступом к базам данных и выходом в Интернет.

- для практического подраздела:

Спортивные залы различной направленности, оборудованные необходимым спортивным инвентарем:
- шведские стенки;
- скамейки гимнастические;
- мячи набивные;
- скакалки, гимнастические палки, обручи;
- резина спортивная;
- «колпачки» сигнальные;
- коврики туристические, маты;
- зеркальная стенка;
- фитболы и т.д.

Раздевалки студенческие (раздельно для мужчин и женщин), оборудованные шкафчиками для сменной одежды, скамейками для переодевания, дополнительными

вешалками для одежды, душевыми кабинами, туалетными комнатами; розетками для подключения электрических приборов – фенов.

12.2. Учебно-наглядные пособия:

Комплекты плакатов к разделам лекционного курса; комплекты плакатов к подразделам специальных курсов по избранному виду спорта.

12.3. Компьютеры, информационно-телекоммуникационные сети, аппаратно-программные и аудиовизуальные средства:

Персональные компьютеры, укомплектованные проигрывателями CD и DVD, принтерами и программными средствами; копировальные аппараты; локальная сеть с выходом в Интернет.

12.4. Печатные и электронные образовательные и информационные ресурсы:

Информационно-методические материалы: учебные пособия по дисциплине; раздаточный материал к разделам лекционного курса; раздаточный материал к методико-практическим занятиям по дисциплине.

Электронные образовательные ресурсы: электронные презентации к разделам лекционного курса; учебно-методические разработки в электронном виде; справочные материалы в печатном и электронном виде по правильности выполнения норм ВФСК ГТО в тестовом режиме; по избранному виду спорта; кафедральные библиотеки электронных изданий.

12.5. Перечень лицензионного программного обеспечения

№ п/п	Наименование программного продукта	Реквизиты договора поставки	Количество лицензий	Срок окончания действия лицензии
1	Неисключительная лицензия на использование Desktop Education ALNG LicSAPk OLVS E 1Y AcademicEdition Enterprise В составе: 1) В составе Microsoft Office Professional Plus 2019: • Word • Excel • Power Point • Outlook • OneNote • Access • Publisher • InfoPath 2) Microsoft Core CAL 3) Microsoft	Контракт № 28-35ЭА/2020 от 26.05.2020	657 комплектов. Соглашение Microsoft OVS-ES № V6775907 Каждый комплект включает: 1) Лицензию на комплекс для создания презентаций, электронных текстов и таблиц, обработки баз данных Microsoft Office. 2) Лицензию для подключения пользователей к серверным системам Microsoft: • Exchange Server Standard, • Exchange Server Enterprise, • SharePoint Server, • Skype для бизнеса Server, • Windows MultiPoint	12 месяцев (ежегодное продление подписки с правом перехода на обновлённую версию продукта

	Windows Upgrade		Server Premium, • Windows Server Standard, • Windows Server Data Center 3) Лицензию на обновление операционной системы для рабочих станций Windows 10	
2	Неисключительная лицензия на использование Kaspersky Endpoint Security для бизнеса – Стандартный Russian Edition. 1500-2499 Node 1 year Educational License По для защиты информации (антивирусное ПО) для физического оборудования (конечных точек)	Контракт № 28-35ЭА/2020 от 26.05.2020	1600 лицензий для активации на рабочих станциях и серверах	12 месяцев (ежегодное продление подписки с правом перехода на обновлённую версию продукта.
	Антиплагиат.ВУЗ	Контракт от 12.05.2020 № 19-17ЭА/2020	не ограничено, лимит проверок 6000	19.05.2021

13. ТРЕБОВАНИЯ К ОЦЕНКЕ КАЧЕСТВА ОСВОЕНИЯ ПРОГРАММЫ

Наименование разделов	**Основные показатели оценки**	**Формы и методы контроля и оценки**
Раздел 1. 1.1. Предмет «Физическая культура и спорт». Задачи и место дисциплины в подготовке бакалавра. Организация учебного процесса в рамках рейтинговой системы. Требования к зачету. Нормативно-правовая база дисциплины «Физическая культура и спорт»	*Знает:* - научно-практические основы физической культуры и спорта; - способы контроля и оценки физического развития и физической подготовленности; - правила и способы планирования индивидуальных занятий различной целевой направленности; *Умеет:* - самостоятельно заниматься физической культурой и спортом; - осуществлять самоконтроль за состоянием своего организма и соблюдать правила гигиены и техники безопасности; *Владеет:*	Баллы за письменное тестирование; выполнение тематического задания.

	- средствами и методами укрепления индивидуального здоровья, физического самосовершенствования	
1.2. История физической культуры и спорта. Происхождение физических упражнений и игр. Древние олимпиады. Олимпийское движение. Возникновение и первоначальное развитие международного спортивного и олимпийского движения. Первые олимпийские старты русских спортсменов. Российский олимпийский комитет: история становления и наши дни. Юношеские олимпийские игры. Параолимпийское движение. Дефлимпийские игры, специальные олимпиады. Спортивные общества: история физкультурно-спортивных общественных организаций. Борьба спортсменов против фашизма в годы второй мировой и Великой отечественной войны.	*Знает:* - историю физической культуры и спорта, иметь представление о значимых спортивных событиях не только своей страны, но и мирового уровня; важнейшие достижения в области спорта; - спортивные традиции РХТУ им. Д.И. Менделеева, помнить о подвигах спортсменов в годы Великой отечественной войны 1941-1945 гг. *Умеет:* - самостоятельно заниматься физической культурой и спортом; - осуществлять творческое сотрудничество в коллективных формах занятий физической культурой. *Владеет:* - должным уровнем физической подготовленности, необходимым для качественного усвоения профессиональных умений и навыков в процессе обучения в вузе, для обеспечения полноценной социальной и профессиональной деятельности после окончания учебного заведения.	Баллы за письменное тестирование Баллы за научно-исследовательскую работу (тематическое исследование)
Раздел 2. 2.1. Врачебный контроль и врачебное освидетельствование. Методика обследования: краткая и углубленная. Диагностика и самодиагностика состояния организма. Педагогический контроль. Самоконтроль: его основные методы, показатели, критерии и оценки. Показатели самоконтроля: объективные и субъективные. Дневник самоконтроля. Использование отдельных методов контроля при регулярных занятиях физическими упражнениями и спортом. Коррекция содержания и методики занятий по результатам показателей контроля.	*Знает:* - социально-биологические основы физической культуры; - влияние оздоровительных систем физического воспитания на укрепление здоровья, - способы контроля и оценки физического развития и физической подготовленности; *Умеет:* - самостоятельно заниматься физической культурой и спортом; - осуществлять самоконтроль за состоянием своего организма и соблюдать правила гигиены и техники безопасности; *Владеет:* - средствами и методами укрепления индивидуального	Баллы за письменное тестирование; выполнение тематического задания.

Профилактика спортивного травматизма. Основные виды травм у разных специализаций. Оказание первой помощи для студентов вузов химико-технологического профиля	здоровья, физического самосовершенствования	
2.2. Образ жизни и его отражение в профессиональной деятельности Здоровье человека как ценность. Факторы его определяющие. Влияние образа жизни на здоровье. Здоровый образ жизни и его составляющие. Основные требования к организации здорового образа жизни. Роль и возможности физической культуры в обеспечении здоровья. Физическое самовоспитание и самосовершенствование в здоровом образе жизни. Социальный характер последствий для здоровья от употребления наркотиков и других психоактивных веществ, допинга и пищевых добавок в спорте, алкоголя и табакокурения. Допинг как искусственное повышение физической работоспособности и его отрицательные последствия	*Знает:* - научно-практические основы физической культуры и спорта, и здорового образа жизни; - влияние оздоровительных систем физического воспитания на укрепление здоровья, профилактику профессиональных заболеваний и вредных привычек; - способы контроля и оценки физического развития и физической подготовленности; *Умеет:* - осуществлять самоконтроль за состоянием своего организма и соблюдать правила гигиены и техники безопасности; - подбирать индивидуальные комплексы по оздоровительной и физической культуре, по различным видам спорта; *Владеет:* - средствами и методами укрепления индивидуального здоровья, физического самосовершенствования	Баллы за письменное тестирование Баллы за научно-исследовательскую работу (тематическое исследование) Оценка за зачет
Раздел 3. 3.1. Гигиеническое обеспечение занятий физической культурой и спортом Гигиена физического воспитания и спорта. Основные гигиенические требования к занятиям оздоровительными физическими упражнениями; к структуре, содержанию и нормированию нагрузок на одном занятии. Гигиена закаливания. Физиологическая роль и гигиеническое значение белков, жиров, углеводов, витаминов, минеральных веществ. Режим питания при занятиях физической культурой и спортом. Социальная гигиена. Социально-опасные болезни и меры профилактики	*Знает:* - научно-практические основы физической культуры и спорта и здорового образа жизни; - социально-биологические основы физической культуры; - влияние оздоровительных систем физического воспитания на укрепление здоровья, профилактику профессиональных заболеваний и вредных привычек; *Умеет:* - осуществлять самоконтроль за состоянием своего организма и соблюдать правила гигиены и техники безопасности; *Владеет:* - средствами и методами укрепления индивидуального здоровья, физического самосовершенствования	Баллы за письменное тестирование; выполнение тематического задания.

3.2. Общая физическая и спортивная подготовка студентов в образовательном процессе Методические принципы физического воспитания. Основы и этапы обучения движениям. Развитие физических качеств. Формирование психических качеств в процессе физического воспитания. Общая физическая подготовка, её цели и задачи. Зоны интенсивности и энергозатраты при различных физических нагрузках. Значение мышечной релаксации при занятиях физическими упражнениями. Возможность и условия коррекции общего физического развития, телосложения, двигательной и функциональной подготовленности средствами физической культуры и спорта. Специальная физическая подготовка, её цели и задачи. Спортивная подготовка. Структура подготовленности спортсмена. Массовый спорт и спорт высших достижений, их цели и задачи. Спортивные соревнования как средство и метод общей и специальной физической подготовки студентов. Спортивная классификация. Система студенческих спортивных соревнований: внутривузовские, межвузовские, всероссийские и международные. Студенческие спортивные организации. Индивидуальный выбор студентом видов спорта или системы физических упражнений для регулярных занятий (мотивация и обоснование). Краткая психофизиологическая характеристика основных групп видов спорта и систем физических упражнений	*Знает:* - влияние оздоровительных систем физического воспитания на укрепление здоровья, профилактику профессиональных заболеваний и вредных привычек; - способы контроля и оценки физического развития и физической подготовленности; - правила и способы планирования индивидуальных занятий различной целевой направленности; *Умеет:* - самостоятельно заниматься физической культурой и спортом; - подбирать индивидуальные комплексы по оздоровительной и физической культуре, по различным видам спорта; - осуществлять творческое сотрудничество в коллективных формах занятий физической культурой. *Владеет:* - должным уровнем физической подготовленности, необходимым для качественного усвоения профессиональных умений и навыков в процессе обучения в вузе, для обеспечения полноценной социальной и профессиональной деятельности после окончания учебного заведения	Баллы за письменное тестирование Баллы за научно-исследовательскую работу (тематическое исследование)
Раздел 4. 4.1. Биологические основы физической культуры и спорта Организм человека как единая саморазвивающаяся	*Знает:* - социально-биологические основы физической культуры; - влияние оздоровительных систем физического воспитания	Баллы за письменное тестирование; выполнение тематического

биологическая система. Анатомо-морфологическое строение и основные физиологические функции организма, обеспечивающие двигательную активность. Физическое развитие человека. Роль отдельных систем организма в обеспечении физического развития, функциональных и двигательных возможностей организма человека. Двигательная активность и ее влияние на устойчивость, и адаптационные возможности человека к умственным и физическим нагрузкам при различных воздействиях внешней среды. Утомление при физической и умственной работе. Значение мышечной релаксации (расслабления). Восстановление	на укрепление здоровья, профилактику профессиональных заболеваний и вредных привычек; - способы контроля и оценки физического развития и физической подготовленности; *Умеет:* - осуществлять самоконтроль за состоянием своего организма и соблюдать правила гигиены и техники безопасности; - подбирать индивидуальные комплексы по оздоровительной и физической культуре, по различным видам спорта; *Владеет:* - средствами и методами укрепления индивидуального здоровья, физического самосовершенствования	задания.
4.2. Физическая культура и спорт в профессиональной деятельности бакалавра и специалиста Личная и социально-экономическая необходимость психофизической подготовки человека к труду. Определение понятия предварительной специализированной психофизической подготовки (ППФП), ее цели, задачи, средства. Место ППФП в системе подготовки будущего специалиста. Факторы, определяющие конкретное содержание ППФП. Методика подбора средств ППФП, организация и формы её проведения. Контроль за эффективностью ППФП студентов. Основные и дополнительные факторы, оказывающие влияние на содержание ППФП по избранной профессии. Основное содержание ППФП будущего бакалавра и дипломированного специалиста. Производственная физическая культура. Производственная гимнастика. Особенности выбора форм, методов и средств физической культуры и спорта в рабочее и	*Знает:* - научно-практические основы физической культуры и здорового образа жизни; - способы контроля и оценки физического развития и физической подготовленности; - правила и способы планирования индивидуальных занятий различной целевой направленности; *Умеет:* - самостоятельно заниматься физической культурой и спортом; - подбирать индивидуальные комплексы по оздоровительной и физической культуре, по различным видам спорта; *Владеет:* - должным уровнем физической подготовленности, необходимым для качественного усвоения профессиональных умений и навыков в процессе обучения в вузе, для обеспечения полноценной социальной и профессиональной деятельности после окончания учебного заведения	Баллы за письменное тестирование Баллы за научно-исследовательскую работу (тематическое исследование). Оценка за зачет

свободное время специалистов. Профилактика профессиональных заболеваний средствами физической культуры. Дополнительные средства повышения общей и профессиональной работоспособности. Влияние индивидуальных особенностей и самостоятельных занятий физической культурой		

14. ОСОБЕННОСТИ ОРГАНИЗАЦИИ ОБРАЗОВАТЕЛЬНОГО ПРОЦЕССА ДЛЯ ИНВАЛИДОВ И ЛИЦ С ОГРАНИЧЕННЫМИ ВОЗМОЖНОСТЯМИ ЗДОРОВЬЯ

Обучение инвалидов и лиц с ограниченными возможностями здоровья осуществляется по отдельно разработанной программе ***«Адаптивная Физическая культура и спорт»*** в соответствии с:

- Порядком организации и осуществления образовательной деятельности по образовательным программам – программам бакалавриата, программам специалитета, программам магистратуры (Приказ Минобрнауки РФ от 05.04.2017 № 301);
- Положением о порядке организации и осуществления образовательной деятельности по образовательным программам высшего образования – программам бакалавриата, программам специалитета, программам магистратуры в РХТУ им. Д.И. Менделеева, принятым решением Ученого совета РХТУ им. Д.И. Менделеева от 30.10.2019, протокол № 3, введенным в действие приказом ректора РХТУ им. Д.И. Менделеева от 14.11.2019 № 646А;
- Методическими рекомендациями по организации образовательного процесса для обучения инвалидов и лиц с ограниченными возможностями здоровья в образовательных организациях высшего образования, в том числе оснащенности образовательного процесса (утверждены заместителем Министра образования и науки РФ А.А. Климовым от 08.04.2014 № АК-44/05вн).

Дополнения и изменения к рабочей программе дисциплины

«_____»

основной образовательной программы

_____ «_____»

код и наименование направления подготовки (специальности)

«_____»

наименование ООП

Форма обучения: _____

Номер изменения/ дополнения	Содержание дополнения/изменения	Основание внесения изменения/дополнения
1.		протокол заседания Ученого совета №_____от «___»_____20___г.
		протокол заседания Ученого совета №_____от «___»_____20___г.
		протокол заседания Ученого совета №_____от «___»_____20___г.
		протокол заседания Ученого совета №_____от «___»_____20___г.
		протокол заседания Ученого совета №_____от «___»_____20___г.

Министерство науки и высшего образования Российской Федерации

Федеральное государственное бюджетное образовательное учреждение

высшего образования

«Российский химико-технологический университет

имени Д.И. Менделеева»

«УТВЕРЖДАЮ»

Проректор по учебной работе

_____ С.Н. Филатов

«_____» _____ 2020 г

РАБОЧАЯ ПРОГРАММА ДИСЦИПЛИНЫ

«Математика»

Направление подготовки 18.03.02 Энерго- и ресурсосберегающие процессы в химической технологии, нефтехимии и биотехнологии

Квалификация «бакалавр»

РАССМОТРЕНО И ОДОБРЕНО
на заседании Методической комиссии
РХТУ им. Д.И. Менделеева
« 30 » июня 2020 г.

Председатель _____ Н.А. Макаров

Москва 2020 г.

Программа составлена заведующим кафедрой высшей математики, к.т.н. Е.Г.Рудаковской, доцентом кафедры высшей математики, к.п.н. М.А Меладзе., доцентом кафедры высшей математики, к.т.н. В.В.Осипчик

Программа рассмотрена и одобрена на расширенном заседании кафедры высшей математики РХТУ им. Д.И. Менделеева «20» апреля 2020 г., протокол № 8

СОДЕРЖАНИЕ

1. ЦЕЛЬ И ЗАДАЧИ ДИСЦИПЛИНЫ……. 4
2. ТРЕБОВАНИЯ К РЕЗУЛЬТАТАМ ОСВОЕНИЯ ДИСЦИПЛИНЫ……..... 4
3. ОБЪЕМ ДИСЦИПЛИНЫ И ВИДЫ УЧЕБНОЙ РАБОТЫ ……...…….. 5
4. СОДЕРЖАНИЕ ДИСЦИПЛИНЫ……. 6
   4.1. Разделы дисциплины и виды занятий для студентов очного отделения…….. 6
   4.2. Краткое содержание дисциплины…….. 9
5. СООТВЕТСТВИЕ СОДЕРЖАНИЯ ТРЕБОВАНИЯМ К РЕЗУЛЬТАТАМ ОСВОЕНИЯ ДИСЦИПЛИНЫ……... 12
6. ПРАКТИЧЕСКИЕ ЗАНЯТИЯ…… 13
   6.1. Примерные темы практических занятий по дисциплине……. 13
7. САМОСТОЯТЕЛЬНАЯ РАБОТА. ……... 16
8. ОЦЕНОЧНЫЕ СРЕДСТВА ДЛЯ КОНТРОЛЯ ОСВОЕНИЯ ДИСЦИПЛИНЫ 17
   8.1. Примеры контрольных вопросов для текущего контроля освоения дисциплины…… 17
   8.2 Примеры контрольных работ……..... 17
   8.3. Вопросы для итогового контроля освоения дисциплины……... 29
   8.4. Структура и примеры билетов для экзамена……..... 30
9. УЧЕБНО-МЕТОДИЧЕСКОЕ ОБЕСПЕЧЕНИЕ ДИСЦИПЛИНЫ……..……. 34
   9.1. Рекомендуемая литература……... 34
   9.2. Рекомендуемые источники научно-технической информации…… 35
   9.3. Средства обеспечения освоения дисциплины…….. 35
10. МЕТОДИЧЕСКИЕ УКАЗАНИЯ ДЛЯ ОБУЧАЮЩИХСЯ……..... 36
   10.1. Для студентов, обучающихся без использования дистанционных образовательных технологий… 36
   10.2. Для студентов, обучающихся с использованием дистанционных образовательных технологий…. 37
11. МЕТОДИЧЕСКИЕ УКАЗАНИЯ ДЛЯ ПРЕПОДАВАТЕЛЕЙ……... 37
   11.1. Для преподавателей, реализующих образовательные программы без использования дистанционных образовательных технологий……. 37
   11.2. Для преподавателей, реализующих образовательные программы с использованием дистанционных образовательных технологий……. 39
12. ПЕРЕЧЕНЬ ИНФОРМАЦИОННЫХ ТЕХНОЛОГИЙ, ИСПОЛЬЗУЕМЫХ В ОБРАЗОВАТЕЛЬНОМ ПРОЦЕССЕ…… 40
13. МАТЕРИАЛЬНО-ТЕХНИЧЕСКОЕ ОБЕСПЕЧЕНИЕ ДИСЦИПЛИНЫ……. 42
   13.1. Оборудование, необходимое в образовательном процессе…….. 42
   13.2. Учебно-наглядные пособия……. 42
   13.3. Компьютеры, информационно-телекоммуникационные сети, аппаратно-программные и аудиовизуальные средства……..….. 43
   13.4. Печатные и электронные образовательные и информационные ресурсы……..…... 43
   13.5. Перечень лицензионного программного обеспечения…….……... 43
14. ТРЕБОВАНИЯ К ОЦЕНКЕ КАЧЕСТВА ОСВОЕНИЯ ПРОГРАММЫ……..……... 43
15. ОСОБЕННОСТИ ОРГАНИЗАЦИИ ОБРАЗОВАТЕЛЬНОГО ПРОЦЕССА ДЛЯ ИНВАЛИДОВ И ЛИЦ С ОГРАНИЧЕННЫМИ ВОЗМОЖНОСТЯМИ ЗДОРОВЬЯ……..…… 49

1. ЦЕЛЬ И ЗАДАЧИ ДИСЦИПЛИНЫ

Программа составлена в соответствии с требованиями Федерального государственного образовательного стандарта (ФГОС ВО) для направления подготовки бакалавров **18.03.02 Энерго- и ресурсосберегающие процессы в химической технологии, нефтехимии и биотехнологии**, рекомендациями методической комиссии и накопленного опыта преподавания дисциплины кафедрой высшей математики РХТУ им. Д.И.Менделеева. Программа рассчитана на изучение курса в течение трех семестров.

Дисциплина **«Математика»** относится к базовой части блока дисциплин учебного плана**.** Программа дисциплины предполагает, что обучающиеся имеют теоретическую и практическую подготовку в области основ элементарной математики, изучаемой в школьном курсе.

Цель дисциплины - формирование у студентов системы основных понятий, используемых для построения важнейших математических моделей, и математических методов для описания различных химико-технологических процессов.

Задачи дисциплины - создание фундаментальной математической базы, а также развитие навыков математического мышления и использование их для решения практических задач.

Дисциплина **«Математика»** преподается в 1-3 семестрах. Контроль успеваемости студентов ведется по принятой в университете рейтинговой системе

.

2. ТРЕБОВАНИЯ К РЕЗУЛЬТАТАМ ОСВОЕНИЯ ДИСЦИПЛИНЫ

Изучение дисциплины «**Математика**» при подготовке бакалавров по направлению **18.03.02 Энерго- и ресурсосберегающие процессы в химической технологии, нефтехимии и биотехнологии,** направлено на приобретения следующих компетенций:

2.1. Общепрофессиональные:

- способность использовать основные законы естественнонаучных дисциплин в профессиональной деятельности, применять методы математического анализа и моделирования, теоретического и экспериментального исследования (ОПК-2).

В результате изучения дисциплины студент бакалавриата должен:

знать:

- основы дифференциального и интегрального исчисления, дифференциальных уравнений;
- математические теории и методы, лежащие в основе построения математических моделей;
- основы применения математических моделей и методов.

уметь:

- выбирать математические методы, пригодные для решения конкретной задачи;
- использовать математические понятия, методы и модели для описания различных процессов;
- выявлять математические закономерности, лежащие в основе конкретных процессов;
- использовать основные методы статистической обработки данных;
- применять математические знания на междисциплинарном уровне.

владеть:

- основами фундаментальных математических теорий и навыками использования математического аппарата;

3. ОБЪЕМ ДИСЦИПЛИНЫ И ВИДЫ УЧЕБНОЙ РАБОТЫ

Вид учебной работы			Семестр					
	Всего		1		2		3	
	ЗЕ	Акад. ч.	ЗЕ	Акад. ч.	ЗЕ	Акад. ч.	ЗЕ	Акад. ч.
Общая трудоемкость дисциплины	**15**	**540**	**5**	**180**	**4**	**144**	**6**	**216**
Контактная работа – аудиторные занятия:	**5,3**	**193**	**1,78**	**64**	**1,78**	**64**	**1,78**	**64**
Лекции	2,65	96	0,89	32	0,89	32	0,89	32
Практические занятия (ПЗ)	2,65	96	0,89	32	0,89	32	0,89	32
Самостоятельная работа	**7,7**	**276**	**3,22**	**116**	**1,22**	**44**	**3,22**	**116**
Контактная самостоятельная работа	7,7	0,4	3,22	0,4	1,22	0	3,22	0
Самостоятельное изучение разделов дисциплины		275,6		115,6		44		116
Вид контроля – Зачет с оценкой			+	+				
Вид контроля – Экзамен	**2**	**72**			**1**	**36**	**1**	**36**
Контактная работа – промежуточная аттестация	2	0,4			1	0,4	1	0,4
Подготовка к экзамену.		71,6				35,6		35,6
Вид итогового контроля:			**Зачет с оценкой**		**Экзамен**		**Экзамен**	

Вид учебной работы			Семестр					
	Всего		1		2		3	
	ЗЕ	Астр. ч.	ЗЕ	Астр. ч.	ЗЕ	Астр. ч.	ЗЕ	Астр. ч.
Общая трудоемкость дисциплины	**15**	**405**	**5**	**135**	**4**	**108**	**6**	**162**
Контактная работа – аудиторные занятия:	**5,3**	**143,1**	**1,78**	**48,06**	**1,78**	**48,06**	**1,78**	**48,06**
Лекции	2,65	71,55	0,89	24,03	0,89	24,03	0,89	24,03
Практические занятия (ПЗ)	2,65	71,55	0,89	24,03	0,89	24,03	0,89	24,03
Самостоятельная работа	**7,7**	**207,9**	**3,22**	**86,94**	**1,22**	**32,94**	**3,22**	**86,94**
Контактная самостоятельная работа	7,7	0,3	3,22	0,3	1,22	0	3,22	0
Самостоятельное изучение разделов дисциплины		207,6		86,64		32,94		87,2
Вид контроля – Зачет с оценкой			+	+				
Вид контроля – Экзамен	**2**	**54**			**1**	**27**	**1**	**27**
Контактная работа – промежуточная аттестация	2	0,6			1	0,3	1	0,3
Подготовка к экзамену.		53,4				26,7		26,7

Вид итогового контроля:			**Зачет с оценкой**	**Экзамен**	**Экзамен**

4. СОДЕРЖАНИЕ ДИСЦИПЛИНЫ

4.1. Разделы дисциплины и виды занятий

№ п/п	Разделы дисциплины	Академических часов			
		Всего	**Лекции**	**Практ. занятия**	**Самост. работа**
1 СЕМЕСТР					
	Введение	**1**	**1**		
	Раздел 1. Элементы алгебры	**34**	**5**	**6**	**23**
1.1	Числовые множества, комплексные числа. Элементы векторной алгебры. Аналитическая геометрия на плоскости.	17	2	3	12
1.2	Матрицы. Теорема Кронекера - Капелли. Решение систем линейных алгебраических уравнений. Собственные числа и векторы матрицы. Квадратичные формы.	17	3	3	11
	Раздел 2. Функция одной переменной. Предел функции. Непрерывность функции.	**31**	**4**	**4**	**23**
2.1	Элементарные функции. Предел функции в точке и на бесконечности.	11	2	2	7
2.2	Бесконечно малые и бесконечно большие функции. Основные теоремы о пределах.	10	1	1	8
2.3	Непрерывность функции в точке и на промежутке.	10	1	1	8
	Раздел 3. Дифференциальное исчисление функции одной переменной.	**51**	**8**	**8**	**35**
3.1	Производная функции. Уравнения касательной и нормали.	12	2	2	8
3.2	Дифференциал функции. Производная сложной функции.	13	2	2	9
3.3	Основные теоремы дифференциального исчисления. Производные высших порядков.	13	2	2	9
3.4	Монотонность функции. Экстремум функции. Выпуклость, вогнутость и точки перегиба графика функции. Общая схема исследования функций и построение их графиков.	13	2	2	9
	Раздел 4. Интегральное исчисление функции одной переменной.	**63**	**14**	**14**	**35**
4.1	Первообразная функции.	21	4	4	13

	Неопределенный интеграл и его свойства.				
4.2	Методы интегрирования.	21	5	5	11
4.3	Определенный интеграл, его геометрический смысл. Приложения определенного интеграла.	21	5	5	11
	ИТОГО	**180**	**32**	**32**	**116**
2 СЕМЕСТР					
	Раздел 5. Дифференциальное исчисление функций нескольких переменных.	**38**	**10**	**10**	**18**
5.1	Функции двух и более переменных. Предел функции в точке. Частные производные. Дифференцируемость функции.	12	3	3	6
5.2	Дифференциал функции двух переменных, его инвариантность. Дифференцирование функции, заданной неявно.	12	3	3	6
5.3	Производная по направлению. Градиент и его свойства. Экстремумы функции двух переменных.	14	4	4	6
	Раздел 6. Кратные интегралы	**38**	**12**	**12**	**14**
6.1	Двойной интеграл. Вычисление двойного интеграла в декартовой системе координат.	14	4	4	6
6.2	Вычисление двойного интеграла в полярной системе координат. Интеграл Эйлера - Пуассона. Приложения двойного интеграла.	12	4	4	4
6.3	Тройной интеграл. Вычисление тройного интеграла. Приложения тройного интеграла.	12	4	4	4
	Раздел 7. Криволинейные и поверхностные интегралы.	**32**	**10**	**10**	**12**
7.1	Криволинейный интеграл по координатам. Приложения криволинейного интеграла.	12	4	4	4
7.2	Формула Грина для вычисления криволинейного интеграла по замкнутому контуру.	12	4	4	4
7.3	Поверхностный интеграл. Теорема Гаусса-Остроградского. Формула Стокса.	8	2	2	4
	ИТОГО	108	32	32	44
	Экзамен	**36**			
	ИТОГО	**144**	**32**	**32**	**44**
3 СЕМЕСТР					

	Раздел 8. Дифференциальные уравнения первого порядка.	**46**	**8**	**8**	**30**
8.1	Дифференциальные уравнения. Задача Коши. Дифференциальные уравнения (ДУ) с разделяющимися переменными.	16	3	3	10
8.2	Однородные уравнения I–го порядка. Линейные уравнения I–го порядка. Уравнения Бернулли.	16	3	3	10
8.3	Дифференциальные уравнения в полных дифференциалах. Интегрирующий множитель.	14	2	2	10
	Раздел 9. Дифференциальные уравнения второго порядка.	**46**	**8**	**8**	**30**
9.1	Дифференциальные уравнения второго порядка, допускающие понижение порядка. Линейные однородные и неоднородные дифференциальные уравнения второго порядка (ЛОДУ и ЛНДУ).	12	2	2	8
9.2	Линейная независимость функций. Определитель Вронского и его свойства. Фундаментальная система ЛОДУ второго порядка.	12	2	2	8
9.3	ЛОДУ второго порядка с постоянными коэффициентами. ЛНДУ второго порядка с постоянными коэффициентами.	12	2	2	8
9.4	Линейные дифференциальные уравнения *n*-го порядка. Алгоритм построения общего решения.	10	2	2	6
	Раздел 10. Системы дифференциальных уравнений.	**46**	**8**	**8**	**30**
10.1	Системы линейных дифференциальных уравнений первого порядка, решение методом исключения.	16	3	3	10
10.2	Системы ЛДУ первого порядка. Метод вариации произвольных постоянных, метод Эйлера. Создание математических моделей.	16	3	3	10
10.3	Системы линейных неоднородных дифференциальных уравнений с постоянными коэффициентами.	14	2	2	10
	Раздел 11. Числовые и функциональные ряды.	**42**	**8**	**8**	**26**
11.1	Числовые ряды. Ряды Дирихле. Знакочередующийся ряд, признак Лейбница.	12	2	2	8
11.2	Функциональные ряды. Степенные ряды, теорема Абеля. Свойства	10	2	2	6

	степенных рядов.				
11.3	Ряды Тейлора и Маклорена. Алгоритм разложения функции в ряд Маклорена.	10	2	2	6
11.4	Разложение функций в ряд Тейлора с помощью основных разложений. Применение степенных рядов.	10	2	2	6
	ИТОГО	180	32	32	116
	Экзамен	**36**			
	ИТОГО	**216**	**32**	**32**	**116**

4.2. Содержание разделов дисциплины

1 СЕМЕСТР

Введение. Предмет и методы математики. Описание основных разделов курса. Структура курса и правила рейтинговой системы.

Раздел 1. Элементы алгебры.

1.1 Числовые множества, комплексные числа. Определители II и III порядков. Векторы: основные понятия, скалярное, векторное и смешанное произведения векторов. Аналитическая геометрия: прямая на плоскости, кривые II порядка.

1.2 Матрицы: действия над матрицами, приведение к ступенчатому виду и виду Гаусса. Ранг матрицы. Обратная матрица. Теорема Кронекера-Капелли. Решение систем линейных алгебраических уравнений. Собственные числа и векторы. Квадратичные формы.

Раздел 2. Функция одной переменной. Предел функции. Непрерывность функции.

2.1 Функция. Способы задания функции. Элементарные функции. Предел функции в точке. Односторонние пределы. Пределы на бесконечности.

2.2 Бесконечно малые и бесконечно большие функции, их свойства и взаимосвязь. Основные теоремы о пределах. Первый и второй замечательные пределы.

2.3 Непрерывность функции в точке и на промежутке. Свойства функций, непрерывных на отрезках. Точки разрыва функции и их классификация.

Раздел 3. Дифференциальное исчисление функции одной переменной.

3.1 Производная функции, ее геометрический и механический смысл. Уравнения касательной и нормали. Правила дифференцирования. Таблица основных производных.

3.2 Дифференцируемость функции: определение, теоремы о связи непрерывности и дифференцируемости функции и с существованием производной. Дифференциал функции: определение, свойства. Производная сложной функции.

3.3 Основные теоремы дифференциального исчисления: Ролля, Лагранжа, Коши. Правило Лопиталя (раскрытие неопределенностей). Производные высших порядков.

3.4 Монотонность функции: определение, необходимые и достаточные условия. Экстремум функции: определение, необходимые и достаточные условия. Выпуклость, вогнутость и точки перегиба графика функции: определения, необходимые и достаточные условия их существования. Общая схема исследования функций, построение их графиков.

Раздел 4. Интегральное исчисление функции одной переменной.

4.1 Первообразная функция. Неопределенный интеграл и его свойства. Таблица основных интегралов.

4.2 Методы интегрирования: непосредственное интегрирование, метод подстановки, интегрирование по частям, интегрирование рациональных дробей, интегрирование некоторых иррациональных и тригонометрических функций.

4.3 Определенный интеграл, его геометрический смысл, его свойства. Теорема о среднем значении. Формула Ньютона-Лейбница. Замена переменной и интегрирование по частям в определенном интеграле. Вычисление площадей плоских фигур и объемов тел вращения с помощью определенного интеграла. Несобственные интегралы: определения, свойства, методы вычисления.

2 СЕМЕСТР

Раздел 5. Дифференциальное исчисление функций нескольких переменных.

5.1 Функции двух и более переменных: определение, область определения, область существования, геометрическая интерпретация, линии уровня, и поверхности уровня. Предел функции в точке. Частные производные (на примере функции двух переменных). Дифференцируемость функции: определение, связь дифференцируемости с непрерывностью и с существованием частных производных. Достаточные условия дифференцируемости функции. Дифференцируемость сложной функции, полная производная.

5.2 Дифференциал функции двух переменных, его инвариантность. Дифференцирование функции одной и двух переменных, заданной неявно. Частные производные и дифференциалы высших порядков. Теорема о равенстве смешанных производных (для функции двух переменных). Аналитический признак полного дифференциала.

5.3 Производная по направлению: определение, формула для ее вычисления. Градиент и его свойства. Экстремумы функции двух переменных: определения, необходимое и достаточное условия существования экстремума. Условный экстремум: определение, методы нахождения точек условного экстремума (прямой метод и метод множителей Лагранжа). Наибольшее и наименьшее значения функции двух переменных в замкнутой области.

Раздел 6. Кратные интегралы.

6.1 Двойной интеграл: определение, геометрический смысл, свойства. Теорема о среднем значении двойного интеграла. Вычисление двойного интеграла в декартовой системе координат.

6.2 Вычисление двойного интеграла в полярной системе координат. Интеграл Эйлера - Пуассона. Приложения двойного интеграла: вычисление площади плоской области, объема цилиндрического тела, площади поверхности, массы пластинки с заданной плотностью, координат центра тяжести пластинки.

6.3 Тройной интеграл: определение, физический и геометрический смысл, свойства, теорема о среднем значении тройного интеграла. Вычисление тройного интеграла в декартовой системе координат, в цилиндрических и сферических координатах. Приложения тройного интеграла: вычисление объема, массы тела с заданной плотностью, координат центра тяжести тела.

Раздел 7. Криволинейные и поверхностные интегралы.

7.1 Криволинейный интеграл по координатам: определение, физический смысл, свойства. Вычисление криволинейного интеграла. Формула для вычисления работы при перемещении материальной точки в силовом поле вдоль некоторого пути.

7.2 Формула Грина для вычисления криволинейного интеграла по замкнутому контуру. Независимость криволинейного интеграла от пути интегрирования: необходимое и достаточное условие независимости, критерий независимости. Потенциальное поле, потенциальная функция и ее вычисление. Вычисление криволинейного интеграла, не зависящего от пути интегрирования.

7.3 Поверхностный интеграл: определение, физический смысл, вычисление в декартовой системе координат. Теорема Гаусса-Остроградского. Формула Стокса.

3 СЕМЕСТР

Раздел 8. Дифференциальные уравнения первого порядка.

8.1 Дифференциальные уравнения: определение, порядок, решение, теорема существования и единственности решения. Задача Коши. Дифференциальные уравнения с разделяющимися переменными.

8.2 Однородные уравнения I–го порядка: определение и метод решения. Линейные уравнения I–го порядка: определение и метод решения. Уравнения Бернулли: определение и метод решения.

8.3 Дифференциальные уравнения в полных дифференциалах: определение и метод решения. Интегрирующий множитель: определение, сведение к уравнению в полных дифференциалах с помощью интегрирующего множителя.

Раздел 9. Дифференциальные уравнения второго порядка.

9.1 Дифференциальные уравнения второго порядка, допускающие понижение порядка. Линейные дифференциальные уравнения второго порядка: определение, однородные и неоднородные линейные уравнения. Свойства решений.

9.2 Линейная независимость функций. Определитель Вронского и его свойства. Теоремы о структуре общих решений линейных однородных и линейных неоднородных дифференциальных уравнений второго порядка. Фундаментальная система решений линейного однородного дифференциального уравнения второго порядка.

9.3 Линейные однородные дифференциальные уравнения второго порядка с постоянными коэффициентами: метод Эйлера для решения этих уравнений. Линейные неоднородные дифференциальные уравнения второго порядка с постоянными коэффициентами: метод подбора частного решения этого уравнения с правой частью специального вида и метод вариации произвольных постоянных.

9.4 Линейные дифференциальные уравнения n-го порядка: свойства решений, теоремы о структуре общего решения. Алгоритм построения общего решения линейного дифференциального уравнения n-го порядка с постоянными коэффициентами.

Раздел 10. Системы дифференциальных уравнений.

10.1 Системы линейных дифференциальных уравнений первого порядка, решение методом исключения.

10.1 Системы линейных дифференциальных уравнений первого порядка, метод вариации произвольных постоянных. Системы линейных однородных уравнений первого порядка с постоянными коэффициентами, метод Эйлера.

10.3 Системы линейных неоднородных дифференциальных уравнений с постоянными коэффициентами.

Раздел 11. Числовые и функциональные ряды.

11.1 Числовые ряды: основные понятия, сходимость ряда. Необходимый признак сходимости ряда. Свойства сходящихся рядов. Достаточные признаки сходимости знакоположительных рядов: интегральный признак Коши; признаки сравнения рядов; признак Даламбера; радикальный признак Коши. Ряды Дирихле. Знакочередующийся ряд: определение, признак Лейбница. Абсолютная и условная сходимость знакопеременных рядов.

11.2 Функциональные ряды. Степенные ряды: определение, теорема Абеля, интервал сходимости, радиус сходимости. Свойства степенных рядов.

11.3 Ряды Тейлора и Маклорена: определение, условия сходимости ряда Тейлора к исходной функции. Лемма $\lim\limits_{n\to\infty}\frac{x^n}{n!}=0$ для $\forall x\in R$. Достаточные условия сходимости ряда Тейлора. Алгоритм разложения функции в ряд Маклорена. Основные разложения функций: e^x, $\sin x$, $\cos x$, $\ln(1+x)$, $(1+x)^n$, $arctgx$, $\arcsin x$ в ряд Маклорена.

11.4 Разложение функций в ряд Тейлора с помощью основных разложений. Применение степенных рядов: приближенные вычисления, приближенное решение дифференциальных уравнений.

5. СООТВЕТСТВИЕ СОДЕРЖАНИЯ ТРЕБОВАНИЯМ К РЕЗУЛЬТАТАМ ОСВОЕНИЯ ДИСЦИПЛИНЫ

В результате освоения дисциплины студент должен:	**Разделы**										
	1	**2**	**3**	**4**	**5**	**6**	**7**	**8**	**9**	**10**	**11**
Знать:											
- основы дифференциального и интегрального исчисления, дифференциальных уравнений;	+	+	+	+	+	+	+	+	+	+	+
- математические теории и методы, лежащие в основе построения математических моделей;	+	+	+	+	+	+	+	+	+	+	+
- основы применения математических моделей и методов.	+	+	+	+	+	+	+	+	+	+	+
Уметь:											
- выбирать математические методы, пригодные для решения конкретной задачи;	+	+	+	+	+	+	+	+	+	+	+
- использовать математические понятия, методы и модели для описания различных процессов;	+	+	+	+	+	+	+	+	+	+	+
- выявлять математические закономерности, лежащие в основе конкретных процессов;	+	+	+	+	+	+	+	+	+	+	+

- использовать основные методы статистической обработки данных;	+	+	+	+	+	+	+	+	+	+	+
- применять математические знания на междисциплинарном уровне.	+	+	+	+	+	+	+	+	+	+	+
Владеть:											
- основами фундаментальных математических теорий и навыками использования математического аппарата.	+	+	+	+	+	+	+	+	+	+	+
В результате освоения дисциплины студент должен приобрести следующие ***общепрофессиональные компетенции***											
- способность использовать основные законы естественнонаучных дисциплин в профессиональной деятельности, применять методы математического анализа и моделирования, теоретического и экспериментального исследования (ОПК-2).	+	+	+	+	+	+	+	+	+	+	+

6. ПРАКТИЧЕСКИЕ ЗАНЯТИЯ

6.1. Примерные темы практических занятий по дисциплине.

Предусмотрены практические занятия обучающегося в бакалавриате в объеме 96 акад. часов (32 часа в 1 сем., 32 часа во 2 сем., 32 часа в 3 сем.)

№ п/п	№ раздела дисциплины	Темы практических (семинарских) занятий	Часы
1 семестр			
1.	1.1	**Практическое занятие 1.** Числовые множества, комплексные числа. Определители II и III порядков. Векторы: основные понятия, скалярное, векторное и смешанное произведение векторов. Аналитическая геометрия: прямая на плоскости, кривые II порядка.	2
2.	1.2	**Практическое занятие 2.** Матрицы: действия над матрицами, приведение к ступенчатому виду и виду Гаусса. Ранг матрицы. Обратная матрица. Теорема Кронекера-Капелли. Решение систем линейных алгебраических уравнений. Собственные числа и векторы. Квадратичные формы.	2
3.	2.1 2.2	**Практическое занятие 3.** Функция: область определения, чётность, нечётность, точки пересечения с осями координат. Элементарные функции, их свойства и графики. Вычисления пределов функций с помощью алгебраических преобразований.	2
4.	2.3	**Практическое занятие 4.** Вычисление пределов с помощью первого и второго замечательных пределов.	2
~~5.~~		**Контрольная работа № 1**	**2**

6.	3.1	**Практическое занятие 5.** Производная: определение, геометрический смысл. Правила дифференцирования. Таблица производных элементарных функций.	2
7.	3.2	**Практическое занятие 6.** Производная сложенной функции и высшего порядка. Дифференциал функции.	2
8.	3.3	**Практическое занятие 7.** Вычисления пределов с помощью правила Лопиталя.	2
9.	3.4	**Практическое занятие 8.** Нахождения асимптот функции. Исследование функции на монотонность и экстремумы. Исследование функции на выпуклость, вогнутость, точки перегиба. Полное исследование функции и построение её графика.	2
10.		**Контрольная работа № 2**	**2**
11.	4.1	**Практическое занятие 9.** Таблица основных интегралов. Непосредственное интегрирование (табличное, введение под знак дифференциала, разложение).	2
12.	4.2	**Практическое занятие 10.** Интегрирование заменой и по частям.	2
13.	4.2	**Практическое занятие 11.** Интегрирование рациональных дробей.	2
14.	4.2	**Практическое занятие 12.** Интегрирование некоторых иррациональностей и тригонометрических функций.	2
15.	4.3	**Практическое занятие 13.** Определенные интегралы. Несобственные интегралы.	2
16.		**Контрольная работа № 3**	**2**
ИТОГ	**32 часа**		
2 семестр			
1.	5.1	**Практическое занятие 1.** Повторение: дифференцирование и интегрирование функции одной переменной.	2
2.	5.1	**Практическое занятие 2.** Частные производные функции 2-х и 3-х переменных. Полный дифференциал функции 2-х переменных.	2
3.	5.2	**Практическое занятие 3.** Производные сложной функции. Полная производная. Дифференцирование функции, заданной неявно.	2
4.	5.2	**Практическое занятие 4.** Частные производные и дифференциалы высших порядков.	2
5.	5.3	**Практическое занятие 5.** Производная по направлению и градиент.	2
6.		**Контрольная работа № 1**	**2**
7.	5.3	**Практическое занятие 6.** Экстремум функции 2-х переменных.	2
8.	5.3	**Практическое занятие 7.** Условный экстремум.	2
9.	6.1	**Практическое занятие 8.** Двойной интеграл: переход к повторному интегралу,	2

		изменение порядка интегрирования. Примеры.	
10.	6.1	**Практическое занятие 9.** Вычислить двойной интеграл в декартовой системе координат.	2
11.	6.2 6.3	**Практическое занятие 10.** Вычислить двойной интеграл в полярной системе координат. Приложения двойного интеграла.	2
12.		**Контрольная работа № 2**	**2**
13.	7.1	**Практическое занятие 11.** Криволинейный интеграл по координатам (вычисление). Вычисление работы по перемещению материальной точки в силовом поле.	2
14.	7.2	**Практическое занятие 12.** Вычисление криволинейного интеграла по замкнутому контуру с помощью формулы Грина.	2
15	7.3	**Практическое занятие 13.** Вычисление криволинейного интеграла, независящего от пути интегрирования (с помощью выбора оптимального пути или с помощью потенциальной функции).	2
16		**Контрольная работа № 3**	**2**
ИТОГ	**32 часа**		
		3 семестр	
1.	8.1	**Практическое занятие 1.** Повторение интегрирования (1 час). Решение дифференциальных уравнений с разделяющимися переменными.	2
2.	8.1 8.2	**Практическое занятие 2.** Решение однородных дифференциальных уравнений I-го порядка. Решение линейных дифференциальных уравнений Бернулли.	2
3.	8.3	**Практическое занятие 3.** Уравнения в полных дифференциалах и допускающих интегрирующий множитель вида $\mu(x)$ и $\mu(y)$.	2
4.	8.3	**Практическое занятие 4.** Решение различных уравнений I-го порядка для подготовки к контрольной работе.	2
5.		**Контрольная работа № 1**	**2**
6.	9.1	**Практическое занятие 5.** Решение дифференциальных уравнений II -го порядка, допускающих понижение порядка.	2
7.	9.2	**Практическое занятие 6.** Решение ЛОДУ II -го порядка с постоянными коэффициентами по методу Эйлера. Решение ЛНДУ II -го порядка с правой частью вида $P_n(x)\cdot e^{ax}$.	2
8.	9.3	**Практическое занятие 7.** Решение ЛНДУ II -го порядка с правой частью вида $e^{ax}\cdot(A\cos bx+B\sin bx)$.	2
9.	9.4	**Практическое занятие 8.** Метод вариации произвольных постоянных для ЛНДУ II -го порядка с постоянными коэффициентами.	2
10.	10.1	**Практическое занятие 9.**	2

	10.2	Решение систем линейных дифференциальных уравнений I-го порядка с постоянными коэффициентами. Метод исключения. Метод Эйлера для однородных линейных систем, далее для неоднородной системы. Метод вариации произвольных постоянных.	
11.		**Контрольная работа № 2**	**2**
12.	11.1	**Практическое занятие 10.** Числовые ряды: основные понятия, общий член, частичная сумма, понятие сходимости ряда. Необходимый признак сходимости. Интегральный признак Коши.	2
13.	11.2	**Практическое занятие 11.** Исследование сходимости по признакам сравнения рядов и признаку Даламбера.	2
14.	11.3	**Практическое занятие 12.** Исследование сходимости знакочередующихся рядов по признаку Лейбница. Абсолютная и условная сходимость рядов.	2
15.	11.4	**Практическое занятие 13.** Степенной ряд, нахождение его области сходимости.	2
16.		**Контрольная работа № 3**	**2**
ИТОГ	**32 часа**		

7. САМОСТОЯТЕЛЬНАЯ РАБОТА.

Рабочей программой дисциплины «**Математика**» предусмотрена самостоятельная работа студента бакалавриата в объеме **116** часов в **1** семестре, **44** часа во **2** семестре и **116** часов в **3** семестре. Самостоятельная работа проводится с целью углубления знаний по дисциплине и предусматривает:

- ознакомление и проработку рекомендованной литературы, работу с электронно-библиотечными системами;
- участие в семинарах РХТУ им. И. Менделеева по тематике дисциплины;
- подготовку к выполнению контрольных работ по материалу лекционного курса;
- подготовку к сдаче ***зачета с оценкой*** (1 семестр) и ***экзамена*** (2 и 3 семестры) по дисциплине.

Планирование времени на самостоятельную работу, необходимого на изучение дисциплины, студентам лучше всего осуществлять на весь период изучения, предусматривая при этом регулярное повторение пройденного материала. Материал, законспектированный на лекциях, необходимо регулярно дополнять сведениями из литературных источников, представленных в учебной программе. При работе с указанными источниками рекомендуется составлять краткий конспект материала, с обязательным фиксированием библиографических данных источника.

8. ПРИМЕРЫ ОЦЕНОЧНЫХ СРЕДСТВ ДЛЯ КОНТРОЛЯ ОСВОЕНИЯ ДИСЦИПЛИНЫ

8.1. Примеры контрольных вопросов для текущего контроля освоения дисциплины

Для текущего контроля предусмотрено 9 контрольных работ.

1. Аналитическая геометрия и векторная алгебра. Функция одной переменной. Предел функции. Непрерывность функции.

2. Дифференциальное исчисление функции одной переменной.
3. Интегральное исчисление функции одной переменной.
4. Дифференциальное исчисление функций нескольких переменных.
5. Кратные интегралы.
6. Криволинейные и поверхностные интегралы.
7. Дифференциальные уравнения первого порядка.
8. Дифференциальные уравнения второго порядка. Системы дифференциальных уравнений.
9. Числовые и функциональные ряды.

8.2 Примеры контрольных работ

1 СЕМЕСТР

Раздел 1, 2. Примеры вариантов к контрольной работе № 1. Максимальная оценка - 20 баллов. Контрольная работа содержит 5 вопросов по 4 балла за вопрос.

Вариант 1.

1) Решить систему уравнений методом Крамера: $\begin{cases} x+2y+3z=5 \\ 2x-y-z=1 \\ x+3y+4z=6 \end{cases}$

2) С помощью обратной матрицы A^{-1} решить матричное уравнение $AX=B$ и сделать проверку: $A=\begin{pmatrix} 2 & 5 \\ 1 & 3 \end{pmatrix}$, $B=\begin{pmatrix} 4 & -6 \\ 2 & 1 \end{pmatrix}$

Вычислить пределы:

3). $\lim\limits_{x\to 1}\dfrac{2x^2-5x+3}{\sqrt{x+8}-3}$

4) $\lim\limits_{x\to 0}\dfrac{1-\cos 6x}{1-\cos 8x}$

5) $\lim\limits_{x\to\infty}\left(\dfrac{x+5}{x+2}\right)^{3x}$

Вариант 2.

1) Даны вершины тетраэдра $ABCD$: $A(2; -1; 2)$, $B(1; 2; -1)$, $C(3; 2; 1)$, $D(-4; 2; 5)$.Найти объем тетраэдра и высоту, опущенную из вершины D.

2). Исследовать систему на совместность и найти ее общее решение методом Гаусса:

$$\begin{cases} 3x_1-x_2+x_4=4 \\ 2x_1+x_2-3x_3=7 \\ x_1-2x_2+3x_3+x_4=-3 \\ 5x_1-3x_3+x_4=11 \end{cases}$$

Вычислить пределы:

3) $\lim\limits_{n\to+\infty}\dfrac{6n^2+5n+4}{3n^2-5n+1}$

4) $\lim\limits_{x\to 2}\dfrac{\sqrt{11-x}-\sqrt{7+x}}{3x^2-4x-4}$

5) $\lim\limits_{x\to\infty}\left(\dfrac{x+1}{x}\right)^{2-5x}$

Вариант 3.

1) Даны векторы $\vec{a}$ =(–5; 8; 10), $\vec{b}$=(–1; 6; 4); $\vec{c}$=(–3; 4; –12). Найти проекцию вектора $\vec{d} = \vec{a} - \vec{b}$ на вектор $\vec{c}$.

2) С помощью обратной матрицы A^{-1} решить матричное уравнение $XA=B$ и сделать проверку: $A = \begin{pmatrix} -2 & 3 \\ 1 & -1 \end{pmatrix}$, $B = \begin{pmatrix} -4 & 7 \\ -7 & 11 \end{pmatrix}$.

Вычислить пределы:

3) $\lim\limits_{x\to 0} \dfrac{5x^2}{1-\cos 3x}$

4) $\lim\limits_{x\to 3} \dfrac{2x^2-3x-9}{\sqrt{x^2+16}-5}$

5) $\lim\limits_{x\to 0} (1+3x)^{\frac{8}{x}}$

Вариант 4.

1) Дан ΔABC: $A(28; 2)$; $B(4; -5)$; $C(0; -2)$. Составить уравнения AC, медианы из т.C и найти угол между ними.

2). Исследовать систему на совместность и найти ее общее решение методом Гаусса:

$$\begin{cases} x_1 + 2x_2 - x_3 - 2x_4 = 7 \\ 2x_1 + 3x_2 - x_4 = 5 \\ x_1 + 2x_2 + x_3 + 4x_4 = -7 \end{cases}$$

Вычислить пределы:

3) $\lim\limits_{n\to +\infty} \dfrac{n^3-2n+7}{3n^3+n^2-1}$

4) $\lim\limits_{x\to 4} \dfrac{2x^2-7x-4}{\sqrt{9-2x}-\sqrt{5-x}}$

5) $\lim\limits_{x\to 0} \dfrac{\sin^3 2x}{5x^3}$

Раздел 3. Примеры вариантов к контрольной работе № 2. Максимальная оценка - 20 баллов. Контрольная работа содержит 5 вопросов по 4 балла за вопрос.

Вариант 1

1. Найти $f'(x)$: $f(x) = \ln \dfrac{x^2+1}{3x} - \operatorname{arctg}\sqrt{1-x} + x \cdot 3^{\sin^2 x}$

2. Найти $y'(0)$, $y''(0)$ для $y = (2x^3+1)\cdot \cos x$

3.. $y = \dfrac{\sqrt{x} + \operatorname{arcctg} x}{\cos x}$; $dy - ?$

4. Вычислить пределы по правилу Лопиталя:

а. $\lim\limits_{x\to 2} \dfrac{\ln(x^2-3)}{x^2-3x+2}$ б. $\lim\limits_{x\to 0} \dfrac{8^{3x}-7^x}{\arcsin 3x - 5x^2}$

5. Показать, что функция $y = e^{-x}\sin 3x$ удовлетворяет дифференциальному уравнению $y'' + 2y' + 10y = 0$.

Вариант 2

1. Найти $f'(x)$: $f(x) = \text{tg}2x \cdot \ln\frac{1}{x} + \frac{\arcsin\sqrt{x}}{x} + 3^{x^2}$

2. Найти $y'(1)$, $y''(1)$ для $y = \frac{\ln x}{x^3}$

3. Тело движется по закону: $x(t) = \frac{2t^3}{3} + \frac{t^2}{2} + 3t$ вдоль оси *Ox*. Найти скорость и ускорение в момент времени $t = 3$.

4. Вычислить пределы по правилу Лопиталя:

а. $\lim\limits_{x\to\pi} \frac{\cos 3x - \cos x}{\text{tg}^2 2x}$ б. $\lim\limits_{x\to 0} \frac{7^{2x} - 5^{3x}}{2x - \text{arctg}3x}$

5. Составить уравнение касательной к графику функции $y = 5x^2 - 2x + 3$, параллельной прямой $y = 5 - 12x$.

Вариант 3

1. Найти $f'(x)$: $f(x) = \log_2 \frac{\cos x}{x} - 3^{\arcsin\frac{1}{x}} + x \cdot \sin(2x - 3)$

2. Найти $y'(0)$, $y''(0)$ для $y = (4x+3)\cdot e^{-x}$

3. $y = \frac{\frac{3}{\sqrt{2x}} - 3\,\text{arctg}\,4x}{\ln(3x+2)}$; $dy - ?$

4. Вычислить пределы по правилу Лопиталя:

а. $\lim\limits_{x\to 2} \frac{\text{arctg}(x^2 - 2x)}{\sin(3\pi x)}$ б. $\lim\limits_{x\to 0} \frac{1 - \cos 10x}{e^{x^2} - 1}$

5. Показать, что функция $y = 3e^{2x} \cdot \cos 5x$ удовлетворяет дифференциальному уравнению $y'' - 4y' + 29y = 0$.

Вариант 4

1. Найти $f'(x)$: $f(x) = x \cdot \ln\left(\text{tg}\frac{x}{2}\right) - 3^{\cos\frac{\pi x}{2}} + \sqrt{\frac{x-1}{x+1}}$

2. Найти $y'(0)$, $y''(0)$ для $y = e^x \cdot \sin 2x$

3. Точка движется по прямой по закону: $S(t) = 5t^2 - 10t + 1$. Определить скорость и ускорение точки в момент времени $t = 2$.

4. Вычислить пределы по правилу Лопиталя:

а. $\lim\limits_{x\to 3} \frac{2^{\sin\pi x} - 1}{\ln(x^3 - 6x - 8)}$ б. $\lim\limits_{x\to 0} \frac{4^x - 2^{7x}}{\text{tg}3x - x}$

5. В каких точках касательная к графику функции $y = x^3 - 12x^2 + 36x - 1$ параллельна оси *Ox*.

Раздел 4. Примеры вариантов к контрольной работе № 3. Максимальная оценка - 20 баллов. Контрольная работа содержит 5 вопросов по 4 балла за вопрос.

Вариант 1.

1. Найти интервалы возрастания, убывания и экстремумы функции $y = (2x+1)e^{\frac{-x^2}{3}}$.

Вычислить интегралы:

2. $\int (3-x)\sin\frac{x}{2}dx;$
3. $\int \cos^3 3x \cdot \sin^7 3x dx;$
4. $\int \frac{3x^2+x-6}{x^3+2x^2}dx;$
5. $\int_{-1}^{7} \frac{5-2x}{\sqrt{x+2}}dx.$

Вариант 2.

1. Найти интервалы возрастания, убывания и экстремумы функции $y = \frac{x^2-6x+13}{x-3}$.

Вычислить интегралы:

2. $\int (3x-4)\cos 6x dx;$
3. $\int \cos^3\frac{x}{2} \cdot \sin^6\frac{x}{2}dx$
4. $\int \frac{x^2-3x-7}{(x-2)(x^2+5)}dx.$
5. $\int_{-1}^{2} \frac{2x+1}{\sqrt{x+2}}dx$

Вариант 3.

1. Найти промежутки выпуклости, вогнутости и точки перегиба графика функции $y = \frac{x}{x^2+1}.$

Вычислить интегралы:

2. $\int (8x^3-6x^2+x)\ln x dx;$
3. $\int ctg^2 5x dx;$
4. $\int \frac{5x^2-2x+1}{(3x+1)(x^2+1)}dx.$
5. $\int_{0}^{3} \frac{dx}{2+\sqrt{x+1}}.$

Вариант 4.

1. Найти асимптоты графика функции $y = \frac{x^3-3x}{x^2-1}.$

Вычислить интегралы:

2. $\int (2x+1)e^{4x}dx;$
3. $\int \cos^4 2x \cdot \sin^5 2x dx;$

4. $\int \frac{2x^2+3x-12}{x^3-4x^2}dx$.

5. $\int_4^9 \frac{\sqrt{x}}{1-\sqrt{x}}dx$

2 СЕМЕСТР

Раздел 5. Примеры вариантов к контрольной работе № 4. Максимальная оценка - 20 баллов. Контрольная работа содержит 5 вопросов по 4 балла за вопрос.

Вариант 1.

1. Найти dz если $z = \frac{\mathrm{tg}^3 3x}{\sqrt{y}}$
2. Найти $\frac{dz}{dx}$ если $z = \ln(e^x - e^y)$, где $y = \mathrm{ctg}5x$.
3. Найти производную функции $u = \mathrm{arctg}\frac{xy}{z}$ в точке M(1;2;2) в направлении идущем из точки M в точку N(2;3;–3)
4. Найти $\vec{grad}u$ в точке M(1;0;–3) его длину и направление, если $u = \ln(x^2 + y^2) + xyz$
5. Найти экстремумы функции $z = -3x + xy - x^2 + 3y - y^2 + 1$

Вариант 2.

1. Найти du в точке M(2;–1;2) если $u = \mathrm{arctg}\frac{y}{x} + zx$
2. Найти $\frac{\partial z}{\partial u}$ и $\frac{\partial z}{\partial v}$ если $z = x^2 \ln y$, где $x = \frac{u}{v}, y = 3u - 2v$.
3. Найти производную функции $u = \frac{\cos^2 y}{5x - 2z}$ в точке $M(1; \frac{\pi}{4}; 2)$ в направлении составляющем равные острые углы с осями координат.
4. Найти величину наибольшей скорости изменения функции $u = x^2 + 2y^2 + 3z^2 - 3x - 2y - 6z$ в точке M(1;1;1).
5. Найти экстремумы функции $z = 6x - 4y - x^2 - y^2 + 10$

Вариант 3.

1. Найти dz если $z = \mathrm{arctg}\sqrt{x^y}$.
2. Найти $\frac{dz}{dx}$ если $z = \mathrm{tg}\frac{\sqrt{2y}}{x}$, где $y = 5^{-x}$.
3. Найти производную функции $u = \frac{3z}{x^2 + y^2 + z^2}$ в точке M(1;–1;1) в направлении вектора $2\vec{i} + \vec{j} - 2\vec{k}$.

4. Найти gradu в точке M(1;1;–2) его длину и направление, если $u = \ln(2x + y) + x^3yz^2$.
5. Найти экстремумы функции $z = x^2 + xy + y^2 - 6x - 9y$.

Вариант 4.

1. Найти dz если $z = \ln(y + \sqrt{x^2 + y})$.
2. Найти $\frac{\partial z}{\partial u}$ и $\frac{\partial z}{\partial v}$ если $z = \sin^2(2x + 3y)$, где $x = \frac{u+1}{v}$, $y = u\cos v$.
3. Найти производную функции $u = e^{3x - \sin \pi y}$ в точке M(–1;0) в направлении идущем из точки M в точку N(3;4).
4. Найти $\vec{grad}u$ в точке M(2;2;1) его длину и направление, если $u = \ln(x^2 + y^2 - z^2 + 1)$.
5. Найти экстремумы функции $z = 4x - 4y - x^2 - y^2$.

Раздел 6. Примеры вариантов к контрольной работе № 5. Максимальная оценка - 20 баллов. Контрольная работа содержит 5 вопроса по 4 балла за вопрос.

Вариант 1

Изменить порядок интегрирования:

1. $\int_{-1}^{1} dx \int_{-\sqrt{1-x^2}}^{1-x^2} f(x;y)dy$.
2. $\int_{1}^{e} dy \int_{\ln y}^{e+1-y} f(x,y)dx$

Вычислить:

3. $\iint_D (2x - y)dxdy, \quad D: \quad y = x^2; y = x; x = 2.$
4. $\iint_D (1 + \frac{y^2}{x^2})dxdy, \quad D: \quad x^2 + y^2 \geq \pi; x^2 + y^2 \leq 4\pi; y \geq 0; y \leq x.$
5. Найти площадь области, ограниченной линиями: $x + y^2 = 1; \quad y + 2x + 1 = 0$.

Вариант 2

Изменить порядок интегрирования:

1. $\int_{-1}^{1} dy \int_{y^2-1}^{1-y^2} f(x;y)dx$.
2. $\int_{0}^{1} dx \int_{2x}^{\sqrt{5-x^2}} f(x,y)dy$

Вычислить:

3. $\iint\limits_D (x-y)dxdy, \quad D: \quad y=2-x^2; y=2x-1; x\geq 0.$

4. $\iint\limits_D \frac{dxdy}{x^2+y^2+1}, \quad D: \quad x^2+y^2\leq 1; x\geq 0.$

5. Найти площадь области, ограниченной линиями: $x+y=1; \quad x-1=0; \quad y=e^x.$

Вариант 3

Изменить порядок интегрирования:

1. $\int\limits_0^1 dx \int\limits_x^{2-x^2} f(x;y)dy \cdot$

2. $\int\limits_0^3 dy \int\limits_4^{\sqrt{25-y^2}} f(x,y)dx$

Вычислить:

3. $\iint\limits_D (x+2y)dxdy, \quad D: \quad y=x; 2y=x; x=2.$

4. $\iint\limits_D (x^2+y^2)dxdy, \quad D: \quad x^2+y^2\leq 2x.$

5. Найти площадь области, ограниченной линиями: $y^2=1+x; \quad y-x+1=0.$

Вариант 4

Изменить порядок интегрирования:

1. $\int\limits_0^2 dy \int\limits_{2-y}^{4-y^2} f(x;y)dx$

2. $\int\limits_0^1 dx \int\limits_{-\sqrt{2x-x^2}}^{\sqrt{2x}} f(x,y)dy$

Вычислить:

3. $\iint\limits_D (x+y)dxdy, \quad D: \quad y=x; y+x=4; x=0.$

4. $\iint\limits_D \sqrt{x^2+y^2}dxdy, \quad D: \quad x^2+y^2\geq 1; x^2+y^2\leq 4.$

5. Найти площадь области, ограниченной линиями: $y=2-x^2; \quad y=x; \ x\geq 0..$

Раздел 7. Примеры вариантов к контрольной работе № 6. Максимальная оценка - 20 баллов. Контрольная работа содержит 5 вопросов по 4 балла за вопрос.

Вариант 1

1. Вычислить: $\int\limits_l (x^2-y^2)dx+xydy,$ если l : прямая АВ, А(1;1), В(3;4)

2. Вычислить по формуле Грина: $\oint\limits_C xydx+y^2dy,$ если $C: x^2+y^2=4$

3. Вычислить: $\iint\limits_D (x-y)dxdy,$ если $D: x+y=2; y=x; y=0$

4. Вычислить по формуле Грина: $\oint\limits_C x^2 ydx - xy^2 dy,$ если $C: x^2 + y^2 = 1$

5. Вычислить: $\int\limits_{(0;0)}^{(2;2)} (y^2 + 2xy)dx + (2xy + x^2)dy$

Вариант 2

1. Вычислить: $\int\limits_l 2xydx - x^2 dy,$ если $l: x = 2y^2$ от точки O(0;0) до точки A(2;1)

2. Вычислить по формуле Грина: $\oint\limits_C 2xydy - y^2 dx,$ если $C: x^2 + y^2 = R^2$

3. Вычислить: $\int\limits_l \frac{dx}{y^2} + x^2 dy,$ если $l: y = \frac{1}{x}$ от точки A(1;1) до точки B(4;1/4)..

4. Вычислить по формуле Грина: $\oint\limits_C x^3 dx + xydy,$ если $C: x^2 + y^2 = R^2$

5. Вычислить: $\int\limits_{(1;2)}^{(3;4)} \frac{y}{x} dx + (y + \ln x)dy$

Вариант 3

1. Вычислить: $\int\limits_l x^2 dx + \frac{dy}{y^2},\ l: y = \frac{1}{x}$ от точки A(1;1) до точки B(5;1/5)

2. Вычислить по формуле Грина: $\oint\limits_C (x + 2y^3)dx + (3y^2 - y)dy,$ если $C: x^2 + y^2 = 1$

3. Вычислить: $\int\limits_l \cos^3 xdx + ydy,$ если $l: y = \sin x$ от точки $A(0;0)$ до точки $B\left(\frac{\pi}{2};1\right).$

4. Вычислить по формуле Грина: $\oint\limits_C (x + 2x^2)dx - (3x^3 + y)dy,$ если $C: x^2 + y^2 = 4$

5. Вычислить: $\int\limits_{(2;3)}^{(3;4)} (6xy^2 + 2x^3)dx + (6x^2 y + 3y^2)dy$

3 СЕМЕСТР

Раздел 8. Примеры вариантов к контрольной работе № 7. Максимальная оценка - 20 баллов. Контрольная работа содержит 5 вопросов по 4 балла за вопрос.

Вариант № 1 **Вариант № 2**

1) $\left(\sqrt{xy}-x\right)dy+ydx=0,\ y(1)=1$

2) $y'-y\operatorname{tg}x=\dfrac{1}{\cos^3 x}$

3) $(e^x\sin y+x)dx+(e^x\cos y+y)dy=0$

4) $2x+2xy^2+\sqrt{2-x^2}\,y'=0$

5) $(1-x^2y)dx+x^2(y-x)dy=0$

Вариант № 3

1) $xy'-y+\sqrt{x^2+y^2}=0\ ,\ y(1)=0$

2) $xy'+y-e^x=0$

3) $\dfrac{3x^2}{\sqrt{y}}dx+\left(\ln y-\dfrac{x^3}{2\sqrt{y^3}}\right)dy=0$

4) $\left(1+e^x\right)yy'=e^x$

5) $\left(x^2\cos x-y\right)dx+xdy=0$

1) $y'=\dfrac{xe^{\frac{y}{x}}+y}{x}\ ,\ \ y(1)=0$

2) $y'-y\operatorname{tg}x=\dfrac{1}{\cos x}$

3) $\dfrac{y}{x}dx+\left(y^3+\ln x\right)dy=0$

4) $2xdx-ydy=yx^2dy-xy^2dx$

5) $(2e^x+y^4)dy-ye^xdx=0$

Вариант № 4

1) $y'=\dfrac{x+y}{x-y}\ ,\ \ y(1)=0$

2) $xy'(x-1)+y=x^2(2x-1)$

3) $\left(x\cos 2y+1\right)dx-x^2\sin 2ydy=0$

4) $3\left(x^2y+y\right)dy+\sqrt{2+y^2}dx=0$

5) $\left(y+\ln x\right)dx-xdy=0$

Раздел 9, 10. Примеры вариантов к контрольной работе № 8. Максимальная оценка - 20 баллов. Контрольная работа содержит 5 вопросов 4 балла за вопрос.

Вариант № 1

1. $4y^3y''=y^4-1;\ y(0)=\sqrt{2};\ y'(0)=\dfrac{1}{2\sqrt{2}}.$
2. $y''x\ln x=y'$
3. $y''-4y'+4y=-e^{2x}\sin 6x$
4. $y''-2y'+y=e^x\ln x$
5. $\begin{cases}x'=x-3y,\\ y'=3x+y.\end{cases}$

Вариант № 2

1. $y''+2\sin y\cos^3 y=0;\ y(0)=0;\ y'(0)=1$
2. $y''-y'=2x+3;$
3. $y''-2y'+2y=(6x-11)e^{-x}$
4. $y''+4y=\dfrac{1}{\cos 2x}$

5. $\begin{cases} x' + x - 8y = 0, \\ y' - x - y = 0. \end{cases}$

Вариант № 3

1. $y'' \cdot y^3 + 49 = 0$, $y(3) = -7$; $y'(3) = -1$.
2. $y'' \cdot \operatorname{ctg} 2x + 2y' = 0$
3. $y'' + 2y' = 6e^x(\sin x + \cos x)$;
4. $y'' - 2y' + y = 3e^x\sqrt{x-1}$.
5. $\begin{cases} x' = -7x + y, \\ y' = -5y - 2x. \end{cases}$

Вариант № 4

1. $y'' + 8\sin y \cdot \cos^3 y = 0$, $y(0) = 0$; $y'(0) = 2$.
2. $y'' + \dfrac{2x}{x^2+1}y' = 2x$
3. $y'' + 3y' + 2y = (1-2x)e^{-x}$
4. $y'' + 16y = \operatorname{ctg} 4x$
5. $\begin{cases} x' = 2y - 3x, \\ y' = y - 2x. \end{cases}$

Раздел 11. Примеры вариантов к контрольной работе № 9. Максимальная оценка - 20 баллов. Контрольная работа содержит 5 вопросов по 4 балла за вопрос.

Вариант 1.

Исследовать ряды на сходимость

1. $\sum\limits_{n=1}^{\infty} \dfrac{\sqrt[4]{n^3}}{\sqrt{n^3+3}}$.
2. $\sum\limits_{n=1}^{\infty} \dfrac{1}{(3n+2)\cdot \ln^2(3n+2)}$.

Исследовать на абсолютную и условную сходимость

3. $\sum\limits_{n=1}^{\infty} (-1)^n \dfrac{n}{(n+1)(n+2)(n+3)}$.
4. $\sum\limits_{n=1}^{\infty} (-1)^{n+1} \dfrac{2n+1}{n^2+1}$.
5. Найти область сходимости степенного ряда: $\sum\limits_{n=1}^{\infty} \dfrac{(x-7)^{2n}}{4^n \cdot \sqrt{n(n+1)}}$

Вариант 2.

Исследовать ряды на сходимость

1. $\sum_{n=1}^{\infty} \frac{4n-3}{\sqrt{2n^3+1}}$.
2. $\sum_{n=1}^{\infty} \frac{10n+1}{(3n+2)!}$.

Исследовать на абсолютную и условную сходимость

3. $\sum_{n=1}^{\infty} (-1)^n \frac{2n+1}{2^n}$.
4. $\sum_{n=2}^{\infty} (-1)^{n+1} \frac{2}{n \ln n}$.
5. Найти область сходимости степенного ряда $\sum_{n=1}^{\infty} \frac{(x+5)^n}{(n+1)\cdot \ln(n+1)}$

Вариант 3.

Исследовать ряды на сходимость

1. $\sum_{n=1}^{\infty} \frac{4n+7}{3n^3+n}$.
2. $\sum_{n=1}^{\infty} \frac{1}{(8n-3)\cdot \sqrt{\ln(8n-3)}}$.

Исследовать на абсолютную и условную сходимость

3. $\sum_{n=1}^{\infty} (-1)^n \frac{3n+2}{5^n}$.
4. $\sum_{n=1}^{\infty} (-1)^n \frac{5n+1}{\sqrt{4n^3+7}}$.
5. Найти область сходимости степенного ряда $\sum_{n=1}^{\infty} \frac{(-1)^n (x-3)^n}{5^n \cdot (n+1)}$

Вариант 4.

Исследовать ряды на сходимость

1. $\sum_{n=1}^{\infty} \frac{4^{n-1}}{5n-2}$.
2. $\sum_{n=1}^{\infty} \frac{\sqrt{arcctg(3n+2)}}{1+(3n+2)^2}$.

Исследовать на абсолютную и условную сходимость

3. $\sum_{n=1}^{\infty} (-1)^n \frac{7n+3}{n(9n+2)}$.

4. $\sum_{n=1}^{\infty}(-1)^n \frac{1}{\ln(n+1)}$.

5. Найти область сходимости степенного ряда $\sum_{n=1}^{\infty} \frac{(x+2)^n}{(4n+1)\cdot 4^n}$

8.3. Вопросы для итогового контроля освоения дисциплины (1 семестр – зачет с оценкой, 2 семестр – экзамен, 3 семестр – экзамен)

8.3.1. Примеры контрольных вопросов для итогового контроля освоения дисциплины (1 семестр – зачет с оценкой)

Максимальное количество баллов на зачете с оценкой – 40 баллов

1. Векторы: координаты, проекция вектора на ось, направляющие косинусы.
2. Линейные операции над векторами.
3. Скалярное и Векторное произведение двух векторов, их свойства.
4. Смешанное произведение трех векторов и его свойства.
5. Прямая на плоскости. Различные виды уравнения прямой на плоскости.
6. Кривые второго порядка.
7. Уравнение плоскости.
8. Уравнение прямой в пространстве.
9. Комплексные числа, действия с комплексными числами.
10. Многочлены. Основная теорема алгебры. Разложение многочлена на множители.
11. Рациональные дроби. Разложение рацион. дроби на сумму простейших дробей.
12. Матрицы, операции над матрицами.
13. Элементарные преобразования строк матрицы.
14. Приведение матрицы к ступенчатому виду и виду Гаусса.
15. Ранг матрицы. Ранг системы векторов.
16. Определитель квадратной матрицы, его свойства, методы вычисления.
17. Обратная матрица: свойства, способы построения.
18. Совместность и определенность системы линейных алгебраический уравнений. Теорема Кронекера-Капелли.
19. Решение систем линейных алгебраич. уравнений с помощью обратной матрицы.
20. Решение систем линейных алгебраический уравнений с помощью правила Крамера.
21. Решение систем линейных алгебраический уравнений методом Гаусса.
22. Линейная однородная система алгебраических уравнений, ее фундаментальная система решений. Связь решений линейных однородных и неоднородных систем.
23. Собственные значения, собственные векторы матрицы.
24. Присоединенные векторы матрицы.
25. Последовательность. Предел числовой последовательности. Функция. Способы задания функции.
26. Предел функции в точке. Односторонние пределы. Предел функции на бесконечности.
27. Непрерывность функции. Точки разрыва функции и их классификация.

28. Производная функции: определение, геометрический смысл.
29. Правила вычисления производной.
30. Производная сложной функции.
31. Производные высших порядков.
32. Дифференцируемость функции. Теоремы о связи дифференцируемости с непрерывностью и с существованием производной.
33. Дифференциал функции и его геометрический смысл. Инвариантность формы первого дифференциала.
34. Раскрытие неопределенностей (правило Лопиталя).
35. Исследование функции: область определения, четность (нечетность), точки пересечения с координатными осями, промежутки знакопостоянства, непрерывность, точки разрыва.
36. Асимптоты графика функции.
37. Достаточные условия монотонности функции.
38. Достаточные условия экстремумов функции.
39. Достаточные условия выпуклости, вогнутости, точки перегиба графика функции.
40. Общая схема исследования функции и построение графика.
41. Первообразная. Неопределенный интеграл. Теорема об общем виде первообразных.
42. Основные свойства неопределенного интеграла.
43. Таблица основных интегралов.
44. Методы интегрирования: табличный, разложения.
45. Интегрирование подведением под знак дифференциала.
46. Интегрирование с помощью замены переменной.
47. Определенный интеграл: определение, свойства.
48. Формула Ньютона - Лейбница.
49. Вычисление определенного интеграла с помощью замены переменной.
50. Некоторые приложения определенного интеграла.
51. Интегралы с бесконечными пределами: определения, свойства.

8.3.2. Примеры контрольных вопросов для итогового контроля освоения дисциплины (2 семестр – экзамен)

Максимальное количество баллов за экзамен – 40 баллов

1. Функции нескольких переменных: область определения, линии уровня, геометрическая интерпретация.
2. Предел функции в точке, частные производные первого и второго порядков функции нескольких переменных.
3. Частные производные первого порядка.
4. Частные производные второго порядка.
5. Полный дифференциал (для функции двух переменных).
6. Производная сложной функции.
7. Производная функции по направлению.
8. Градиент функции и его свойства.
9. Экстремумы функции двух переменных: необходимое и достаточное условия экстремума.
10. Условный экстремум (метод множителей Лагранжа).
11. Наибольшее и наименьшее значения функции в замкнутой области.

8.3.3. Примеры контрольных вопросов для итогового контроля освоения дисциплины (3 семестр – экзамен)

Максимальное количество баллов за экзамен – 40 баллов

1. Дифференциальные уравнения: определения, порядок, решение, общее решение.
2. Примеры задач, приводящих к дифференциальным уравнениям.
3. Дифференциальные уравнения первого порядка с разделяющими переменными.
4. Однородные дифференциальные уравнения первого порядка.
5. Линейные дифференциальные уравнения первого порядка.
6. Линейные дифференциальные уравнения второго порядка с переменными коэффициентами: свойства решений, структура общего решения.
7. Линейные однородные дифференциальные уравнения второго порядка с постоянными коэффициентами (метод Эйлера).
8. Линейные неоднородные дифференциальные уравнения второго порядка с постоянными коэффициентами (метод вариации).
9. Линейные неоднородные дифференциальные уравнения второго порядка с постоянными коэффициентами. Метод подбора в случае правой части вида квазимногочлена.
10. Основные уравнения математической физики.
11. Числовые ряды: основные понятия, свойства сходящихся рядов.
12. Необходимый признак сходимости.
13. Гармонический ряд. Ряды Дирихле.
14. Признаки сравнения рядов с положительными членами.
15. Признак Даламбера.
16. Интегральный и радикальный признаки Коши.
17. Знакочередующиеся ряды: признак Лейбница.
18. Знакопеременные ряды: абсолютная и условная сходимости.
19. Признак абсолютной сходимости.
20. Свойства абсолютно и условно сходящихся рядов.
21. Степенные ряды: радиус, интервал, область сходимости.
22. Свойства степенных рядов.
23. Ряды Тейлора и Маклорена: свойства, основные разложения.
24. Разложение функции в ряд Маклорена с помощью основных разложений.
25. Ряды Фурье: определение, свойства.
26. Разложение периодической функции в ряд Фурье.
27. Разложение непериодической функции в ряд Фурье.

8.4. Структура и примеры билетов для экзамена

1 СЕМЕСТР

Зачет с оценкой по дисциплине «Математика» проводится в 1 семестре и включает контрольные вопросы по разделам 1-4 рабочей программы дисциплины. Билет для зачета с оценкой состоит из 8 вопросов, относящихся к указанным разделам. Ответы на вопросы зачета с оценкой оцениваются из максимальной оценки 40 баллов следующим образом:

№ вопроса	1	2	3	4	5	6	7	8

балл	5	5	5	5	5	5	5	5

«Утверждаю» Зав. Кафедрой высшей математики _____ Рудаковская Е.Г. **«__ »_____20__ г.**	***Министерство науки и высшего образования РФ*** **Российский химико-технологический университет имени. Д. И. Менделеева** **Кафедра высшей математики** **18.03.02 Энерго- и ресурсосберегающие процессы в химической технологии, нефтехимии и биотехнологии** **Математика**

БИЛЕТ № 1

1. Теорема о свойствах интеграла с переменным верхним пределом.
2. Свойства пределов, связанные с неравенствами.
3. Вычислить $\lim\limits_{x\to 0}(1-x)^{7/x}$
4. $y=\operatorname{arcctg}\ln x\cdot \operatorname{ctg}5^x$, $y'-?$
5. Найти интервалы возрастания и убывания функции $y=2x^3-21x^2-48x+8$
6. Найти $\int\frac{(x+2)dx}{(x-1)(x+8)}$
7. Вычислить $\int\limits_{-2}^{0}(x^2+2)e^{x/2}dx$
8. Вычислить $\int\limits_{\pi}^{2\pi}\frac{1-\cos x}{(x-\sin x)^2}dx$

«Утверждаю» Зав. Кафедрой высшей математики _____ Рудаковская Е.Г. **«__ »_____20__ г.**	***Министерство науки и высшего образования РФ*** **Российский химико-технологический университет имени. Д. И. Менделеева** **Кафедра высшей математики** **18.03.02 Энерго- и ресурсосберегающие процессы в химической технологии, нефтехимии и биотехнологии** **Математика**

БИЛЕТ № 2

1. Необходимое и достаточное условие существования асимптот функции (с доказательством).
2. Приложение определенных интегралов.
3. Вычислить: $\lim\limits_{x\to 0}\frac{tgx}{2x}$
4. $y=\log_3(5x^2-3)$, $y'-?$
5. Найти интервалы выпуклости и вогнутости функции $y=3x^3-5x^2+2$
6. Найти: $\int\frac{x}{x^2+9}dx$
7. Найти: $\int ctgxdx$
8. Вычислить площадь фигуры, ограниченной линиями: $S\ -?$, $y=x^3$, $x=1$, $y=0$

2 СЕМЕСТР

Экзамен по дисциплине «Математика» проводится во 2 семестре и включает контрольные вопросы по разделам 5-7 рабочей программы дисциплины. Билет для экзамена состоит из 8 вопросов, относящихся к указанным разделам. Ответы на вопросы экзамена оцениваются из максимальной оценки 40 баллов следующим образом:

№ вопроса	1	2	3	4	5	6	7	8
балл	5	5	5	5	5	5	5	5

«Утверждаю» Зав. Кафедрой высшей математики _____ Рудаковская Е.Г. **«__ »_____20__ г.**	***Министерство науки и высшего образования РФ*** **Российский химико-технологический университет имени. Д. И. Менделеева** **Кафедра высшей математики** **18.03.02 Энерго- и ресурсосберегающие процессы в химической технологии, нефтехимии и биотехнологии** **Математика**

БИЛЕТ № 1

1. Теорема о производной сложной функции нескольких переменных (с док-вом).
2. Формула для вычисления площади области D: $a \le x \le b, y_1(x) \le y \le y_2(x)$
3. Найти $\frac{\partial z(A)}{\partial \bar{l}}$, если $z = (2x-1)y^2 + \frac{y}{x}$, $\bar{l} = (3;4), A(1;2)$
4. Найти $\overline{grad z}(M)$, если $z = y^3 \sin 2x$, $M\left(\frac{\pi}{4};2\right)$
5. Изменить порядок интегрирования: $\int\limits_{-1}^{0} dx \int\limits_{-2x}^{2} f(x;y)\,dy$
6. Вычислить интеграл: $\iint\limits_D (2-x)dxdy, D: y + x = 2, y = x, x = 2.$
7. Вычислить работу силы $\vec{F} = (2y - x)\vec{i} + (2y + x)\vec{j}$ при перемещении точки по прямой от точки A(0;3) до точки B(1;5).
8. Вычислить интеграл по формуле Грина:
   $\oint\limits_C (5x + 2xy)dx + (4y - 2x^2)\,dy, C: x = 0, y = 1, y = x.$

«Утверждаю» Зав. Кафедрой высшей математики _____ Рудаковская Е.Г. **«__ »_____20__ г.**	***Министерство науки и высшего образования РФ*** **Российский химико-технологический университет имени. Д. И. Менделеева** **Кафедра высшей математики** **18.03.02 Энерго- и ресурсосберегающие процессы в химической технологии, нефтехимии и биотехнологии** **Математика**

БИЛЕТ № 2

1. Теорема о среднем значении для двойного интеграла (с доказательствомвом).
2. Дифференциал второго порядка функции $z = f(x, y)$.

3. Найти полную производную $\frac{dz}{dt}$, если $z = \ln\left(e^{2t} + 4\sqrt{x} - \sin y\right)$ и $x = tgt$, $y = ctgt$.

4. Найти $\frac{\partial z(A)}{\partial l}, если\ z = (2x-1)y^2 + \frac{y}{1+x}, \vec{l} = (3;4), A(1;2)$

5. Изменить порядок интегрирования: $\int_0^1 dx \int_0^x f(x;y)\,dy + \int_1^2 dx \int_0^{2-x} f(x;y)\,dy$

6. Вычислить интеграл: $\iint_D (x+1)dxdy, D: y + x = 2, y = x, x = 2.$

7. Вычислить работу силы $\vec{F} = (3y - 2x)\vec{i} + (x + 2y)\vec{j}$ при перемещении точки вдоль дуги параболы $y = 5x - 2x^2 + 1$ от точки A(0;1) до точки B(1;4).

8. Вычислить: : $\int_{A(1;0)}^{B(3;2)} (6x - 2y)dx + (3y - 2x)dy.$

3 СЕМЕСТР

Экзамен по дисциплине «Математика» проводится в 3 семестре и включает контрольные вопросы по разделам 8-11 рабочей программы дисциплины. Билет для экзамена состоит из 8 вопросов, относящихся к указанным разделам. Ответы на вопросы экзамена оцениваются из максимальной оценки 40 баллов следующим образом:

№ вопроса	1	2	3	4	5	6	7	8
балл	5	5	5	5	5	5	5	5

«Утверждаю» Зав. Кафедрой высшей математики _____ Рудаковская Е.Г. **«__ »_____20__ г.**	***Министерство науки и высшего образования РФ***
	Российский химико-технологический университет имени. Д. И. Менделеева
	Кафедра высшей математики
	18.03.02 Энерго- и ресурсосберегающие процессы в химической технологии, нефтехимии и биотехнологии
	Математика

БИЛЕТ № 1

1. Построение общего решения ЛОДУ II-го порядка с постоянными коэффициентами в случае кратных корней характеристического уравнения (случай D=0) (с доказательством).
2. Сформулировать теорему существования и единственности решения ДУ I-го порядка.
3. Определение суммы и сходимости числового ряда. Перечислить свойства сходящихся рядов.
4. Решить дифференциальное уравнение:
$$(\cos y + y \cdot \sin x)dx + (2y - x \cdot \sin y - \cos x)dy = 0$$
5. Решить задачу Коши: $y'' \cdot \cos x = 2y' \cdot \sin x, \quad y(0) = -1;\ y'(0) = 1$
6. Решить дифференциальное уравнение: $5y'' - y' = 5 - 2x$
7. Исследовать знакочередующийся ряд на абсолютную и условную сходимость:

$$\sum_{n=1}^{\infty}\frac{(-1)^{n+1}}{4^n+1}$$

8. Найти область сходимости степенного ряда: $\sum_{n=1}^{\infty}\frac{(x+1)^n}{\sqrt[3]{2n+1}}$

«Утверждаю» Зав. Кафедрой высшей математики _____ Рудаковская Е.Г. **«__ »_____20__ г.**	***Министерство науки и высшего образования РФ***
	Российский химико-технологический университет имени. Д. И. Менделеева
	Кафедра высшей математики
	18.03.02 Энерго- и ресурсосберегающие процессы в химической технологии, нефтехимии и биотехнологии
	Математика

БИЛЕТ № 2

1. Знакочередующиеся ряды. Доказать признак Лейбница.
2. ДУ основные понятия: порядок, частное решение, общее решение, общий интеграл, задача Коши.
3. ДУ в полных дифференциалах. Формулировка аналитического признака полного дифференциала.
4. Решить дифференциальное уравнение: $xy' - y = x \cdot tg\frac{y}{x}$
5. Решить задачу Коши: $y'' \cdot y^3 + 1 = 0, \quad y(0) = 1,\ y'(0) = 1$
6. Решить дифференциальное уравнение: $y'' - 2y' + y = 2x(1-x)$
7. Исследовать числовой ряд на сходимость: $\sum_{n=1}^{\infty}\frac{n+1}{7+3n}$
8. Найти область сходимости степенного ряда:

$$\sum_{n=1}^{\infty}\frac{(-1)^{n+1}\cdot(x-2)^n}{\sqrt{n+11}}$$

9. УЧЕБНО-МЕТОДИЧЕСКОЕ ОБЕСПЕЧЕНИЕ ДИСЦИПЛИНЫ.

9.1. Рекомендуемая литература.

А) Основная литература:

1. «Сборник задач по высшей математике» (часть 1), Письменный Д.Т., Лунгу К.Н. –М., изд. «Айрис», 2010 г. – 576 с.: ил. – (Высшее образование).
2. «Сборник задач по высшей математике» (часть 2), Письменный Д.Т., Лунгу К.Н. – М., изд. «Айрис», 2010 г. – 592 с.: ил. – (Высшее образование).
3. «Конспект лекций по высшей математике», Письменный Д.Т. –М., изд. «Айрис», 2010 г. – 608 с.: ил. – (Высшее образование).

4. Салимов Р.В. Математика для студентов строительных и технических специальностей: уч пособие, Лань, 2018, 364с.

Б) Дополнительная литература:

1. Дифференциальное и интегральное исчисление функции одной переменной. Рудаковская Е.Г., Рушайло М.Ф., Меладзе М.А., Гордеева Е.Л., Осипчик В.В. / Учебное пособие под ред. Рудаковской Е.Г., Рушайло М.Ф.: –М.: РХТУ им.Д.И.Менделеева, 2012. –108 с.
2. Дифференциальное и интегральное исчисление функции одной переменной (примеры и задачи). Рудаковская Е.Г., Аверина О.В., Воронов С.М., Старшова Т.Н., Хлынова Т.В., Ригер Т.В. /Учебное пособие под ред. Рудаковской Е.Г., –М.: РХТУ им.Д.И.Менделеева, 2013. –132 с.
3. Дифференциальное и интегральное исчисление функции многих переменных (теория и практика): учебное пособие / Е. Г. Рудаковская, Рушайло М.Ф., Шайкин А.Н., Меладзе М.А., Арсанукаев З.З., Воронов С.М. - М.: РХТУ им. Д.И. Менделеева, 2016. –120 с.
4. Обыкновенные дифференциальные уравнения: конспект лекций по высшей математике: учебное пособие / сост.: Е. М. Чечеткина, В. М. Азриэль, Е. Ю. Напеденина. - М.: РХТУ им. Д.И. Менделеева, 2012. – 64 с.
5. Обыкновенные дифференциальные уравнения и системы (примеры и задачи). Рудаковская Е.Г. Рушайло М.Ф., Хлынова Т.В., Ригер Т.В., Казанчян М.С., Ситин А.Г. /Учебное пособие под ред. Рудаковской Е.Г., Рушайло М.Ф., –М.: РХТУ им.Д.И.Менделеева, 2013. –116 с.
6. Ряды. Теория и практика. Рудаковская Е.Г., Арсанукаев З.З., Меладзе М.А., Напеденин Ю.Т. /Учебное пособие. –М.: РХТУ им. Д.И.Менделеева, 2011. –72 с.
7. Дифференциальное и интегральное исчисление функции многих переменных. Рудаковская Е.Г., РушайлоМ.Ф., Напеденина Е.Ю., Меладзе М.А, Хлынова Т.В. /Учебное пособие под ред. Рудаковской Е.Г., Рушайло М.Ф.: –М.: РХТУ им.Д.И.Менделеева, 2012. –92 с.
8. Дифференциальное и интегральное исчисление функции многих переменных (примеры и задачи). Рудаковская Е.Г., Меладзе М.А, Хлынова Т.В., Шайкин А.Н., Ригер Т.В., /Учебное пособие под ред. Рудаковской Е.Г., Шайкина А.Н.: –М.: РХТУ им.Д.И.Менделеева, 2012. –108 с.
9. Сборник расчетных работ по высшей математике. Том I. Дифференциальное и интегральное исчисление функции одной и нескольких переменных. Элементы алгебры. Рудаковская Е.Г., Рушайло М.Ф., Осипчик В.В., Старшова Т.Н.., Ригер Т.Ф., Меладзе М.А., Бурухина Т.Ф., Шайкин А.Н., Иншакова К.А. /Учебное пособие в 3-х томах под ред. Рудаковской Е.Г.: –М.: РХТУ им.Д.И.Менделеева, 2016. –148 с.
10. Сборник расчетных работ по высшей математике. Том II. Обыкновенные дифференциальные уравнения и системы. Рудаковская Е.Г., Рушайло М.Ф., Осипчик В.В., Аверина О.А., Чечеткина Е.И., Напеденина Е.Ю., Напеденин Ю.Т., Иншакова К.А. /Учебное пособие в 3-х томах под ред. Рудаковской Е.Г.: –М.: РХТУ им.Д.И.Менделеева, 2016. –120 с.

9.2. Рекомендуемые источники научно-технической информации.

- Раздаточный иллюстративный материал к лекциям.
- Презентации к лекциям.
- Методические рекомендации.
- Комплекс обучающих программ.

Ресурсы информационно-телекоммуникационной сети Интернет:

-- http://kvm.muctr.ru/ – сайт кафедры высшей математики.

9.3. Средства обеспечения освоения дисциплины

Для реализации рабочей программы подготовлены следующие средства обеспечения освоения дисциплины:

– компьютерные презентации интерактивных лекций – https://moodle.muctr.ru/, (общее число слайдов – 960);

– банк тестовых заданий для текущего контроля освоения дисциплины (50 вариантов на каждую контрольную точку, всего 9 контрольных работ, общее число вариантов – 450);

– банк тестовых заданий для итогового контроля освоения дисциплины (50 билетов для итогового контроля, всего 3 итоговые аттестации, общее число билетов – 150).

Для освоения дисциплины используются следующие нормативные и нормативно-методические документы (обновить даты обращения):

– Федеральный закон Российской Федерации от 29.12.2012 № 273-ФЗ «Об образовании в Российской Федерации» [Электронный ресурс] – Режим доступа: http://pravo.gov.ru/proxy/ips/?docbody=&nd=102162745&intelsearch=273-%D4%C7 (дата обращения: 10.04.2020).
– Федеральные государственные образовательные стандарты высшего образования // Координационный совет учебно-методических объединений и научно-методических советов высшей школы. Портал Федеральных образовательных стандартов высшего образования [Электронный ресурс] – Режим доступа: http://fgosvo.ru/fgosvo/92/91/4 (дата обращения: 10.04.2020)
– Приказ Министерства образования и науки РФ от 23.08.2017 № 816 «Об утверждении Порядка применения организациями, осуществляющими образовательную деятельность, электронного обучения, дистанционных образовательных технологий при реализации образовательных программ» [Электронный ресурс]. Режим доступа: http://pravo.gov.ru/proxy/ips/?docbody=&nd=102447332&intelsearch=816+%EF%F0%E8%EA%E0%E7 (дата обращения: 10.04.2020).

При освоении дисциплины студенты должны использовать информационные и информационно-образовательные ресурсы следующих порталов и сайтов:

– Система федеральных образовательных порталов. Система открытого образования. Консалтинговый центр ИОС ОО РФ [Электронный ресурс] – Режим доступа: http://www.openedu.ru (дата обращения: 10.04.2020).
– Информационная система «Единое окно доступа к образовательным ресурсам». URL: http://window.edu.ru/ (дата обращения: 10.04.2020).
– ФЭПО: соответствие требованиям ФГОС [Электронный ресурс] – Режим доступа: http://fepo.i-exam.ru/ (дата обращения: 10.04.2020).

10. МЕТОДИЧЕСКИЕ УКАЗАНИЯ ДЛЯ ОБУЧАЮЩИХСЯ

10.1. Для студентов, обучающихся без использования дистанционных образовательных технологий

Методические рекомендации по организации учебной работы обучающегося в бакалавриате направлены на повышение ритмичности и эффективности его аудиторной и самостоятельной работы по дисциплине.

Дисциплина **«Математика»** включает **11** разделов, каждый из которых имеет определенную логическую завершенность. При изучении материала каждого раздела рекомендуется регулярное повторение законспектированного лекционного материала, а также дополнение его сведениями из литературных источников, представленных в учебной программе. При работе с указанными источниками рекомендуется составлять краткий конспект с обязательным фиксированием библиографических данных источника.

Изучение материала каждого раздела заканчивается контролем его освоения в форме контрольной работы. Результаты выполнения контрольных работ оцениваются в соответствии с принятой в университете рейтинговой системой оценки знаний.

Учебная программа дисциплины «**Математика**» предусматривает проведение практических занятий в объеме **96** ч. Работы выполняются в часы, выделенные учебным планом в **трех** семестрах. Практические занятия охватывают все **11** разделов. Целью выполнения практический занятий является закрепление полученных знаний по дисциплине, расширение эрудиции и кругозора студента бакалавриата.

Совокупная оценка текущей работы студента бакалавриата в **трех** семестрах складывается из оценок за выполнение контрольных работ (**3** контрольные работы по **20** баллов в **1** семестре, **3** контрольные работы по **20** баллов во **2** семестре; **3** контрольные работы по **20** баллов в **3** семестре). Максимальная оценка текущей работы в **1, 2** и **3** семестрах составляет **60** баллов.

В соответствии с учебным планом изучение материала разделов завершается контролем его освоения в форме зачета с оценкой (**40** баллов в **1** семестре) и экзаменов (**40** баллов во **2** и **3** семестрах).

10.2. Для студентов, обучающихся с использованием дистанционных образовательных технологий

При использовании электронного обучения и дистанционных образовательных технологий занятия полностью или частично проводятся в режиме онлайн. Объем дисциплины и распределение нагрузки по видам работ соответствует п. 4.1. Распределение баллов соответствует п. 10.1 либо может быть изменено в соответствии с решением кафедры, в случае перехода на ЭО и ДОТ в процессе обучения. Решение кафедры об используемых технологиях и системе оценивания достижений обучающихся принимается с учетом мнения ведущего преподавателя и доводится до обучающихся.

11. МЕТОДИЧЕСКИЕ УКАЗАНИЯ ДЛЯ ПРЕПОДАВАТЕЛЕЙ

11.1. Для преподавателей, реализующих образовательные программы без использования дистанционных образовательных технологий

Дисциплина «Математика» изучается в 1-3 семестрах бакалавриата.

При подготовке и проведении занятий преподаватель должен ориентироваться на то, что студенты, обучающиеся в бакалавриате, имеют общую подготовку по дисциплинам предусмотренном учебным планом бакалавриата, а также опыт восприятия и конспектирования изучаемого материала. В связи с этим материал курса должен опираться на полученные знания и быть ориентирован их расширение и углубление в соответствии с современными теоретическими представлениями и технологическими новациями. Обучение студентов организовано в виде традиционных лекций и практических занятий.

Основной задачей преподавателя, ведущего занятия по дисциплине «Математика», является формирование у студентов компетенций, предусмотренных данной учебной программой. Преподаватель должен акцентировать внимание студентов на использование знаний, полученных при изучении курса в дальнейшем практическом применении.

В **Вводной части** курса освещается предмет и методы математики, описание основных разделов курса. Правила и требования при изучении курса.

В **Разделе 1** «**Элементы алгебры**» необходимо рассмотреть следующие вопросы: числовые множества, комплексные числа; определители II и III порядков; векторы: основные понятия, скалярное, векторное и смешанное произведения векторов; аналитическая геометрия: прямая на плоскости, кривые II порядка; матрицы: действия над матрицами, приведение к ступенчатому виду и виду Гаусса, ранг матриц, обратная

матрица; решение систем линейных алгебраических уравнений; собственные числа и векторы.

В **Разделе 2 «Функция одной переменной. Предел функции. Непрерывность функции»** необходимо рассмотреть следующие вопросы: элементарные функции; способы задания функции; предел функции в точке и на бесконечности; односторонние пределы; бесконечно малые и бесконечно большие функции; свойства пределов; первый и второй замечательные пределы; непрерывность функции в точке и на промежутке; свойства функций, непрерывных на отрезках; точки разрыва функции и их классификация; основные теоремы о пределах; непрерывность функции в точке и на промежутке.

В **Разделе 3 «Дифференциальное исчисление функции одной переменной»** необходимо рассмотреть следующие вопросы: производная функции, ее геометрический и механический смысл; правила дифференцирования; дифференциал функции; производная сложной функции; основные теоремы дифференциального исчисления: Ролля, Лагранжа, Коши. Правило Лопиталя; производные высших порядков; локальный экстремум функции; необходимые и достаточные условия экстремума; признаки выпуклости и вогнутости функции; точки перегиба; необходимое и достаточное условия перегиба; асимптоты функции; общая схема исследования функций, построение их графиков.

В **Разделе 4 «Интегральное исчисление функции одной переменной»** необходимо рассмотреть следующие вопросы: первообразная функции; неопределенный интеграл и его свойства; методы интегрирования: непосредственное интегрирование, интегрирование подстановкой, интегрирование по частям, интегрирование рациональных дробей, интегрирование иррациональных и тригонометрических функций; определенный интеграл и его свойства, геометрический смысл; формула Ньютона-Лейбница; теорема о среднем значении; замена переменной и интегрирование по частям в определенном интеграл;. приложения определенного интеграла; понятие несобственных интегралов: определения, свойства, методы вычисления.

В **Разделе 5 «Дифференциальное исчисление функции нескольких переменных. Элементы теории поля»** необходимо рассмотреть следующие вопросы: функция нескольких переменных: определение, область определения, область изменения, геометрическая интерпретация; частные производные; дифференцируемость функции нескольких переменных; полная производная; производная сложной функции; полный дифференциал; дифференцирование функции нескольких переменных, заданной неявно; частные производные и полные дифференциалы высших порядков; локальные экстремумы функции нескольких переменных: необходимое и достаточное условия экстремума; условный экстремум; основные понятия теории поля; скалярное поле; производная по направлению; градиент скалярного поля и его свойства; связь между градиентом и производной по направлению.

В **Разделе 6 «Кратные интегралы»** необходимо рассмотреть следующие вопросы: двойной интеграл: определение, геометрический смысл, свойства; вычисление двойного интеграла в декартовой и полярной системах координат; интеграл Пуассона; тройной интеграл: определение, геометрический смысл, свойства; вычисление тройного интеграла; приложения двойного и тройного интегралов.

В **Разделе 7 «Криволинейные и поверхностные интегралы»** необходимо рассмотреть следующие вопросы: криволинейный интеграл по координатам: определение, свойства, вычисление; работа в силовом поле; Формула Грина; криволинейные интегралы, не зависящие от пути интегрирования; потенциальная функция, потенциальное пол; понятие поверхностного интеграла; поток вектора через поверхность; теорема Гаусса-Остроградского; Формула Стокса.

В **Разделе 8 «Дифференциальные уравнения первого порядка»** необходимо рассмотреть следующие вопросы: дифференциальные уравнения: порядок, решение, теорема существования и единственности решения; задача Коши; уравнения с разделяющимися переменными; однородные дифференциальные уравнения; линейные

дифференциальные уравнения первого порядка; уравнения в полных дифференциалах; интегрирующий множитель.

В **Разделе 9 «Дифференциальные уравнения второго и *n*-го порядка»** необходимо рассмотреть следующие вопросы: дифференциальные уравнения второго порядка, допускающие понижение порядка; линейные дифференциальные уравнения второго порядка; определитель Вронского; структура общего решения линейного дифференциальные уравнения второго порядка; фундаментальная система решений; линейные однородные дифференциальные уравнения второго порядка с постоянными коэффициентами; метод Эйлера; линейные неоднородные дифференциальные уравнения второго порядка с постоянными коэффициентами; общее и частное решения неоднородных уравнений; линейные дифференциальные уравнения *n*-го порядка; метод вариации постоянных; линейные дифференциальные уравнения *n*-го порядка с постоянными коэффициентами; алгоритм построения общего решения.

В **Разделе 10 «Системы дифференциальных уравнений»** необходимо рассмотреть следующие вопросы: системы дифференциальных уравнений первого порядка: общие понятия, теорема существования и единственности общего решения; системы линейных дифференциальных уравнений первого порядка: свойства решений, теоремы о структуре общего решения, метод вариации постоянных; системы линейных однородных и неоднородных дифференциальных уравнений с постоянными коэффициентами; элементы теории устойчивости; методы численного решения дифференциальных уравнений.

В **Разделе 11 «Числовые и функциональные ряды»** необходимо рассмотреть следующие вопросы: числовые ряды: основные понятия, свойства, необходимый признак сходимости; гармонический ряд; ряды Дирихле; признаки сравнения рядов; признак Даламбера; интегральный и радикальный признаки Коши; знакочередующиеся ряды; знакопеременные ряды: понятия абсолютной и условной сходимости, степенные ряды: радиус, интервал, область сходимости, их свойства; ряды Тейлора и Маклорена: свойства, условие сходимости, основные разложения; эквивалентные функции; применение рядов Тейлора и Маклорена для вычисления.

Необходимой компонентой лекционных и практических занятий по курсу является широкое использование наглядных пособий и иллюстративного материала, в том числе с применением компьютерной техники.

При проведении занятий преподаватель может рекомендовать студентам проработку дополнительной литературы по тематике занятия, организуя ее обсуждение на практических занятиях, формирует у студентов навык к самостоятельной работе с разнообразными литературными источниками.

При проведении практических занятий преподавателю основное внимание следует уделять формированию у студентов умения активно использовать полученные знания по курсу **«Математика»** в дальнейшей практической деятельности.

11.2. Для преподавателей, реализующих образовательные программы с использованием дистанционных образовательных технологий

При использовании электронного обучения и дистанционных образовательных технологий занятия полностью или частично проводятся в режиме онлайн. Объем дисциплины и распределение нагрузки по видам работ соответствует п. 4.1. Распределение баллов соответствует п. 10.1 либо может быть изменено в соответствии с решением кафедры, в случае перехода на ЭО и ДОТ в процессе обучения. Решение кафедры об используемых технологиях и системе оценивания достижений обучающихся принимается с учетом мнения ведущего преподавателя и доводится до обучающихся.

Реализация ЭО и ДОТ предполагает использование следующих видов учебной деятельности: онлайн консультации, практические занятия, видео-лекции; проводимые полностью или частично с применением ЭО и ДОТ; текущий контроль в режиме тестирования, проверка домашних заданий и самостоятельная работа.

При реализации РПД в зависимости от конкретной ситуации ЭО и ДОТ могут быть применены в следующем виде: онлайн-курсы РХТУ им. Д. И. Менделеева: https://moodle.muctr.ru, работа в мессенджере, работа по E-mail, Zoom-конференция: https://zoom.us/.**)**:

• объем часов контактной работы обучающихся с преподавателем не сокращается) и электронные образовательные ресурсы (ЭОР) методически обеспечивают самостоятельную работу обучающихся в объеме, предусмотренном рабочей программой данной дисциплины. При этом в случае необходимости занятия проводятся в режиме онлайн;

• смешанные формы обучения, сочетающие в себе аудиторные занятия (при возможности перевода части контактных часов работы обучающихся с преподавателем в электронную информационно-образовательную среду без потери содержания учебной дисциплины) и ЭОР (часть учебного материала (например, лекции) может быть заменена ЭОР);

• учебные курсы, интегрированные в LMS Moodle, контактные часы по которым могут быть исключены, изучаются обучающимися самостоятельно при минимальном участии преподавателя (консультации в режиме форума или в режиме вебинара).

12. ПЕРЕЧЕНЬ ИНФОРМАЦИОННЫХ ТЕХНОЛОГИЙ, ИСПОЛЬЗУЕМЫХ В ОБРАЗОВАТЕЛЬНОМ ПРОЦЕССЕ

Информационную поддержку изучения дисциплины осуществляет Информационно-библиотечный центр (ИБЦ) РХТУ им. Д.И. Менделеева, который обеспечивает обучающихся основной учебной, учебно-методической и научной литературой, необходимой для организации образовательного процесса по дисциплине. Общий объем многоотраслевого фонда ИБЦ на 01.01.2019 составляет 1 708 372 экз.

Фонд ИБЦ располагает учебной, учебно-методической и научно-технической литературой в форме печатных и электронных изданий, а также включает официальные, справочно-библиографические, специализированные отечественные и зарубежные периодические и информационные издания. ИБЦ обеспечивает доступ к профессиональным базам данных, информационным, справочным и поисковым системам.

Каждый обучающийся обеспечен свободным доступом из любой точки, в которой имеется доступ к сети Интернет и к электронно-библиотечной системе (ЭБС) Университета, которая содержит различные издания по основным изучаемым дисциплинам и сформирована по согласованию с правообладателями учебной и учебно-методической литературы.

Для более полного и оперативного справочно-библиографического и информационного обслуживания в ИБЦ реализована технология Электронной доставки документов.

№	Электронный ресурс	Реквизиты договора (номер, дата заключения, срок действия), ссылка на сайт ЭБС, сумма договора, количество ключей	Характеристика библиотечного фонда, к которому предоставляется доступ

1.	ЭБС «Лань»	Принадлежность - сторонняя Реквизиты договора - ООО «Издательство «Лань», договор №29.01-З-2.0-1299/2018 от 06.03.2019 г. С «06» марта 2019г. по «25» сентября 2019г. Ссылка на сайт ЭБС – http://e.lanbook.com Сумма договора – 73 247-39 Количество ключей - доступ для всех пользователей РХТУ с любого компьютера.	Коллекция книг по естественно-научным и техническим отраслям наукам.
2.	ЭБС «ЮРАЙТ»	Принадлежность - сторонняя Реквизиты договора – ООО «Электронное издательство ЮРАЙТ», Договор № №29.01-З-2.0-1168/2018 от 11.01.2019 г. С «11» января 2019 г. по «»10» января 2020 г. Ссылка на сайт ЭБС - https://biblio-online.ru/ Сумма договора – 220 000-00 р. Количество ключей - доступ для всех пользователей РХТУ с любого компьютера.	Электронная библиотека включает более 5000 наименований учебников и учебных пособий по всем отраслям знаний для всех уровней профессионального образования от ведущих научных школ с соблюдением требований новых ФГОСов.
3.	Электронно-библиотечная система ИБЦ РХТУ им. Д.И. Менделеева (на базе АИБС «Ирбис»)	РХТУ им. Д.И. Менделеева Ссылка на сайт ЭБС – http://lib.muctr.ru/ Доступ для пользователей РХТУ с любого компьютера.	Электронные версии учебных и научных изданий авторов РХТУ по всем ООП.
4.	ЭБС «Научно-электронная библиотека eLibrary.ru»	Принадлежность – сторонняя Реквизиты договора – ООО «РУНЭБ», договор № 29.01-Р-2.0-1020/2018 от 07.12.2018 г. Сумма договора - 934 693-00 С «01» января 2019 г. по «31» декабря 2019 г. Ссылка на сайт – http://elibrary.ru Количество ключей – доступ для пользователей РХТУ по ip-адресам неограничен.	Электронные версии периодических и непериодических изданий по различным отраслям науки

5.	Электронные ресурсы издательства SpringerNature	Принадлежность – сторонняя Национальная подписка (Минобрнауки+РФФИ) Информационное письмо РФФИ № 809 от 24.06.2019 г. С «01» января 2019 г. по «31» декабря 2019 г. Ссылка на сайт http://link.springer.com/ Количество ключей - доступ для пользователей РХТУ по ip-адресам неограничен.	- Полнотекстовая коллекция электронных журналов Springer по различным отраслям знаний. - Полнотекстовые 85 журналов Nature Publishing Group - Коллекция научных протоколов по различным отраслям знаний Springer Protocols - Коллекция научных материалов в области физических наук и инжиниринга Springer Materials (The Landolt-Bornstein Database) - Полный доступ к статическим и динамическим справочным изданиям по любой теме - Реферативная база данных по чистой и прикладной математике zbMATH - Nano Database
6.	Scopus	Принадлежность сторонняя. Национальная подписка (Минобрнауки+ ГПНТБ) Сублицензионный договор № Scopus/130 от 09.10.2019 г. С «01» июля 2019 г. по «31» декабря 2019 г. Ссылка на сайт – http://www.scopus.com. Количество ключей – доступ для пользователей РХТУ по ip-адресам неограничен.	Мультидисциплинарная реферативная и наукометрическая база данных издательства **ELSEVIER**

13. МАТЕРИАЛЬНО-ТЕХНИЧЕСКОЕ ОБЕСПЕЧЕНИЕ ДИСЦИПЛИНЫ.

В соответствии с учебным планом занятия по дисциплине **«Математика»** проводятся в форме лекций, практических занятий и самостоятельной работы обучающегося.

13.1. Оборудование, необходимое в образовательном процессе:

Учебные аудитории для проведения лекционных и практических занятий, оборудованные традиционными учебными досками и учебной мебелью; библиотека, имеющая рабочие компьютерные места для студентов, оснащенные компьютерами с доступом к базам данных и выходом в Интернет.

13.2. Учебно-наглядные пособия:

Учебно-методические пособия, разработанные на кафедре высшей математики, выложены на сайте кафедры http://kvm.muctr.ru и на сайте библиотеки РХТУ имени Д.И.Менделеева https://lib.muctr.ru.

13.3. Компьютеры, информационно-телекоммуникационные сети, аппаратно-программные и аудиовизуальные средства:

Персональные компьютеры, принтеры, сканер и копировальный аппарат используются для подготовки раздаточных материалов.

13.4. Печатные и электронные образовательные и информационные ресурсы:

Информационно-методические материалы: учебные пособия по дисциплине; раздаточный материал к разделам лекционного курса; раздаточный материал к практическим занятиям по дисциплине, комплекты контрольных и экзаменационных билетов.

Учебно-методические разработки в электронном виде; справочные материалы в печатном и электронном виде.

13.5. Перечень лицензионного программного обеспечения:

№ п/п	Наименование программного продукта	Реквизиты договора поставки	Количество лицензий	Срок окончания действия лицензии
1	Офисный пакет Microsoft Office Standard 2007	Государственный контракт № 143-164ЭА/2010 от 14.12.10, Акт № Tr048787, накладная № Tr048787 от 20.12.10 Microsoft Open License Номер лицензии 42931328)	25	бессрочное
2	Антивирус Kaspersky	Контракт № 126-152 ЭА/2018 от 24.12.2018 по продлению электронной лицензии на Kaspersky Endpoint Security для нужд РХТУ им. Д.И. Менделеева	25	2 года
3	Операционная система Microsoft Windows 10 Education (Russian)	Подписка Microsoft Imagine Premium, соглашение ICM-167819 от 24.12.2018 г., счет № 9552428060 от 12.12.2018 г.	Количество лицензий не ограничено согласно условиям подписки Microsoft Imagine Premium	бессрочное

14. ТРЕБОВАНИЯ К ОЦЕНКЕ КАЧЕСТВА ОСВОЕНИЯ ПРОГРАММЫ

Формы и методы контроля и оценки результатов освоения разделов

Наименование разделов	Основные показатели оценки	Формы и методы контроля и оценки
1 СЕМЕСТР		
Раздел 1. Элементы алгебры. Аналитическая	Знает: основы дифференциального и интегрального исчисления,	Оценка за контрольную работу № 1 (1 семестр) Оценка на зачете с

геометрия на плоскости.	дифференциальных уравнений; математические теории и методы, лежащие в основе построения математических моделей; основы применения математических моделей и методов. Умеет: выбирать математические методы, пригодные для решения конкретной задачи; использовать математические понятия, методы и модели для описания различных процессов; выявлять математические закономерности, лежащие в основе конкретных процессов; использовать основные методы статистической обработки данных; применять математические знания на междисциплинарном уровне. Владеет: основами фундаментальных математических теорий и навыками использования математического аппарата; методами статистической обработки информации.	оценкой
Раздел 2. Функция одной переменной. Предел функции. Непрерывность функции.	Знает: основы дифференциального и интегрального исчисления, дифференциальных уравнений; математические теории и методы, лежащие в основе построения математических моделей; основы применения математических моделей и методов. Умеет: выбирать математические методы, пригодные для решения конкретной задачи; использовать математические понятия, методы и модели для описания различных процессов; выявлять математические закономерности, лежащие в основе конкретных процессов; использовать основные методы статистической обработки данных; применять математические знания на междисциплинарном уровне. Владеет: основами фундаментальных математических теорий и навыками использования математического аппарата; методами статистической обработки информации.	Оценка за контрольную работу № 1 (1 семестр) Оценка на зачете с оценкой

Раздел 3. Дифференциальное исчисление функции одной переменной.	Знает: основы дифференциального и интегрального исчисления, дифференциальных уравнений; математические теории и методы, лежащие в основе построения математических моделей; основы применения математических моделей и методов. Умеет: выбирать математические методы, пригодные для решения конкретной задачи; использовать математические понятия, методы и модели для описания различных процессов; выявлять математические закономерности, лежащие в основе конкретных процессов; использовать основные методы статистической обработки данных; применять математические знания на междисциплинарном уровне. Владеет: основами фундаментальных математических теорий и навыками использования математического аппарата; методами статистической обработки информации.	Оценка за контрольную работу № 2 (1 семестр) Оценка на зачете с оценкой
Раздел 4. Интегральное исчисление функции одной переменной.	Знает: основы дифференциального и интегрального исчисления, дифференциальных уравнений; математические теории и методы, лежащие в основе построения математических моделей; основы применения математических моделей и методов. Умеет: выбирать математические методы, пригодные для решения конкретной задачи; использовать математические понятия, методы и модели для описания различных процессов; выявлять математические закономерности, лежащие в основе конкретных процессов; использовать основные методы статистической обработки данных; применять математические знания на междисциплинарном уровне. Владеет: основами фундаментальных математических теорий и навыками	Оценка за контрольную работу № 3 (1 семестр) Оценка на зачете с оценкой

	использования математического аппарата; методами статистической обработки информации.	
2 СЕМЕСТР		
Раздел 5. Дифференциальное исчисление функций нескольких переменных.	Знает: основы дифференциального и интегрального исчисления, дифференциальных уравнений; математические теории и методы, лежащие в основе построения математических моделей; основы применения математических моделей и методов. Умеет: выбирать математические методы, пригодные для решения конкретной задачи; использовать математические понятия, методы и модели для описания различных процессов; выявлять математические закономерности, лежащие в основе конкретных процессов; использовать основные методы статистической обработки данных; применять математические знания на междисциплинарном уровне. Владеет: основами фундаментальных математических теорий и навыками использования математического аппарата; методами статистической обработки информации.	Оценка за контрольную работу № 4 (2 семестр) Оценка на экзамене
Раздел 6. Кратные интегралы	Знает: основы дифференциального и интегрального исчисления, дифференциальных уравнений; математические теории и методы, лежащие в основе построения математических моделей; основы применения математических моделей и методов. Умеет: выбирать математические методы, пригодные для решения конкретной задачи; использовать математические понятия, методы и модели для описания различных процессов; выявлять математические закономерности, лежащие в основе конкретных процессов; использовать основные методы статистической обработки данных; применять	Оценка за контрольную работу № 5 (2 семестр) Оценка на экзамене

	математические знания на междисциплинарном уровне. Владеет: основами фундаментальных математических теорий и навыками использования математического аппарата; методами статистической обработки информации.	
Раздел 7. Криволинейные и поверхностные интегралы.	Знает: основы дифференциального и интегрального исчисления, дифференциальных уравнений; математические теории и методы, лежащие в основе построения математических моделей; основы применения математических моделей и методов. Умеет: выбирать математические методы, пригодные для решения конкретной задачи; использовать математические понятия, методы и модели для описания различных процессов; выявлять математические закономерности, лежащие в основе конкретных процессов; использовать основные методы статистической обработки данных; применять математические знания на междисциплинарном уровне. Владеет: основами фундаментальных математических теорий и навыками использования математического аппарата; методами статистической обработки информации.	Оценка за контрольную работу № 6 (2 семестр) Оценка на экзамене
3 СЕМЕСТР		
Раздел 8. Дифференциальные уравнения первого порядка.	Знает: основы дифференциального и интегрального исчисления, дифференциальных уравнений; математические теории и методы, лежащие в основе построения математических моделей; основы применения математических моделей и методов. Умеет: выбирать математические методы, пригодные для решения конкретной задачи; использовать математические понятия, методы и модели для описания различных процессов;	Оценка за контрольную работу № 7 (3 семестр) Оценка на экзамене

	выявлять математические закономерности, лежащие в основе конкретных процессов; использовать основные методы статистической обработки данных; применять математические знания на междисциплинарном уровне. Владеет: основами фундаментальных математических теорий и навыками использования математического аппарата; методами статистической обработки информации.	
Раздел 9. Дифференциальные уравнения второго порядка.	Знает: основы дифференциального и интегрального исчисления, дифференциальных уравнений; математические теории и методы, лежащие в основе построения математических моделей; основы применения математических моделей и методов. Умеет: выбирать математические методы, пригодные для решения конкретной задачи; использовать математические понятия, методы и модели для описания различных процессов; выявлять математические закономерности, лежащие в основе конкретных процессов; использовать основные методы статистической обработки данных; применять математические знания на междисциплинарном уровне. Владеет: основами фундаментальных математических теорий и навыками использования математического аппарата; методами статистической обработки информации.	Оценка за контрольную работу № 8 (3 семестр) Оценка на экзамене
Раздел 10. Системы дифференциальных уравнений.	Знает: основы дифференциального и интегрального исчисления, дифференциальных уравнений; математические теории и методы, лежащие в основе построения математических моделей; основы применения математических моделей и методов. Умеет: выбирать математические методы, пригодные для решения конкретной	Оценка за контрольную работу № 8 (3 семестр) Оценка на экзамене

	задачи; использовать математические понятия, методы и модели для описания различных процессов; выявлять математические закономерности, лежащие в основе конкретных процессов; использовать основные методы статистической обработки данных; применять математические знания на междисциплинарном уровне. Владеет: основами фундаментальных математических теорий и навыками использования математического аппарата; методами статистической обработки информации.	
Раздел 11. Числовые и функциональные ряды.	Знает: основы дифференциального и интегрального исчисления, дифференциальных уравнений; математические теории и методы, лежащие в основе построения математических моделей; основы применения математических моделей и методов. Умеет: выбирать математические методы, пригодные для решения конкретной задачи; использовать математические понятия, методы и модели для описания различных процессов; выявлять математические закономерности, лежащие в основе конкретных процессов; использовать основные методы статистической обработки данных; применять математические знания на междисциплинарном уровне. Владеет: основами фундаментальных математических теорий и навыками использования математического аппарата; методами статистической обработки информации.	Оценка за контрольную работу № 9 (3 семестр) Оценка на экзамене

15. ОСОБЕННОСТИ ОРГАНИЗАЦИИ ОБРАЗОВАТЕЛЬНОГО ПРОЦЕССА ДЛЯ ИНВАЛИДОВ И ЛИЦ С ОГРАНИЧЕННЫМИ ВОЗМОЖНОСТЯМИ ЗДОРОВЬЯ

Обучение инвалидов и лиц с ограниченными возможностями здоровья осуществляется в соответствии с:

- Порядком организации и осуществления образовательной деятельности по образовательным программам – программам бакалавриата, программам специалитета, программам магистратуры (Приказ Минобрнауки РФ от 05.04.2017 № 301);

- Положением о порядке организации и осуществления образовательной деятельности по образовательным программам высшего образования – программ бакалавриата, программ специалитета, программ магистратуры в РХТУ им. Д.И. Менделеева, принятым решением Ученого совета РХТУ им. Д.И. Менделеева от 30.10.2019, протокол № 3, введенным в действие приказом ректора РХТУ им. Д.И. Менделеева от 14.11.2019 № 646А;

- Методическими рекомендациями по организации образовательного процесса для обучения инвалидов и лиц с ограниченными возможностями здоровья в образовательных организациях высшего образования, в том числе оснащенности образовательного процесса (утверждены заместителем Министра образования и науки РФ А.А. Климовым от 08.04.2014 № АК-44/05вн).

Дополнения и изменения к рабочей программе дисциплины
«_____**Математика**_____»
основной образовательной программы
__18.03.02__ «__**Энерго- и ресурсосберегающие процессы в химической технологии, нефтехимии и биотехнологии**____»
код и наименование направления подготовки (специальности)
«_____»
наименование ООП
Форма обучения: ___очная____

Номер изменения/ дополнения	Содержание дополнения/изменения	Основание внесения изменения/дополнения
1		протокол заседания Ученого совета № _____ от «__» _____20___г.
		протокол заседания Ученого совета № _____ от «__» _____20___г.
		протокол заседания Ученого совета № _____ от «__» _____20___г.
		протокол заседания Ученого совета № _____ от «__» _____20___г.
		протокол заседания Ученого совета № _____ от «__» _____20___г.

Министерство науки и высшего образования Российской Федерации
Федеральное государственное бюджетное образовательное учреждение высшего образования
«Российский химико-технологический университет имени Д.И. Менделеева»

«УТВЕРЖДАЮ»
Проректор по учебной работе

_____ С.Н. Филатов
«30» июня 2020 г.

РАБОЧАЯ ПРОГРАММА ДИСЦИПЛИНЫ

«Информатика»

Направление подготовки 18.03.02 «Энерго - и ресурсосберегающие процессы в химической технологии, нефтехимии и биотехнологии»

Профиль подготовки
«Основные процессы химических производств и химическая кибернетика»

Квалификация «бакалавр»

РАССМОТРЕНО И ОДОБРЕНО
на заседании Методической комиссии
РХТУ им. Д.И. Менделеева
«30» июня 2020 г.

Председатель _____ Н.А. Макаров

Москва 2020 г.

Программа составлена

к.т.н., доцент, доцент кафедры кибернетики химико-технологических процессов Ю.В. Сбоева

Программа рассмотрена и одобрена на заседании кафедры кибернетики химико-технологических процессов РХТУ им.Д.И. Менделеева

«_16_» __июня___2020 г., протокол №_6_.

СОДЕРЖАНИЕ

1.	Цель и задачи дисциплины	4
2.	Требования к результатам освоения дисциплины	5
3.	Объём дисциплины и виды учебной работы	5
4.	Содержание дисциплины	6
	4.1. Разделы дисциплины и виды занятий	6
	4.2. Содержание разделов дисциплины	7
5.	Соответствие содержания требованиям к результатам освоения дисциплины	8
6.	Практические и лабораторные занятия	9
	6.1. Практические занятия	9
	6.2. Лабораторные занятия	9
7.	Самостоятельная работа	10
8.	Примеры оценочных средств для контроля освоения дисциплины	10
	8.1. Примерная тематика реферативно-аналитической работы	10
	8.2. Примеры контрольных вопросов для текущего контроля освоения дисциплины	10
	8.3. Вопросы для итогового контроля освоения дисциплины (1 семестр – зачёт с оценкой)	11
	8.3.1. Примеры контрольных вопросов для итогового контроля освоения дисциплины (1 семестр – зачёт с оценкой)	11
	8.4. Структура и пример билета для зачёта с оценкой	12
9.	Учебно-методическое обеспечение дисциплины	13
	9.1. Рекомендуемая литература	13
	9.2. Рекомендуемые источники научно-технической информации	13
	9.3. Средства обеспечения освоения дисциплины	13
10.	Методические указания для обучающихся	14
	10.1. Для студентов, обучающихся без использования дистанционных образовательных технологий	14
	10.2. Для студентов, обучающихся с использованием дистанционных образовательных технологий	15
11.	Методические указания для преподавателей	15
	11.1. Для преподавателей, реализующих образовательные программы без использования дистанционных образовательных технологий	15
	11.2. Для преподавателей, реализующих образовательные программы с использованием дистанционных образовательных технологий	20
12.	Перечень информационных технологий, используемых в образовательном процессе	20
13.	Материально-техническое обеспечение дисциплины	25
	13.1. Оборудование, необходимое в образовательном процессе	25
	13.2. Учебно-наглядные пособия	25
	13.3. Печатные и электронные образовательные и информационные ресурсы	25
	13.4. Перечень лицензионного программного обеспечения	26
14.	Требования к оценке качества освоения программы	26
15.	Особенности организации образовательного процесса для инвалидов и лиц с ограниченными возможностями здоровья	27
	Дополнения и изменения к РПД	28

1. ЦЕЛЬ И ЗАДАЧИ ДИСЦИПЛИНЫ

Программа составлена в соответствии с требованиями Федерального государственного образовательного стандарта высшего образования (ФГОС ВО) для направления подготовки бакалавров 18.03.02 Энерго- и ресурсосберегающие процессы в химической технологии, нефтехимии и биотехнологии профиля «Основные процессы химических производств и химическая кибернетика», рекомендациями методической комиссии и накопленным опытом преподавания дисциплины кафедрой кибернетики химико-технологических процессов РХТУ им. Д.И. Менделеева. Программа рассчитана на изучение дисциплины в течение одного семестра.

Дисциплина «Информатика» относится к базовой части блока 1 «Дисциплины (модули)».

Целью дисциплины «Информатика» является формирование у студентов умений и практических навыков работы в качестве пользователей персональных компьютеров, разработки алгоритмов решения задач, программирования на алгоритмическом языке, используя среду программирования, применения численных методов для решения математических задач, работы с программными средствами и использования Интернет-технологий.

Задачи изучения дисциплины «Информатика» сводятся к:

- освоению студентами архитектуры компьютерных систем, основных алгоритмов типовых численных методов решения математических задач, методологии построения языка программирования;
- приобретению практических навыков программирования на алгоритмическом языке и работы с программными средствами в компьютерных сетях, Интернете.

Цель и задачи дисциплины достигаются с помощью:

- ознакомления с техническими и программными средствами реализации информационных технологий;
- ознакомления с основными алгоритмами типовых численных методов решения математических задач;
- изучения языка программирования;
- ознакомления со структурами локальных и глобальных компьютерных сетей.

Дисциплина «Информатика» преподаётся в 1 семестре и заканчивается зачётом с оценкой. Контроль успеваемости студентов ведётся по принятой в университете рейтинговой системе.

2. ТРЕБОВАНИЯ К РЕЗУЛЬТАТАМ ОСВОЕНИЯ ДИСЦИПЛИНЫ

Изучение дисциплины «Информатика» при подготовке бакалавров по направлению 18.03.02 Энерго- и ресурсосберегающие процессы в химической технологии, нефтехимии и биотехнологии профилю «Основные процессы химических производств и химическая кибернетика» направлено на приобретение следующих компетенций:

Общепрофессиональные:

- способность решать стандартные задачи профессиональной деятельности на основе информационной и библиографической культуры с применением информационно-коммуникационных технологий и с учётом основных требований информационной безопасности (ОПК-1).

В результате изучения дисциплины студент бакалавриата должен:

знать:

- технические и программные средства реализации информационных технологий;

- основные алгоритмы типовых численных методов решения математических задач;
- язык программирования;
- структуру локальных и глобальных компьютерных сетей.

уметь:

- работать в качестве пользователя персонального компьютера;
- использовать численные методы для решения математических задач;
- использовать язык и систему программирования для решения профессиональных задач;
- работать с программными средствами.

владеть:

- методами поиска и обмена информацией в глобальных и локальных компьютерных сетях;
- программными средствами защиты информации при работе с компьютерными системами.

3. ОБЪЁМ ДИСЦИПЛИНЫ И ВИДЫ УЧЕБНОЙ РАБОТЫ

Виды учебной работы	В зачётных единицах	В академ. часах
Общая трудоёмкость дисциплины	**3**	**108**
Контактная работа – аудиторные занятия:	**1,33**	**48**
Лабораторные работы (ЛР)	1,33	48
Самостоятельная работа	**1,67**	**60**
Контактная самостоятельная работа	1,67	0,4
Подготовка к лабораторным работам		29,8
Подготовка к контрольным работам		29,8
Вид контроля: зачёт / экзамен	**-**	**Зачёт с оценкой**

Виды учебной работы	В зачётных единицах	В астроном. часах
Общая трудоёмкость дисциплины	**3**	**81**
Контактная работа – аудиторные занятия:	**1,33**	**36**
Лабораторные работы (ЛР)	1,33	36
Самостоятельная работа	**1,67**	**45**
Контактная самостоятельная работа	1,67	0,3
Подготовка к лабораторным работам		22,35
Подготовка к контрольным работам		22,35
Вид контроля: зачёт / экзамен	**-**	**Зачёт с оценкой**

4. СОДЕРЖАНИЕ ДИСЦИПЛИНЫ

4.1. Разделы дисциплины и виды занятий

№ п/п	Раздел дисциплины	Академ. часов		
		Всего	Лабора-торные работы	Самостоя-тельная работа
	Введение.	**0.5**	**0.5**	**-**

	Раздел 1. Алгоритмы и элементарное программирование.	**59**	**27**	**32**
1.1	Типы алгоритмов.	2	0.5	1.5
1.2	Языки программирования высокого уровня.	2	0.5	1.5
1.3	Элементы языка.	3	1	2
1.4	Переменные.	3	1	2
1.5	Управляющие структуры языка.	8	4	4
1.6	Массивы.	4	2	2
1.7	Программирование типовых алгоритмов вычислений.	10	5	5
1.8	Функции.	11	5	6
1.9	Указатели.	11	5	6
1.10	Структуры.	5	3	2
	Раздел 2. Численные методы.	**30**	**14**	**16**
2.1	Методы решения нелинейных алгебраических уравнений.	12	6	6
2.2	Методы решения систем линейных алгебраических уравнений.	18	8	10
	Раздел 3. Интернет-технологии	**18**	**6**	**12**
3.1	Компьютерные сети.	3	1	2
3.2	Интернет. Основные понятия.	9	3	6
3.3	Основы информационной безопасности.	6	2	4
	Заключение	**0.5**	**0.5**	**-**
	ИТОГО	**108**	**48**	**60**

4.2. Содержание разделов дисциплины

Введение. Предмет и задачи информатики. Краткие исторические сведения. Описание основных разделов дисциплины. Структура дисциплины и правила рейтинговой системы.

Раздел 1. Алгоритмы и элементарное программирование.

1.1 Типы алгоритмов. Модульный принцип построения алгоритмов и программ. Базовые алгоритмические конструкции (следование, ветвление, повторение).

1.2 Языки программирования высокого уровня. Классификация языков программирования. Структура и способы описания языков программирования.

1.3 Элементы языка. Содержание алфавита (латинские буквы; десятичные цифры; специальные символы). Лексемы (идентификаторы, ключевые слова, константы, знаки операций, разделители).

1.4 Переменные. Типы переменных. Арифметические и логические операции. Приоритеты операций. Приведение типов.

1.5 Управляющие структуры языка. Условный оператор (полный и неполный). Операторы цикла (три вида: оператор цикла с параметром (for); оператор цикла с предусловием (while); оператор цикла с постусловием (do/while)). Операторы прерывания.

1.6 Массивы. Формат описания массива. Одномерные и многомерные массивы. Строки.

1.7 Программирование типовых алгоритмов вычислений. Организация цикла с несколькими одновременно изменяющимися параметрами. Вычисление суммы и произведения. Нахождение наибольшего и наименьшего значений. Использование вложенных циклов.

1.8 Функции. Определение функции. Варианты функций. Обращение к функции. Передача аргументов в функцию.

1.9 Указатели. Общие положения. Указатели и массивы. Указатель – аргумент функции. Передача массива в функцию.

1.10 Структуры. Правила описания структуры. Обращение к элементам структурной величины. Примеры использования структур.

Раздел 2. Численные методы.

2.1 Методы решения нелинейных алгебраических уравнений. Алгоритмы методов: половинного деления, простых итераций, касательных (Ньютона), хорд.

2.2 Методы решения систем линейных алгебраических уравнений. Алгоритм метода Гаусса. Алгоритм итерационного метода Гаусса-Зейделя.

Раздел 3. Интернет-технологии.

3.1 Компьютерные сети. Основные понятия компьютерных сетей. Структура локальных и глобальных компьютерных сетей.

3.2 Интернет. Основные понятия. Протоколы. Службы Интернета. Методы поиска и обмена информацией в глобальных сетях. Программное обеспечение для работы в Интернете.

3.3 Основы информационной безопасности. Защита от удаленного администрирования, компьютерных вирусов.

Заключение. Практическое использование полученных знаний по дисциплине при изучении последующих дисциплин.

5. СООТВЕТСТВИЕ СОДЕРЖАНИЯ ТРЕБОВАНИЯМ К РЕЗУЛЬТАТАМ ОСВОЕНИЕ ДИСЦИПЛИНЫ

№	В результате освоения дисциплины студент должен:	Раздел 1	Раздел 2	Раздел 3
	Знать:			
1	технические и программные средства реализации информационных технологий;	+		+
2	основные алгоритмы типовых численных методов решения математических задач;		+	
3	язык программирования;	+		
4	структуру локальных и глобальных компьютерных сетей.			+
	Уметь:			
5	работать в качестве пользователя персонального компьютера;	+		+
6	использовать численные методы для решения математических задач;		+	
7	использовать язык и систему программирования для решения профессиональных задач;	+		
8	работать с программными средствами.	+		+
	Владеть:			
9	методами поиска и обмена информацией в глобальных и локальных компьютерных сетях;			+
10	программными средствами защиты информации при работе с компьютерными системами.			+
В результате освоения дисциплины студент должен приобрести следующие **общепрофессиональные компетенции** (ОПК)**:**				
11	способность решать стандартные задачи профессиональной деятельности на основе информационной и библиографической культуры с применением информационно-коммуникационных технологий и с учетом основных требований информационной	+	+	+

	безопасности (ОПК-1).			

6. ПРАКТИЧЕСКИЕ И ЛАБОРАТОРНЫЕ ЗАНЯТИЯ

6.1. Практические занятия

Практические занятия по дисциплине не предусмотрены.

6.2. Лабораторные занятия

Лабораторный практикум по дисциплине «Информатика» выполняется в соответствии с Учебным планом в 1 семестре и занимает 48 акад. ч. Лабораторные работы охватывают все раздела дисциплины. В практикум входит 8 работ, примерно по 6 ч. на каждую работу. В зависимости от трудоёмкости включенных в практикум работ их число может быть уменьшено. Выполнение лабораторного практикума способствует закреплению материала, изучаемого в дисциплине «Информатика», а также приобретению практических навыков программирования на алгоритмическом языке и работы с программными средствами в компьютерных сетях, Интернете, применению численных методов для решения математических задач.

Подробное описание лабораторных работ, включая максимальное количество баллов за каждую работу, приведено в разделе 11 «Методические указания для преподавателей» настоящей рабочей программы. Количество работ и баллов за каждую работу может быть изменено в зависимости от их трудоёмкости.

Примеры лабораторных работ и разделы, которые они охватывают

№	№ раздела дисциплины	Темы лабораторных занятий	Часы
1	1.1–1.3	Интегрированная среда разработки (IDE) – приложение Microsoft Visual Studio (сочетание текстового редактора и компилятора). Создание кода программы в приложении Microsoft Visual Studio. Ввод и вывод данных в программе.	6
2	1.4;1.5	Стандартные функции. Операторы цикла.	6
3	1.5–1.7	Операторы условия. Массивы. Вложенные циклы.	6
4	1.8	Функции. Передача аргументов в функцию.	6
5	1.9; 1.10	Массивы. Указатели. Структуры.	6
6	2.1	Решение нелинейных алгебраических уравнений.	6
7	2.2	Решение систем линейных алгебраических уравнений.	6
8	3.2	Интернет и его сервисы. Методы поиска и обмена информацией в глобальных и локальных компьютерных сетях. Антивирусные программы.	6

7. САМОСТОЯТЕЛЬНАЯ РАБОТА

Рабочей программой дисциплины «Информатика» предусмотрена самостоятельная работа студента бакалавриата в объёме 60 акад. часа в 1 семестре, включающая подготовку к лабораторным работам (29,8 акад. часа), подготовку к контрольным работам №№ 1,2 (29,8 акад. часа).

Самостоятельная работа проводится с целью углубления знаний по дисциплине и предусматривает следующие виды:

– ознакомление и проработку рекомендованной литературы, работу с электронно-библиотечными системами;

– регулярную проработку пройденного на лабораторных занятиях учебного материала;

– подготовку к контрольным и лабораторным работам;

– подготовку к сдаче зачёта с оценкой.

Планирование времени на самостоятельную работу, необходимую для освоения дисциплины, студентам лучше всего осуществлять на весь период изучения, предусматривая при этом регулярное повторение пройденного материала. Материал, рассмотренный на лабораторных занятиях, необходимо регулярно дополнять сведениями из литературных источников, представленных в учебной программе. При работе с указанными источниками рекомендуется составлять краткий конспект материала, с обязательным фиксированием библиографических данных источника.

8. ПРИМЕРЫ ОЦЕНОЧНЫХ СРЕДСТВ ДЛЯ КОНТРОЛЯ ОСВОЕНИЯ ДИСЦИПЛИНЫ

8.1. Примерная тематика реферативно-аналитической работы

Реферативно-аналитическая работа по дисциплине не предусмотрена.

8.2. Примеры контрольных вопросов для текущего контроля освоения дисциплины

Для текущего контроля предусмотрены 2 контрольные работы по материалу раздела № 1. Максимальная оценка за контрольные работы составляет 10, по 5 баллов за каждую работу.

Темы и примеры контрольных работ по материалу раздела № 1

Контрольная работа № 1

Тема: «Организация ввода и вывода данных в программе. Операторы: условия, цикла. Коды программ с массивами, вложенными циклами, функциями»

Пример варианта контрольной работы № 1

Разработать код программы для нахождения среднего арифметического положительных элементов каждого столбца матрицы X(3×3), при условии, что в каждом столбце есть хотя бы один положительный элемент.

Контрольная работа № 2

Тема: «Массивы. Указатели. Структуры»

Пример варианта контрольной работы № 2

Разработать код программы, включающий следующие функции:

- печати содержания ведомости;
- сортировки содержания ведомости по среднему баллу.

Ведомость оформить в виде массива структур с элементами:

- фамилия;
- средний балл.

Принять максимальное количество структур в массиве равное 3.

8.3. Вопросы для итогового контроля освоения дисциплины

(1 семестр – зачёт с оценкой)

Итоговый контроль освоения материала дисциплины проводится в форме зачёта с оценкой. Билет содержит контрольный вопрос и задачу.

Максимальное количество баллов за зачёт с оценкой – 40 баллов (1 вопрос – 15 баллов, 2 вопрос – 25 баллов).

8.3.1. Примеры контрольных вопросов для итогового контроля освоения дисциплины (1 семестр – зачёт с оценкой)

1. Методы решения нелинейных алгебраических уравнений. Метод половинного деления.
2. Методы решения нелинейных алгебраических уравнений. Метод простых итераций.
3. Методы решения нелинейных алгебраических уравнений. Метод касательных.
4. Методы решения нелинейных алгебраических уравнений. Метод хорд.
5. Методы решения систем линейных алгебраических уравнений. Метод Гаусса (прямой).
6. Методы решения систем линейных алгебраических уравнений. Метод Гаусса-Зейделя (итерационный).
7. Компьютерные сети. Модель взаимодействия открытых систем ISO/OSI.
8. Интернет. Основы функционирования Интернета (протоколы TCP/IP). Службы Интернета.
9. Унифицированный указатель ресурса, URL. Служба имён доменов, DNS. Поиск информации в WWW.
10. Информационная безопасность в Интернете.

Полный перечень оценочных средств приведен в виде отдельного документа, являющегося неотъемлемой частью основной образовательной программы.

8.4. Структура и пример билета для зачёта с оценкой

Зачёт с оценкой по дисциплине «Информатика» проводится в 1 семестре и включает контрольные вопросы по всем разделам учебной программы дисциплины. Билет для зачёта с оценкой состоит из 2 вопросов, относящихся к указанным разделам. Ответы на вопросы зачёта с оценкой оцениваются из максимальной оценки 40 баллов следующим образом: максимальное количество баллов за первый вопрос – 15 баллов, второй – 25 баллов.

Пример билета для зачёта с оценкой:

"*Утверждаю*"

Зав. каф. КХТП Глебов М.Б.

_____

Министерство науки и высшего образования РФ
Российский химико-технологический университет имени Д.И.Менделеева
Кафедра кибернетики химико-технологических процессов
18.03.02 Энерго- и ресурсосберегающие процессы в химической технологии, нефтехимии и биотехнологии
Профиль "Основные процессы химических производств и химическая кибернетика"

ИНФОРМАТИКА

БИЛЕТ № 1

1. Методы решения систем линейных алгебраических уравнений. Метод Гаусса-Зейделя (итерационный).

2. Разработать код программы для составления списка студентов (5 человек), указав: фамилию; № группы; оценки, полученные на экзаменах (математика, химия, программирование, физика). Информацию о каждом студенте оформить в виде структуры. Совокупность структур объединить в массив. Распечатать массив структур в следующем виде:

Иванов	10	3	4	5	5
Петров	10	4	5	5	4
Сидоров	11	5	5	5	5
Николаев	12	5	3	4	3
Сергеев	13	5	5	5	5

Напечатать список отличников.

9. УЧЕБНО-МЕТОДИЧЕСКОЕ ОБЕСПЕЧЕНИЕ ДИСЦИПЛИНЫ

9.1. Рекомендуемая литература

А) Основная литература:

1. С++. Элементарное программирование: учеб. пособие / Ю.В. Сбоева. – М.: РХТУ им. Д.И. Менделеева, 2018. – 56 с.
2. Основы языка программирования Си: учеб. пособие / Н.А. Федосова, А.В. Женса В.А. Василенко, Е.С. Куркина. – М.: РХТУ им. Д.И. Менделеева, 2014. – 136 с.
2. Симонович С.В. Информатика. Базовый курс: Учебник для вузов. 3-е изд. Стандарт третьего поколения/ С.В. Симонович. – СПб.: Питер. 2011. – 640 с.: ил.

Б) Дополнительная литература:

1. Гартман Т.Н. Введение в системы прикладной информатики химических предприятий: учебное пособие/ Т.Н. Гартман и др.; ред. Т.Н. Гартман. – М.: РХТУ им. Д.И. Менделеева, 2006. – 60 с.
2. Ишкова Э.А. Изучаем С++ на задачах и примерах.– СПб.: Наука и техника. 2016. – 240 с.: ил.

9.2. Рекомендуемые источники научно-технической информации

- Раздаточный иллюстративный материал к лабораторным работам.
- Методические рекомендации по выполнению лабораторных работ.
- Инструкции по технике безопасности в компьютерном классе.

Научно-технические журналы:

– «Вычислительные методы и программирование: новые вычислительные технологии». ISSN: 1726-3522.

– «Вестник Московского университета. Серия 15: Вычислительная математика и кибернетика». ISSN: 0137-0782.

– «Вестник Южно-Уральского государственного университета. Серия: Вычислительная математика и информатика». ISSN: 2305-9052.

9.3. Средства обеспечения освоения дисциплины

Для реализации учебной программы подготовлены следующие средства обеспечения освоения дисциплины:

– компьютерный класс на 14 посадочных мест с предустановленным базовым программным обеспечением, в том числе с возможностью подключения к сети Интернет;

– банк вариантов контрольной работы № 1 – 50;

– банк вариантов контрольной работы № 2 – 50;

– банк билетов для зачёта с оценкой – 50;

При использовании электронного обучения и дистанционных образовательных технологий занятия полностью или частично проводятся в режиме онлайн. При этом первый пункт списка дополняется или заменяется на тематическую группу в социальной сети Вконтакте, доступ к групповым чатам (WhatsApp, Вконтакте), к вебинарам (webinar.ru, zoom.us), онлайн-конференции в Skype, ЭИОС.

Для освоения дисциплины используются следующие нормативные и нормативно-методические документы:

1. Федеральный закон Российской Федерации от 29.12.2012 № 273-ФЗ «Об образовании в Российской Федерации» [Электронный ресурс] – Режим доступа:http://pravo.gov.ru/proxy/ips/?docbody=&nd=102162745&intelsearch=273-%D4%C7 (дата обращения: 15.06.2020).
2. Федеральные государственные образовательные стандарты высшего образования // Координационный совет учебно-методических объединений и научно-методических советов высшей школы. Портал Федеральных образовательных стандартов высшего образования [Электронный ресурс] – Режим доступа: http://fgosvo.ru/fgosvo/92/91/4 (дата обращения: 15.06.2020).
3. Приказ Министерства образования и науки РФ от 23.08.2017 № 816 «Об утверждении Порядка применения организациями, осуществляющими образовательную деятельность, электронного обучения, дистанционных образовательных технологий при реализации образовательных программ» [Электронный ресурс]. Режим доступа: http://pravo.gov.ru/proxy/ips/?docbody=&nd=102447332&intelsearch=816+%EF%F0%E8%EA%E0%E7 (дата обращения: 15.06.2020).

При освоении дисциплины студенты должны использовать информационные и информационно-образовательные ресурсы следующих порталов и сайтов:

1. Система федеральных образовательных порталов. Система открытого образования. Консалтинговый центр ИОС ОО РФ. [Электронный ресурс] – Режим доступа: http://www.openedu.ru (дата обращения: 15.06.2020).
2. Информационная система «Единое окно доступа к образовательным ресурсам». URL: http://window.edu.ru/ (дата обращения: 15.06.2020).

10. МЕТОДИЧЕСКИЕ УКАЗАНИЯ ДЛЯ ОБУЧАЮЩИХСЯ

10.1. Для студентов, обучающихся без использования дистанционных образовательных технологий

Методические рекомендации по организации учебной работы обучающегося в бакалавриате направлены на повышение ритмичности и эффективности его аудиторной и самостоятельной работы по дисциплине.

Дисциплина «Информатика» включает 3 раздела, каждый из которых имеет определенную логическую завершённость. При изучении материала каждого раздела рекомендуется регулярное повторение рассмотренного материала, а также дополнение его сведениями из литературных источников, представленных в рабочей программе.

Перечень задач к лабораторным занятиям приведён ниже (см. п.11 рабочей программы). Задачи №1–№16 оцениваются по 2 балла каждая, задачи №17, №18 – по 4 балла каждая, задачи №19, №20 – по 5 баллов каждая. Рейтинговая оценка за выполнение всех лабораторных задач – 50 баллов.

Студентам при подготовке к контрольной работе №1 рекомендуется повторить разделы 1.1–1.8 содержания дисциплины, а также выполнить задачи №1–№13 к лабораторным занятиям.

Студентам при подготовке к контрольной работе №2 рекомендуется повторить разделы 1.9, 1.10 содержания дисциплины, а также выполнить задачи №14–№16 к лабораторным занятиям.

10.2. Для студентов, обучающихся с использованием дистанционных образовательных технологий

При использовании электронного обучения и дистанционных образовательных технологий занятия полностью или частично проводятся в режиме онлайн. Объём дисциплины и распределение нагрузки по видам работ соответствует п. 4.1. Распределение баллов соответствует п. 10.1, либо может быть изменено в соответствии с решением кафедры, в случае перехода на ЭО и ДОТ в процессе обучения. Решение кафедры об используемых технологиях и системе оценивания достижений обучающихся принимается с учётом мнения ведущего преподавателя и доводится до обучающихся.

11. МЕТОДИЧЕСКИЕ УКАЗАНИЯ ДЛЯ ПРЕПОДАВАТЕЛЕЙ

11.1. Для преподавателей, реализующих образовательные программы без использования дистанционных образовательных технологий

Дисциплина «Информатика» изучается в 1 семестре бакалавриата.

При проведении занятий преподаватель может рекомендовать студентам проработку дополнительной литературы по тематике занятия, организуя её обсуждение на лабораторных занятиях, формирует у студентов навык к самостоятельной работе с разнообразными литературными источниками.

Контроль успеваемости студентов ведётся по принятой в университете рейтинговой системе. Суммарный рейтинговый балл составляется из баллов, полученных на лабораторных занятиях, контрольных работах и зачёте с оценкой.

На лабораторных занятиях выполняются 20 задач. Задачи №1–№16 оцениваются по 2 балла каждая, №17, №18 – по 4 балла каждая, №19, №20 – по 5 баллов каждая. Максимальное количество баллов, которое можно получить на лабораторных занятиях – 50.

Лабораторное занятие №1. Рассматриваются особенности разработки кода программы в приложении Microsoft Visual Studio. Организация ввода-вывода данных. Стандартные математические функции. Рекомендуется выполнить задачи №1, №2.

Лабораторное занятие №2. Программирование выражений с использованием стандартных функций, операторов цикла. Рекомендуется выполнить задачи №3–№5.

Лабораторное занятие №3 проводится для изучения условного оператора, массивов и вложенных циклов. Рекомендуется рассмотреть задачи №6–№9.

Лабораторное занятие №4 посвящено организации функций в программе. Рекомендуется рассмотреть задачи №10–№13. Контрольная работа №1.

Лабораторное занятие №5 проводится с целью изучения массивов, указателей и структур. Рекомендуется выполнить задачи №14–№16.

Лабораторное занятие №6. Рассматриваются методы решения нелинейных алгебраических уравнений. Рекомендуется выполнить задачи №17, №18.

Лабораторное занятие №7 проводится для освоения методов решения систем линейных алгебраических уравнений. Рекомендуется выполнить задачи №19, №20.

Лабораторное занятие №8 посвящено Интернету и его сервисам, антивирусным программам. Проводится контрольная работа № 2.

Задача № 1.

Найти значение выражения Y при заданном значении переменной X.

Вариант № 1 при X = 1.3 $Y = 2^{-x}\sqrt{x + \sqrt[4]{|x|}}$;

Вариант № 2 при X = 2.312 $Y = \sqrt[3]{e^x - sin(x)}$.

Задача № 2.

Определить, принадлежит ли заданная точка A(x_0,y_0) заштрихованной области. Если принадлежит, то выражение принимает значение TRUE, в противном случае – FALSE.

Вариант № 1 Точка A: $x_0 = 0.5$, $y_0 = 0.5$



Вариант № 2 Точка A: $x_0 = 0.5$, $y_0 = 0.5$

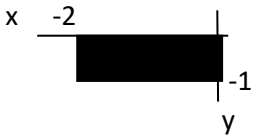

Задача № 3.

Составить программу для вычисления и вывода значений выражения $y = \frac{x^2 - 2x + 2}{x - 5}$ при изменении x от – 4 до + 4 с шагом 0,2. Использовать цикл *for* (число повторений цикла – 41).

Задача № 4.

Составить программу для определения *k*, при котором выражение $\frac{x^k}{k}$ становится больше *a*, где $k = 1, 2, 3, ...$ Использовать циклы *while* и *do/ while*.

Задача № 5.

Выбрать из массива $(x_0, x_1, ..., x_9)$ элементы с чётными номерами и записать их в массив *y*.

Задача № 6.

Дана целочисленная матрица *A(4,4),* содержащая положительные и отрицательные числа. Найти в матрице наибольший и наименьший элементы среди отрицательных чисел.

Задача № 7.

Составить программу для вычисления суммы положительных элементов массива *D(4×4),* расположенных на главной диагонали и выше неё.

Задача № 8.

Перемножить матрицы $A_{N\times L}\times B_{L\times M}=C_{N\times M}$, причём элементы $c_{ij}=\sum_{k=1}^{L}a_{i\,k}b_{k\,j}$, где *i = 1,2, ..., N; j = 1,2, ..., M.* Рассмотреть пример: $A=\begin{bmatrix}1 & 2 & 0\\ -1 & 1 & 2\end{bmatrix}$ $B=\begin{bmatrix}2 & 3\\ 0 & -1\\ 1 & 0\end{bmatrix}$.

Задача № 9.
Напечатать *true*, если в заданном тексте буква *A* встречается чаще, чем буква *B,* и *false* – в противном случае. Текст должен заканчиваться точкой.

Задача № 10.
Составить программу для вычисления выражения:

$$W=\frac{2x^3-4x^2+x+1}{\sqrt{ry^3+qy^2+2y}}+\left(3z^6+z^4+2z^2+6\right).$$

Использовать функцию для вычисления многочлена $p=at^3+bt^2+ct+d$.

Задача № 11.

Составить программу для вычисления выражения $z=\frac{x_1+y_1}{x_2+y_2}$, где x_1 , x_2 – корни уравнения $ax^2+bx+c=0$, а y_1 , y_2 – корни уравнения $dy^2+ey+f=0$. Если корни хотя бы одного уравнения недействительны, то выдается сообщение об отсутствии решения. Для вычисления корней использовать функцию.
Исходные данные: *a = 2; b = 1; c = –3;*
d = 1; e = –2; f = 1.

Задача № 12.
Составить программу для перестановки элементов массива $(x_0, x_1, \ldots, x_9)$ в обратном порядке. Перестановку элементов оформить в виде отдельной функции.

Задача № 13.

Составить программу для вычисления выражения $C=\frac{n!}{m!(n-m)!}$, где $n \ge 0$, $m \ge 0$. Для вычисления факториала использовать функцию с именем fact. Для универсальности предусмотреть:

$$n!=\begin{cases}0, \text{ при } n<0\\ 1, \text{ при } n=0\\ n!, \text{ при } n>0\end{cases}$$

Учесть, также, что если $(n – m) < 0$, то $C = 0$.

Задача № 14.
Даны целочисленные матрицы *A(4,4), B(3,3).* Составить программу для нахождения наибольшего элемента среди нечётных элементов побочной диагонали. Использовать функцию.

Задача № 15.
Создать ведомость в виде массива структур с элементами:

- фамилия;
- оценка по математике;
- оценка по химии;
- оценка по физике.

Принять количество структур в массиве – 3.
Построить новую ведомость в виде массива структур с элементами:

- фамилия;
- средний балл.

Значения элементов (фамилия, средний балл) получить из исходной ведомости.

Задача № 16.
Создать ведомость в виде массива структур с элементами:

- фамилия;
- средний балл.

Принять количество структур в массиве – 3.
Выполнить сортировку в массиве структур по убыванию среднего балла.

Задача № 17.
Создать код программы для решения нелинейных алгебраических уравнений. Каждый метод оформить в виде функции.

Метод половинного деления и метод простых итераций.
Дано уравнение: $2x^2 – 5x + 2=0$. Найти корень, находящийся в интервале 0.45..0.6.

Задача № 18.
Создать код программы для решения нелинейных алгебраических уравнений. Каждый метод оформить в виде функции.

1. Метод касательных (Ньютона).

Дано уравнение: $x^3 – 1.473x^2 – 5.738x + 6.763=0$. Найти корень, находящийся в интервале 0..2.

2. Метод хорд.

Дано уравнение: $x^3 – 0.39x^2 – 10.5x+11.0=0$. Найти корень, находящийся в интервале 2..3.

Задача № 19.
Создать код программы для решения системы линейных алгебраических уравнений методом Гаусса. Рассмотреть пример: $\begin{cases} x - y + z = -4 \\ -5x - 4y + 3z = -12 \\ 2x + y + z = 11 \end{cases}$

Задача № 20.
Создать код программы для решения системы линейных алгебраических уравнений методом Гаусса-Зейделя. Рассмотреть пример: $\begin{cases} x + 4y + 2z = 3 \\ 2x + 7y + 3z = 4 \\ 8y + z = -5 \end{cases}$

На 8, 9 неделях проводится контрольная работа №1. Вариант контрольной работы включает одну задачу. Максимальное количество баллов за контрольную работу №1 – 5.

На 16 неделе проводится контрольная работа №2. Вариант контрольной работы включает одну задачу. Максимальное количество баллов за контрольную работу №2 – 5.

Билет к зачёту с оценкой содержит два вопроса. Первый – теоретический, второй – практический, требующий создания кода программы в приложении Microsoft Visual Studio. Максимальное количество баллов за зачёт с оценкой – 40. Максимальное количество баллов, полученных в семестре – 100.

11.2. Для преподавателей, реализующих образовательные программы с использованием дистанционных образовательных технологий

При использовании электронного обучения и дистанционных образовательных технологий занятия полностью или частично проводятся в режиме онлайн. Объём дисциплины и распределение нагрузки по видам работ соответствует п. 4.1. Распределение баллов соответствует п. 11.1, либо может быть изменено в соответствии с решением кафедры, в случае перехода на ЭО и ДОТ в процессе обучения. Решение кафедры об используемых технологиях и системе оценивания достижений обучающихся принимается с учётом мнения ведущего преподавателя и доводится до обучающихся.

Реализация ЭО и ДОТ предполагает использование следующих видов учебной деятельности: онлайн консультации, лабораторные работы, проводимые полностью или частично с применением ЭО и ДОТ; текущий контроль в режиме тестирования и проверки домашних заданий; самостоятельная работа.

При реализации РПД в зависимости от конкретной ситуации ЭО и ДОТ могут быть применены в следующем виде:

- объём часов контактной работы обучающихся с преподавателем не сокращается и электронные образовательные ресурсы (ЭОР) методически обеспечивают самостоятельную работу обучающихся в объёме, предусмотренном рабочей программой данной дисциплины. При этом в случае необходимости занятия проводятся в режиме онлайн;
- смешанные формы обучения, сочетающие в себе аудиторные занятия (при возможности перевода части контактных часов работы обучающихся с преподавателем в электронную информационно-образовательную среду без потери содержания учебной дисциплины) и ЭОР (часть учебного материала (например, вводный материал к лабораторным работам) может быть заменена ЭОР).

12. ПЕРЕЧЕНЬ ИНФОРМАЦИОННЫХ ТЕХНОЛОГИЙ, ИСПОЛЬЗУЕМЫХ В ОБРАЗОВАТЕЛЬНОМ ПРОЦЕССЕ

Информационную поддержку изучения дисциплины осуществляет Информационно-библиотечный центр (ИБЦ) РХТУ им. Д.И. Менделеева, который обеспечивает обучающихся основной учебной, учебно-методической и научной литературой, необходимой для организации образовательного процесса по дисциплине. Общий объём многоотраслевого фонда ИБЦ на 01.01.2020 составляет 1715452 экз.

Фонд ИБЦ располагает учебной, учебно-методической и научно-технической литературой в форме печатных и электронных изданий, а также включает официальные, справочно-библиографические, специализированные отечественные и зарубежные периодические и информационные издания. ИБЦ обеспечивает доступ к профессиональным базам данных, информационным, справочным и поисковым системам.

Каждый обучающийся обеспечен свободным доступом из любой точки, в которой имеется доступ к сети Интернет и к электронно-библиотечной системе (ЭБС) Университета, которая содержит различные издания по основным изучаемым дисциплинам и сформирована по согласованию с правообладателями учебной и учебно-методической литературы.

Для более полного и оперативного справочно-библиографического и информационного обслуживания в ИБЦ реализована технология Электронной доставки документов.

№	Электронный ресурс	Реквизиты договора (номер, дата заключения, срок действия), ссылка на сайт ЭБС, сумма договора, количество ключей	Характеристика библиотечного фонда, доступ к которому предоставляется договором
1.	Электронно-библиотечная система (ЭБС) «ЛАНЬ»	Принадлежность – сторонняя Реквизиты договора - ООО «Издательство «Лань» Договор № 33.03-Р-3.1-2173/2020 Сумма договора – 747 661-28 Срок действия Договора с «26» сентября 2020г. по «25» сентября 2021г. Ссылка на сайт ЭБС – http://e.lanbook.com Количество ключей - доступ для зарегистрированных пользователей РХТУ с любого компьютера. Удаленный доступ после персональной регистрации на сайте ЭБС.	Коллекции: «Химия» - изд-ва НОТ, «Химия» - изд-ва Лаборатория знаний, «Химия» - изд-ва «ЛАНЬ», «Химия» - КНИТУ (Казанский национальный исследовательский технологический университет), «Химия» - изд-ва ФИЗМАТЛИТ», «Информатика» - изд-ва «ЛАНЬ», «Информатика»- Национальный Открытый Университет «ИНТУИТ», «Инженерно-технические науки" - изд-ва «ЛАНЬ», «Теоретическая механика» - изд-ва «ЛАНЬ», Экономика и менеджмент» - изд-ва Дашков и К., а также отдельные издания в соответствии с Договором.
2.	Электронно - библиотечная система ИБЦ РХТУ им. Д.И.Менделеева (на базе АИБС «Ирбис»)	Принадлежность – собственная РХТУ. Ссылка на сайт ЭБС – http://lib.muctr.ru/ Доступ для пользователей РХТУ с любого компьютера.	Электронные версии учебных и научных изданий авторов РХТУ по всем ООП.

3.	Информационно-справочная система «ТЕХЭКСПЕРТ» «Нормы, правила, стандарты России»	Принадлежность – сторонняя. Реквизиты контракта – ООО «ИНФОРМПРОЕКТ», контракт № 189-2647А/2019 От 09.01.2020 г. Сумма договора – 601110-00 С «01» января.2020 г. по «31» декабря 2020 г. Ссылка на сайт ЭБС – http://reforma.kodeks.ru/reforma/ Количество ключей – 5 лицензий + локальный доступ с компьютеров ИБЦ.	Электронная библиотека нормативно-технических изданий. Содержит более 40000 национальных стандартов и др. НТД
4.	Электронная библиотека диссертаций (ЭБД РГБ)	Принадлежность – сторонняя Реквизиты договора – ФГБУ РГБ, Договор № 33.03-Р-3.1-2173/2020 Сумма договора - 398 840-00 С «16» марта 2020 г. по «15 » марта 2021 г. Ссылка на сайт ЭБС – http://diss.rsl.ru/ Количество ключей – 10 лицензий + распечатка в ИБЦ.	В ЭБД доступны электронные версии диссертаций Российской Государственной библиотеки: с 1998 года – по специальностям: "Экономические науки", "Юридические науки", "Педагогические науки" и "Психологические науки"; с 2004 года – по всем специальностям, кроме медицины и фармации; с 2007 года – по всем специальностям, включая работы по медицине и фармации.
5.	БД ВИНИТИ РАН	Принадлежность – сторонняя, Реквизиты договора – ВИНИТИ РАН Договор № 33.03-Р-3.1-2047/2019 от 25 февраля 2020 г. Сумма договора - 100 000-00 С «25 » февраля 2020 г. по «24 » февраля 2021 г. Ссылка на сайт- http://www.viniti.ru/	Крупнейшая в России база данных по естественным, точным и техническим наукам. Включает материалы РЖ (Реферативного журнала) ВИНИТИ с 1981 г. Общий объем БД – более 28 млн. документов

		Количество ключей – локальный доступ для пользователей РХТУ в ИБЦ РХТУ.	
6.	Научно-электронная библиотека «eLibrary.ru»	Принадлежность – сторонняя Реквизиты договора – ООО Научная электронная библиотека, договор № 33.03-Р-3.1 2087/2019 Сумма договора – 1100017-00 С «01» января 2020 г. по «31» декабря 2020 г. Ссылка на сайт – http://elibrary.ru Количество ключей – доступ для пользователей РХТУ по ip-адресам неограничен.	Научная электронная библиотека eLIBRARY.RU – это крупнейший российский информационно-аналитический портал в области науки, технологии, медицины и образования, содержащий рефераты и полные тексты более 29 млн. научных статей и публикаций, в том числе электронные версии более 5600 российских научно-технических журналов
7.	Справочно-правовая система «Консультант+»	Принадлежность – сторонняя- Договор № 174-247ЭА/2019 от 26.12.2019 г. Сумма договора - 927 029-80 С «01» января 2020 г. по «31» декабря 2020 г. Ссылка на сайт- http://www.consultant.ru/ Количество ключей – 50 пользовательских лицензий по ip-адресам.	Справочно-правовая система по законодательству Российской Федерации.

8.	Справочно-правовая система «Гарант»	Принадлежность – сторонняя Договор №166-235ЭА/2019 от 23.12.2019 г. Сумма договора - 603 949-84 С «01» января 2020 г. по «31» декабря 2020 г. Ссылка на сайт – http://www.garant.ru/ Количество ключей – 50 пользовательских лицензий по ip-адресам.	Гарант – справочно-правовая система по законодательству Российской Федерации.
9.	Электронно-библиотечная система издательства "ЮРАЙТ"	Принадлежность – сторонняя-«Электронное издательство ЮРАЙТ» Договор № 33.03-Р-3.1-220/2020 от 16.03.2020 г. Сумма договора - 324 000-00 С «16» марта 2020 г. по «15» марта 2021 г. Ссылка на сайт – https://biblio-online.ru/ Количество ключей – доступ для зарегистрированных пользователей РХТУ с любого компьютера.	Электронная библиотека включает более 5000 наименований учебников и учебных пособий по всем отраслям знаний для всех уровней профессионального образования от ведущих научных школ с соблюдением требований новых ФГОСов.
10.	Электронно-библиотечная система «Консультант студента»	Принадлежность – сторонняя-ООО «Политехресурс» Договор № 33.03-Р-3.1-218/2020 От «16» марта 2020 г. Сумма договора-36 500-00 С «17 » марта 2020 г. по « 16» марта 2021 г Ссылка на сайт – http://www.studentlibrary.ru Количество ключей – доступ для зарегистрированных пользователей РХТУ с любого компьютера.	Комплект изданий, входящих в базу данных «Электронная библиотека технического ВУЗа».

11.	Электронно-библиотечная система «ZNANIUM.COM»	Принадлежность – сторонняя-ООО «ЗНАНИУМ», Договор № 4309 эбс 33.03-Р-3.1-2215/2020 от «20» марта 2020 г. Сумма договора – 30 000-00 С « 20» марта 2020 г. по «19 » марта 2021г Ссылка на сайт – https://znanium.com/ Количество ключей – доступ для зарегистрированных пользователей РХТУ с любого компьютера.	Коллекция изданий учебников и учебных пособий по различным отраслям знаний для всех уровней профессионального образования.

13. МАТЕРИАЛЬНО-ТЕХНИЧЕСКОЕ ОБЕСПЕЧЕНИЕ ДИСЦИПЛИНЫ

В соответствии с учебным планом занятия по дисциплине «Информатика» проводятся в форме лабораторных занятий и самостоятельной работы обучающихся.

13.1. Оборудование, необходимое в образовательном процессе

Компьютерный класс, насчитывающий не менее 14 посадочных мест, с предустановленным лицензионным программным обеспечением:

1) Для раздела 1 – Приложение Microsoft Visual Studio 2015.
2) Для раздела 3 – операционная система Windows и офисные приложения, входящие в пакет Microsoft Office; любой из браузеров Интернета (Opera, Firefox, Google Chrome, Internet Explorer).

Библиотека, имеющая рабочие компьютерные места для студентов, оснащённые компьютерами с доступом к базам данных и выходом в Интернет.

13.2. Учебно-наглядные пособия

Учебные пособия по дисциплине в форме печатных изданий, а также в Электронно-библиотечной системе ИБЦ РХТУ им. Д.И. Менделеева.

13.3. Печатные и электронные образовательные и информационные ресурсы

На кафедре кибернетики химико-технологических процессов разработаны информационно-методические материалы: инструкции по технике безопасности в компьютерном классе; методические рекомендации к практическим и лабораторным занятиям; учебные пособия; электронные учебные пособия; кафедральные библиотеки электронных изданий; учебно-методические разработки кафедры в электронном виде; справочные материалы, используемые при изучении соответствующих разделов дисциплины.

13.4. Перечень лицензионного программного обеспечения

На кафедре кибернетики химико-технологических процессов лабораторные занятия по дисциплине «Информатика» организуются в учебной аудитории 247 с 14 компьютерами. Все компьютеры укомплектованы проигрывателями DVD, USB-портами и имеют доступ к сети Интернет. Лицензионное программное обеспечение, установленное на компьютерах:

№	Наименование программного продукта	Реквизиты договора поставки	Количество лицензий	Срок окончания действия лицензии
1	Microsoft Windows 8.1 Professional Get Genuine	Контракт № 62-64ЭА/2013, Microsoft Open License, Номер лицензии 62795478	16	Бессрочно
2	Microsoft Office Standard 2013	Контракт № 62-64ЭА/2013, Microsoft Open License Номер лицензии 47837477	16	Бессрочно
3	Антивирус Kaspersky Endpoint Security	Контракт № 28-35ЭА/2020, Лицензия антивируса (продление на 1 год)	16	26.06.2021

Также на 14 компьютерах установлено свободно распространяемое Приложение Microsoft Visual Studio 2015, лицензированное личными учётными записями Microsoft заведующего кафедрой кибернетики химико-технологических процессов, профессора Глебова М.Б. и доцента кафедры кибернетики химико-технологических процессов Сбоевой Ю.В..

14. ТРЕБОВАНИЯ К ОЦЕНКЕ КАЧЕСТВА ОСВОЕНИЯ ПРОГРАММЫ

Наименование разделов	Основные показатели оценки	Формы и методы контроля и оценки
Раздел 1. Алгоритмы и элементарное программирование.	Знает технические и программные средства реализации информационных технологий; язык программирования; Умеет работать в качестве пользователя персонального компьютера; использовать язык и систему программирования для решения профессиональных задач; работать с программными средствами.	Контрольная работа №1, оценивается в баллах (наивысший балл 5). Контрольная работа №2, оценивается в баллах (наивысший балл 5). Выполнение задач на лабораторных занятиях, оценивается в баллах. Оценка на зачёте.
Раздел 2. Численные методы.	Знает основные алгоритмы типовых численных методов решения математических задач; Умеет использовать численные методы для решения математических задач.	Выполнение задач на лабораторных занятиях, оценивается в баллах. Оценка на зачёте.
Раздел 3. Интернет-технологии.	Знает технические и программные средства реализации	Выполнение задач на лабораторных занятиях,

	информационных технологий; структуру локальных и глобальных компьютерных сетей; Умеет работать в качестве пользователя персонального компьютера; работать с программными средствами; Владеет методами поиска и обмена информацией в глобальных и локальных компьютерных сетях; программными средствами защиты информации при работе с компьютерными системами.	оценивается в баллах. Оценка на зачёте.

15. ОСОБЕННОСТИ ОРГАНИЗАЦИИ ОБРАЗОВАТЕЛЬНОГО ПРОЦЕССА ДЛЯ ИНВАЛИДОВ И ЛИЦ С ОГРАНИЧЕННЫМИ ВОЗМОЖНОСТЯМИ ЗДОРОВЬЯ

Обучение инвалидов и лиц с ограниченными возможностями здоровья осуществляется в соответствии с:

- Порядком организации и осуществления образовательной деятельности по образовательным программам – программам бакалавриата, программам специалитета, программам магистратуры (Приказ Минобрнауки РФ от 05.04.2017 № 301);
- Положением о порядке организации и осуществления образовательной деятельности по образовательным программам высшего образования – программ бакалавриата, программ специалитета, программ магистратуры в РХТУ им. Д.И. Менделеева, принятым решением Учёного совета РХТУ им. Д.И. Менделеева от 30.10.2019, протокол № 3, введённым в действие приказом ректора РХТУ им. Д.И. Менделеева от 14.11.2019 № 646А;
- Методическими рекомендациями по организации образовательного процесса для обучения инвалидов и лиц с ограниченными возможностями здоровья в образовательных организациях высшего образования, в том числе оснащенности образовательного процесса (утверждены заместителем Министра образования и науки РФ А.А. Климовым от 08.04.2014 № АК-44/05вн).

Дополнения и изменения к РПД
по дисциплине «Информатика»
основной образовательной программы высшего образования – программы бакалавриата
по направлению подготовки 18.03.02 «Энерго- и ресурсосберегающие процессы в химической технологии, нефтехимии и биотехнологии»
Профиль «Основные процессы химических производств и химическая кибернетика»
Квалификация - бакалавр

Номер изменения/ дополнения	Содержание дополнения/изменения	Основание внесения изменения/дополнения
1		протокол заседания кафедры №_____от «____»_____20___г.
2		протокол заседания кафедры №_____от «____»_____20___г.
3		протокол заседания кафедры №_____от «____»_____20___г.
		протокол заседания кафедры №_____от «___»_____20__г.
		протокол заседания кафедры №_____от «___»_____20__г.

Министерство науки и высшего образования Российской Федерации
Федеральное государственное бюджетное образовательное учреждение высшего образования
«Российский химико-технологический университет имени Д.И. Менделеева»

«УТВЕРЖДАЮ»

Проректор по учебной работе

_____ С.Н. Филатов

«_____» _____ 2020 г.

РАБОЧАЯ ПРОГРАММА ДИСЦИПЛИНЫ

«Физика»

Направление подготовки 18.03.02 Энерго- и ресурсосберегающие процессы в химической технологии, нефтехимии и биотехнологии

Профиль подготовки – «Основные процессы химических производств и химическая кибернетика»

Квалификация «бакалавр»

РАССМОТРЕНО И ОДОБРЕНО
на заседании Методической комиссии
РХТУ им. Д.И. Менделеева
«_30_»___июня___ 2020 г.

Председатель _____ Н.А. Макаров

Москва 2020

Программа составлена заведующим кафедрой физики В. В. Горевым и ассистентами кафедры Н.А. Богатовым, А.С. Савиной.

Программа рассмотрена и одобрена на расширенном заседании кафедры физики РХТУ им. Д.И. Менделеева «_18_» ___марта_____ 2020 г., протокол №_9_

СОДЕРЖАНИЕ

1.	Цель и задачи дисциплины	4
2.	Требования к результатам освоения дисциплины	4
3.	Объем дисциплины и виды учебной работы	6
4.	Содержание дисциплины	7
4.1	Разделы дисциплины и виды занятий	7
4.2	Содержание разделов дисциплины	8
5.	Соответствие содержания требованиям к результатам освоения дисциплины	9
6.	Практические и лабораторные занятия	11
6.1	Практические занятия. Примерные темы практических занятий по дисциплине	11
6.2	Лабораторные занятия	13
7.	Самостоятельная работа	13
8.	Оценочные средства для контроля освоения дисциплины	14
8.1	Примерная тематика реферативно-аналитической работы	14
8.2	Примеры контрольных вопросов для текущего контроля освоения дисциплины	14
8.3	Вопросы для итогового контроля освоения дисциплины	16
8.4	Структура и примеры билетов для экзамена	19
9.	Учебно-методическое обеспечение дисциплины	19
9.1	Рекомендуемая литература	19
9.2	Рекомендуемые источники научно-технической информации	20
9.3	Средства обеспечения освоения дисциплины	20
10.	Методические указания для обучающихся	21
10.1.	Для студентов, обучающихся без использования дистанционных образовательных технологий	
10.2.	Для студентов, обучающихся с использованием дистанционных образовательных технологий	
11.	Методические указания для преподавателей	
11.1.	Для преподавателей, реализующих образовательные программы без использования дистанционных образовательных технологий	
11.2.	Для преподавателей, реализующих образовательные программы с использованием дистанционных образовательных технологий	22
12.	Перечень информационных технологий, используемых в образовательном процессе	24
13.	Материально-техническое обеспечение дисциплины	24
13.1	Оборудование, необходимое в образовательном процессе:	24
13.2	Учебно-наглядные пособия	25
13.3	Компьютеры, информационно-телекоммуникационные сети, аппаратно-программные и аудиовизуальные средства	26
13.4	Печатные и электронные образовательные и информационные ресурсы	26
13.5	Перечень лицензионного программного обеспечения	26
14.	Требования к оценке качества освоения программы	27
15.	Особенности организации образовательного процесса для инвалидов и лиц с ограниченными возможностями здоровья	33

1 ЦЕЛЬ И ЗАДАЧИ ДИСЦИПЛИНЫ

Программа составлена в соответствии с требованиями Федерального государственного образовательного стандарта (ФГОС ВО) для направления подготовки 18.03.02 Энерго- и ресурсосберегающие процессы в химической технологии, нефтехимии и биотехнологии, рекомендациями методической комиссии Ученого совета и накопленного опыта преподавания дисциплины кафедрой физики РХТУ им. Д.И. Менделеева. Программа рассчитана на изучение курса в течение двух семестров.

Дисциплина «Физика» относится к базовой части обязательных дисциплин учебного плана. Программа дисциплины предполагает, что обучающиеся имеют теоретическую и практическую подготовку в рамках школьной программы по физике и математике.

Цель дисциплины – приобретение студентами знаний по основным разделам физики и умению применять их в других естественнонаучных дисциплинах.

З**адачи дисциплины** - решения которых обеспечивает достижение цели, - формирование представлений об основных физических законах природы и методах теоретических исследований различных физических явлений, а также получение представления о современных экспериментальных методах исследования.

Дисциплина «Физика» читается во втором и третьем семестрах. Контроль успеваемости студентов ведется по принятой в университете рейтинговой системе.

2 ТРЕБОВАНИЯ К РЕЗУЛЬТАТАМ ОСВОЕНИЯ ДИСЦИПЛИНЫ

Изучение курса «Физика» при подготовке специалистов по направлению подготовки 18.03.02 Энерго- и ресурсосберегающие процессы в химической технологии, нефтехимии и биотехнологии, профиль подготовки – «Основные процессы химических производств и химическая кибернетика» направлено на приобретение следующих профессиональных (ПК) компетенций:

− способность использовать основные законы естественнонаучных дисциплин в профессиональной деятельности, применять методы математического анализа и моделирования, теоретического и экспериментального исследования (ОПК-2)

− способность использовать основные естественнонаучные законы для понимания окружающего мира и явлений природы (ОПК-3)

В результате изучения дисциплины студент бакалавриата должен:

Знать:

- физические основы механики, физики колебаний и волн, электричества и магнетизма, электродинамики, статистической физики и термодинамики, квантовой физики; смысл фундаментальных физических законов, принципов и постулатов; их формулировки и границы применимости; связь широкого круга физических явлений с фундаментальными принципами и законами физики; основные методы решения задач по описанию физических явлений; методы обработки результатов физического эксперимента.

Уметь:

- применять теоретические знания и экспериментальные методы исследования при решении профессиональных задач; проводить расчёты, осуществлять анализ и на основе этого делать обоснованные выводы; анализировать результаты наблюдений и экспериментов с применением основных законов и принципов физики; определять характер физических процессов по комплексу экспериментальной информации при

помощи графиков, таблиц и уравнений; представлять обработанную экспериментальную и теоретическую информацию в устной и письменной форме, в том числе с использованием современных компьютерных технологий

Владеть:
- навыками работы с широким кругом физических приборов и оборудования; навыками обоснования своих суждений и выбора метода исследования.

3 ОБЪЕМ ДИСЦИПЛИНЫ И ВИДЫ УЧЕБНОЙ РАБОТЫ

Вид учебной работы	Всего		Семестр			
			2		3	
	ЗЕ	Акад. ч.	**ЗЕ**	Акад. ч.	**ЗЕ**	Акад. ч.
Общая трудоемкость дисциплины	10	**360**	**4**	**144**	**6**	**216**
Контактная работа – аудиторные занятия:	**3.6**	**128**	**1.35**	**48**	**2.25**	**80**
Лекции	1.35	48	0.45	16	0.9	32
Практические занятия (ПЗ)	1.35	48	0.45	16	0.9	32
Лабораторные работы (ЛР)	0.9	32	0.45	16	0.45	16
Самостоятельная работа	**4.4**	**160**	**1.6**	**60**	**2.8**	**100**
Контактная самостоятельная работа	*4.4*	-	*1.6*	-	*2.8*	-
Самостоятельное изучение разделов дисциплины		*160*		*60*		*100*
Виды контроля:						
Зачет с оценкой	-	-	-	-	-	-
Экзамен	**2**	**72**	**1**	**36**	**1**	**36**
Контактная работа – промежуточная аттестация	*2*	*0.8*	*1*	*0.4*	*1*	*0.4*
Подготовка к экзамену.		*71.2*		*35.6*		*35.6*
Вид итогового контроля:			**Экзамен**		**Экзамен**	

Вид учебной работы	Всего		Семестр			
			2		3	
	ЗЕ	Астр. ч.	**ЗЕ**	Астр. ч.	**ЗЕ**	Астр. ч.
Общая трудоемкость дисциплины	**10**	**270**	**4**	**108**	**6**	**162**
Контактная работа – аудиторные занятия:	**3.6**	**96**	**1.35**	**36**	**2.25**	**60**
Лекции	1.35	36	0.45	12	0.9	24
Практические занятия (ПЗ)	1.35	36	0.45	12	0.9	24
Лабораторные работы (ЛР)	0.9	24	0.45	12	0.45	12
Самостоятельная работа	**4.4**	**120**	**1.6**	**45**	**2.8**	**75**
Контактная самостоятельная работа	*4.4*	-	*1.6*	-	*2.8*	-
Самостоятельное изучение разделов дисциплины		*120*		*45*		*45*
Виды контроля:						
Зачет с оценкой	-	-	-	-	-	-

Экзамен	**2**	**54**	**1**	**27**	**1**	**27**
Контактная работа – промежуточная аттестация	2	*0.6*	*1*	*0.3*	*1*	*0.3*
Подготовка к экзамену.		*53.4*		*26.7*		*26.7*
Вид итогового контроля:			**Экзамен**		**Экзамен**	

4 СОДЕРЖАНИЕ ДИСЦИПЛИНЫ

4.1 Разделы дисциплины и виды занятий для студентов очного отделения

		Академ. часов				
№ п/п	**Раздел дисциплины**	**Всего**	**Лек-ции**	**Прак. Зан.**	**Лаб. рабо-ты**	**Сам. работа**
1	**Раздел 1. Физические основы механики.**	*60*	*8*	*8*	*8*	*36*
1.1	Предмет кинематики. Перемещение, скорость, ускорение. Кинематические характеристики вращательного движения.	*15*	*2*	*2*	*2*	*9*
1.2	Законы Ньютона. Закон всемирного тяготения. Закон всемирного тяготения. Движение тела переменной массы. Уравнения Мещерского. Формула Циолковского.	*15*	*2*	*2*	*2*	*9*
1.3	Упругий и неупругий удары шаров. Момент инерции материальной точки и твердого тела.	*15*	*2*	*2*	*2*	*9*
1.4	Кинематика гармонических колебаний. Дифференциальное уравнение гармонических колебаний. Понятие о затухающих и вынужденных колебаниях. Волновое движение. Волны продольные и поперечные.	*15*	*2*	*2*	*2*	*9*
2	**Раздел 2. Основы молекулярной физики.**	*36*	*6*	*6*	*6*	*18*
2.1	Элементы термодинамики и физической кинетики. Идеальный газ. Распределение Больцмана и его общефизический смысл. Реальный газ. Уравнение Ван-дер-Ваальса.	*12*	*2*	*2*	*2*	*6*
2.2	Термодинамический метод в физике. Равновесные состояния. Начала термодинамики. Циклы. Энтропия и ее статистическое толкование.	*12*	*2*	*2*	*2*	*6*
2.3	Явление переноса. Диффузия. Закон Фика. Теплопроводность. Закон Фурье. Внутреннее трение (вязкость). Закон Ньютона.	*12*	*2*	*2*	*2*	*6*

3	**Раздел 3. Электростатика и постоянный электрический ток**	*12*	*2*	*2*	*2*	*6*
3.1	Закон Кулона. Теорема Остроградского-Гаусса. Диполь. Диэлектрики в электростатическом поле.	*12*	*2*	*2*	*2*	*6*
4	**Раздел 4. Электромагнетизм.**	*52*	*8*	*10*	*4*	*30*
4.1	Закон Ампера. Закон Био-Савара-Лапласа. Сила Лоренца	*27*	*4*	*6*	*2*	*15*
4.2	Магнетики. Электромагнитная индукция. Уравнение Максвелла.	*25*	*4*	*4*	*2*	*15*
5	**Раздел 5. Оптика.**	*69*	*12*	*6*	*6*	*45*
5.1	Интерференция волн. Дифракция волн. Поляризация волн.	*23*	*4*	*2*	*2*	*15*
5.2	Тепловое излучение. Закон Кирхгофа. Гипотеза Планка. Квантовое объяснение теплового излучения. Эффект Комптона.	*23*	*4*	*2*	*2*	*15*
5.3	Ядерная модель атома. Постулаты Бора. Атом водорода по Бору	*23*	*4*	*2*	*2*	*15*
6	**Раздел 6. Элементы квантовой физики**	*79*	*12*	*16*	*6*	*45*
6.1	Гипотеза де Бройля. Волновое уравнение Шредингера для стационарных состояний. Опыты Штерна-Герлаха.	*25*	*4*	*4*	*2*	*15*
6.2	Многоэлектронный атом. Эффект Зеемана. Принцип Паули. Квантовые статистические распределения Бозе-Эйнштейна и Ферми-Дирака. Фононы. Законы Дебая и Эйнштейна.	*29*	*4*	*8*	*2*	*15*
6.3	Характеристики ядра: заряд, масса, энергия связи нуклонов. Ядерные реакции. Фундаментальные взаимодействия и основные классы элементарных частиц.	*25*	*4*	*4*	*2*	*15*
	ИТОГО	*288*				
	Экзамен	*72*				
	ИТОГО	*360*				

4.2 Содержание разделов дисциплины

Раздел 1. Физические основы механики.

1.1. Предмет физики. Методы физического исследования: опыт, гипотеза, эксперимент, теория. Предмет кинематики. Перемещение, скорость, ускорение. Кинематические характеристики вращательного движения.

1.2. Законы Ньютона. Закон всемирного тяготения. Закон всемирного тяготения. Движение тела переменной массы. Уравнения Мещерского. Формула Циолковского.

1.3. Упругий и неупругий удары шаров. Момент инерции материальной точки и твердого тела.

1.4. Кинематика гармонических колебаний. Дифференциальное уравнение гармонических колебаний. Понятие о затухающих и вынужденных колебаниях. Волновое движение. Волны продольные и поперечные.

Раздел 2. Основы молекулярной физики.
2.1. Элементы термодинамики и физической кинетики. Идеальный газ. Распределение Больцмана и его общефизический смысл. Реальный газ. Уравнение Ван-дер-Ваальса.
2.2. Термодинамический метод в физике. Равновесные состояния. Начала термодинамики. Циклы. Энтропия и ее статистическое толкование.
2.3. Явление переноса. Диффузия. Закон Фика. Теплопроводность. Закон Фурье. Внутреннее трение (вязкость). Закон Ньютона.

Раздел 3. Электростатика и постоянный электрический ток.
3.1. Закон Кулона. Теорема Остроградского-Гаусса. Диполь. Диэлектрики в электростатическом поле

Раздел 4. Электромагнетизм.
4.1. Закон Ампера. Закон Био-Савара-Лапласа. Сила Лоренца.
4.2. Магнетики. Электромагнитная индукция. Уравнение Максвелла.
Раздел 5. Оптика.
5.1. Интерференция волн. Дифракция волн. Поляризация волн.
5.2. Тепловое излучение. Закон Кирхгофа. Гипотеза Планка. Квантовое объяснение теплового излучения. Эффект Комптона.
5.3. Ядерная модель атома. Постулаты Бора. Атом водорода по Бору.

Раздел 6. Элементы квантовой физики.
6.1. Гипотеза де Бройля. Волновое уравнение Шредингера для стационарных состояний. Опыты Штерна-Герлаха.
6.2. Многоэлектронный атом. Эффект Зеемана. Принцип Паули. Квантовые статистические распределения Бозе-Эйнштейна и Ферми-Дирака. Фононы. Законы Дебая и Эйнштейна.

5 СООТВЕТСТВИЕ СОДЕРЖАНИЯ ТРЕБОВАНИЯМ К РЕЗУЛЬТАТАМ ОСВОЕНИЯ ДИСЦИПЛИНЫ

№	В результате освоения дисциплины студент должен:	Раздел 1	Раздел 2	Раздел 3	Раздел 4	Раздел 5	Раздел 6
	Знать:						
1	-физические основы механики, физики колебаний и волн, электричества и магнетизма, электродинамики, статистической физики и термодинамики, квантовой физики;	+	+	+	+	+	+
2	- смысл фундаментальных физических законов, принципов и постулатов; их формулировки и границы применимости;	+	+	+	+	+	+
3	- связь широкого круга физических явлений с фундаментальными принципами и законами физики;	+	+	+	+	+	+

4	- основные методы решения задач по описанию физических явлений;	+	+	+	+	+	+
5	- методы обработки результатов физического эксперимента.	+	+	+	+	+	+
	Уметь:						
6	-применять теоретические знания и экспериментальные методы исследования при решении профессиональных задач;	+	+	+	+	+	+
7	-проводить расчёты, осуществлять анализ и на основе этого делать обоснованные выводы;	+	+	+	+	+	+
8	- анализировать результаты наблюдений и экспериментов с применением основных законов и принципов физики;	+	+	+	+	+	+
9	- определять характер физических процессов по комплексу экспериментальной информации при помощи графиков, таблиц и уравнений;	+	+	+	+	+	+
10	- представлять обработанную экспериментальную и теоретическую информацию в устной и письменной форме, в том числе с использованием современных компьютерных технологий.	+	+	+	+	+	+
	Владеть:						
11	- навыками работы с широким кругом физических приборов и оборудования;	+	+	+	+	+	+
12	- навыками обоснования своих суждений и выбора метода исследования.	+	+	+	+	+	+
	Общепрофессиональные (ПК) **компетенции:**						

	- способность использовать основные законы естественнонаучных дисциплин в профессиональной деятельности, применять методы математического анализа и моделирования, теоретического и экспериментального исследования (ОПК-2) - способность использовать основные естественнонаучные законы для понимания окружающего мира и явлений природы (ОПК-3)	+	+	+	+	+	+

6 ПРАКТИЧЕСКИЕ И ЛАБОРАТОРНЫЕ ЗАНЯТИЯ

6.1 Практические занятия

Предусмотрены практические занятия обучающегося в бакалавриате в объеме 48 акад. ч. (16 акад. ч в 2 сем., модули 1, 2 и 3; 32 акад. ч в 3 сем., модули 4, 5 и 6).

№ п/п	№ раздела дисциплины	Темы практических занятий	Часы
1	1	Некоторые сведения о системах единиц. Порядок решения физических задач. Кинематика. Векторная и координатная формы описания движения материальной точки. Кинематические уравнения движения. Криволинейное движение. Нормальное и тангенциальное ускорения. Кинематические характеристики вращательного движения.	2
2	1	Динамика. Второй закон Ньютона. Движение тела под действием временной силы. Движение тела переменной массы. Закон сохранения импульса. Неупругое и упругое столкновение шаров. Закон всемирного тяготения. Закон Гука. Силы трения. Работа постоянной и переменной силы. Кинетическая и потенциальная энергии. Закон сохранения энергии в механике.	2
3	1	Динамика вращательного движения. Основной закон динамики вращательного движения. Момент инерции. Теорема Штейнера. Закон сохранения импульса. Кинетическая энергия тела, вращающегося вокруг неподвижной оси.	2
4	1	Кинематика гармонических колебаний. Динамика гармонических колебаний. Физический маятник. Затухающие и вынужденные колебания.	2
5	2	Основное уравнение молекулярно-кинетической теории для идеального газа. Распределения Больцмана. Барометрическая формула. Распределение Максвелла.	2
6	2	Первое начало термодинамики и применение его к изопроцессам. Теплоемкость идеального газа. Адиабатный	2

		процесс. Второе начало термодинамики. Цикл Карно. Энтропия.	
7	2	Явление переноса. Диффузия. Теплопроводность. Вязкость. Реальный газ. Уравнение Ван-дер-Ваальса. Критическое состояние вещества. Идеальная жидкость. Уравнение неразрывности. Закон Бернулли. Формула Торричелли.	2
8	3	Взаимодействие точечных зарядов. Закон Кулона. Напряженность и потенциал электростатического поля. Принцип суперпозиции электростатических полей. Связь потенциала с напряженностью. Теорема Остроградского-Гаусса и применение ее к расчету электрических полей, обладающих симметрией.	2
9	4	Магнитное поле и его характеристики. Применение закона Био-Савара-Лапласа и теоремы о циркуляции к расчету магнитных полей.	2
10	4	Закон Ампера. Магнитный момент контура с током. Контур с током в магнитном поле.	2
11	4	Сила Лоренца. Движение заряженных частиц в магнитном поле.	2
12	4	Магнитный поток. Работа сил магнитного поля. Закон электромагнитной индукции. Самоиндукция. Индуктивность.	2
13	5	Интерференция света. Интерференция в тонких пленках. Кольца Ньютона. Интерферометры.	2
14	5		2
15	5	Дифракция света. Метод зон Френеля. Дифракция Фраунгофера от одной щели. Дифракционная решетка.	2
16	5		2
17	5	Поляризация света. Закон Брюстера. Закон Малюса.	2
18	5		2
19	6	Тепловое излучение. Спектральные характеристики теплового излучения. Закон Стефана-Больцмана. Закон смещения Вина. Распределение энергии в спектре излучения абсолютно черного тела.	2
20	6	Внешний фотоэффект. Эффект Комптона. Тормозное излучение. Атом водорода по Бору. Волновые свойства частиц. Дифракция электронов. Соотношения неопределенностей.	2
21	6	Микрочастица в бесконечно глубокой, прямоугольной потенциальной яме. Потенциальная ступень. Потенциальный барьер.	2
22	6	Многоэлектронный атом. Векторная модель атома. Атомный терм. Мультиплетность. Магнитный момент атома. Магнитный момент атома. Атом в магнитном поле. Опыты Штерна-Герлаха.	2
23	6	Распределение Ферми-Дирака. Вырожденный электронный газ в кристаллах. Энергия Ферми. Температура Ферми.	2
24	6	Квантовая теория теплоемкости твердых тел по Эйнштейну и Дебаю. Характеристические температуры. Предельный закон Дебая. Фононы. Элементы ядерной физики. Дозиметрия.	2

6.2 Лабораторные занятия.

Лабораторный практикум по дисциплине «Физика» выполняется в соответствии с Учебным планом в 2 и 3 семестрах и занимает 32 акад. ч. Лабораторные работы охватывают все четыре модуля дисциплины. В практикум входит 8 работ, по 4 работы в семестр. В зависимости от трудоемкости и исправности экспериментального оборудования включенных в практикум работ их число может быть уменьшено. Выполнение лабораторного практикума способствует закреплению материала, изучаемого в дисциплине «Физика», а также дает знания о методиках проведения экспериментальных исследовательских работ и их анализе, а также осуществления расчета статистических характеристик с целью определения погрешностей проведенных экспериментов.

Максимальное количество баллов за выполнение лабораторного практикума составляет 32 балла (максимально по 4 балла за каждую работу). Количество работ и баллов за каждую работу может быть изменено в зависимости от их трудоемкости.

Примеры лабораторных работ и модули, которые они охватывают

№ п/п	№ раздела дисциплины	Наименование лабораторных работ	Часы
1	1	Определение времени соударения шаров и величины коэффициентов восстановления скорости и энергии.	4
2	1	Проверка закона сохранения импульса при упругом и неупругом ударе двух шаров.	4
3	1	Определение момента инерции тела, движущегося по наклонной плоскости.	4
4	1	Изучение динамики вращательного движения. Маятник Обербека.	4
5	1	Определение ускорения свободного падения с помощью оборотного маятника.	4
6	1	Определение линейных размеров объёма, массы, плотности тела.	4
7	1	Проверка основного закона динамики вращательного движения твёрдого тела.	4
8	1	Измерение механики косого и прямого удара (компьютерная модель).	4
9	1	Маятник Максвелла. (реальная модель)	4
10	1	Маятник Максвелла. (компьютерная модель).	4
11	1	Физический маятник.	4
12	1	Метод крутильных колебаний.	4
13	2	Построение функции распределения случайной величины по результатам эксперимента.	4
14	2	Определение показателя адиабаты методом измерения скорости звука (компьютерная модель).	4
15	2	Изучение вязкости среды.	4
16	2	Измерение коэффициента вязкости воздуха (компьютерная модель).	4
17	2	Измерение коэффициента вязкости воздуха и эффективного диаметра молекулы газа капиллярным способом.	4
18	2	Определение вязкости жидкости методом Стокса.	4
19	3	Исследование электростатического поля методом электролитической ванны.	4
20	3	Определение ёмкости конденсатора методом баллистического гальванометра.	4
21	3	Исследование электростатического поля точечных зарядов.	4
22	3	Исследование электростатического поля.	4

23	3	Электрическое поле точечных зарядов.	4
24	3	Теорема Остроградского – Гаусса для электростатического поля в вакууме.	4
25	4	Магнитное поле Земли.	4
26	3; 4	Удельное заряд электрона. Магнитная фокусировка.	4
27	4	Магнитное поле.	4
28	5	Интерференция света. Опыт Юнга.	4
29	5	Дифракция света на одиночной щели и дифракционной решётке.	4
30	5	Опыт Юнга.	4
31	5	Опыт Ньютона.	4
32	6	Изучение законов теплового излучения. Яркостный пирометр.	4
33	6	Фотоэффект.	4
34	6	Внешний фотоэффект	4

7 САМОСТОЯТЕЛЬНАЯ РАБОТА

Рабочей программой дисциплины «Физика» предусмотрена самостоятельная работа студента бакалавриата в объеме 60 ч во 2 семестре и 100 ч в 3 семестре, плюс 72 ч (подготовка к экзаменам в конце каждого семестра – 36 ч). Самостоятельная работа проводится с целью углубления знаний по дисциплине и предусматривает:
– ознакомление и проработку рекомендованной литературы, работу с электронно-библиотечными системами, включая переводы публикаций из научных журналов, цитируемых в базах Scopus, Web of Science, Chemical Abstracts, РИНЦ;
– посещение отраслевых выставок и семинаров;
– участие в семинарах РХТУ им. И. Менделеева по тематике курса;
– подготовку к выполнению контрольных работ по материалу лекционного курса;
– подготовку к сдаче экзамена (2 и 3 семестр) и лабораторного практикума (2 и 3 семестр) по курсу.

Планирование времени на самостоятельную работу, необходимого на изучение дисциплины, студентам лучше всего осуществлять на весь период изучения, предусматривая при этом регулярное повторение пройденного материала. Материал, законспектированный на лекциях, необходимо регулярно дополнять сведениями из литературных источников, представленных в учебной программе. При работе с указанными источниками рекомендуется составлять краткий конспект материала, с обязательным фиксированием библиографических данных источника.

8 ПРИМЕРЫ ОЦЕНОЧНЫХ СРЕДСТВ ДЛЯ КОНТРОЛЯ ОСВОЕНИЯ ДИСЦИПЛИНЫ

8.1 Примерная тематика реферативно-аналитической работы.

Реферативно-аналитическая работа по дисциплине не предусмотрена.

8.2 Примеры контрольных вопросов для текущего контроля освоения дисциплины

Для текущего контроля предусмотрено 4 контрольные работы. Максимальная оценка за контрольную работу 1 и 2 (2 семестр) составляет по 12 баллов за каждую. Максимальная оценка за контрольные работы 3 и 4 (3 семестр) составляет 24 баллов, по 12 баллов за каждую работу. 16 баллов отводятся на лабораторные работы. 10 баллов отводится на защиту домашнего задания и 10 баллов – на ведение лекционных тетрадей.

Раздел 1. Примеры вопросов к контрольной работе № 1. Максимальная оценка – 12 баллов. Контрольная работа содержит 2 задачи, по 6 баллов за вопрос.

1. Однородный стержень массой 0,1 кг может свободно вращаться относительно горизонтальной оси, проходящей через точку О, расположенной на расстоянии одной трети от верхнего конца стержня. В нижнюю точку стержня попадает горизонтально летящий шарик и прилипает к стержню. Скорость шарика 10 м/с, его масса 2 г. Определить линейную скорость точки, принадлежащей верхнему концу стержня в начальный момент времени.
2. Определить период гармонических колебаний физического маятника, состоящего из двух шариков массами 5 кг и 10 кг, закрепленных на его концах. Горизонтальная ось проходит через точку на стержне, отстающую от его верхнего конца на одну четверть. Шарики можно считать материальными точками.
3. Определить циклическую частоту гармонических колебаний физического маятника, состоящего из однородного плоского диска. Масса стержня 1 кг, масса диска 2 кг. Горизонтальная ось проходит через точку соединения стержня и диска перпендикулярно плоскости диска.
4. Определить момент инерции тонкого однородного стержня длиной 30 см и массой 100 г относительно оси, перпендикулярной стержню и проходящей через: 1) его конец; 2) его середину; 3) точку, отстоящую от конца стержня на 1/3 его длины.
5. Тело брошено под некоторым углом к горизонту. Найти этот угол, если горизонтальная дальность полета в 4 раза больше максимальной высоты траектории.
6. Шар массой 10 кг, движущийся со скоростью 4 м/с, сталкивается с шаром массой 4 кг, скорость которого равна 12 м/с. Считая удар прямым, неупругим, найти скорость шаров после удара в двух случаях: 1) малый шар нагоняет большой шар, движущийся в том же направлении; 2) шары движутся навстречу друг другу.
7. Снаряд массой 10 кг обладал скорость 200 м/с в верхней точке траектории. В этой точке от разорвался на две части. Меньшая массой 3 кг получила скорость 400 м/с в прежнем направлении. Найти скорость второй, большей части после разрыва.
8. Определить частоту гармонических колебаний физического маятника, состоящего из невесомого стержня длины 0,2 м и двух шариков массами 30 г и 50 г, укрепленных на концах стержня. Горизонтальная ось проходит через середину стержня. Шарики можно рассматривать как материальные точки.
9. Однородный диск массой 1 кг может свободно вращаться вокруг горизонтальной оси, перпендикулярной плоскости диска и проходящей через его центр. В точку на образующей диска попадает горизонтально летящий со скоростью 10 м/с шарик прилипает к его поверхности. Масса шарика 5 г. Определить угловую скорость вращения диска в начальный момент времени. Радиус диска 20 см.

Раздел 2. Примеры вопросов к контрольной работе № 2. Максимальная оценка – 12 баллов. Контрольная работа содержит 2 задачи, по 6 баллов максимум за каждую.

1. Определить вероятность того, что скорость данной молекулы идеального газа отличается от значения наиболее вероятной скорости не более, чем на 2%. На графике распределения скорости заштриховать площадь, соответствующему найденному значению вероятности.
2. Определить вероятность того, что скорость данной молекулы идеального газа отличается от значения 1/3 наиболее вероятной скорости не более, чем на 2 %.
3. Определить вероятность того, что скорость данной молекулы лежит в интервале значений от 0 до 0,02 средней квадратичной скорости. На графике распределения

вероятности скорости заштриховать площадь, соответствующему найденному значению вероятности.

4. Определить долю молекул идеального газа, кинетические энергии которых лежат в интервале значений от 0 до 0,02 кТ. На графике распределения вероятности энергии заштриховать площадь, соответствующую найденному значению доли молекул.

5. Определить вероятность того, что скорость данной молекулы идеального газа отличается от значения 0,5 наиболее вероятной скорости не более, чем на 1 %.

6. Найти среднее значение энергии молекулы массой m при значении температуры Т.

7. На какой высоте над поверхностью Земли атмосферное давление вдвое меньше, чем на ее поверхности? Считать, что температура Т воздуха равна 290 К и не изменяется с высотой.

8. Газ, занимавший объем 12 л под давлением 100 кПа, был изобарно нагрет от температуры 300 К до 400 К. Определить работу А расширения газа.

9. Гелий массой 1 г был нагрет на 100 К при постоянном давлении р. Определить: 1) количество теплоты, переданное газу; 2) работу расширения; 3) приращение внутренней энергии газа.

10. Азот массой 5 кг, нагретый на 150 К, сохранил неизменный объем. Найти: 1) количество теплоты, сообщенное газу; 2) изменение внутренней энергии; 3) совершенную газом работу.

11. Водород массой 4 г был нагрет на 10 К при постоянном давлении. Определить работу А расширения газа.

12. Барометр в кабинете летящего вертолета показывает давление 90 кПа. На какой высоте вертолет, если на взлетной площадке барометр показывал давление 100 кПа? Считать, что температура воздуха равна 290 К и не изменяется с высотой.

Раздел 3. Примеры вопросов к контрольной работе № 3. Максимальная оценка – 12 баллов. Контрольная содержит 3 задачи, по 4 балла каждая.

1. Прямой металлический стержень диаметром 5 см и длиной 4 м несет равномерно распределенный по его поверхности заряд 500 нКл. Определить напряженность Е поля в точке, находящейся на расстоянии 1 см от его поверхности против середины стержня.

2. Два точечных заряда 2 нКл и -1 нКл находятся на расстоянии 3 см друг от друга. Найти положение точки на прямой, проходящей через эти заряды, напряженность Е поля в которой равна нулю.

3. На металлической сфере радиусом 10 см находится заряд 1 нКл. Определить напряженность электрического поля в следующих точках: 1) на расстоянии 8 см от центра сферы; 2) на ее поверхности; 3) на расстоянии 15 см от центра сферы. Построить график зависимости напряженности поля от расстояния от центра сфера.

4. Расстояние между зарядами +3 нКл и -3 нКл диполя равно 12 см. Найти напряженность и потенциал поля, создаваемого диполем в точке, удаленной на 8 см как от первого, так и от второго заряда.

5. Тонкое кольцо радиуса 8 см несет заряд, равномерно распределенный с линейной плотностью 10 нКл/м. Какова напряженность электрического поля в точке, равноудаленной от всех точек кольца на расстояние 10 см?

6. Очень длинная тонкая прямая проволока несет заряд, равномерно распределенный по всей ее длине. Вычислить линейную плотность заряда, если напряженность поля на расстоянии 0,5 м от проволоки против ее середины равна 200 В/м.

7. Бесконечная плоскость несет заряд, равномерно распределенный с поверхностной плотностью 1 мкКл/м^2. На некотором расстоянии от плоскости параллельно ей расположен круг радиусом 10 см. Вычислить поток вектора напряженности через этот круг.

8. Диполь с электрическим моментом 20 нКл*м находится в однородном

электрическом поле напряженность 50 кВ/м. Вектор электрического момента составляет угол 60 градусов с линиями поля. Какова потенциальная энергия диполя?

9. Диполь с электрическим моментом 200 мкКл*м свободно устанавливается в однородном электрическом поле напряженностью 150 кВ/м. Вычислить работу А, необходимую для того, чтобы повернуть диполь на угол 180 градусов.

10. Диполь с электрическим моментом 100 мкКл*м свободно установился в однородном электрическом поле напряженностью Е=10 кВ/м. Определить изменение потенциальной энергии диполя при повороте его на угол 60 градусов.

Раздел 4. Примеры вопросов к контрольной работе № 3. Максимальная оценка – 12 баллов. Контрольная содержит 3 задачи, по 4 балла каждая.

1. Найти магнитную индукцию в центре кольца с током 10 А, радиус кольца равен 5 см.
2. Напряженность магнитного поля в центре кругового витка радиусом 8 см равна 30 А/м. Определить напряженность поля, создаваемого витком в точке, лежащей на оси витка на расстоянии 6 см от его центра.
3. По прямому бесконечно длинному проводу течет ток 50 А. Определить индукцию В в точке, удаленной на расстояние 5 см от проводника.
4. Два длинных параллельных провода находятся на расстоянии 5 см один от другого. По проводам текут одинаковые токи 10 А в противоположных направлениях. Найти напряженность магнитного поля в точке, находящейся на расстоянии 2 см от одного и 3 см от другого провода.
5. По двум бесконечно длинным прямым проводам, скрещенным под прямым углом, текут токи 30 А и 40 А. Расстояние между проводами 20 см. Определить магнитную индукцию в точке, одинаково удаленной от обоих проводов на расстояние 20 см.
6. Квадратная проволочная рамка с длинным прямым проводом расположена в одной плоскости так, что две ее стороны параллельны проводу. По рамке и проводу текут одинаковые токи 1 кА. Определить силу, действующую на рамку, если ближайшая к проводу сторона рамки находится на расстоянии, равном ее длине.
7. Тонкий провод в виде дуги, составляющей две трети кольца радиусом 15 см, находится в однородном магнитном поле 20 мТл. По проводу течет ток 30 А. Плоскость, в которой лежит дуга, перпендикулярна линиям магнитной индукции, и подводящие провода находятся вне поля. Определить силу, действующую на провод.
8. Двухпроводная линия состоит из длинных параллельных прямых проводов, находящихся на расстоянии 4 мм друг от друга. По проводам текут одинаковые токи 50 А. Определить силу взаимодействия токов, приходящуюся на единицу длины провода.
9. Напряженность магнитного поля в центре кругового витка равна 200 А/м. Магнитный момент витка равен 1 А*м^2. Вычислить силу тока в витке и радиус витка.

Раздел 5. Примеры вопросов к контрольной работе № 4. Максимальная оценка – 12 баллов. Контрольная содержит 3 задачи, по 4 балла каждая.

1. На пути монохроматического света с длиной волны 0,6 мкм находится плоскопараллельная стеклянная пластинка толщиной 0,1 мм. Свет падает на пластинку нормально. На какой угол следует повернуть пластину, чтобы оптическая длина пути изменилась на половину длины волны?
2. Расстояние между двумя когерентными источниками света равно 0,1 мм при длине волны 0,5 мкм. Расстояние между интерференционными полосами на экране в средней части интерференционной картины равно 1 см. Определить расстояние от источников до экрана.
3. В опыте Юнга расстояние между щелями равно 0,8 мм, длина волны 640 нм. На каком расстоянии от щелей следует расположить экран, чтобы ширина интерференционной полосы оказалась равной 2 мм?

4. В опыте с зеркалами Френеля расстояние между мнимыми изображениями источника света равно 0,5 мм, расстояние от них до экрана равно 3 м. Длина волны 0,6 мкм. Определить ширину полос интерференции на экране.
5. На мыльную пленку (показатель преломления 1,3), находящуюся в воздухе, падает нормально пучок лучей белого света. При какой наименьшей толщине пленки отраженный свет с длиной волны 0,55 мкм окажется максимально усиленным в результате интерференции?
6. Вычислить радиус пятой зоны Френеля для плоского волнового фронта (длина волны 0,5 мкм), если построение делается для точки наблюдения, находящейся на расстоянии 1 м от фронта волны.
7. Угол Брюстера при падении света из воздуха на кристалл каменной соли равен 57 градусов. Определить скорость света в этом кристалле.
8. Пучок естественного света падает на стеклянную (показатель преломления 1,6) призму. Определить двугранный угол призмы, если отраженный пучок максимально поляризован.

Раздел 6. Примеры вопросов к контрольной работе № 4. Максимальная оценка – 12 баллов. Контрольная содержит 3 задачи, по 4 балла каждая.
1. Определить энергию, излучаемую за время 1 минута из смотрового окошка площадью 8 $см^2$ плавильной печи, если ее температура 1200 К. Считать, что печь излучает как абсолютно черное тело.
2. Определить температуру абсолютно черного тела, при которой максимум спектральной плотности энергетической светимости приходится на красную границу видимого спектра (длина волны 750 нм).
3. Определить работу выхода электронов из натрия, если красная граница фотоэффекта 500 нм.
4. На поверхность лития падает монохроматический свет с длиной волны 310 нм. Чтобы прекратить эмиссию электронов, нужно приложить задерживающую разность потенциалов не менее 1,7 В. Определить работу выхода.
5. Определить давление солнечного излучения на зачерненную пластинку, расположенную перпендикулярно солнечным лучам и находящуюся вне земной атмосферы на среднем расстоянии от Земли до Солнца.
6. Определить максимальное изменение длины волны при комптоновском рассеянии: 1) на свободных электронах; 2) на свободных протонах.

8.3. Вопросы для итогового контроля освоения дисциплины (2 семестр – экзамен).

Максимальное количество баллов за экзамен – 40 баллов. Экзаменационный билет содержит 2 вопроса и 2 задачи. Каждый вопрос и задача оцениваются по 10 баллов.

8.3.1 Примеры контрольных вопросов для итогового контроля освоения дисциплины (2 семестр – экзамен). Максимальное количество баллов экзамен – 40 баллов.

1. Предмет кинематики. Кинематические характеристики поступательного движения. Перемещение, скорость, нормальное и тангенсальное ускорение.
2. Вращательное движение твердого тела и его кинематические характеристики: угловое перемещение, угловая скорость, угловое ускорение.
3. Предмет динамики. Инерциальные системы отсчета. Принцип относительности Галилея.
4. Массы и силы в механике (гравитационные, упругие, вязкие). Законы Ньютона и закон сохранения импульса.

5. Работа постоянной и переменной силы. Потенциальная и кинетическая энергия. Закон сохранения энергии в природе.
6. Момент силы и момент инерции материальной точки и твердого тела. Уравнение динамики вращательного движения твердого тела относительно оси.
7. Закон сохранения момента импульса. Жесткий ротатор, как модель двухатомной молекулы. Приведенная масса и ее роль.
8. Кинематика гармонических колебаний. Амплитуда, частота и фаза гармонических колебаний. Векторная диаграмма. Сложение колебаний одного направления и одинаковой частоты.
9. Динамика гармонических колебаний. Дифференциальные уравнения гармонических колебаний. Математический, пружинный и физический маятник. Двухатомная молекула, как линейный гармонический осциллятор.
10. Дифференциальные уравнения затухающих и вынужденных колебаний. Логарифмический декремент затухания. Зависимость амплитуды вынужденных колебаний от частоты вынуждающий силы. Понятие о резонансе.
12. Волновые движения. Волны продольные и поперечные. Длина волны, волновое число. Дифференциальное волновое уравнение. Энергия, переносимая волной. Поток энергии и плотности потока энергии. Волнового движения.
13. Молекулярно-кинетический метод изучения системы многих частиц (атомов и молекул). Размеры, сечения столкновения и средняя длинна свободного пробега молекул. Число Ван-дер-Ваальса.
14. Идеальный газ. Основное уравнение Молекулярно-кинетической теории идеального газа. Функция распределения молекул по абсолютным значениям скорости (распределение Максвела). Вероятнейшая, средняя арифметическая и средняя квадратичная скорость молекул.
15. Термодинамический метод в физике. Основные понятия и параметры, характеризующие состояние системы (объем, давление, температура). Внутренняя энергия. Первое начало термодинамики и его применение к изопроцессам (изотерам, изохора, изобара, адиабата). Теплоемкость идеального газа при постоянном давлении и постоянном объеме.
16. Обратимые и необратимые процессы. Цикл Карно. Второе начало термодинамики. Понятие об энтропии.
17. Элементы физической кинетики. Перенос энергии, импульса и массы на молекулярном уровне. Диффузия, закон Фика. Теплопроводность, закон Фурье. Внутреннее трение (вязкость). Закон Ньютона.
18. Коэффициенты переноса и их зависимости от давления, температуры и размеров молекул. Особенности явлений переноса в ультраразряженных газах.
19. Реальный газ. Уравнение Ван-дер-Ваальса. Физический смысл входящих в него поправок, отличающий реальный газ от идеального. Изотермы реальных газов. Фазовые переходы. Уравнение Клапейрона-Клаузиса.

8.3.2 Примеры контрольных вопросов для итогового контроля освоения дисциплины (3 семестр – экзамен). Максимальное количество баллов за экзамен – 40 баллов.

1. Электромагнетизм. Магнитное взаимодействие постоянных токов. Вектор магнитной индукции. Закон Ампера. Закон Био-Савара-Лапласа.
2. Магнитная индукция прямого и кругового тока. Магнитный дипольный момент кругового тока. Теорема о циркуляции. Сила Лоренца. Движение заряженных частиц в однородном магнитном поле.
3. Магнитные свойства вещества. Гипотеза Ампера. Напряженность магнитного поля. Намагниченность. Магнитная проницаемость и магнитная восприимчивость. Классификация магнетиков (диамагнетики, парамагнетики, ферромагнетики,

антиферромагнетики, ферримагнетики).

4. Электромагнитная индукция. Магнитный поток. Работа сил магнитного поля. Уравнение электромагнитной индукции (закон Фарадея-Максвелла). Правило Ленца. Вихревое электрическое поле.
5. Самоиндукция. Индуктивность соленоида. Экстратоки замыкания и размыкания. Энергия магнитного поля. Объемная плотность энергии магнитного поля.
6. Уравнения Максвелла. Ток смещения. Вектор электрического смещения. Уравнение непрерывности для плотности тока. Закон полного тока. Система уравнений Максвелла в интегральной форме и физический смысл входящих в неё уравнений.
7. Возникновение электромагнитной волны. Плоская электромагнитная волна. Скорость распространения электромагнитной волны. Энергия, переносимая электромагнитной волной. Вектор Пойнтинга. Принцип относительности в электродинамике.
8. Электромагнитная природа света. Поперечность электромагнитных волн. Монохроматические волны. Когерентность. Методы получения когерентных источников. Условия усиления и ослабления света при интерференции.
9. Оптическая длина пути и оптическая разность хода лучей. Интерференция волн от двух когерентных точечных источников. Ширина интерференционной полосы. Интерферометр Майкельсона. Интерференция света в тонких пленках.
10. Дифракция волн. Принцип Гюйгенса. Отражение и преломление света на границе раздела двух диэлектриков. Полное отражение и его применение в технике.
11. Волноводы и световоды. Принцип Гюйгенса-Френеля. Метод зон Френеля. Дифракция Френеля на простейших преградах. Дифракция Фраунгофера на щели. Дифракционная решетка как спектральный прибор.
12. Поляризация волн. Естественный и поляризованный свет. Форма и степень поляризации монохроматических волн. Получение и анализ линейно-поляризованного света. Закон Брюстера. Закон Малюса.
13. Двойное лучепреломление. Искусственная оптическая анизотропия. Электрооптические и магнитооптические эффекты. Рассеяние света. Закон Релея. Поглощение света. Закон Ламберта-Бугера-Бэра. Дисперсия света. Нормальная и аномальная дисперсия.
14. Тепловое излучение. Спектральные характеристики теплового излучения. Закон Кирхгофа. Абсолютно черное тело. Законы Стефана-Больцмана и Вина. Формула Рэлея-Джинса и «ультрафиолетовая катастрофа». Гипотеза Планка.
15. Квантовое объяснение законов теплового излучения. Корпускулярно-волновой дуализм света. Внешний фотоэффект. Законы фотоэффекта. Уравнение Эйнштейна для фотоэффекта и объяснения законов фотоэффекта. Определение постоянной Планка.
16. Элементы специальной теории относительности. Эффект Комптона. Коротковолновая граница рентгеновского излучения. Фотон – элементарная частица. Энергия, масса и импульс фотона.
17. Модель атома Томсона. Опыты Резерфорда по рассеянию альфа-частиц. Ядерная модель атома. Эмпирические закономерности в атомных спектрах излучения атома водорода.
18. Постулаты Бора. Атом водорода по Бору. Сериальная формула.
19. Волновые свойства микрочастиц. Гипотеза де Бройля. Опыты Дэвиссона и Джермера. Дифракция электронов.
20. Соотношение неопределенностей Гейзенберга. Оценка с помощью соотношения неопределенностей энергии основного состояния связанной частицы, и естественной ширины спектральной линии.
21. Волновая функция и её статистический смысл. Нормировка волновой функции.

Волновое уравнение Шредингера для стационарных состояний. Стандартные условия, налагаемые на волновую функцию.

22. Квантовая частица в одномерной, бесконечно глубокой прямоугольной потенциальной яме. Собственные значения энергии частицы и собственные нормированные волновые функции, описывающие её состояние.
23. Одномерная потенциальная ступень (порог). Коэффициент отражения и прохождения. Одномерный потенциальный барьер. Коэффициент прохождения (прозрачности).
24. Стационарное уравнение Шредингера для атома водорода (в сферических координатах). Собственные волновые функции и квантовые числа, характеризующие состояние электрона в атоме.
25. Собственная волновая функция, описывающая основное состояние атома водорода. Радиальное распределение плотности вероятности обнаружения электрона. Квантовый гармонический и ангармонический осцилляторы. Молекулярные спектры.
26. Орбитальное гиромагнитное отношение. Опыты Штерна-Герлаха. Спин электрона. Спиновое гиромагнитное отношение. Спин-орбитальное взаимодействие.
27. Многоэлектронный атом. Атомный терм. Мультиплетность. Магнитный момент атома. Фактор Ланде. Эффект Зеемана.
28. Элементы квантовой статистики. Квантовая система из одинаковых частиц. Принцип тождественности одинаковых частиц.
29. Симметричные и антисимметричные волновые функции, описывающие состояния тождественных микрочастиц. Бозоны и фермионы. Принцип Паули. Квантовые статистические распределения Бозе-Эйнштейна и Ферми-Дирака. Энергия Ферми. Вырожденный электронный газ.
30. Понятия о квантовых теориях теплоемкостей по Эйнштейну и Дебаю. Характеристические температуры. Фононы. Предельный закон Дебая.
31. Состав атомного ядра. Характеристики ядра: заряд, масса, энергия связи нуклонов. Ядерные реакции. Деление ядер. Синтез ядер. Понятие о дозиметрии и защите.
32. Фундаментальные взаимодействия и основные классы элементарных частиц. Современная физическая картина мира: иерархия структур материи, эволюция Вселенной, физическая картина мира как философская категория.

8.4 Структура и примеры билетов для экзамена (2 и 3 семестр)

Экзамен по дисциплине «Физика» проводится в 2 и 3 семестре и включает контрольные вопросы по разделам 1 - 3, 4 – 6 учебной программы дисциплины. Билет для экзамена состоит из 2 вопросов и 2 задач, относящихся к указанным разделам. Ответы на вопросы зачета оцениваются из максимальной оценки 40 баллов следующим образом: максимальное количество баллов за вопрос или задачу – 10 баллов.

Пример билета для экзамена:

«Утверждаю» __зав.каф. физики__ (Должность, наименование кафедры) _____ В.В. Горев (Подпись) (И. О. Фамилия) «__» _____ 20__г.	***Министерство науки и высшего образования РФ*** **Российский химико-технологический университет им. Д.И. Менделеева** **Кафедра физики** **18.03.02 Энерго- и ресурсосберегающие процессы в химической технологии, нефтехимии и биотехнологии** **Профиль – «Основные процессы химических производств и химическая кибернетика»** **Физика**

Билет № 1

1. Работа постоянной и переменной силы. Потенциальная и кинетическая энергия. Закон сохранения энергии в природе.
2. Обратимые и необратимые процессы. Цикл Карно. Второе начало термодинамики. Понятие об энтропии.
3. Задача-1*.
4. Задача-2*.

*выдается преподавателем, проводившим семинарские занятия в семестре, на отдельном бланке.

9 УЧЕБНО-МЕТОДИЧЕСКОЕ ОБЕСПЕЧЕНИЕ ДИСЦИПЛИНЫ

9.1 Рекомендуемая литература

А. Основная литература:

1. Курс общей физики: в 4 т. - Т. 1. Механика. Молекулярная физика и термодинамика: учебное пособие / И.В. Савельев; под общ. ред. В.И. Савельева. - 2-е изд., стер. — М.: КНОРУС, 2012. - 528 с

2. Курс общей физики: в 4 т. - Т. 2. Электричество: учебное пособие / И.В. Савельев; под общ. ред. В.И. Савельева. - 2-е изд., стер. - М.: КНОРУС, 2012. - 442 с

3. Курс общей физики: в 4 т. - Т. 3. Оптика, атомная физика, физика атомного ядра и элементарных частиц: учебное пособие / И.В. Савельев; под общ. ред. В.И. Савельева. - 2-е изд., стер. - М.: КНОРУС, 2012. - 537 с

4. Чертов А.Г., Воробьев А.А. Задачник по физике. - М.: Высш. шк. - 1988. - 527 с

5. Трофимова Т.И. Курс физики: учеб. пособие для вузов. - Изд. 17-е, стер, - М.: Издательский центр «Академия», 2008. - 560 с.

Б. Дополнительная литература:

1. Общий курс физики: Учебное пособие для вузов: В 5 томах Том 1: Механика /Сивухин Д.В., - 6-е изд., стер. - М.: ФИЗМАТЛИТ, 2014. - 560 с.

2. Общий курс физики: Учебное пособие для вузов: В 5 томах Том 2: Термодинамика и молекулярная физика /Сивухин Д.В., - 6-е изд., стер. - М.: ФИЗМАТЛИТ, 2014. - 544 с.

3. Общий курс физики: Учебное пособие для вузов: В 5 томах Том 3: Электричество /Сивухин Д.В., - 6-е изд., стер. - М.: ФИЗМАТЛИТ, 2015. - 656 с.

4. Иродов И. Е. Механика. Основные законы [Электронный ресурс] - 13-е изд. (эл.). - М.: Лаборатория знаний, 2017. – 312 с.

5. Иродов И. Е. Электромагнетизм. Основные законы [Электронный ресурс] – 10-е изд. (эл.). – М.: Лаборатория знаний, 2017 – 322 с.

6. Иродов И. Е. Волновые процессы. Основные законы [Электронный ресурс] - 7-е изд. (эл.). - М.: БИНОМ. Лаборатория знаний, 2015. – 265 с.

7. Иродов И. Е. Квантовая физика. Основные законы [Электронный ресурс]: учебное пособие - 7-е изд. (эл.). – М.: Лаборатория знаний, 2017 – 261 с.

9.2 Рекомендуемые источники научно-технической информации

– Раздаточный иллюстративный материал к лекциям и семинарам.

– Методические рекомендации по выполнению лабораторных работ.

Ресурсы информационно–телекоммуникационной сети Интернет:

- http://www.rsl.ru - Российская Государственная Библиотека
- http://www.gpntb.ru - Государственная публичная научно-техническая библиотека России
- http://lib.msu.su - Научная библиотека Московского государственного университета
- http://window.edu.ru - Полнотекстовая библиотека учебных и учебно-методических материалов
- http://abc-chemistry.org/ru/ - ABC-Chemistry : Бесплатная научная химическая информация
- http://www.fips.ru/cdfi/fips2009.dll - Сайт ФИПС. Информация о патентах
- http://findebookee.com/ - поисковая система по книгам
- http://elibrary.ru - Научная электронная библиотека
- http://lcweb.loc.go - Библиотека Конгресса США

9.3 Средства обеспечения освоения дисциплины

Для реализации рабочей программы подготовлены следующие средства обеспечения освоения дисциплины:

– компьютерные презентации интерактивных лекций – 23, (общее число слайдов – 274);

– банк тестовых заданий для текущего контроля освоения дисциплины (общее число вопросов – 578);

– банк тестовых заданий для итогового контроля освоения дисциплины (общее число вопросов – 145).

Для освоения дисциплины используются следующие нормативные и нормативно-методические документы:

– Федеральный закон Российской Федерации от 29.12.2012 № 273-ФЗ «Об образовании в Российской Федерации» [Электронный ресурс] – Режим доступа: http://pravo.gov.ru/proxy/ips/?docbody=&nd=102162745&intelsearch=273-%D4%C7 (дата обращения: 10 апреля 2020).

– Федеральные государственные образовательные стандарты высшего образования // Координационный совет учебно-методических объединений и научно-методических советов высшей школы. Портал Федеральных образовательных стандартов высшего образования [Электронный ресурс] – Режим доступа: http://fgosvo.ru/fgosvo/92/91/4 (дата обращения: 10 апреля 2020).

– Приказ Министерства образования и науки РФ от 23.08.2017 № 816 «Об утверждении Порядка применения организациями, осуществляющими образовательную деятельность, электронного обучения, дистанционных образовательных технологий при реализации образовательных программ» [Электронный ресурс]. Режим доступа: http://pravo.gov.ru/proxy/ips/?docbody=&nd=102447332&intelsearch=816+%EF%F0%E8%EA%E0%E7 (дата обращения: 10 апреля 2020).

При освоении дисциплины студенты должны использовать информационные и информационно-образовательные ресурсы следующих порталов и сайтов:

– Система федеральных образовательных порталов. Система открытого образования. Консалтинговый центр ИОС ОО РФ [Электронный ресурс] – Режим доступа: http://www.openedu.ru (дата обращения: 10 апреля 2020).

– Информационно-коммуникационные технологии в образовании. Система федеральных образовательных порталов [Электронный ресурс] – Режим доступа: http://ict.edu.ru/ (дата обращения: 10 апреля 2020).

– Информационная система «Единое окно доступа к образовательным ресурсам». URL: http://window.edu.ru/ (дата обращения: 10 апреля 2020).

– ФЭПО: соответствие требованиям ФГОС [Электронный ресурс] – Режим доступа: http://fepo.i-exam.ru/ (дата обращения: 10 апреля 2020).

10. МЕТОДИЧЕСКИЕ УКАЗАНИЯ ДЛЯ ОБУЧАЮЩИХСЯ

10.1. Для студентов, обучающихся по очной форме, без использования электронного образования и дистанционных образовательных технологий

Методические рекомендации по организации учебной работы обучающегося в бакалавриате направлены на повышение ритмичности и эффективности его аудиторной и самостоятельной работы по дисциплине.

Дисциплина «Физика» включает 6 разделов, каждый из которых имеет определенную логическую завершенность. При изучении материала каждого модуля рекомендуется регулярное повторение законспектированного лекционного материала, а также дополнение его сведениями из литературных источников, представленных в учебной программе. При работе с указанными источниками рекомендуется составлять краткий конспект с обязательным фиксированием библиографических данных источника. Изучение материала каждого раздела (или двух, на усмотрение преподавателя, ведущего семинарские занятия) заканчивается контролем его освоения в форме контрольной работы. Результаты выполнения контрольных работ оцениваются в соответствии с принятой в университете рейтинговой системой оценки знаний.

Учебная программа дисциплины «Физика» предусматривает проведение лабораторного практикума в объеме 64 ч. Работы выполняются в часы, выделенные учебным планом во 2 и 3 семестре. Лабораторные работы охватывают разделы с 1 по 6 включительно (в среднем по 2 работы на каждый Раздел). На выполнение каждой работы отводится 2 часа и на защиту каждой работы также 2 часа.

Целью выполнения лабораторных работ является закрепление полученных знаний по дисциплине, расширение эрудиции и кругозора студента бакалавриата в области практических и теоретических навыков по физике, освоение основных методов проведения экспериментальных работ и их анализа, развитие творческого потенциала и самостоятельного мышления студента. В задачи подготовки к выполнению лабораторных работ входит приобретение навыков работы с информационными ресурсами, получение опыта проведения работ, обработки, анализа полученных результатов, формулирования выводов по выполненной работе, знакомство с правилами оформления лабораторных работ.

При подготовке к выполнению лабораторных работ студент должен руководствоваться следующими основными принципами:

– сочетание в работе, с одной стороны, изученных в курсе «Физика» теоретических положений и сведений, с другой, – практическими навыками решения задач, полученными на семинарских занятиях;

– творческий аналитический подход к полученным в лабораторной работе результатам, исключающий их простое перечисление и изложение.

Работа над подготовкой в лабораторной работе ориентирована в первую очередь на самостоятельную работу обучающегося с информационными ресурсами – практикумом по физике, конспектом лекций и раздаточным материалом, научно-технической и справочной литературой, ресурсами Интернета, базами данных. Доступ к указанным

ресурсам обеспечивается фондами научно-технической библиотеки вуза и городских научно-технических библиотек, электронными библиотеками и поисковыми системами Интернета, материалами тематических выставок и научно-технических конференций.

При оформлении лабораторных работ следует ориентироваться на требования, приведенные в ГОСТах и в Практикуме по физике.

Содержание и оформление лабораторных работ оценивается в соответствии с принятой в университете рейтинговой системой оценки знаний. Максимальная оценка за выполнение всех работ лабораторного практикума составляет 16 балла и входит в 60 баллов, отводимых на работу студента в семестре.

Совокупная оценка текущей работы студента бакалавриата в семестре складывается из оценок за выполнение контрольных работ (максимальная оценка 24 баллов) и лабораторного практикума (максимальная оценка 16 балла). Дополнительно 10 баллов присуждается за выполнение домашнего задания и его защиту преподавателю, ведущему семинарские занятия, а также – 10 баллов присваивается студентам, продемонстрировавшим преподавателю (лектору или семинаристу) наличие конспектов всех лекций и записи всех семинарских практикумов. Максимальная оценка текущей работы в каждом семестре составляет 60 баллов.

В соответствии с учебным планом изучение материала модулей 1, 2 и 3 происходит во 2 семестре и заканчивается контролем его освоения в форме четырех контрольных работ (максимальная оценка 6 баллов за каждую контрольную работу) и экзамена (максимальная оценка – 40 баллов). Изучение модуля 4, 5 и 6 в 3 семестре заканчивается контролем его освоения в форме четырех контрольных работ (максимальная оценка по 6 баллов за каждую) завершается итоговым контролем в форме экзамена. Максимальная оценка экзамена составляет 40 баллов.

10.2. Для студентов, обучающихся с использованием дистанционных образовательных технологий

При использовании электронного обучения и дистанционных образовательных технологий занятия полностью или частично проводятся в режиме онлайн. Объем дисциплины и распределение нагрузки по видам работ соответствует п. 4.1. Распределение баллов соответствует п. 10.1 либо может быть изменено в соответствии с решением кафедры, в случае перехода на ЭО и ДОТ в процессе обучения. Решение кафедры об используемых технологиях и системе оценивания достижений обучающихся принимается с учетом мнения ведущего преподавателя и доводится до обучающихся.

11. МЕТОДИЧЕСКИЕ УКАЗАНИЯ ДЛЯ ПРЕПОДАВАТЕЛЕЙ

11.1. Для преподавателей, реализующих образовательные программы без использования дистанционных образовательных технологий

Дисциплина «Физика» изучается во 2 и 3 семестрах бакалавриата.

При подготовке и проведении занятий преподаватель должен ориентироваться на то, что студенты, обучающиеся в бакалавриате, имеют общую подготовку по общенаучным, общеинженерным дисциплинам и основным профессиональным дисциплинам профиля, в объеме, предусмотренном учебным планом бакалавриата, а также опыт восприятия и конспектирования изучаемого материала. В связи с этим материал курса должен опираться на полученные знания и быть ориентирован на их расширение и углубление в соответствии с современными теоретическими представлениями и технологическими новациями. Обучение студентов должно быть организовано в виде традиционных лекций и практических занятий, а также может сопровождаться проведением научной дискуссии, которая помогает приобрести навыки и

умения обосновывать круг рассматриваемых вопросов, формулировать главные положения, определения и практические выводы из теоретических положений. На занятиях должна прослеживаться взаимосвязь рассматриваемых вопросов с ранее изученным материалом.

Основной задачей преподавателя, ведущего занятия по дисциплине «Физика», является формирование у студентов компетенций в области глобальных вопросов физики, практического применения изученных законов и явлений, а также формирует навыки получения ряда результатов и их дальнейшей интерпретации. Преподаватель должен акцентировать внимание студентов на общих вопросах физики, их применении на практике.

В вводной лекции курса следует остановиться на месте физики в развитии современных технологий и направлений научных исследований, ввести основные понятия и категории, необходимые для дальнейшего углубления в курс.

В разделе 1 «Физические основы механики» необходимо рассмотреть основные законы кинематики и динамики, ввести такие понятия, как перемещение, скорость, ускорение и их аналоги в случае вращательного движения, сила, мощность, работа, импульс и энергия. Следует обратить внимание студентов на универсальность законов сохранения и их частое практическое применение в задачах как по механике, так и по другим разделам физики. Необходимо подключать студентов к обсуждению вопросов и задач, связанных с повторением пройденного материала с целью лучшего его закрепления.

В разделе 2 «Основы молекулярной физики» преподаватель должен сформировать представление у студентов о специфике задач и их решения на макроуровне и микроуровне, обратить внимание на отличия в технологии решения задач. Кроме того, во втором модуле студенты осваивают применение статистических методов для анализа результатов экспериментов.

В разделе 3 «Электростатика и постоянный электрический ток» рекомендуется уделить особенное внимание применению теоремы Остроградского-Гаусса для расчета электрических поле в случаях равномерно заряженной нити, точечного заряда, заряженной сферы или шара, а также обратить внимание на отличия решений в случае различных геометрий тел. Лабораторный практикум способствует усвоению материала о связи напряженности электрического поля с потенциалом и наоборот.

В разделе 4 «Электромагнетизм» стоит рассмотреть применение закона Био-Савара-Лапласа, теоремы о циркуляции вектора магнитной индукции или вектора напряженности магнитного поля, а также определение сил Лоренца и Ампера, указав существенные отличия в том, в каких случаях предпочтительнее использовать тот закон или иной.

В разделе 5 «Оптика» следует познакомить студентов с основными свойствами света, а также с характеристиками световой волны. Предлагается продемонстрировать отличия в математическом описании упомянутых явлений, особенно для интерпретации интерференционной картины и условий минимумов и максимумов интерференции.

В разделе 6 «Элементы квантовой физики» следует осуществить введение студентов в курс квантовой физики, рассмотрев такие основные понятия, как тепловое излучение и методы его описания, модели атомов и их различия, а также ввести понятие волновой функции с обязательным прикладным значением вышеупомянутой.

Необходимой компонентой лекционных и практических занятий по курсу является широкое использование наглядных пособий и иллюстративного материала, в том числе с применением компьютерной техники. Иллюстративный материал включает презентации по разделам дисциплины, выполненные с использованием различных программных продуктов (например, Power Point в составе Microsoft Office). Для демонстрации иллюстративного материала рекомендуется использование мультимедиа.

При проведении занятий преподаватель может рекомендовать студентам проработку дополнительной литературы по тематике занятия, организуя ее обсуждение на практических занятиях, формирует у студентов навык к самостоятельной работе с разнообразными литературными источниками.

При проведении лабораторного практикума преподавателю основное внимание следует уделять формированию у студентов умения активно использовать полученные знания по курсу «Физика» при подготовке, проведении и защите лабораторных работ. Следует обращать внимание на необходимость точного выполнения требований к подготовке образцов, проведению экспериментов и обработке результатов для получения достоверных величин определяемых свойств. При защите лабораторных работ следует спрашивать теоретические основы курса, а также предлагается выдавать задачу для закрепления проработанной темы.

11.2. Для преподавателей, реализующих образовательные программы с использованием дистанционных образовательных технологий

При использовании электронного обучения и дистанционных образовательных технологий занятия полностью или частично проводятся в режиме онлайн. Объем дисциплины и распределение нагрузки по видам работ соответствует п. 4.1. Распределение баллов соответствует п. 10.1 либо может быть изменено в соответствии с решением кафедры, в случае перехода на ЭО и ДОТ в процессе обучения. Решение кафедры об используемых технологиях и системе оценивания достижений обучающихся принимается с учетом мнения ведущего преподавателя и доводится до обучающихся.

Реализация ЭО и ДОТ предполагает использование следующих видов и учебной деятельности: онлайн консультации, практические занятия, видео-лекции; лабораторные работы, проводимые полностью или частично с применением ЭО и ДОТ; текущий контроль в режиме тестирования и проверки домашних заданий.

При реализации РПД в зависимости от конкретной ситуации ЭО и ДОТ могут быть применены в следующем виде:

- объем часов контактной работы обучающихся с преподавателем не сокращается) и электронные образовательные ресурсы (ЭОР) методически обеспечивают самостоятельную работу обучающихся в объеме, предусмотренном рабочей программой данной дисциплины. При этом в случае необходимости занятия проводятся в режиме онлайн;
- смешанные формы обучения, сочетающие в себе аудиторные занятия (при возможности перевода части контактных часов работы обучающихся с преподавателем в электронную информационно-образовательную среду без потери содержания учебной дисциплины) и ЭОР (часть учебного материала (например, лекции) может быть заменена ЭОР);
- учебные курсы, интегрированные в LMS Moodle, контактные часы по которым могут быть исключены, изучаются обучающимися самостоятельно при минимальном участии преподавателя (консультации в режиме форума или в режиме вебинара).

12. ПЕРЕЧЕНЬ ИНФОРМАЦИОННЫХ ТЕХНОЛОГИЙ, ИСПОЛЬЗУЕМЫХ В ОБРАЗОВАТЕЛЬНОМ ПРОЦЕССЕ

Информационную поддержку изучения дисциплины осуществляет Информационно-библиотечный центр (ИБЦ) РХТУ им. Д.И. Менделеева, который обеспечивает обучающихся основной учебной, учебно-методической и научной

литературой, необходимой для организации образовательного процесса по дисциплине. Общий объем многоотраслевого фонда ИБЦ на 01.01.2020 составляет 1 715 452 экз.

Фонд ИБЦ располагает учебной, учебно-методической и научно-технической литературой в форме печатных и электронных изданий, а также включает официальные, справочно-библиографические, специализированные отечественные и зарубежные периодические и информационные издания. ИБЦ обеспечивает доступ к профессиональным базам данных, информационным, справочным и поисковым системам.

Каждый обучающийся обеспечен свободным доступом из любой точки, в которой имеется доступ к сети Интернет и к электронно-библиотечной системе (ЭБС) Университета, которая содержит различные издания по основным изучаемым дисциплинам и сформирована по согласованию с правообладателями учебной и учебно-методической литературы.

Для более полного и оперативного справочно-библиографического и информационного обслуживания в ИБЦ реализована технология Электронной доставки документов.

	Электронный ресурс	Принадлежность ресурса, ссылка на сайт ЭБС, количество ключей	Характеристика библиотечного фонда, к которому предоставляется доступ
1.	Электронно - библиотечная система ИБЦ РХТУ им. Д.И.Менделеева (на базе АИБС «Ирбис»)	Принадлежность – собственная РХТУ. Ссылка на сайт ЭБС – http://lib.muctr.ru/ Доступ для пользователей РХТУ с любого компьютера.	Электронные версии учебных и научных изданий авторов РХТУ по всем ООП.
2.	БД ВИНИТИ РАН	Принадлежность сторонняя, Реквизиты договора- ВИНИТИ РАН Договор № 33.03-Р-3.1-2047/2019 от 25 февраля 2020 г. Сумма договора - 100 000-00 С «25 » февраля 2020 г. по «24 » февраля 2021 г. Ссылка на сайт- http://www.viniti.ru/ Количество ключей – локальный доступ для пользователей РХТУ в ИБЦ РХТУ.	Крупнейшая в России баз данных по естественным, точным и техническим наукам. Включает материалы РЖ (Реферативного журнала) ВИНИТИ с 1981 г. Общий объем БД - более 28 млн. документов

3.	Научно-электронная библиотека «eLibrary.ru».	Принадлежность – сторонняя Реквизиты договора – ООО Научная электронная библиотека, договор № 33.03-Р-3.1 2087/2019 Сумма договора – 1100017-00 С «01» января 2020 г. по «31» декабря 2020 г. Ссылка на сайт – http://elibrary.ru Количество ключей – доступ для пользователей РХТУ по ip-адресам неограничен.	Научная электронная библиотека eLIBRARY.RU - это крупнейший российский информационно-аналитический портал в области науки, технологии, медицины и образования, содержащий рефераты и полные тексты более 29 млн научных статей и публикаций, в том числе электронные версии более 5600 российских научно-технических журналов
4.	Электронно-библиотечная система (ЭБС) «ЛАНЬ»	Принадлежность - сторонняя Реквизиты договора - ООО «Издательство «Лань», договор № 33.03-Р-2.0-1775/2-10 от 26.09.2019г. Сумма договора – 642 083-68 Срок действия с «26» сентября 2019г. по «25» сентября 2020г. Ссылка на сайт ЭБС – http://e.lanbook.com Количество ключей - доступ для зарегистрированных пользователей РХТУ с любого компьютера. Дополнительный Договор № 33.03-Р-3.1-2217/2020 от 02.03.2020 г. Сумма договора- 30 994-52 Срок действия с «02» марта 2020 г. по «25» сентября 2020 г. Ссылка на сайт ЭБС – http://e.lanbook.com Количество ключей - доступ для зарегистрированных пользователей РХТУ с любого компьютера.	Коллекции: «Химия» - изд-ва НОТ, «Химия» - изд-ва Лаборатория знаний, «Химия» - изд-ва «ЛАНЬ», «Химия»-КНИТУ(Казанский национальный исследовательский технологический университет), «Химия» - изд-ва ФИЗМАТЛИТ», «Информатика» - изд-ва «ЛАНЬ», «Информатика»-Национальный Открытый Университет «ИНТУИТ», «Инженерно-технические науки"-изд-ва «ЛАНЬ», «Теоретическая механика»-изд-ва «ЛАНЬ», Экономика и менеджмент»- изд-ва Дашков и К., а также отдельные издания в соответствии с Договором.

5.	Электронно-библиотечная система издательства "ЮРАЙТ"	Принадлежность сторонняя-«Электронное издательство ЮРАЙТ» Договор № 33.03-Р-3.1-220/2020 от 16.03.2020 г. Сумма договора - 324 000-00 С «16» марта 2020 г. по «15» марта 2021 г. Ссылка на сайт – https://biblio-online.ru/ Количество ключей - доступ для зарегистрированных пользователей РХТУ с любого компьютера.	Электронная библиотека включает более 5000 наименований учебников и учебных пособий по всем отраслям знаний для всех уровней профессионального образования от ведущих научных школ с соблюдением требований новых ФГОСов.
6.	Яндекс.Чаты	Свободный и бесплатный доступ с любого компьютера и мобильного устройства. https://connect.yandex.ru/portal/home	Сервис, который позволяет быстро обмениваться сообщениями с коллегами. Чаты доступны в браузере, а также в виде отдельного приложения.
7.	Конференции и чат Zoom.	Свободный и бесплатный доступ с любого компьютера и мобильного устройства. https://zoom.us/ru-ru/meetings.html	Упрощенная видеоконференцсвязь и обмен сообщениями на любых устройствах

13. МАТЕРИАЛЬНО-ТЕХНИЧЕСКОЕ ОБЕСПЕЧЕНИЕ ДИСЦИПЛИНЫ

В соответствии с учебным планом занятия по дисциплине «Физика» проводятся в форме лекций, семинаров, лабораторных занятий и самостоятельной работы обучающегося.

13.1. Оборудование, необходимое в образовательном процессе:

- Учебная аудитория для проведения лекционных и практических занятий, оборудованная электронными средствами демонстрации (компьютер со средствами звуковоспроизведения, проектор, экран) и учебной мебелью.
- Учебная лаборатория, оснащенная лабораторной мебелью, научным и технологическим оборудованием для проведения лабораторных работ.
- Библиотека, имеющая рабочие компьютерные места для студентов, оснащенные компьютерами с выходом в Интернет и доступом к базам данных.
- Технологическое оборудование для обработки, подготовки и проведения лабораторных работ:

– 10 компьютеров 2014 года;

- 10 компьютеров 2002/2004 года;
- 10 лаб. установок для проведения студ. практикума, 2014 года;
- Фотометр фотоэлектрический Юнико 1201, 2018 года;
- Моноблок Lenovo тип 3, 3 шт., 2019 года;
- Весы порционные AND-HT-500, 2 шт., 2019 года;
- Секундомер механический, 17 шт., 2019 года;
- Аквадистиллятор АЭ-25, 2019 года;
- Рефрактометр «Компакт», 2 шт., 2019
- Шкаф сушильный ШС-20-02, 2019
- Весы лабораторные ВЛТЭ-510с, 2 шт., 2019
- pH-метр-милливольтметр pH-420, 2 шт., 2019

13.2. Учебно-наглядные пособия:
Информационно-методические материалы: учебные пособия по дисциплине; раздаточный материал к разделам лекционного курса; задачники в бумажных экземплярах.

13.3. Компьютеры, информационно-телекоммуникационные сети, аппаратно-программные и аудиовизуальные средства:
Персональные компьютеры, укомплектованные проигрывателями CD и DVD, принтерами и программными средствами; проекторы и экраны; цифровые камеры; копировальные аппараты; локальная сеть с выходом в Интернет.

13.4. Печатные и электронные образовательные и информационные ресурсы:
Информационно-методические материалы: учебные пособия по дисциплине; раздаточный материал к разделам лекционного курса;
Электронные образовательные ресурсы: электронные презентации к разделам лекционного курса; учебно-методические разработки в электронном виде; справочные материалы в печатном и электронном виде.

13.5. Перечень лицензионного программного обеспечения:

№ п.п.	Наименование программного продукта	Реквизиты договора поставки	Количество лицензий	Срок окончания действия лицензии	Примечание
1.	Неисключительная лицензия на использование Desktop Education ALNG LicSAPk OLVS E 1Y AcademicEdition Enterprise В составе: 4) В составе Microsoft Office Professional Plus 2019: • Word • Excel • Power Point • Outlook • OneNote • Access • Publisher • InfoPath 5) Microsoft Core CAL 6) Microsoft Windows Upgrade	Контракт № 28-35ЭА/2020 от 26.05.2020	657 комплектов. Соглашение Microsoft OVS-ES № V6775907 Каждый комплект включает: 1) Лицензию на комплекс для создания презентаций, электронных текстов и таблиц, обработки баз данных Microsoft Office. 2) Лицензию для подключения пользователей к серверным системам Microsoft: • Exchange Server Standard, • Exchange Server Enterprise, • SharePoint Server, • Skype для бизнеса Server, • Windows MultiPoint Server Premium, • Windows Server Standard, • Windows Server Data Center 3) Лицензию на обновление операционной системы для рабочих станций Windows 10. Дополнительно на ВУЗ предоставляется право на использование 1 (одной) лицензии средств разработки в рамках	12 месяцев (ежегодное продление подписки с правом перехода на обновлённую версию продукта)	Лицензия на ПО, принимающее участие в образовательных процессах.

№ п.п.	Наименование программного продукта	Реквизиты договора поставки	Количество лицензий	Срок окончания действия лицензии	Примечание
			учебных компьютеров одного технического, естественнонаучного факультета (кафедры) и предоставления студентам для целей обучения Azure Dev Tools for Teaching. Количество активаций неограниченно в рамках подразделения.		
2.	Неисключительная лицензия на использование Учебный Комплект Компас-3D v18 на 50 мест. Проектирование и конструирование в машиностроении, лицензия.	Контракт № 28-35ЭА/2020 от 26.05.2020	2 лицензии на учебный комплект программного обеспечения для проектирования и конструирования в машиностроении, рассчитанные на активацию на 50 мест каждая.	бессрочно	Лицензия на ПО, принимающее участие в образовательных процессах
3.	Неисключительная лицензия на использование SOLIDWORKS EDU Edition 2019-2020 Network - 200 Users	Контракт № 28-35ЭА/2020 от 26.05.2020	1 (одна) сетевая лицензия на 200 пользователей	бессрочно	Лицензия на ПО, принимающее участие в образовательных процессах
4.	Неисключительная лицензия на использование WINHOME 10 Russian OLV NL Each AcademicEdition Legalization GetGenuine Legalization	Контракт № 28-35ЭА/2020 от 26.05.2020	150 лицензий. Соглашение Microsoft OLV № V6159937	бессрочно	Лицензия на операционную систему Microsoft Windows 10. ПО не принимающее прямого участия в образовательных процессах.
5.	Неисключительная лицензия	Контракт №	1 (один) комплект, включающий 16	12 месяцев	Лицензия на ПО,

№ п.п.	Наименование программного продукта	Реквизиты договора поставки	Количество лицензий	Срок окончания действия лицензии	Примечание
	на использование SysCtrDatactrCore ALNG LicSAPk OLVS 16License E 1Y AcademicEdition Additional Product CoreLic Предоставляет право на использование продуктов Microsoft: Configuration Manager Data Protection Manager Endpoint Protection Operations Manager Orchestrator Service Manager Virtual Machine Manager	28-35ЭА/2020 от 26.05.2020	(шестнадцать) лицензий для активации на 16 (шестнадцати) физических процессорных ядрах. Соглашение Microsoft OVS-ES № V6775907	(ежегодное продление подписки с правом перехода на обновлённую версию продукта)	не принимающее прямого участия в образовательных процессах (инфраструктурное /вспомогательное ПО).
6.	Неисключительная лицензия на использование O365ProPlusOpenFclty ShrdSvr ALNG SubsVL OLV E 1Mth Acdmc AP AddOn toOPP Приложения в составе подписки: Outlook OneDrive Word	Контракт № 28-35ЭА/2020 от 26.05.2020	657 лицензий для профессорско-преподавательского состава ВУЗа. Соглашение Microsoft OVS-ES № V6775907	12 месяцев (ежегодное продление подписки с правом перехода на обновлённую версию продукта)	Лицензия на ПО, не принимающее прямого участия в образовательных процессах (инфраструктурное /вспомогательное ПО)

№ п.п.	Наименование программного продукта	Реквизиты договора поставки	Количество лицензий	Срок окончания действия лицензии	Примечание
	Excel PowerPoint Microsoft Teams				
7.	Неисключительная лицензия на использование O365ProPlusOpenStudents ShrdSvr ALNG SubsVL OLV NL 1Mth Acdmc Stdnt STUUseBnft Приложения в составе подписки: Outlook OneDrive Word Excel PowerPoint Microsoft Teams	Контракт № 28-35ЭА/2020 от 26.05.2020	26280 лицензий для студентов ВУЗа. Соглашение Microsoft OVS-ES № V6775907	12 месяцев (ежегодное продление подписки с правом перехода на обновлённую версию продукта)	Лицензия на ПО, не принимающее прямого участия в образовательных процессах (инфраструктурное /вспомогательное ПО)
8.	Неисключительная лицензия на использование Kaspersky Endpoint Security для бизнеса – Стандартный Russian Edition. 1500-2499 Node 1 year Educational License По для защиты информации (антивирусное ПО) для физического оборудования	Контракт № 28-35ЭА/2020 от 26.05.2020	1600 лицензий для активации на рабочих станциях и серверах	12 месяцев (ежегодное продление подписки с правом перехода на обновлённую версию продукта)	Лицензия на ПО, не принимающее прямого участия в образовательных процессах (инфраструктурное /вспомогательное ПО)

№ п.п.	Наименование программного продукта	Реквизиты договора поставки	Количество лицензий	Срок окончания действия лицензии	Примечание
	(конечных точек)				
9.	Неисключительная лицензия на использование Kaspersky Security для виртуальных и облачных сред, Server Russian Edition. 20-24 VirtualServer 1 year Educational License По для защиты информации (антивирусное ПО) для виртуальных и облачных сред	Контракт № 28-35ЭА/2020 от 26.05.2020	20 лицензий для виртуальных и облачных сред	12 месяцев (ежегодное продление подписки с правом перехода на обновлённую версию продукта)	Лицензия на ПО, не принимающее прямого участия в образовательных процессах (инфраструктурное /вспомогательное ПО)
10.	Неисключительная лицензия на использование Kaspersky Security для почтовых серверов Russian Edition. 1500-2499 MailAddress 1 year Educational License По для защиты информации (антивирусное ПО) для почтовых серверов	Контракт № 28-35ЭА/2020 от 26.05.2020	2000 лицензий для почтовых серверов	12 месяцев (ежегодное продление подписки с правом перехода на обновлённую версию продукта)	Лицензия на ПО, не принимающее прямого участия в образовательных процессах (инфраструктурное /вспомогательное ПО)

14. ТРЕБОВАНИЯ К ОЦЕНКЕ КАЧЕСТВА ОСВОЕНИЯ ПРОГРАММЫ

Наименование модулей	Основные показатели оценки	Формы и методы контроля и оценки
Раздел 1. Физические основы механики	*Знает*: -физические основы механики; смысл фундаментальных физических законов, принципов и постулатов; их формулировки и границы применимости; связь широкого круга физических явлений с фундаментальными принципами и законами физики; связь широкого круга физических явлений с фундаментальными принципами и законами физики; методы обработки результатов физического эксперимента; основные методы решения задач по описанию физических явлений; *Умеет*: - применять теоретические знания и экспериментальные методы исследования при решении профессиональных задач; проводить анализ научно-технической литературы; проводить расчёты, осуществлять анализ и на основе этого делать обоснованные выводы; анализировать результаты наблюдений и экспериментов с применением основных законов и принципов физики; определять характер физических процессов по комплексу экспериментальной информации при помощи графиков, таблиц и уравнений; представлять обработанную экспериментальную и теоретическую информацию в устной и письменной форме, в том числе с использованием современных компьютерных технологий. *Владеет*: - способностью использовать основные законы естественнонаучных дисциплин в профессиональной деятельности, применять методы математического анализа и моделирования, теоретического и экспериментального исследования (ОПК-2) - способностью использовать основные естественнонаучные законы для понимания окружающего мира и явлений природы (ОПК-3)	Оценка за контрольную работу №1 (2 семестр)
Раздел 2. Основы молекулярной физики	*Знает*: -физические основы молекулярной физики; смысл фундаментальных физических законов, принципов и постулатов; их формулировки и границы применимости; связь широкого круга физических явлений с фундаментальными	Оценка за контрольную работу №2 (2 семестр) Оценка за лабораторный

	принципами и законами физики; связь широкого круга физических явлений с фундаментальными принципами и законами физики; методы обработки результатов физического эксперимента; основные методы решения задач по описанию физических явлений; *Умеет*: - применять теоретические знания и экспериментальные методы исследования при решении профессиональных задач; проводить анализ научно-технической литературы; проводить расчёты, осуществлять анализ и на основе этого делать обоснованные выводы; анализировать результаты наблюдений и экспериментов с применением основных законов и принципов физики; определять характер физических процессов по комплексу экспериментальной информации при помощи графиков, таблиц и уравнений; представлять обработанную экспериментальную и теоретическую информацию в устной и письменной форме, в том числе с использованием современных компьютерных технологий. *Владеет*: - способностью использовать основные законы естественнонаучных дисциплин в профессиональной деятельности, применять методы математического анализа и моделирования, теоретического и экспериментального исследования (ОПК-2) - способностью использовать основные естественнонаучные законы для понимания окружающего мира и явлений природы (ОПК-3)	практикум (2 семестр) Оценка за экзамен (2 семестр)
Раздел 3. Электростатика и постоянный электрический ток	*Знает*: -физические основы электростатики; смысл фундаментальных физических законов, принципов и постулатов; их формулировки и границы применимости; связь широкого круга физических явлений с фундаментальными принципами и законами физики; связь широкого круга физических явлений с фундаментальными принципами и законами физики; методы обработки результатов физического эксперимента; основные методы решения задач по описанию физических явлений; *Умеет*: - применять теоретические знания и экспериментальные методы исследования при	Оценка за контрольную работу №3 (3 семестр)

	решении профессиональных задач; проводить анализ научно-технической литературы; проводить расчёты, осуществлять анализ и на основе этого делать обоснованные выводы; анализировать результаты наблюдений и экспериментов с применением основных законов и принципов физики; определять характер физических процессов по комплексу экспериментальной информации при помощи графиков, таблиц и уравнений; представлять обработанную экспериментальную и теоретическую информацию в устной и письменной форме, в том числе с использованием современных компьютерных технологий. *Владеет:* - способностью использовать основные законы естественнонаучных дисциплин в профессиональной деятельности, применять методы математического анализа и моделирования, теоретического и экспериментального исследования (ОПК-2) - способностью использовать основные естественнонаучные законы для понимания окружающего мира и явлений природы (ОПК-3)	
Раздел 4. Электромагнетизм	*Знает*: -физические основы электромагнетизма; смысл фундаментальных физических законов, принципов и постулатов; их формулировки и границы применимости; связь широкого круга физических явлений с фундаментальными принципами и законами физики; связь широкого круга физических явлений с фундаментальными принципами и законами физики; методы обработки результатов физического эксперимента; основные методы решения задач по описанию физических явлений; *Умеет*: - применять теоретические знания и экспериментальные методы исследования при решении профессиональных задач; проводить анализ научно-технической литературы; проводить расчёты, осуществлять анализ и на основе этого делать обоснованные выводы; анализировать результаты наблюдений и экспериментов с применением основных законов и принципов физики; определять характер физических процессов по комплексу экспериментальной информации при помощи графиков, таблиц и уравнений;	Оценка за контрольную работу №4 (3 семестр)

	представлять обработанную экспериментальную и теоретическую информацию в устной и письменной форме, в том числе с использованием современных компьютерных технологий. *Владеет*: - способностью использовать основные законы естественнонаучных дисциплин в профессиональной деятельности, применять методы математического анализа и моделирования, теоретического и экспериментального исследования (ОПК-2) - способностью использовать основные естественнонаучные законы для понимания окружающего мира и явлений природы (ОПК-3)	
Раздел 5. Оптика	*Знает*: -физические основы оптики; смысл фундаментальных физических законов, принципов и постулатов; их формулировки и границы применимости; связь широкого круга физических явлений с фундаментальными принципами и законами физики; связь широкого круга физических явлений с фундаментальными принципами и законами физики; методы обработки результатов физического эксперимента; основные методы решения задач по описанию физических явлений; *Умеет*: - применять теоретические знания и экспериментальные методы исследования при решении профессиональных задач; проводить анализ научно-технической литературы; проводить расчёты, осуществлять анализ и на основе этого делать обоснованные выводы; анализировать результаты наблюдений и экспериментов с применением основных законов и принципов физики; определять характер физических процессов по комплексу экспериментальной информации при помощи графиков, таблиц и уравнений; представлять обработанную экспериментальную и теоретическую информацию в устной и письменной форме, в том числе с использованием современных компьютерных технологий. *Владеет*: - способностью использовать основные законы естественнонаучных дисциплин в профессиональной деятельности, применять методы математического анализа и	Оценка за контрольную работу № 5 (3 семестр)

	моделирования, теоретического и экспериментального исследования (ОПК-2) - способностью использовать основные естественнонаучные законы для понимания окружающего мира и явлений природы (ОПК-3)	
Раздел 6. Элементы квантовой физики	*Знает*: -физические основы квантовой физики; смысл фундаментальных физических законов, принципов и постулатов; их формулировки и границы применимости; связь широкого круга физических явлений с фундаментальными принципами и законами физики; связь широкого круга физических явлений с фундаментальными принципами и законами физики; методы обработки результатов физического эксперимента; основные методы решения задач по описанию физических явлений; *Умеет*: - применять теоретические знания и экспериментальные методы исследования при решении профессиональных задач; проводить анализ научно-технической литературы; проводить расчёты, осуществлять анализ и на основе этого делать обоснованные выводы; анализировать результаты наблюдений и экспериментов с применением основных законов и принципов физики; определять характер физических процессов по комплексу экспериментальной информации при помощи графиков, таблиц и уравнений; представлять обработанную экспериментальную и теоретическую информацию в устной и письменной форме, в том числе с использованием современных компьютерных технологий. *Владеет*: - базовыми знаниями фундаментальных разделов физики в объеме, необходимом для освоения физических, химических и биологических основ в экологии и природопользовании; - способностью использовать основные законы естественнонаучных дисциплин в	Оценка за контрольную работу №6 (3 семестр) Оценка за лабораторный практикум (3 семестр) Оценка за экзамен (3 семестр)

	профессиональной деятельности, применять методы математического анализа и моделирования, теоретического и экспериментального исследования (ОПК-2) - способностью использовать основные естественнонаучные законы для понимания окружающего мира и явлений природы (ОПК-3)	

15 ОСОБЕННОСТИ ОРГАНИЗАЦИИ ОБРАЗОВАТЕЛЬНОГО ПРОЦЕССА ДЛЯ ИНВАЛИДОВ И ЛИЦ С ОГРАНИЧЕННЫМИ ВОЗМОЖНОСТЯМИ ЗДОРОВЬЯ

Обучение инвалидов и лиц с ограниченными возможностями здоровья осуществляется в соответствии с:

- Порядком организации и осуществления образовательной деятельности по образовательным программам – программам бакалавриата, программам специалитета, программам магистратуры (Приказ Минобрнауки РФ от 05.04.2017 № 301);

− Положением о порядке организации и осуществления образовательной деятельности по образовательным программам высшего образования – программ бакалавриата, программ специалитета, программ магистратуры в РХТУ им. Д.И. Менделеева, принятым решением Ученого совета РХТУ им. Д.И. Менделеева от 30.10.2019, протокол № 3, введенным в действие приказом ректора РХТУ им. Д.И. Менделеева от 14.11.2019 № 646А;

- Методическими рекомендациями по организации образовательного процесса для обучения инвалидов и лиц с ограниченными возможностями здоровья в образовательных организациях высшего образования, в том числе оснащенности образовательного процесса (утверждены заместителем Министра образования и науки РФ А.А. Климовым от 08.04.2014 № АК-44/05вн).

Министерство науки и высшего образования Российской Федерации
Федеральное государственное бюджетное образовательное учреждение высшего образования
«Российский химико-технологический университет имени Д.И. Менделеева»

«УТВЕРЖДАЮ»

Проректор по учебной работе

_____ С.Н. Филатов

«_____» _____ 2020 г.

РАБОЧАЯ ПРОГРАММА ДИСЦИПЛИНЫ

«Общая и неорганическая химия»

Направление подготовки 18.03.02 Энерго- и ресурсосберегающие процессы в химической технологии, нефтехимии и биотехнологии

Квалификация «бакалавр»

РАССМОТРЕНО И ОДОБРЕНО
на заседании Методической комиссии
РХТУ им. Д.И. Менделеева
«___»_____ 2020 г.

Председатель _____ Н.А. Макаров

Москва 2020 г.

Программа составлена профессорами кафедры общей и неорганической химии:
доктором химических наук, профессором С.Н. Соловьевым,
кандидатом химических наук, доцентом А.Я. Дупалом

Программа рассмотрена и одобрена на заседании кафедры общей и неорганической химии РХТУ им. Д.И. Менделеева «11» июня 2020 г., протокол №9

СОДЕРЖАНИЕ

1. Цель и задачи дисциплины 4
2. Требования к результатам освоения дисциплины 4
3. Объем дисциплины и виды учебной работы 5
4. Содержание дисциплины 6
   4.1. Разделы дисциплины и виды занятий 6
   4.2. Содержание разделов дисциплины 6
5. Соответствие содержания требованиям к результатам освоения дисциплины 12
6. Практические и лабораторные занятия 13
   6.1. Практические занятия. Примерные темы практических занятий по дисциплине 13
   6.2. Лабораторные занятия 14
7. Самостоятельная работа 16
8. Примеры оценочных средств для контроля освоения дисциплины 16
   8.1. Примерная тематика индивидуальной домашней работы 16
   8.2. Примеры контрольных вопросов для текущего контроля освоения дисциплины 17
   8.3. Вопросы для итогового контроля освоения дисциплины (1 семестр – экзамен, 2 семестр – экзамен) 19
   8.4. Структура и примеры билетов для экзамена 24
9. Учебно-методическое обеспечение дисциплины 25
   9.1. Рекомендуемая литература 25
   9.2. Рекомендуемые источники научно-технической информации 26
   9.3. Средства обеспечения освоения дисциплины 27
10. Методические указания для обучающихся 28
   10.1. Для студентов, обучающихся без использования дистанционных образовательных технологий 28
   10.2. Для студентов, обучающихся с использованием дистанционных образовательных технологий 30
11. Методические указания для преподавателей 30
   11.1. Для преподавателей, реализующих образовательные программы без использования дистанционных образовательных технологий 30
   11.2. Для преподавателей, реализующих программы с использованием дистанционных образовательных технологий 31
12. Перечень информационных технологий, используемых в образовательном процессе 31
13. Материально-техническое обеспечение дисциплины 35
   13.1. Оборудование, необходимое в образовательном процессе 35
   13.2. Учебно-наглядные пособия 36
   13.3. Компьютеры, информационно-телекоммуникационные сети, аппаратно-программные и аудиовизуальные средства 36
   13.4. Печатные и электронные образовательные и информационные ресурсы 36
   13.5. Перечень лицензионного программного обеспечения 36
14. Требования к оценке качества освоения программы 38
15. Особенности организации образовательного процесса для инвалидов и лиц с ограниченными возможностями здоровья 40

1. ЦЕЛЬ И ЗАДАЧИ ДИСЦИПЛИНЫ

Программа составлена в соответствии с требованиями Федерального государственного образовательного стандарта (ФГОС ВО) для направления подготовки 18.03.02 Энерго- и ресурсосберегающие процессы в химической технологии, нефтехимии и биотехнологии, рекомендациями методической комиссии и накопленного опыта преподавания дисциплины кафедрой общей и неорганической химии РХТУ им. Д.И. Менделеева.

Дисциплина «Общая и неорганическая химия» относится к базовой части дисциплин учебного плана. Для успешного освоения дисциплины студент должен знать основной теоретический материал, изучаемый в школьном курсе химии, а также уметь решать простейшие задачи и составлять формулы соединений и уравнения химических реакций. Опираясь на полученные в средней школе знания в области общей и неорганической химии, программа предусматривает их расширение и углубление.

Цель дисциплины - приобретение знаний и компетенций, формирование современных представлений в области теоретических основ химии и химии элементов.

З**адачи дисциплины** - овладение теоретическими основами химии и основами неорганической химии; формирование у студентов навыков экспериментальной работы; развитие навыков решения конкретных практических задач и исследовательской работы.

Дисциплина «Общая и неорганическая химия» преподается в 1 и 2 семестрах. Контроль успеваемости студентов ведется по принятой в университете рейтинговой системе.

2. ТРЕБОВАНИЯ К РЕЗУЛЬТАТАМ ОСВОЕНИЯ ДИСЦИПЛИНЫ

Изучение дисциплины «Общая и неорганическая химия» при подготовке бакалавров по направлению 18.03.02 Энерго- и ресурсосберегающие процессы в химической технологии, нефтехимии и биотехнологии, способствует формированию следующих общепрофессиональных компетенций (ОПК):

– способностью использовать основные законы естественнонаучных дисциплин в профессиональной деятельности, применять методы математического анализа и моделирования, теоретического и экспериментального исследования (ОПК-2);

– способностью использовать основные естественнонаучные законы для понимания окружающего мира и явлений природы (ОПК-3).

В результате изучения дисциплины студент бакалавриата должен:

Знать:

– электронное строение атомов и молекул;

– основы теории химической связи в соединениях разных типов, строение вещества в конденсированном состоянии;

– основные закономерности протекания химических процессов и характеристики равновесного состояния;

– методы описания химических равновесий в растворах электролитов,

– строение и свойства координационных соединений;

– получение, химические свойства простых и сложных неорганических веществ.

Уметь:

– выполнять основные химические операции, определять термодинамические характеристики химических реакций и равновесные концентрации веществ;

– использовать основные химические законы, термодинамические справочные данные для решения профессиональных задач;

– прогнозировать влияние различных факторов на равновесие в химических реакциях;

Владеть:

– теоретическими методами описания строения и свойств простых и сложных веществ на основе электронного строения их атомов и положения в периодической системе химических элементов;

– основными навыками работы в химической лаборатории;

– экспериментальными методами определения некоторых физико-химических свойств неорганических соединений.

3. ОБЪЕМ ДИСЦИПЛИНЫ И ВИДЫ УЧЕБНОЙ РАБОТЫ

Виды учебной работы	Всего		1 семестр		2 семестр	
	ЗЕ	Акад. ч.	ЗЕ	Акад. ч.	ЗЕ	Акад. ч.
Общая трудоемкость дисциплины	**12**	**432**	**7**	**252**	**5**	**180**
Контактная работа - аудиторные занятия:	**6,23**	**224**	**3,56**	**128**	**2,67**	**96**
Лекции	1,78	64	0,89	32	0,89	32
Практические занятия (ПЗ)	0,89	32	0,89	32	-	-
Лабораторные работы (ЛР)	3,56	128	1,78	64	1,78	64
Самостоятельная работа (СР)	**3,77**	**136**	**2,44**	**88**	**1,33**	**48**
Контактная самостоятельная работа	3,77	-	2,44	-	1,33	-
Самостоятельное изучение разделов дисциплины		136		88		48
Вид контроля:						
Экзамен	**2**	**72**	**1**	**36**	**1**	**36**
Контактная работа – промежуточная аттестация	2	0,8	1	0,4	1	0,4
Подготовка к экзамену		71,2		35,6		35,6
Вид итогового контроля			**Экзамен**		**Экзамен**	

Виды учебной работы	Всего		1 семестр		2 семестр	
	ЗЕ	Астр. ч.	ЗЕ	Астр. ч.	ЗЕ	Астр. ч.
Общая трудоемкость дисциплины	**12**	**324**	**7**	**189**	**5**	**135**
Контактная работа - аудиторные занятия:	**6,23**	**168**	**3,56**	**96**	**2,67**	**72**
Лекции	1,78	48	0,89	24	0,89	24
Практические занятия (ПЗ)	0,89	24	0,89	24	-	-
Лабораторные работы (ЛР)	3,56	96	1,78	48	1,78	48
Самостоятельная работа (СР)	**3,77**	**102**	**2,44**	**66**	**1,33**	**36**
Контактная самостоятельная работа	3,77	-	2,44	-	1,33	-
Самостоятельное изучение разделов дисциплины		102		66		36
Вид контроля:						
Экзамен	**2**	**54**	**1**	**27**	**1**	**27**
Контактная работа – промежуточная аттестация	2	0,6	1	0,3	1	0,3
Подготовка к экзамену		53,4		26,7		26,7
Вид итогового контроля			**Экзамен**		**Экзамен**	

4. СОДЕРЖАНИЕ ДИСЦИПЛИНЫ.

4.1. Разделы дисциплины и виды занятий

№п/п	Раздел дисциплины	Академ. часов				
		Всего	**Лек-ции**	**Прак. зан.**	**Лаб. работы**	**Сам. работа**
1.	**Раздел 1. Принципы химии**	**216**	**32**	**32**	**64**	**88**
1.1	Строение атома	9	2	2	-	5
1.2	Периодический закон и периодическая система	8	3	-	-	5
1.3	Окислительно-восстановительные процессы	19	3	2	4	10
1.4	Химическая связь и строение молекул	47	9	10	8	20
1.5	Понятие о химической термодинамике, термодинамические функции состояния	18	5	4	-	9
1.6	Понятие о химической кинетике. Химическое равновесие	8	2	2	-	4
1.7	Растворы. Равновесия в растворах	107	8	12	52	35
	Экзамен	**36**				
	Итого 1 семестр	**252**				
2.	**Раздел 2. Неорганическая химия**	**144**	**32**	**-**	**64**	**48**
2.1	Химия s-элементов	21	3	-	12	6
2.2	Химия p-элементов	74	17	-	32	25
2.3	Химия d-элементов	45	10	-	20	15
2.4	Химия f-элементов	4	2	-	-	2
	Экзамен	**36**				
	Итого 2 семестр	**180**				
	ИТОГО	**432**	**64**	**32**	**64**	**200**

4.2. Содержание разделов дисциплины

Раздел 1. Принципы химии

1.1 Строение атома.

Волновые свойства материальных объектов. Уравнение де Бройля. Соотношение неопределенностей Гейзенберга. Понятие о квантовой механике и уравнении Шредингера. Волновая функция. Электронная плотность. Характеристика состояния электронов квантовыми числами. Квантовые числа и формы электронных облаков. Формы электронных облаков для s-, p- и d-состояний электронов в атомах. Многоэлектронные атомы. Принцип Паули. Максимальное число электронов в электронных слоях и оболочках. Правило Хунда. Последовательность энергетических уровней электронов в многоэлектронных атомах.

1.2 Периодический закон и периодическая система.

Современная формулировка периодического закона. Периодическая система и ее связь со строением атомов. Заполнение электронных слоев и оболочек атомов в периодической системе

элементов Д.И. Менделеева. Особенности электронного строения атомов в группах, в семействах лантаноидов и актиноидов: s-, p-, d- и f-элементы.

Атомные и ионные радиусы, условность этих понятий. Изменение радиусов атомов по периодам и группам периодической системы элементов. Ионные радиусы и их зависимость от электронного строения атомов и степени окисления. Энергия ионизации и сродство к электрону как характеристики энергетического состояния атома. Закономерности в изменении энергии ионизации на примере элементов второго периода. Значение периодического закона для естествознания. Предсказание свойств веществ на основе периодического закона, представление о методах сравнительного расчета М.Х. Карапетьянца.

1.3 Окислительно-восстановительные процессы.

Степень окисления атома в соединении. Важнейшие окислители и восстановители. Основные схемы превращения веществ в окислительно-восстановительных реакциях. Влияние температуры, концентрации реагентов, их природы, среды и других условий на глубину и направление протекания окислительно-восстановительных реакций.

1.4 Химическая связь и строение молекул

Ковалентная связь, основные положения метода валентных связей. Электроотрицательность атомов. Ионная и ковалентная связи, свойства ковалентной связи: направленность и насыщаемость. Полярная ковалентная связь. Донорно-акцепторный механизм образования связи. Характеристики ковалентной связи: длина, энергия (энтальпия), валентные углы. Соотношение длин и энергий (энтальпий) одинарных и кратных связей.

Эффективные заряды атомов в молекуле. Дипольный момент связи и дипольный момент молекулы. Дипольные моменты и строение молекул.

Рассмотрение схем перекрывания атомных орбиталей при образовании связей в молекулах. Гибридизация волновых функций, примеры sp-, sp^2-, sp^3-гибридизаций. Гибридизация с участием d-орбиталей. Заполнение гибридных орбиталей неподеленными парами электронов. Образование кратных связей; σ- и π-связи, их особенности. Делокализованные π-связи и процедура наложения валентных схем. Метод Гиллеспи.

Основные положения метода молекулярных орбиталей (МО). Связывающие, несвязывающие и разрыхляющие орбитали. Последовательность заполнения МО в двухатомных частицах, состоящих из атомов второго периода. Объяснение возможности существования двухатомных частиц при помощи метода МО.

Объяснение магнитных свойств молекул и ионов с позиций метода МО. Понятие о многоцентровой связи на примере рассмотрения химической связи в молекуле B_2H_6.

Общие сведения о комплексных соединениях. Комплексообразователь, лиганды, координационные числа, дентантность лигандов, внутренняя и внешняя сферы комплексного соединения. Классификация комплексов по виду координируемых лигандов. Номенклатура комплексных соединений. Представление об изомерии комплексных соединений. Реакции образования и разрушения комплексных соединений.

Квантово-химические трактовки природы химической связи в комплексных соединениях. Метод валентных связей. Понятие о теории кристаллического поля. Объяснение магнитных свойств и наличия или отсутствия окраски комплексных соединений.

Межмолекулярная и внутримолекулярная водородная связь. Энергия и длина водородной связи. Влияние наличия водородной связи на свойства химических соединений и их смесей (температуры плавления и кипения, степень диссоциации в водном растворе и др.).

Ионная связь как предельный случай ковалентной связи. Ненаправленность и ненасыщаемость ионной связи. Поляризация ионов. Зависимость поляризующего действия иона и его поляризуемости от типа электронной структуры, заряда и радиуса ионов. Влияние поляризации на свойства соединений и их смесей.

Общие представления о межмолекулярном взаимодействии: ориентационное, индукционное, дисперсионное взаимодействия.

1.5 Понятие о химической термодинамике, термодинамические функции состояния (характеристические функции).

Внутренняя энергия и энтальпия, их физический смысл. Понятие о термодинамической системе, изолированные системы. Экзо- и эндотермические реакции. Термохимия и термохимические уравнения. Понятие о стандартном состоянии индивидуальных жидких и кристаллических веществ, газов и растворов. Стандартные энтальпии образования, растворения и сгорания веществ. Закон Гесса и следствия из него. Использование закона Гесса для вычисления энтальпий реакций и энтальпий связи в молекуле. Понятие об энтропии, абсолютная энтропия и строение вещества. Изменение энтропии в различных процессах.

1.6 Понятие о химической кинетике. Химическое равновесие.

Элементарные (одностадийные) и неэлементарные (сложные) реакции. Закон действующих масс. Константа скорости реакции. Молекулярность и порядок реакции. Зависимость скорости реакции от температуры; энтальпия активации.

Понятие о гомогенном и гетерогенном катализе. Примеры каталитических процессов в промышленности и лабораторной практике.

Истинное и кажущееся равновесия, их признаки. Константа химического равновесия (K_c и K_p для газовых равновесий).

Энергия Гиббса, ее связь с энтропией и энтальпией. Физический смысл энергии Гиббса. Энтропийный и энтальпийный факторы процесса. Связь ΔG°_T с константой равновесия. Равновесие в гомогенных и гетерогенных системах. Критерий самопроизвольного протекания процессов в изобарно-изотермических условиях.

Смещение химического равновесия, принцип Ле-Шателье – Брауна. Влияние температуры, давления, добавки инертного газа и изменения концентрации реагентов на химическое равновесие.

1.7 Растворы. Равновесия в растворах

Процессы, сопровождающие образование жидких истинных растворов неэлектролитов и электролитов.

Краткая характеристика межчастичных взаимодействий в растворах. Идеальные и реальные растворы. Активность; коэффициент активности как мера отклонения свойств компонента реального раствора от его свойств в идеальном растворе. Способы выражения концентраций растворов. Эквивалент и закон эквивалентов.

Ассоциированные и неассоциированные электролиты. Степень диссоциации. Константа диссоциации. Зависимость степени электролитической диссоциации от концентрации электролита (закон разбавления Оствальда). Состояние бесконечного разбавления раствора электролита, свойства такого раствора. Шкала стандартных термодинамических функций образования ионов в водных растворах. Ступенчатая диссоциация электролитов. Влияние одноименных ионов на равновесие диссоциации слабого электролита в растворе. Равновесие в системе, состоящей из насыщенного раствора малорастворимого электролита и его кристаллов, произведение растворимости, условия осаждения и растворения малорастворимого электролита. Равновесие диссоциации в растворах комплексных соединений, константа нестойкости и константа устойчивости комплексного иона. Реакции образования и реакции разрушения комплексных соединений.

Равновесие диссоциации воды, ионное произведение воды и его зависимость от температуры. Шкала величин pH и pOH. Способы расчета величин pH растворов. Буферные растворы. Поляризующее действие ионов соли на молекулы воды.

Гидролиз солей, гидролиз по катиону и аниону. Ступенчатый гидролиз. Взаимное усиление гидролиза, полный (необратимый) гидролиз. Константа и степень гидролиза, связь между этими и концентрацией раствора. Способы усиления и подавления гидролиза. Понятие о сольволизе.

Раздел 2. Неорганическая химия.

2.1 Химия s-элементов

Щелочные металлы. Общая характеристика свойств элементов, нахождение в природе, получение и химические свойства металлов. Соединения щелочных металлов, оксиды, пероксиды, озониды; получение, их свойства и химическая связь в этих соединениях. Гидроксиды щелочных металлов, получение в промышленности NaOH, химические свойства гидроксидов. Общая

характеристика солей, получение соды по методу Сольве. Особенности химии лития. Области применения щелочных металлов и их соединений.

Щелочно-земельные металлы, бериллий, магний. Общая характеристика свойств металлов, нахождение в природе, получение металлов и их химические свойства. Общая характеристика солей этих элементов, их растворимость и гидролизуемость. Оксиды и гидроксиды этих элементов: получение и химические свойства. Жесткость воды и методы ее устранения. Особенности химии бериллия. Области применения металлов и их соединений.

2.2 Химия р-элементов

Общая характеристика р - элементов, сравнение химических свойств и реакционной способности.

Бор. Соединения бора в природе, получение бора и его химические свойства. Бориды металлов, бороводороды, борогидриды металлов: получение, химическая связь в бороводородах, химические свойства соединений. Нитрид бора и материалы на его основе. Борный ангидрид и борные кислоты, получение и кислотно-основные свойства. Получение галогенидов бора и их гидролиз. Применение бора и его соединений.

Алюминий. Природные источники и получение металла. Оксид, гидроксид, алюминаты: получение и химические свойства. Гидролиз солей алюминия, квасцы. Гидрид алюминия и алюмогидриды, синтез и использование в качестве восстановителей. Применение алюминия и его соединений.

Галлий, индий, таллий. Природные источники, получение и химические свойства этих металлов. Оксиды, гидроксиды, соли этих металлов, особенности химических свойств соединений. Особенности химии таллия. Применение галлия, индия, таллия и их соединений.

Углерод. Аллотропные модификации: графит, алмаз, карбин, фуллерены. Условия синтеза искусственных алмазов. Углеродные нанотрубки.

Химические свойства углерода. Классификация карбидов. Оксиды углерода (II) и (IV): получение и химические свойства. Угольная кислота, ее соли и производные.

Синильная кислота, ее соли: получение и химические свойства. Роданиды. Применение углерода и его соединений.

Кремний. Природные источники, методы получения и очистки. Химические свойства кремния, его оксида и кремниевой кислоты. Кварцевое стекло, силикагель, растворимое стекло. Водородные соединения кремния, получение и восстановительная активность. Силициды металлов, карбид кремния, нитрид кремния, гексафторкремниевая кислота: получение и свойства. Применение кремния и его соединений.

Германий, олово, свинец. Природные источники, получение этих элементов и их химические свойства. Оксиды и гидроксиды элементов, станнаты (II и IV), плюмбаты (II и IV). Сульфиды: получение и их химические свойства. Соли тиокислот. Общая характеристика солей, растворимость и гидролизуемость. Применение германия, олова, свинца и их соединений.

Азот. Общая характеристика химических свойств элементов группы азота. Промышленное и лабораторное получение азота. Проблема связанного азота и возможные пути ее решения. Аммиак: получение, химические свойства аммиака, жидкий аммиак как растворитель, амиды, имиды и нитриды, их гидролиз. Гидразин и гидроксиламин: получение, строение молекул, кислотно-основные и окислительно- восстановительные свойства. Азотистый водород: получение, строение молекулы, азиды металлов.

Оксиды азота (I, II, III, IV, V); их получение, химическая связь и свойства. Влияние на окружающую среду выбросов оксида азота. Азотистая кислота и нитриты, получение и восстановительные свойства. Азотная кислота как окислитель, термическое разложение нитратов и их использование в качестве окислителей. Царская водка и ее реакции с металлами. Применение азота и его соединений. Азотные удобрения.

Фосфор. Природные источники фосфора, получение фосфора в промышленности. Многообразие аллотропных модификаций фосфора, белый и красный фосфор. Фосфин: получение, строение молекулы, химические свойства. Фосфиды металлов. Фосфиновая (фосфорноватистая), фосфоновая (фосфористая) кислоты, фосфинаты (гипофосфиты) и фосфонаты (фосфиты) как

восстановители. Гидратация P_4O_{10}, фосфорные кислоты, фосфаты, взаимные переходы фосфатов. Соединения фосфора с галогенами: получение, строение молекул, гидролиз. Применение фосфора и его соединений.

Мышьяк, сурьма, висмут. Нахождение в природе, получение. Водородные соединения, получение и восстановительная активность. Кислородные соединения; кислоты мышьяка и сурьмы: получение, кислотно-основные и окислительно-восстановительные свойства. Гидроксид висмута. Соединения элементов с галогенами, их гидролиз, соли антимонила и висмутила. Кислотно-основные свойства сульфидов мышьяка, сурьмы и висмута, их взаимодействие с растворимыми сульфидами. Тиокислоты и их соли. Области применения соединений элементов.

Кислород. Промышленное и лабораторное получение кислорода, строение молекулы, парамагнетизм кислорода. Физические и химические свойства. Озон: получение, строение молекулы, окислительное действие. Классификация кислородных соединений элементов. Пероксид водорода: получение, строение молекулы, окислительно-восстановительные свойства. Области применения кислорода и его соединений.

Сера, селен, теллур. Природные источники, получение элементов и их химические свойства. Аллотропия серы, строение ее молекулы. Водородные соединения элементов: получение, строение молекул, восстановительные свойства. Сульфиды, методы получения, восстановительные свойства, гидролиз, отношение к минеральным кислотам. Сульфаны и полисульфиды.

Диоксиды элементов: методы получения, строение молекул, кислотные и окислительно-восстановительные свойства. Влияние выбросов сернистого газа на окружающую среду. Триоксиды элементов: получение, гидратация, окислительные свойства. Кислородные кислоты S (IV), Se (IV), Te (IV), способы получения и свойства. Сопоставление окислительно-восстановительных свойств этих кислот и их солей.

Серная кислота: получение, строение молекулы, окислительное действие концентрированного водного раствора, Водоотнимающее свойство. Сульфаты, гидросульфаты. Пиросерная кислота. Тиосерная кислота и тиосульфат натрия: получение и химические свойства. Селеновая и теллуровая кислоты, методы получения и свойства. Хлористый тионил и хлористый сульфурил: получение, строение молекул, гидролиз. Хлорсульфоновая кислота. Применение серы, селена, теллура и их соединений.

Водород. Промышленное и лабораторное получение водорода, классификация гидридов, восстановительная активность водорода и гидридов металлов.

Галогены. Общая характеристика химических свойств галогенов, нахождение в природе, промышленное и лабораторное получение. Особенности химических свойств фтора, фториды кислорода. Реакции хлора, брома и йода с водой и растворами щелочей. Водородные соединения галогенов: получение, кислотные свойства, термическая стабильность, восстановительные свойства. Ассоциация молекул HF в плавиковой кислоте, дифториды калия и натрия. Кислородные соединения хлора и йода: получение, строение молекул, кислотно-основные и окислительно-восстановительные свойства. Кислородные кислоты хлора, брома и йода, способы получения, окислительное действие. Соли кислородных кислот галогенов как окислители в кристаллическом состоянии. Сопоставление кислотных и окислительных свойств кислородных кислот галогенов и их солей. Межгалогенные соединения, их гидролиз. Области применения галогенов и их соединений.

Благородные газы. Нахождение в природе, промышленное получение благородных газов. Причины химической инертности элементов. Клатратные соединения благородных газов. Химические соединения криптона и ксенона со фтором: получение, строение молекул, гидролиз. Кислородные соединения благородных газов, кислородные кислоты и их соли. Области применения благородных газов и их соединений.

2.3 Химия d-элементов.

Особенности химии d-элементов. Закономерности изменения химических свойств по группам и периодам. Нестехиометрические соединения.

Хром, молибден, вольфрам, сиборгий. Природные источники, получение металлов и их химические свойства. Соли хрома (III), оксид и гидроксид хрома (III): получение, кислотно-основные свойства, гидролиз. Хромовый ангидрид: получение, гидратация, окислительные свойства. Хроматы

и бихроматы как окислители. Получение хлористого хромила и его гидролиз. Сопоставление химических свойств соединений молибдена и вольфрама со свойствами аналогичных соединений хрома. Применение хрома, молибдена, вольфрама и их соединений.

Марганец, технеций, рений, борий. Природные источники, получение и химические свойства металлов. Соединения марганца (II), получение, кислотно-основные и окислительно-восстановительные свойства. Диоксид марганца, манганаты (IV), получение и химические свойства. Манганаты (VI), перманганаты, марганцевый ангидрид, марганцевая кислота: получение и окислительно-восстановительные свойства. Сопоставление химических свойств соединений технеция и рения со свойствами аналогичных соединений марганца. Применение марганца, технеция, рения и их соединений.

Железо, кобальт, никель. Нахождение в природе, промышленное получение, химические свойства металлов. Соединения степени окисления +2 и +3, получение, кислотно-основные и окислительно-восстановительные свойства. Комплексные соединения металлов. Ферраты: получение и окислительное действие. Применение железа, кобальта, никеля и их соединений.

Платиновые металлы. Общая характеристика соединений платиновых металлов, их комплексные соединения.

Медь, серебро, золото, рентгений. Нахождение в природе, получение металлов и их химические свойства. Оксиды, гидроксиды, галогениды металлов: получение, кислотно-основные свойства, гидролиз. Комплексные соединения металлов, химическая связь в них. Применение меди, серебра, золота и их соединений.

Цинк, кадмий, ртуть. Природные источники, промышленное получение металлов и их химические свойства. Соединения с кислородом и галогенами, получение и свойства. Соединения ртути (I), амидные соединения ртути. Применение цинка и его соединений. О токсичности неорганических веществ.

2.4 Химия f-элементов.

Лантаноиды. Общая характеристика химических свойств, понятие о методах получения этих металлов. Кислотно-основные свойства оксидов и гидроксидов элементов (III), гидролиз солей.

Актиноиды. Сопоставление химических свойств актиноидов со свойствами лантаноидов. Краткая характеристика химических свойств урана. Кислородные соединения и галогениды урана, соли уранила, уранаты. Применение лантаноидов, актиноидов и их соединений.

5. СООТВЕТСТВИЕ СОДЕРЖАНИЯ ТРЕБОВАНИЯМ К РЕЗУЛЬТАТАМ ОСВОЕНИЯ ДИСЦИПЛИНЫ

№	Компетенции	Раздел 1	Раздел 2
	Знать:		
1	электронное строение атомов и молекул	+	+
2	основы теории химической связи в соединениях разных типов, строение вещества в конденсированном состоянии	+	+
3	основные закономерности протекания химических процессов и характеристики равновесного состояния	+	+
4	методы описания химических равновесий в растворах электролитов	+	+
5	строение и свойства координационных соединений	+	+
6	получение, химические свойства простых и сложных неорганических веществ		+
	Уметь:		
7	выполнять основные химические операции, определять термодинамические характеристики химических реакций и равновесные концентрации веществ	+	+
8	использовать основные химические законы, термодинамические справочные данные для решения профессиональных задач;	+	+

9	прогнозировать влияние различных факторов на равновесие в химических реакциях	+	+
	Владеть:		
10	теоретическими методами описания строения и свойств простых и сложных веществ на основе электронного строения их атомов и положения в периодической системе химических элементов	+	+
11	основными навыками работы в химической лаборатории	+	+
12	экспериментальными методами определения некоторых физико-химических свойств неорганических соединений	+	+
	В результате освоения дисциплины студент должен приобрести следующие ***общепрофессиональные компетенции:***		
13	способность использовать основные законы естественнонаучных дисциплин в профессиональной деятельности, применять методы математического анализа и моделирования, теоретического и экспериментального исследования (ОПК-2)	+	+
14	способностью использовать основные естественнонаучные законы для понимания окружающего мира и явлений природы (ОПК-3)	+	+

6. ПРАКТИЧЕСКИЕ И ЛАБОРАТОРНЫЕ ЗАНЯТИЯ

6.1. Практические занятия.
Примерные темы практических занятий по дисциплине.

Учебным планом подготовки бакалавров по направлению 18.03.02 Энерго- и ресурсосберегающие процессы в химической технологии, нефтехимии и биотехнологии предусмотрено проведение практических занятий по дисциплине «Общая и неорганическая химия» в объеме 32 акад.ч. в 1 семестре (раздел 1).

№ п/п	№ раздела дисциплины	Темы практических занятий	Часы
1	Раздел 1	Практическое занятие 1. Способы выражения концентраций растворов I (массовая доля, массовый процент, молярность, титр). Приготовление растворов. Решение задач с использованием уравнений материального баланса.	2 акад.ч.
2	Раздел 1	Практическое занятие 2. Способы выражения концентраций растворов II (моляльность, мольная доля, мольное отношение). Взаимный пересчет концентраций. Эквиваленты веществ в реакциях обмена и окисления-восстановления. Фактор эквивалентности, молярная масса и молярный объем эквивалента.	2 акад.ч.
3	Раздел 1	Практическое занятие 3. Способы выражения концентрации растворов III (нормальность). Закон эквивалентов. Решение задач по теме эквивалент.	2 акад.ч.
4	Раздел 1	Практическое занятие 4. Окислительно-восстановительные реакции (ОВР). Важнейшие окислители и восстановители. Классификация ОВР. Периодический закон и окислительно-восстановительная активность элементов и соединений.	2 акад.ч.

		Влияние различных факторов на глубину и направление протекания ОВР.	
5	Раздел 1	Практическое занятие 5. Характеристика состояния электрона в атоме системой квантовых чисел. Принцип Паули и правило Хунда. Форма электронных облаков. Энергетический ряд атомных орбиталей. Электронные формулы атомов и ионов (основное состояние).	2 акад.ч.
6	Раздел 1	Практическое занятие 6. Основные положения метода валентных связей (ВС). Валентные возможности атомов в рамках метода ВС. Гибридные представления. Схемы перекрывания орбиталей при образовании связей в молекулах (NCl_3, NH_3, H_2O, SCl_2, PCl_3, H_2S, $BeCl_2$, BBr_3, CH_4, CBr_4). Донорно-акцепторный механизм образования связи (Be_2Cl_4, Al_2Br_6, NH_4^+,BF_4^-, $AlCl_4^-$, CO).	2 акад.ч.
7	Раздел 1	Практическое занятие 7. Кратные связи (CO_2, HCOOH, $COCl_2$, C_2H_2, CH_3-C≡CH). Делокализованные π-связи и процедура наложения валентных схем (C_6H_6, HNO_3, NO_3^-, CO_3^{2-}, SO_4^{2-}, N_2O, HN_3).	2 акад.ч.
8	Раздел 1	Практическое занятие 8. Геометрия молекул, метод Гиллеспи (BeF_2, BF_3, $SnCl_2$, CBr_4, NH_3, H_2O, ClF_3, PCl_5, SF_6, XeF_6, XeF_4, XeF_2, CO_3^{2-}, SO_4^{2-}, JF_5, JF_7). Геометрия молекул и их дипольный момент (CS_2, $SnCl_2$, $SnCl_4$, PCl_5, H_2O).	2 акад.ч.
9	Раздел 1	Практическое занятие 9. Метод МО ЛКАО в применении к двухатомным частицам (атомы и ионы, состоящие из атомов элементов второго периода: O_2,O_2^+, O_2^-,CN^-,N_2, B_2, He_2^+).	2 акад.ч.
10	Раздел 1	Практическое занятие 10. Химическая связь в комплексных соединениях; метод ВС $[Fe(H_2O)_6]^{2+}$, $[Fe(CN)_6]^{4-}$, $[NiF_4]^{2-}$, $[Ni(CN)_4]^{2-}$, $[AgCl_2]^-$. Элементы теории кристаллического поля $[Fe(H_2O)_6]^{2+}$, $[Fe(CN)_6]^{4-}$, $[NiF_4]^{2-}$, $[Ni(CN)_4]^{2-}$. Карбонилы как комплексные соединения $Ni(CO)_4$, $Fe(CO)_5$, $Cr(CO)_6$.	2 акад.ч.
11	Раздел 1	Практическое занятие 11. Тепловые эффекты химических реакций, энтальпии образования и сгорания. Закон Гесса, следствия из закона Гесса, вычисление ΔH° реакций и энергий (энтальпий) связи в молекулах.	2 акад.ч.
12	Раздел 1	Практическое занятие 12. Понятие об энтропии, абсолютная энтропия веществ ($S^\circ_т$) и энтропия процессов ($\Delta S^\circ_т$). Энергия Гиббса как мера химического сродства. Изменение энергии Гиббса в различных процессах, энтропийный и энтальпийный факторы. Вычисление ΔG°_{298} и ΔS°_{298} процессов по справочным данным.	2 акад.ч.
13	Раздел 1	Практическое занятие 13. Химическое равновесие. Константа химического равновесия (K_p и K_c). Расчет равновесных концентраций. Смещение равновесия и принцип Ле-Шателье – Брауна. Связь $\Delta G^\circ_т$ с константой равновесия, связь $\Delta G^\circ_т$ с ΔG°.	2 акад.ч.
14	Раздел 1	Практическое занятие 14. Свойства растворов электролитов. Константа и степень диссоциации. Ионное произведение воды, шкала pH. Расчет pH	2 акад.ч.

		растворов кислот и оснований. Расчет pH буферных растворов. Произведение растворимости, концентрация насыщенного раствора (растворимость).	
15	Раздел 1	Практическое занятие 15. Гидролиз солей. Ступенчатый гидролиз, полный гидролиз. Способы усиления и подавления гидролиза. Константа и степень гидролиза, их связь с концентрацией соли в растворе. Расчет pH водных растворов солей.	2 акад.ч.
16	Раздел 1	Практическое занятие 16. Реакции образования и разрушения комплексных соединений. Равновесие в растворах комплексных соединений. Константа нестойкости и константа устойчивости.	2 акад.ч.

6.2. Лабораторные занятия.

Лабораторный практикум по дисциплине «Общая и неорганическая химия» выполняется в соответствии с Учебным планом в 1 и 2 семестрах и занимает по 64 акад. ч. в каждом семестре. Лабораторные работы охватывают оба раздела дисциплины. В практикум входит 12 лабораторных работ в 1 семестре, примерно по 4 акад.ч. на работу, и 12 лабораторных работ во 2 семестре примерно по 4 акад.ч. на работу. В зависимости от трудоемкости включенных в практикум работ их число может быть уменьшено.

Максимальное количество баллов за лабораторные работы – 18 баллов в 1 семестре (максимально 1,5 балла за работу) и 20 баллов во 2 семестре. Количество работ и баллов за каждую работу может быть изменено в зависимости от их трудоемкости.

Примеры лабораторных работ и разделы, которые они охватывают

№ п/п	№ раздела дисциплины	Наименование лабораторных работ	Часы
1	Раздел 1	Техника безопасности и правила работы в лаборатории. Погрешности результатов численного эксперимента. Зачет по технике безопасности.	4 акад.ч.
2		Основные понятия и законы химии. Основные классы неорганических соединений. Расчеты по уравнениям реакций.	4 акад.ч.
		Установление содержания кристаллизационной воды в кристаллогидратах и их формул.	4 акад.ч.
4		Определение молярной массы углекислого газа.	4 акад.ч.
5		Приготовление раствора заданной концентрации.	4 акад.ч.
6		Определение концентрации раствора титрованием.	4 акад.ч.
7		Приготовление раствора заданной концентрации и титрование.	4 акад.ч.
8		Изучение окислительно-восстановительных реакций.	4 акад.ч.
9		Определение молярной массы эквивалента простых и сложных веществ	4 акад.ч.
10		Получение и свойства комплексных соединений.	4 акад.ч.
11		Синтез комплексных соединений	4 акад.ч.
12		Получение спектра поглощения комплексного соединения и изучение концентрационной зависимости оптической плотности раствора. Определение неизвестной концентрации раствора.	4 акад.ч.
13		Гидролиз солей.	4 акад.ч.
В часы лабораторных занятий проводятся 3 контрольные работы Раздела 1			
12	Раздел 2	Вводное занятие по химии элементов.	4 акад.ч.

13		Определение карбонатной и общей жесткости воды.	4 акад.ч.
14		Щелочные, щелочноземельные металлы и магний.	4 акад.ч.
15		Бор и алюминий.	4 акад.ч.
16		Углерод и кремний	4 акад.ч.
17		Олово и свинец.	4 акад.ч.
18		Азот.	4 акад.ч.
19		Фосфор, сурьма, висмут.	4 акад.ч.
20		Сера, селен, теллур.	4 акад.ч.
21		Хром, молибден, вольфрам.	4 акад.ч.
22		Марганец, железо, кобальт, никель.	4 акад.ч.
23		Медь, серебро.	4 акад.ч.
24		Цинк, кадмий, ртуть.	4 акад.ч.
В часы лабораторных занятий проводятся 3 контрольные работы Раздела 2			

В часы лабораторных занятий проводится по 3 контрольные работы в первом и втором семестрах. На контрольные работы отводится по 90 минут, в оставшееся время лабораторного занятия преподаватель разбирает со студентами вопросы контрольной, вызвавшие наибольшие затруднения, а также студенты сдают лабораторные работы.

7. САМОСТОЯТЕЛЬНАЯ РАБОТА.

Рабочей программой дисциплины «Общая и неорганическая химия» предусмотрена самостоятельная работа студента в объеме 88 час. в 1 семестре и 48 час. во 2 семестре, а также на подготовку к экзамену по 35,6 час. в 1 и 2 семестрах.

Самостоятельная работа проводится с целью углубления знаний по дисциплине и предусматривает следующие виды:

- Ознакомление и проработку рекомендованной литературы, работу с электронно-библиотечными системами, включая переводы публикаций из научных журналов, цитируемых в базах Scopus, Web of Science, Chemical Abstracts, РИНЦ;
- регулярную проработку и повторение пройденного на лекциях и практических занятиях учебного материала;
- регулярную подготовку к практическим занятиям и лабораторным работам, выполнение домашних работ и индивидуальной домашней работы; подготовку к контрольным работам;
- посещение отраслевых выставок, семинаров, конференций различного уровня;
- участие в семинарах РХТУ им. И. Менделеева по тематике курса;
- подготовку к сдаче экзаменов (1 и 2 семестры) по дисциплине.

Планирование времени на самостоятельную работу, необходимого на изучение дисциплины, студентам лучше всего осуществлять на весь период изучения, предусматривая при этом регулярное повторение пройденного материала. Материал, законспектированный на лекциях, необходимо регулярно дополнять сведениями из литературных источников, представленных в рабочей программе. При работе с указанными источниками рекомендуется составлять краткий конспект материала, с обязательным фиксированием библиографических данных источника.

8. ПРИМЕРЫ ОЦЕНОЧНЫХ СРЕДСТВ ДЛЯ КОНТРОЛЯ ОСВОЕНИЯ ДИСЦИПЛИНЫ

8.1. Примерная тематика индивидуальной домашней работы.

Индивидуальная домашняя работа по курсу выполняется в 1 и 2 семестрах в часы, выделенные учебным планом на самостоятельную работу. Максимальная оценка индивидуальной домашней работы – 12 баллов в 1 семестре (1,5 балла за задание) и 4 балла во 2 семестре (по 2 балла за задание).

Раздел	Примерные темы индивидуальной домашней работы
Раздел 1.	Эквивалент. Закон эквивалентов.

Принципы химии	Приготовление растворов. Способы выражения концентраций растворов.
	Основные положения метода валентных связей (ВС). Гибридные представления. Делокализованные π-связи и процедура наложения валентных схем
	Окислительно-восстановительные реакции.
	Химическое равновесие. Константа химического равновесия (K_p и K_c). Расчет равновесных концентраций. Смещение равновесия и принцип Ле-Шателье – Брауна.
	Геометрия молекул, метод Гиллеспи.
	Свойства растворов электролитов. Константа и степень диссоциации. Ионное произведение воды, шкала pH. Расчет pH растворов кислот и оснований. Расчет pH буферных растворов.
	Химическая связь в комплексных соединениях.
Раздел 2. Неорганическая химия	Предсказание свойств веществ на основе периодического закона, представление о методах сравнительного расчета М.Х. Карапетьянца.
	Осуществление превращения, получение неорганического вещества из предложенного

8.2. Примеры контрольных вопросов для текущего контроля освоения дисциплины.

Для текущего контроля предусмотрено 3 контрольных работы в 1 семестре и 3 контрольных работы во 2 семестре. Максимальная оценка за каждую контрольную работу – 10 баллов в 1 семестре и 12 баллов во 2 семестре.

Раздел	Примерные темы контрольных работ
Раздел 1. Принципы химии	Контрольная работа 1. Закон эквивалентов. Способы выражения концентраций растворов. Строение атома и периодический закон. Квантовые числа.
	Контрольная работа 2. Химическая связь и строение молекул. Энергетика реакций.
	Контрольная работа 3. Константа равновесия. Равновесия в растворах. Константа и степень диссоциации. Ионное произведение воды, шкала pH. Расчет pH растворов кислот и оснований. Окислительно-восстановительные реакции.
Раздел 2. Неорганическая химия	Контрольная работа 1. Химия s-элементов.
	Контрольная работа 2. Химия p-элементов.
	Контрольная работа 3. Химия d-элементов.

Раздел 1. Принципы химии.

Контрольная работа №1

1. Оксид металла содержит 52,9 мас.% металла. Определить молярную массу эквивалента металла и его бромида в обменной реакции.

2. 11,2 л (н.у.) бромоводорода растворили в 500 мл воды. Найти концентрацию раствора в мас.%, моляльность и мольное отношение H_2O:HBr.

3. а) Охарактеризовать квантовыми числами все электроны атома азота в основном состоянии; б) написать электронные формулы атомов теллура и молибдена, а также иона Co^{3+}.

4. а) В следующих парах атомов или ионов указать у какой частицы радиус больше: Be и N, Cr^{2+} и Co^{2+}, Rb^+ и Br^-; б) В следующих парах кислот и оснований выбрать более сильную кислоту (основание): $H_2ЭO_2$ и $H_2ЭO_4$; CsOH и $Ba(OH)_2$. Ответ обосновать.

5. Охарактеризуйте валентные возможности атома фосфора. Объясните, почему есть молекулы PF_5 и $PC1_5$, а нет молекул NF_5 и $NC1_5$?
6. Изобразить схемы перекрывания орбиталей при образовании связей в молекуле муравьиной кислоты исходя из гибридных представлений.

Оценка заданий:

№ задания	**1**	**2**	**3**	**4**	**5**	**6**	**Σ**
Оценка, балл	2	2	2	2	1	1	10

Контрольная работа №2

1. На основе метода Гиллеспи предсказать геометрию следующих частиц: $SnC1_2$, SbH_3, $PC1_4^+$. Указать полярные молекулы.
2. На основе метода МО определить кратность связи кислород-кислород в молекуле O_2, а также магнитные свойства этой молекулы. Как изменится длина связи при переходе от молекулы O_2 к молекулярному иону O_2^+?
3. Рассмотреть на основе метода ВС химическую связь в комплексных ионах $[Ni(NH_3)_6]^{2+}$ и $[Ni(CN)_4]^{2-}$ определить: а) тип гибридизации орбиталей центрального атома, б) геометрию комплекса, в) его магнитные свойства.
4. Для проведения ОВР в кислой среде приготовлен 1,2Н раствор бихромата калия, имеющий плотность 1,04 г/мл. Определить молярность и титр этого раствора, а также мольную долю соли в растворе.
5. Вычислить среднюю энтальпию связи углерод-кислород в молекуле CO_2 по следующим данным: ΔH^0обр.CO_2(г) = -393,5 кДж/моль;
1) С(к, графит) = С(г); ΔH^o_1 = 715,1 кДж;
2) O_2(г) = 2О(г); ΔH^o_2 = 498,4 кДж.
6. Для проведения ОВР, в которой используется бихромат калия как окислитель в кислой среде, приготовлен 2,40 Н раствор этого соединения. Сколько граммов бихромата калия необходимо взять для приготовления 600 мл такого раствора?

Оценка заданий:

№ задания	**1**	**2**	**3**	**4**	**5**	**6**	**Σ**
Оценка, балл	1,5	1	2	2	2	1,5	10

Контрольная работа №3

1. По справочным данным определить при 298,15К константу равновесия процесса $2NO_2(г) \leftrightarrow N_2O_4(г)$
2. Вычислить равновесную концентрацию N_2O_4(г), если исходная концентрация NO_2 составляла 3 моль/л, а исходная концентрация N_2O_4 была равна нулю.
3. В 2 л воды растворили 5,0 л (н.у.) бромоводорода и получили раствор с плотностью 1,01 г/мл. Вычислить pH этого раствора.
4. Найти концентрацию и pH раствора уксусной кислоты, имеющего степень диссоциации 12%. Кдисс. $CH_3COOH = 2 \cdot 10^{-5}$. Сколько мл 70 масс.% раствора уксусной кислоты (плотность 1,07 г/мл) необходимо для приготовления 2,0 л первоначального раствора?
5. По справочным данным определить при 298,15 константу диссоциации синильной кислоты в водном растворе.
6. Написать уравнения окисления кальция концентрированным раствором азотной кислоты, окисления алюминия разбавленным раствором азотной кислоты.

Оценка заданий:

№ задания	**1**	**2**	**3**	**4**	**5**	**6**	**Σ**
Оценка, балл	1,5	1,5	2	2	1,5	1,5	10

Раздел 2. Неорганическая химия.

Контрольная работа №1

1. Написать уравнения реакций, позволяющих осуществить превращения:
$Na_2B_4O_7 \rightarrow H_3BO_3 \rightarrow B_2O_3 \rightarrow BCl_3 \rightarrow H_3BO_3$.
2. Написать уравнения реакций:
$KO_3 + KMnO_4 + H_2SO_4 \rightarrow$ $CsH + H_2O \rightarrow$
$AlCl_3 + K_2SO_3 + H_2O \rightarrow$ $Si + HF + HNO_3 \rightarrow$
3. Бороводороды (бораны): получение, строение молекул, химические свойства на примере диборана.
4. Сколько граммов RbBr следует добавить к 3 л 0,15 М раствора нитрата диамминсеребра(I), содержащего избыточный аммиак в количестве 1 моль/л, для начала выпадения бромида серебра? Константа устойчивости комплексного иона равна $1{,}8 \cdot 10^7$, а произведение растворимости бромида серебра – $1 \cdot 10^{-14}$.
5. Написать уравнения реакций, лежащих в основе промышленного получения алюминия, магния и соды.
6. Особенности химии лития.

Оценка заданий:

№ задания	**1**	**2**	**3**	**4**	**5**	**6**	**Σ**
Оценка, балл	2	2	2	2	2	2	12

Контрольная работа №2

1. Написать уравнения реакций, позволяющих осуществить превращения: $H_2SeO_4 \rightarrow Se \rightarrow \ldots \rightarrow H_2Se \rightarrow SeO_2$.
2. Написать уравнения реакций:
$Pb + HNO_3(разб.) \rightarrow$ $PH_3 + K_2Cr_2O_7 + H_2SO_4 \rightarrow$
$NH_4NO_3\text{-}t \rightarrow$ $SnO + KOH + H_2O \rightarrow$
3. Сульфиды сурьмы, мышьяка и висмута: получение, взаимодействие с растворами сульфидов и щелочей.
4. Вычислить pH 4,00 мас.% раствора $NaHSO_4$ (плотность 1,03 г/мл). Константа диссоциации серной кислоты по второй ступени равна 0,01.
5. Написать уравнения реакций, отражающих химизм процессов зарядки и разрядки свинцового аккумулятора.
6. Написать уравнения реакций взаимодействия олова и свинца с концентрированным раствором азотной кислоты, олова – с избытком разбавленного раствора КОН и при сплавлении с КОН.

Оценка заданий:

№ задания	**1**	**2**	**3**	**4**	**5**	**6**	**Σ**
Оценка, балл	2	2	2	2	2	2	12

Контрольная работа №3

1. Написать уравнения реакций, позволяющих осуществить превращения:
$Au \rightarrow H[AuCl_4] \rightarrow Au \rightarrow AuCl_3 \rightarrow K[Au(OH)_4]$.
2. Написать уравнения реакций:
$CrSO_4 + H_2O \rightarrow$ $Fe + O_2 + H_2O \rightarrow$
$KMnO_4 + KNO_2 + H_2O \rightarrow$ $NiCl_2 + KCN(изб.) \rightarrow$
3. Получение хлористого хромила и бихромата калия из соединений хрома (III). Окислительные свойства бихромата калия.
4. Найти pH и степень гидролиза 0,1М раствора формиата калия, если константа диссоциации муравьиной кислоты равна $2 \cdot 10^{-4}$.
5. Написать уравнения реакций растворения золота в селеновой кислоте, серебра – в концентрированном и разбавленном растворах азотной кислоты.
6. Написать уравнения реакций, лежащих в основе промышленного получения марганца, перманганата калия и рения.

Оценка заданий:

№ задания	**1**	**2**	**3**	**4**	**5**	**6**	**Σ**

Оценка, балл	2	2	2	2	2	2	12

8.3. Вопросы для итогового контроля освоения дисциплины (1 семестр – экзамен, 2 семестр – экзамен).

Максимальное количество баллов за экзамен – 40 баллов.

Раздел 1.

Билет для проведения экзамена в 1 семестре содержит 5 вопросов по разделу 1 рабочей программы, максимальная оценка за каждый вопрос – 8 баллов.

Примеры экзаменационных вопросов

1. Корпускулярно-волновой дуализм. Вычисление длины волны де-Бройля для материального объекта. Как убедиться в появлении волновых свойств материальных объектов?
2. Свойства волновой функции. Понятие об уравнении Шредингера. Квантовые числа как характеристика состояния электрона в атоме.
3. Характеристика состояния электрона в атоме системой квантовых чисел.
4. Принцип Паули и правило Хунда. Сколько максимально электронов может находиться в N–слое, d-оболочке?
5. Электронный слой, электронная оболочка, электронная орбиталь. Максимальное число электронов в слое, оболочке и на орбитали.
6. Энергия электрона в многоэлектронном атоме. Энергетический ряд атомных орбиталей. Электронные формулы атомов Ni, Se и иона Fe^{3+}.
7. Современная формулировка периодического закона. Периодическое изменение свойств на примере энергии ионизации атома и радиуса иона.
8. Атомные и ионные радиусы, как их определяют? Основные закономерности изменения атомных радиусов по периодам и группам периодической системы.
9. Закономерности изменения ионных радиусов (катионы и анионы, d-сжатие, f-сжатие, изоэлектронные ионы).
10. Эффективные заряды атомов в молекулах. Дипольный момент связи, дипольный момент молекулы и ее строение на примерах молекул H_2O и CO_2.
11. Относительная сила кислородных кислот и оснований (схема Косселя) на примерах $HTcO_4$ и $HMnO_4$; H_2SeO_4 и H_2SeO_3; $TlOH$ и $Tl(OH)_3$.
12. Ионная и ковалентная связи, их свойства. Полярная ковалентная связь. Что такое эффективные заряды атомов?
13. Основные положения метода ВС при описании химической связи. Валентные возможности атомов азота, фосфора, фтора и хлора.
14. Донорно-акцепторный механизм образования связи на примере молекул CO, HNO_3, и ионов BF_4^-, NH_4^+.
15. Гибридные представления при описании химической связи. Изобразите схемы перекрывания атомных орбиталей при образовании связей в молекулах CO_2 и BCl_3.
16. Образование кратных связей. Сигма- и пи-связи, их особенности.
17. Процедура наложения валентных схем в методе ВС для описания дробной кратности связи на примерах молекул N_2O, HN_3, HNO_3.
18. Модель отталкивания локализованных электронных пар (метод Гиллеспи). Основные положения на примере молекул SO_2 и SO_2Cl_2..
19. Распределите электроны частицы B_2 по молекулярным орбиталям. Определите кратность связи и магнитные свойства частицы.
20. На основе метода молекулярных орбиталей объясните парамагнитные свойства кислорода. Какова кратность связи в молекулярном ионе O_2^+?
21. Ионная связь как предельный случай ковалентной связи. Поляризация ионов и ее влияние на свойства веществ.
22. Водородная связь: типы водородной связи, порядок величин энтальпий связи. Влияние водородной связи на физико-химические свойства веществ.

23. Типы межмолекулярного взаимодействия (силы Ван-дер-Ваальса).
24. Типичные окислители и восстановители. Приведите примеры.
25. Типы окислительно-восстановительных реакций, приведите примеры.
26. Критерий самопроизвольного протекания ОВР в растворах. Стандартные величины электродных потенциалов. Рассмотрите окисление перманганатом калия в кислой среде ионов Fe^{2+} и Co^{2+}.
27. Формулировка закона Гесса, условия его выполнения. Энтальпии образования и энтальпии сгорания.
28. Следствия из закона Гесса, при каких условиях выполняется этот закон?
29. Энергия Гиббса, энтальпия; их физический смысл. Связь между энергией Гиббса и энтальпией. Что такое энтропийный и энтальпийный факторы?
30. Энергия Гиббса как термодинамическая функция состояния. Определение и свойства. Вычисление энергии Гиббса процессов по справочным данным.
31. Критерий самопроизвольного течения реакций, энтальпийный и энтропийный факторы процесса.
32. Стандартные термодинамические характеристики. Понятие о стандартном состоянии индивидуальных жидких и кристаллических веществ, газов и растворов.
33. Химическое равновесие. Истинное (устойчивое) и кажущееся (кинетическое) равновесие; их признаки.
34. Константа химического равновесия. Связь величин K_p и K_c для газовых равновесий.
35. Принципы построения шкалы стандартных термодинамических функций образования ионов в водных растворах. Как определить стандартную энтальпию образования хлорида калия в водном растворе?
36. Константа химического равновесия. Связь величин K_p и K_c для газовых равновесий.
37. Идеальные и реальные растворы. Активность, коэффициент активности как мера отклонения свойств компонента реального раствора от его свойств в идеальном растворе.
38. Равновесие диссоциации ассоциированных (слабых) электролитов. Закон разбавления Оствальда.
39. Буферные растворы и их свойства на примере смеси растворов муравьиной кислоты и формиата калия.
40. Равновесие диссоциации воды. Ионное произведение воды. Шкала величин pH и pOH. Вычисление pH растворов неассоциированных кислот и оснований.
41. Произведение растворимости как константа равновесия растворения и диссоциации малорастворимого соединения. Связь ПР с растворимостью.
42. Общее выражение для энергии Гиббса химического процесса применительно к выводу условия выпадения осадка малорастворимого соединения.
43. Условия выпадения осадка и растворения малорастворимых электролитов.
44. Основные понятия химии комплексных соединений.
45. Классификация комплексных соединений по виду координируемых лигандов. Номенклатура комплексных соединений.
46. Равновесие диссоциации комплексных соединений. Константа устойчивости и константа нестойкости.
47. Химическая связь в комплексных ионах с позиций метода валентных связей и теории кристаллического поля. Основные положения теории кристаллического поля
48. Расчет pH растворов солей, гидролизованных по катиону.
49. Гидролиз по аниону. Вычисление константы гидролиза по аниону, ее связь с концентрацией соли и pH раствора.
50. Взаимное усиление гидролиза (совместный гидролиз). Полный (необратимый) гидролиз.
51. Скорость химической реакции. Закон действующих масс. Молекулярность и порядок реакции.
52. Зависимость скорости химической реакции от температуры, энергия (энтальпия) активации. Гомогенный и гетерогенный катализ, примеры.

Раздел 2.

Билет для проведения экзамена во 2 семестре содержит 6 вопросов по разделу 2 рабочей программы дисциплины, максимальная оценка за вопросы 1-4 – 6 баллов, максимальная оценка за вопросы 5 и 6 – 8 баллов.

Примеры экзаменационных вопросов

1. Общая характеристика и химические свойства щелочных металлов.
2. Особенности соединений лития по сравнению с соединениями других щелочных металлов.
3. Гидриды, оксиды, пероксиды, гидроксиды щелочных металлов: химическая связь в соединениях, получение и свойства.
4. Получение натрия, гидроксида натрия и карбоната натрия в промышленности.
5. Взаимодействие с растворами щелочей: а) амфотерных металлов; б) неметаллов; в) кислотных оксидов; г) амфотерных оксидов.
6. Особенности соединений бериллия по сравнению с соединениями щелочно-земельных металлов.
7. Общая характеристика солей бериллия, магния и щелочно-земельных металлов, их растворимость и гидролиз.
8. Получение оксида, гидроксида кальция и хлорной извести в промышленности.
9. Общая характеристика и химические свойства бора, его получение.
10. Борный ангидрид, борные кислоты и их соли: получение, строение и свойства.
11. Бороводороды: получение, строение молекул и свойства. Борогидриды металлов.
12. Общая характеристика и химические свойства алюминия, индия, галлия и таллия.
13. Получение алюминия, его оксида и гидроксида в промышленности.
14. Оксид, гидроксид и соли алюминия: их получение и свойства.
15. Общая характеристика и химические свойства углерода.
16. Оксиды углерода (II, IV): получение в промышленности и в лаборатории, кислотно-основные и окислительно-восстановительные свойства. Карбонилы металлов.
17. Общая характеристика и химические свойства кремния.
18. Получение кремния, силиката натрия и стекла в промышленности.
19. Кварц, кремниевые кислоты, силикаты, гексафторокремниевая кислота: получение и свойства.
20. Общая характеристика и химические свойства германия, олова и свинца.
21. Оксиды и гидроксиды олова и свинца: их взаимодействие с кислотами и щелочами, окислительно-восстановительные свойства.
22. Сульфиды олова и свинца: получение, кислотно-основные и окислительно-восстановительные свойства. Отношение к действию $(NH_4)_2S$ и $(NH_4)_2S_2$.
23. Общая характеристика и химические свойства азота.
24. Оксиды азота: получение, строение молекул, окислительно-восстановительные свойства.
25. Аммиак и гидразин: получение, химическая связь и строение молекул, кислотно–основные и окислительно-восстановительные свойства.
26. Реакции термического разложения солей аммония: нитриты, нитрата, бихромата, сульфата, хлорида.
27. Гидроксиламин, азотистоводородная кислота и ее соли: химическая связь и строение молекул, получение и свойства.
28. Взаимодействие металлов с азотной кислотой.
29. Царская водка и её окислительные свойства на примере реакций с золотом, платиной, сульфидом ртути.
30. Реакции термического разложения нитратов различных металлов.
31. Общая характеристика и химические свойства фосфора его получение в промышленности.
32. Оксиды фосфора: получение, строение молекул и свойства.
33. Фосфорноватистая и фосфористая кислоты: получение, строение молекул, кислотно-основные и окислительно-восстановительные свойства. Фосфиты и гипофосфиты.
34. Кислоты фосфора (+5) и качественные реакции на них. Получение фосфорной кислоты в промышленности.

35. Общая характеристика и химические свойства мышьяка, сурьмы и висмута.
36. Сульфиды мышьяка, сурьмы и висмута: их отношение к кислотам и к раствору сульфида аммония. Тиокислоты и их соли.
37. Галогениды мышьяка, сурьмы и висмута: их получение и гидролиз. Тиокислоты и тиосоли.
38. Получение кислорода и пероксида водорода в промышленности и в лаборатории.
39. Реакции пероксида водорода в роли окислителя и восстановителя.
40. Общая характеристика и химические свойства серы, селена и теллура.
41. Получение и свойства сероводорода. Растворимость и гидролиз сульфидов. Отношение сульфидов к кислотам.
42. Кислородсодержащие кислоты серы, селена и теллура: получение, кислотно-основные и окислительно-восстановительные свойства.
43. Взаимодействие металлов с серной кислотой.
44. Получение серной кислоты и сероводорода в промышленности.
45. Взаимодействие неметаллов с концентрированными серной и азотной кислотами.
46. Получение водорода в промышленности.
47. Общая характеристика и химические свойства галогенов.
48. Получение хлора, брома и хлората калия в промышленности.
49. Водородные соединения галогенов: получение и свойства.
50. Ассоциация молекул фтороводорода. Дифторид калия.
51. Окислительное действие хлора и брома в щелочной среде.
52. Оксиды хлора и иода: получение и свойства.
53. Сопоставление кислотно-основных и окислительно-восстановительных свойств кислородсодержащих кислот галогенов.
54. Получение и гидролиз галогенангидридов.
55. Фториды ксенона: получение, строение молекул и химические свойства.
56. Общая характеристика и химические свойства меди, серебра, золота.
57. Общая характеристика и химические свойства элементов подгруппы цинка.
58. Соли цинка, кадмия и ртути, их гидролиз. Амидные соединения ртути. Соединания Hg_2(II) получение и свойства.
59. Общая характеристика и химические свойства хрома, молибдена и вольфрама.
60. Соединения хрома (II и III): получение и свойства.
61. Реакции хромата (дихромата) калия с восстановителями в кислой, нейтральной и щелочной средах.
62. Хромовый ангидрид, хроматы и дихроматы: получение и химические свойства. Хромовая смесь.
63. Общая характеристика и химические свойства марганца, технеция и рения.
64. Соединения марганца (II): получение и свойства. Диоксид марганца, манганаты и перманганаты. Марганцовая кислота и ее ангидрид.
65. Реакции перманганата калия с восстановителями в кислой, нейтральной и щелочной средах.
66. Общая характеристика и химические свойства железа, кобальта и никеля.
67. Получение и свойства гидроксидов и солей железа (II и III). Качественные реакции на ионы железа.
68. Получение железа, никеля, хрома и марганца в промышленности.
69. Пирометаллургические способы получения металлов (свинец, медь, цинк) из сульфидных руд.
70. Окислительное действие нитрата калия и хлората калия при нагревании (сплавлении).
71. Образование аммиакатов и гидроксокомплексов металлов и их разрушение кислотами и при нагревании.
72. Реакции термического разложения некоторых кислых солей ($NaHCO_3$, NaH_2PO_4, Na_2HPO_4, $NaHSO_4$).
73. Гидролиз солей (по катиону, по аниону, одновременный гидролиз двух солей).

Полный перечень оценочных средств приведен в виде отдельного документа, являющегося неотъемлемой частью основной образовательной программы.

8.4. Структура и примеры билетов для экзамена

Экзамены по дисциплине «Общая и неорганическая химия» проводятся в 1 и 2 семестрах и включают контрольные вопросы по разделам 1 и 2 рабочей программы дисциплины соответственно.

Билет для проведения экзамена в 1 семестре содержит 5 вопросов по разделу 1 учебной программы, максимальная оценка за каждый вопрос – 8 баллов. Таким образом ответы на вопросы экзамена оцениваются из максимальной оценки 40 баллов.

Пример билета для экзамена 1 семестра

«Утверждаю» *Зав.кафедрой общей и неорганической химии* _____ Н.В. Свириденкова « » _____2020г.	Министерство науки и высшего образования РФ **Российский химико-технологический университет имени Д.И. Менделеева** Кафедра общей и неорганической химии 18.03.02 Энерго- и ресурсосберегающие процессы в химической технологии, нефтехимии и биотехнологии Дисциплина «Общая и неорганическая химия»

Билет №

1. Основные положения метода молекулярных орбиталей (МО ЛКАО). Объясните парамагнитные свойства кислорода и найдите кратность связи в O_2 и O_2^+.
2. Константа химического равновесия. Соотношение величин K_P и K_C для газовых равновесий. Связь $\Delta G°_{хим.реакции}$ и константы равновесия.
3. Для растворения 1,0 г металла необходимо 49 г 5 масс.% раствора серной кислоты. Найдите молярную массу эквивалента металла и его оксида. Какой это металл?
4. К 200 $см^3$ раствора, содержащего 10 масс.% HNO_3 и имеющего плотность 1,054 $г/см^3$ прибавили 100 $см^3$ воды. Вычислите моляльность полученного раствора.
5. Напишите уравнения реакций:
   а) $K_2S + KMnO_4 + H_2O \rightarrow$ в) $Al_2(SO_4)_3 + Na_2SO_3 + H_2O \rightarrow$
   б) $Zn + HNO_{3\ разб.} \rightarrow$ г) $ZnSO_4 + NH_{3\ (избыток)} \rightarrow$

Билет для проведения экзамена во 2 семестре содержит 6 вопросов по разделу 2 рабочей программы дисциплины, максимальная оценка за вопросы 1-4 – 6 баллов, максимальная оценка за вопросы 5 и 6 – 8 баллов. Таким образом ответы на вопросы экзамена оцениваются из максимальной оценки 40 баллов.

Пример билета для экзамена 2 семестра

«Утверждаю» *Зав.кафедрой общей и неорганической химии* _____ Н.В. Свириденкова « » _____2020г.	Министерство науки и высшего образования РФ **Российский химико-технологический университет имени Д.И. Менделеева** Кафедра общей и неорганической химии 18.03.02 Энерго- и ресурсосберегающие процессы в химической технологии, нефтехимии и биотехнологии Дисциплина «Общая и неорганическая химия»

Билет №

1. Общая характеристика и химические свойства щелочных металлов.

2. Получение, строение молекул и свойства оксидов фосфора. Качественные реакции на фосфорные кислоты.
3. Реакции перманганата калия с восстановителями в кислой, нейтральной и щелочной средах.
4. Найдите pH 0,01М раствора NH_4NO_3. Константа диссоциации NH_4OH равна $1,8*10^{-5}$.
5. Преобразуйте цепочку превращений в уравнения химических реакций:
$Cr_2O_3 \rightarrow \ldots \rightarrow Cr(OH)_3 \rightarrow Cr_2O_3 \rightarrow K_2CrO_4$.
6. Напишите уравнения реакций:
а) $Cl_2O_6 + H_2O \rightarrow$ в) $KMnO_4 + KNO_2 + H_2O \rightarrow$
б) $H_2SeO_4 + Au \rightarrow$ г) $NiCl_2 + KCN(изб.) \rightarrow$

9. УЧЕБНО-МЕТОДИЧЕСКОЕ ОБЕСПЕЧЕНИЕ ДИСЦИПЛИНЫ

9.1. Рекомендуемая литература.

А) Основная литература:

1. Карапетьянц М.Х., Дракин С.И. Общая и неорганическая химия. Учебник для вузов. М.: Химия, 2000. 592с.
2. Практикум по неорганической химии / Под ред. А.Ф. Воробьева и С.И. Дракина. М.: ТИД «Альянс», 2004. 249 с.
3. Власенко К.К., Дупал А.Я., Соловьев С.Н. Домашние задания по общей и неорганической химии. Часть 1. РХТУ им.Д.И.Менделеева. 2015. 186 с.
4. Власенко К.К., Дупал А.Я., Соловьев С.Н. Домашние задания по общей и неорганической химии. Часть 2. РХТУ им.Д.И.Менделеева. 2015. 150 с.

Б) Дополнительная литература:

1. Соловьев С.Н. Начала химии. Элементы строения вещества (конспект лекций, задачи, упражнения). М.: РХТУ им. Д.И. Менделеева, 2004. 108 с.
2. Соловьев С.Н. Начала химии. Теоретические основы химии (конспект лекций, задачи, упражнения). М.: РХТУ им. Д.И. Менделеева, 2004. 148 с.
3. Соловьев С.Н. Начала химии. Химия элементов и их соединений. Часть 1. Конспект лекций, задачи и упражнения. 2011. РХТУ им. Д.И. Менделеева. 149 с.
4. Соловьев С.Н. Начала химии. Химия элементов и их соединений. Часть 2. Конспект лекций, задачи и упражнения. 2011. РХТУ им. Д.И. Менделеева. 149 с.
5. Задания для программированного контроля по неорганической химии / Под ред. А.Ф. Воробьева; М.: МХТИ им. Д.И. Менделеева, 1987.-48 с.
6. Ляшенко С.Е., Шаталов К.И., Кузнецов В.В. Химия s-элементов. РХТУ им. Д.И.Менделеева. 2014. 131 с.
7. Ляшенко С.Е., Шаталов К.И., Кузнецов В.В. Химия p-элементов. Группы бора и углерода. РХТУ им. Д.И.Менделеева. 2015. 295 с.
8. Ляшенко С.Е. Неорганическая химия группы кислорода, водорода и фтора, гелия, хрома, марганца, меди, цинка и триада железа: учебное пособие / С. Е. Ляшенко. - М. : РХТУ им. Д.И. Менделеева, 2012. - 75 с.

9.2. Рекомендуемые источники научно-технической информации

Раздаточный иллюстративный материал к лекциям.
Презентации к лекциям
Методические рекомендации по выполнению лабораторных работ.
Полнотекстовые информационные ресурсы:
Издательство ELSEVIER на платформе Science Direct.
Доступ к коллекциям **«CHEMISTRY»** и **«CHEMICAL ENGINEERING»** (152 журнала) с 2002 г. Доступ по IP-адресам РХТУ. Адрес для работы: http://www.sciencedirect.com.

Издательство **American Chemical Society (ACS)**

Издает самые цитируемые химические журналы, по данным **ISI Journal Scitation Reports**. Жрналы по основным разделам химии и смежным областям знаний, включая химию широкого профиля, медицинскую химию, физическую химию, органическую химию, а также биохимию, биотехнологию и т.д. Доступ по IP-адресам РХТУ. Адрес для работы: http://pubs.acs.org**.**

Издательство **Taylor & Francis**

Блее 1300 журналов по всем областям знаний, в том числе более 300 по техническим и естественным наукам. Охват с 1997 года по настоящее время. Доступ по IP-адресам РХТУ. Адрес для работы: http://www.informaworld.com.

Международная издательская компания **Nature Publishing Group (NPG)** Дступ к журналам:

- «Nature» - с 1997 г. — наиболее прославленное научное издание широкого профиля, обладающее к тому же самым высоким индексом цитирования;
- «Nature Materials» - с 2002 г.
- «Nature Nanotechnology» - с 2006 г.
- "Nature Chemistry" - с 2010 г.

Доступ по IP-адресам РХТУ. Адрес для работы: http://www.nature.com.

American Institute of Physics (AIP)

Тематические рубрики изданий включают основные разделы физики и смежных областей знаний - оптику, акустику, ядерную и математическую физику, физику жидкости и газа, техническую механику, вычислительную технику и т.д.

На сайте размещены журналы нескольких издательств (поиск можно проводить по всем ресурсам), однако для полнотекстового доступа открыты только журналы Американского института физики.

Открыты все архивы. Глубина архива варьируется от издания к изданию.

Доступ по IP-адресам РХТУ.

Адрес для работы: http://scitation.aip.org.

Издательство **Wiley-Blackwell**

Предоставляет доступ к более чем 1300 журналам.

Ресурс охватывает широкий спектр тематических направлений по всем областям знаний, в том числе известные журналы по химии, материаловедению, керамике, полимерам, взрывчатым веществам, экономике и бизнесу, медицине, гуманитарным и социальным наукам.

Глубина архива (в основном) с 1996 года. Доступ по IP-адресам РХТУ. Адрес для работы: http://www3.interscience.wiley.com.

Издательство **SPRINGER**

Доступ к электронным архивам журналов и электронным книгам. Жрналы по всем областям знаний. Адрес для работы: **http://www.springerlink.com.** Доступ по IP-адресам РХТУ.

Журнал **SCIENCE**

Один из ведущих мультидисциплинарных научных журналов, публикуется Американской ассоциацией по развитию науки (AAAS), содержит обзоры новейших разработок в естественных и прикладных науках, освещает новости научного мира и комментирует их.

Охват — с 1997 г. по настоящее время.

Доступ по IP-адресам РХТУ.

Адрес для работы: http://www.science.com

The Royal Society of Chemistry

Полные тексты статей журналов Королевского химического общества (Великобритания) и базы данных. Доступ по IP-адресам РХТУ. Адрес: http://www.rsc.org/Publishing/Journals/Index.asp

Российская научная электронная библиотека (http://www.elibrary.ru)

Электронные версии журналов российских и зарубежных научных издательств. Доступ по IP-адресам РХТУ.

9.3. Средства обеспечения освоения дисциплины.

Для реализации учебной программы подготовлены следующие средства обеспечения освоения дисциплины:

– компьютерные презентации лекций;

– банк тестовых заданий для текущего контроля освоения дисциплины;

– банк тестовых заданий для итогового контроля освоения дисциплины;

– видеолекции проф. Соловьёва С.Н. (https://m.vk.com/page-49221075_44715927)

Для освоения дисциплины используются следующие нормативные и нормативно-методические документы:

– Федеральный закон Российской Федерации от 29.12.2012 № 273-ФЗ «Об образовании в Российской Федерации» [Электронный ресурс] – Режим доступа: http://pravo.gov.ru/proxy/ips/?docbody=&nd=102162745&intelsearch=273-%D4%C7 (дата обращения: 15.04.2020).

– Федеральные государственные образовательные стандарты высшего образования // Координационный совет учебно-методических объединений и научно-методических советов высшей школы. Портал Федеральных образовательных стандартов высшего образования [Электронный ресурс] – Режим доступа: http://fgosvo.ru/fgosvo/92/91/4 (дата обращения: 15.04.2020).

– Приказ Министерства образования и науки РФ от 23.08.2017 № 816 «Об утверждении Порядка применения организациями, осуществляющими образовательную деятельность, электронного обучения, дистанционных образовательных технологий при реализации образовательных программ» [Электронный ресурс]. Режим доступа: http://pravo.gov.ru/proxy/ips/?docbody=&nd=102447332&intelsearch=816+%EF%F0%E8%EA%E0%E7 (дата обращения: 15.04.2020).

При освоении дисциплины студенты должны использовать информационные и информационно-образовательные ресурсы следующих порталов и сайтов:

– Система федеральных образовательных порталов. Система открытого образования. Консалтинговый центр ИОС ОО РФ [Электронный ресурс] – Режим доступа: http://www.openedu.ru (дата обращения: 15.04.2020).

– Информационная система «Единое окно доступа к образовательным ресурсам». URL: http://window.edu.ru/ (дата обращения: 15.04.2020).

– ФЭПО: соответствие требованиям ФГОС [Электронный ресурс] – Режим доступа: http://fepo.i-exam.ru/ (дата обращения: 15.04.2020).

– Zoom-конференция – Режим доступа: https://zoom.us/ (дата обращения: 15.04.2020)

– Microsoft Teams – Режим доступа: https://www.microsoft.com/ru-ru/microsoft-365/microsoft-teams/group-chat-software (дата обращения: 15.04.2020)

– YouTube-канал кафедры общей и неорганической химии – Режим доступа: https://www.youtube.com/channel/UCBCWlQ4yXL5PFScSIHS-fQg (дата обращения: 15.04.2020).

10. МЕТОДИЧЕСКИЕ УКАЗАНИЯ ДЛЯ ОБУЧАЮЩИХСЯ

10.1. Для студентов, обучающихся без использования дистанционных образовательных технологий

Методические рекомендации по организации учебной работы обучающегося направлены на повышение регулярности и эффективности его аудиторной и самостоятельной работы по дисциплине.

Дисциплина «Общая и неорганическая химия» включает 2 раздела, каждый из которых имеет определенную логическую завершенность. При изучении материала каждого раздела рекомендуется регулярное повторение законспектированного лекционного материала, материалов практических занятий, а также дополнение его сведениями из литературных источников, представленных в рабочей программе.

Рабочая программа дисциплины «Общая и неорганическая химия» предусматривает проведение практических занятий в объеме 32 ч. в 1 семестре обучения. Практические занятия направлены на расширение знаний теоретических основ химии и закрепление знаний, полученных студентом на лекционных занятиях путем решения ряда практических задач.

Рабочая программа дисциплины «Общая и неорганическая химия» предусматривает проведение лабораторного практикума в объеме по 64 ч. в 1 и 2 семестрах обучения. На выполнение каждой работы отводится примерно 4 часа в зависимости от трудоемкости.

Целью выполнения лабораторных работ является закрепление полученных знаний по дисциплине, получение опыта проведения экспериментальных исследований, обработки и анализа полученных результатов, формулирования выводов по выполненной работе. При изучении Раздела 1 «Принципы химии» студенты выполняют пробирочные опыты, а также экспериментальные задания, которые выполняются с использованием современной измерительной аппаратуры. При изучении Раздела 2 «Неорганическая химия» студенты выполняют пробирочные опыты, иллюстрирующие свойства неорганических веществ и осуществляют синтезы неорганических соединений.

Работа над подготовкой в лабораторной работе ориентирована в первую очередь на самостоятельную работу обучающегося с информационными ресурсами – Практикумом по общей и неорганической химии, конспектом лекций и раздаточными материалами, научно-технической и справочной литературой. Доступ к указанным ресурсам обеспечивается фондами научно-технической библиотеки вуза и городских научно-технических библиотек, электронными библиотеками и поисковыми системами Интернета.

При оформлении лабораторных работ следует ориентироваться на требования, приведенные в Практикуме по общей и неорганической химии. Содержание и оформление лабораторных работ оценивается в соответствии с принятой в университете рейтинговой системой оценки знаний. Максимальная оценка за выполнение всех работ лабораторного практикума в 1 семестре составляет 18 баллов, во 2 семестре составляет 20 баллов и входит в 60 баллов, отводимых на работу студента в семестре.

Индивидуальная домашняя работа студента бакалавриата по дисциплине подразумевает выполнение восьми заданий в 1 семестре и 2 заданий во 2 семестре из перечня заданий для индивидуальной домашней работы. Максимальное количество баллов за выполнение индивидуальной домашней работы в 1 семестре составляет 12 баллов (по 1.5 балла за задание), во 2 семестре – 4 балла (по 2 балла за задание).

Изучение материала каждого подраздела заканчивается текущим контролем его освоения в форме контрольной работы. Результаты выполнения контрольных работ оцениваются в соответствии с принятой в университете рейтинговой системой оценки знаний.

В часы лабораторных занятий проводится по 3 контрольные работы в первом и втором семестрах. На контрольные работы отводится по 90 минут, в оставшееся время лабораторного занятия преподаватель разбирает со студентами вопросы контрольной, вызвавшие наибольшие затруднения, а также студенты сдают лабораторные работы.

Контрольные работы раздела 1

На шестой неделе проводится **1-я контрольная работа**, которая включает в себя шесть заданий, а именно задачи на темы «Эквивалент» и «Способы выражения концентраций растворов», задание на характеристику электронов в атоме системой квантовых чисел и написание электронных формул атомов и ионов, задание на определение валентных возможностей атомов, изображение схем перекрывания атомных орбиталей при образовании связей в молекулах, сравнение относительной силы кислот и оснований (схема Косселя).

На двенадцатой неделе проводится **2-я контрольная работа,** которая состоит из шести заданий по темам: предсказание геометрии молекул методом Гиллеспи и их полярности; объяснение химической связи в двухатомных частицах методом МО ЛКАО; химическая связь в комплексных соединениях; задача на вычисление тепловых эффектов химических реакций или энергий связи в молекуле; задача на закон эквивалентов в ОВР или пересчет концентраций растворов.

На шестнадцатой неделе проводится **3-я контрольная работа**, которая состоит шести заданий по темам: константа равновесия и равновесие в растворах, константа и степень диссоциации, расчет pH растворов кислот и оснований. Произведение растворимости и растворимость. Окислительно-восстановительные реакции.

Контрольные работы раздела 2

На шестой неделе проводится **1-я контрольная работа**, которая состоит из шести заданий. Контрольная работа включает в себя вопросы по химии элементов главных подгрупп I-III групп периодической системы, углерода, кремния и их соединений (цепочку превращений, уравнения реакций, получение, химические свойства), а также задачу на тему «Равновесие в растворах комплексных соединений».

На одиннадцатой неделе проводится **2-я контрольная работа**, которая состоит из шести заданий. Контрольная работа включает в себя вопросы по химии олова, свинца, а также элементов главных подгрупп V-VI групп периодической системы и их соединений (цепочку превращений, уравнения реакций, получение, химические свойства), а также задачу на тему «Константа и степень диссоциации, расчет pH растворов кислот и оснований .

На шестнадцатой неделе проводится **3-я контрольная работа**, которая состоит из шести заданий. Контрольная работа включает в себя вопросы по химии d-элементов и их соединений (цепочку превращений, уравнения реакций, получение, химические свойства), а также задачу на тему «Константа и степень гидролиза, расчет pH растворов солей» или «Растворимость и произведение растворимости».

Максимальная оценка текущей работы в каждом семестре составляет 60 баллов. В первом семестре (Раздел 1) она складывается путем суммирования оценок за индивидуальную домашнюю работу (максимум 12 баллов), контрольные работы (максимум 30 баллов), лабораторные работы (максимум 18 баллов). Во втором семестре (Раздел 2) она складывается путем суммирования оценок за индивидуальную домашнюю работу (максимум 4 балла), контрольные работы (максимум 36 баллов), лабораторные работы (максимум 20 баллов).

В соответствии с учебным планом изучение материала Разделов 1 и 2 заканчивается экзаменами. Экзамен проводится в форме устного опроса, перед опросом дается 1ч 15мин на подготовку (оформление плана ответа, решение задач, написание уравнений реакций). Максимальная оценка экзамена составляет 40 баллов.

10.2. Для студентов, обучающихся с использованием дистанционных образовательных технологий

При использовании электронного обучения (ЭО) и дистанционных образовательных технологий (ДОТ) занятия полностью или частично проводятся в режиме онлайн. Объем дисциплины и распределение нагрузки по видам работ соответствует п. 4.1. Распределение баллов соответствует п. 10.1 либо может быть изменено в соответствии с решением кафедры, в случае перехода на ЭО и ДОТ в процессе обучения. Решение кафедры об используемых технологиях и системе оценивания достижений обучающихся принимается с учетом мнения ведущего преподавателя и доводится до обучающихся.

11. МЕТОДИЧЕСКИЕ УКАЗАНИЯ ДЛЯ ПРЕПОДАВАТЕЛЕЙ

11.1. Для преподавателей, реализующих образовательные программы без использования дистанционных образовательных технологий

Дисциплина «Общая и неорганическая химия» изучается в 1 и 2 семестрах.

При подготовке и проведении занятий преподаватель должен опираться на химические знания, полученные студентами в средней школе. Основной задачей преподавателя, ведущего занятия Раздела 1 "Принципы химии" (1 семестр) является изложение наиболее значимых для химии теоретических понятий и обучение студентов их использованию на обширном материале неорганической химии в такой форме, чтобы это использование можно было интенсивно продолжать во втором семестре в Разделе 2 «Неорганической химия» и далее в курсах аналитической и органической химии, и, наконец, расширить и углубить в курсе физической химии и теоретических разделах специальных дисциплин.

В разделе «Неорганическая химия» широко используются теоретические представления и расчетные методы, проработанные в первом семестре при изучении "Принципов химии".

Значительное внимание преподавателю необходимо уделять способам получения наиболее широко применяемых веществ и их химическим свойствам, координационным соединениям, веществам и реакциям, важным для изучения последующих дисциплин данного направления подготовки.

Необходимой компонентой лекционных и практических занятий по дисциплине является широкое использование наглядных пособий и иллюстративного материала, в том числе с применением компьютерной техники. Иллюстративный материал включает презентации по разделам дисциплины, выполненные с использованием различных программных продуктов (например, Power Point в составе Microsoft Office). Для демонстрации иллюстративного материала рекомендуется использование мультимедиа.

На лабораторных занятиях основной задачей преподавателя является ознакомление студентов с методами химического эксперимента, развитие навыков студентов решать конкретные практические задачи, а также навыков исследовательской работы. На лабораторных занятиях студентам прививаются навыки безопасной работы в лаборатории с различными химическими веществами.

В процессе проведения первых лабораторных работ преподаватель демонстрирует студентам основные приемы работы в лаборатории. При выполнении последующих работ студентами преподаватель контролирует все этапы работы, корректируя неточные действия студента, способствуя тем самым приобретению им необходимых навыков и опыта работы в лаборатории.

Необходимо обращать внимание студентов на обоснование круга рассматриваемых вопросов, формулировки главных положений и определений, практические выводы из теоретических положений. На занятиях должна прослеживаться связь рассматриваемых вопросов с ранее изученным материалом.

При проведении занятий преподаватель может рекомендовать студентам дополнительную литературу по тематике занятия, что формирует у студентов навык к самостоятельной работе с разнообразными литературными источниками.

.

11.2. Для преподавателей, реализующий образовательные программы с использованием дистанционных образовательных технологий

При использовании электронного обучения и дистанционных образовательных технологий занятия полностью или частично проводятся в режиме онлайн. Объем дисциплины и распределение нагрузки по видам работ соответствует п. 4.1. Распределение баллов соответствует п. 10.1. в том числе и в случае перехода на ЭО и ДОТ в процессе обучения.

Реализация ЭО и ДОТ предполагает использование следующих видов учебной деятельности: онлайн консультации, практические занятия, видеолекции, лабораторные работы, проводимые полностью или частично с применением ЭО и ДОТ; текущий контроль с помощью контрольных работ, проверки домашних заданий и самостоятельная работа. При реализации РПД в зависимости от конкретной ситуации ЭО и ДОТ могут быть применены в следующем виде: работа в мессенджере, работа по E-mail, рабочая среда Microsoft Teams https://www.microsoft.com/ru-ru, zoom-конференция https://zoom.us/.

При реализации РПД в зависимости от конкретной ситуации ЭО и ДОТ могут быть применены в следующем виде:

− объем часов для контактной работы обучающихся с преподавателем не сокращается и электронные образовательные ресурсы (ЭОР) методически обеспечивают самостоятельную работу обучающихся в объеме, предусмотренном рабочей программой данной дисциплины. При этом в случае необходимости занятия проводятся в режиме онлайн;

− смешанные формы обучения, сочетающие в себе аудиторные занятия (при необходимости - перевод части контактных часов работы обучающихся с преподавателем в электронную информационно-образовательную среду без потери содержания учебной дисциплины) и ЭОР (часть учебного материала (лекции) может быть заменена ЭОР).

12. ПЕРЕЧЕНЬ ИНФОРМАЦИОННЫХ ТЕХНОЛОГИЙ, ИСПОЛЬЗУЕМЫХ В ОБРАЗОВАТЕЛЬНОМ ПРОЦЕССЕ

Информационную поддержку изучения дисциплины осуществляет Информационно-библиотечный центр (ИБЦ) РХТУ им. Д.И. Менделеева, который обеспечивает обучающихся основной учебной, учебно-методической и научной литературой, необходимой для организации образовательного процесса по дисциплине. Общий объем многоотраслевого фонда ИБЦ на 01.01.2020 составляет 1715452 экз.

Фонд ИБЦ располагает учебной, учебно-методической и научно-технической литературой в форме печатных и электронных изданий, а также включает официальные, справочно-библиографические, специализированные отечественные и зарубежные периодические и информационные издания. ИБЦ обеспечивает доступ к профессиональным базам данных, информационным, справочным и поисковым системам.

Каждый обучающийся обеспечен свободным доступом из любой точки, в которой имеется доступ к сети Интернет и к электронно-библиотечной системе (ЭБС) Университета, которая содержит различные издания по основным изучаемым дисциплинам и сформирована по согласованию с правообладателями учебной и учебно-методической литературы.

Для более полного и оперативного справочно-библиографического и информационного обслуживания в ИБЦ реализована технология Электронной доставки документов.

Электронные информационные ресурсы, используемые в процессе обучения

№	Электронный ресурс	Реквизиты договора (номер, дата заключения, срок действия), ссылка на сайт ЭБС, сумма договора, количество ключей	Характеристика библиотечного фонда, доступ к которому предоставляется договором
1	ЭБС «Лань»	Принадлежность - сторонняя Реквизиты договора - ООО «Издательство «Лань», договор № 33.03-Р-2.0-1775/2-10 от 26.09.2019г. Сумма договора – 642 083-68 С «26» сентября 2019г. по «25» сентября 2020г. Ссылка на сайт ЭБС – http://e.lanbook.com Количество ключей - доступ для всех пользователей РХТУ с любого компьютера.	Электронно-библиотечная система издательства "Лань" — ресурс, включающий в себя как электронные версии книг ведущих издательств учебной и научной литературы (в том числе университетских издательств), так и электронные версии периодических изданий по различным областям знаний. ЭБС «ЛАНЬ» предоставляет пользователям мобильное приложение для iOS и Android, в которых интегрированы бесплатные сервисы для незрячих студентов и синтезатор речи. **Коллекции**: «Химия» - изд-ва НОТ, «Химия» - изд-ва Лаборатория знаний, «Химия» - изд-ва «ЛАНЬ», «Химия»-КНИТУ(Казанский национальный

			исследовательский технологический университет), «Химия» - изд-ва ФИЗМАТЛИТ, «Информатика» - изд-ва "Лань", Национальный Открытый Университет"ИНТУИТ", "Инженерно-технические науки" изд-ва "Лань".
2.	Электронно - библиотечная система ИБЦ РХТУ им. Д.И.Менделеева (на базе АИБС «Ирбис»)	Принадлежность – собственная РХТУ. Ссылка на сайт ЭБС – http://lib.muctr.ru/ Доступ для пользователей РХТУ с любого компьютера.	Электронные версии учебных и научных изданий авторов РХТУ по всем ООП
3	ЭБС «Научно-электронная библиотека eLibrary.ru».	Принадлежность – сторонняя Реквизиты договора – ООО Научная электронная библиотека, договор № 33.03-Р-3.1 2087/2019 Сумма договора – 1100017-00 С «01» января 2020 г. по «31» декабря 2020 г. Ссылка на сайт – http://elibrary.ru Количество ключей – доступ для пользователей РХТУ по ip-адресам неограничен.	Научная электронная библиотека eLIBRARY.RU - это крупнейший российский информационно-аналитический портал в области науки, технологии, медицины и образования, содержащий рефераты и полные тексты более 29 млн научных статей и публикаций, в том числе электронные версии более 5600 российских научно-технических журналов
4	Электронно-библиотечная система «ZNANIUM.COM»	Принадлежность сторонняя- ООО «ЗНАНИУМ», Договор № 4309 эбс 33.03-Р-3.1-2215/2020 от «20» марта 2020 г. Сумма договора-30 000-00 С « 20» марта 2020 г.	Коллекция изданий учебников и учебных пособий по различным отраслям знаний для всех уровней профессионального образования.

		по «19 » марта 2021г Ссылка на сайт – https://znanium.com/ Количество ключей - доступ для зарегистрированных пользователей РХТУ с любого компьютера.	
5	Электронно-библиотечная система «Консультант студента»	Принадлежность сторонняя-ООО «Политехресурс» Договор № 33.03-Р-3.1-218/2020 От «16» марта 2020 г. Сумма договора-36 500-00 С «17 » марта 2020 г. по « 16» марта 2021 г Ссылка на сайт – http://www.studentlibrary.ru Количество ключей - доступ для зарегистрированных пользователей РХТУ с любого компьютера.	Комплект изданий, входящих в базу данных «Электронная библиотека технического ВУЗа».
6	ЭБС «ЮРАЙТ»	Принадлежность сторонняя-«Электронное издательство ЮРАЙТ» Договор № 33.03-Р-3.1-220/2020 от 16.03.2020 г. Сумма договора - 324 000-00 С «16» марта 2020 г. по «15» марта 2021 г. Ссылка на сайт – https://biblio-online.ru/ Количество ключей - доступ для зарегистрированных пользователей РХТУ с любого компьютера.	Электронная библиотека включает более 5000 наименований учебников и учебных пособий по всем отраслям знаний для всех уровней профессионального образования от ведущих научных школ с соблюдением требований новых ФГОСов.

Бесплатные архивные коллекции, приобретенные Минобрнауки для вузов.

Архив Издательства American Association for the Advancement of Science.Пакет «Science Classic» 1880-1996

Архив Издательства Annual Reviews. Пакет «Full Collection» 1932-2005

Архив издательства Института физики (Великобритания). Пакет «Historical Archive 1874-1999» с первого выпуска каждого журнала по 1999, 1874-1999

Архив издательства Nature Publishing Group. Пакет «Nature» с первого выпуска первого номера по 2010, 1869-2010

Архив издательства Oxford University Press. Пакет «Archive Complete» с первого выпуска каждого журнала по 1995, 1849-1995

Архив издательства Sage. Пакет «2010 SAGE Deep Backfile Package» с первого выпуска каждого журнала по 1998, 1890-1998

Архив издательства Taylor & Francis. Full Online Journal Archives. с первого выпуска каждого журнала по 1996, 1798-1997

Архив издательства Cambridge University Press. Пакет «Cambridge Journals Digital Archive (CJDA)» с первого выпуска каждого журнала по 2011, 1827-2011

Архив журналов Королевского химического общества(RSC). 1841-2007

Архив коллекции журналов Американского геофизического союза (AGU), предоставляемый издательством Wiley Subscription Services, Inc. 1896-1996

Бесплатные официальные открытые ресурсы Интернет:

15. Directory of Open Access Journals (DOAJ) http://doaj.org/
    Ресурс объединяет более 10000 научных журналов по различным отраслям знаний (около 2 миллионов статей) из 134 стран мира.
16. Directory of Open Access Books (DOAB) https://www.doabooks.org/
    В базе размещено более 3000 книг по различным отраслям знаний, предоставленных 122 научными издательствами.
17. Коллекция журналов MDPI AG http://www.mdpi.com/
    Многодисциплинарный цифровой издательский ресурс, является платформой для рецензируемых научных журналов открытого доступа, издающихся MDPI AG (Базель, Швейцария). Издательство выпускает более 120 разнообразных электронных журналов, находящихся в открытом доступе.
18. База данных химических соединений ChemSpider http://www.chemspider.com/
    ChemSpider – это бесплатная химическая база данных, предоставляющая быстрый доступ к более чем 28 миллионам структур, свойств и соответственной информации. Ресурс принадлежит Королевскому химическому обществу Великобритании (Royal Society of Chemistry).
19. Коллекция журналов PLOS ONE http://journals.plos.org/plosone/
    PLOS ONE – коллекция журналов, в которых публикуются отчеты о новых исследованиях в области естественных наук и медицины. Все журналы размещены в свободном доступе (Open Access), все статьи проходят строгое научное рецензирование.

13. МАТЕРИАЛЬНО-ТЕХНИЧЕСКОЕ ОБЕСПЕЧЕНИЕ.

В соответствии с учебным планом занятия по дисциплине «Общая и неорганическая химия» проводятся в форме лекций, практических занятий, лабораторных работ и самостоятельной работы студента.

13.1. Оборудование, необходимое в образовательном процессе:

Лекционная учебная аудитория, оборудованная средствами демонстрации и учебной мебелью.

Оборудованная лаборатория: аквадистилляторы ДЭ-10 ЭМО; аквадистиллятор АЭ-25 ООО «Ливам ПФ», pH-метры с автоматической и ручной компенсацией температуры ИПЛ 301, pH-метр-милливольтметр pH-420; стандарт-титр pH метрия общая ООО «ХИМТИТРЫ», лабораторные электронные весы: весы Citizen Scale CY-223, весы Citizen Scale CY-124C, весы электронные аналитические MB-210A, весы аналитические AND HR-100AG, весы OHAUS V11P15, весы Citizen Scale CY-1202, весы лабораторные ВЛТЭ-510С, весы порционные AND HT-500 (500г, 0,1г, внешняя калибровка), весы Citizen Scale CY-224; колбонагреватель КН-500 Stegler, мешалка магнитная STEGLER HS с подогревом, спектрофотометр однолучевого СФ-104 с разделением светового потока сканирующий, спектрофотометр однолучевой СФ-102 с разделением светового потока ионометр И-510, шкафы сушильные ШС-40-ПЗ; шкаф сушильный (тип 2) ШС-40-02 СПУ мод. 2204, шкаф сушильный (тип 1) ШС-20-02 СПУ мод. 2202, шкаф сушильный (тип 3) ШС-80-02 СПУ мод. 2208

жидкостной циркуляционный термостат ВТ10-1 (+20…+100 ºС), термостат жидкостной LOIP LT 124a; ВТ3-1 (+20…+100 ºС); ВТ5-1 (+20…+100 ºС) жидкостной циркуляционный термостат, 5 л.; электрическая плита IRIT IR-8004 IRIT; столик подъемный лабораторный металлический (тип 1) НВ-150 Stegler, сушилка для пробирок (тип 1) 0362A (полипропилен) Stegler, сушилка для пробирок (тип 2) 0362B (полипропилен) Stegler.

Библиотека, имеющая рабочие компьютерные места для студентов, оснащенные компьютерами с доступом к базам данных и выходом в Интернет.

13.2. Учебно-наглядные пособия:

Периодическая система химических элементов Д.И. Менделеева, комплект наглядных материалов.

13.3. Компьютеры, информационно-телекоммуникационные сети, аппаратно-программные и аудиовизуальные средства:

Персональные компьютеры, ноутбук, принтер и программные средства; проектор и экран; копировальный аппарат; локальная сеть с выходом в Интернет.

13.4. Печатные и электронные образовательные и информационные ресурсы:

Информационно-методические материалы: учебные пособия по дисциплине; раздаточный материал к разделам лекционного курса.

Электронные образовательные ресурсы: учебно-методические разработки в электронном виде; справочные материалы в печатном виде.

13.5. Перечень лицензионного программного обеспечения:

№ п/п	Наименование программного продукта	Реквизиты договора поставки	Количество лицензий	Срок окончания действия лицензии
1.	Неисключительная лицензия на использование Desktop Education ALNG LicSAPk OLVS E 1Y AcademicEdition Enterprise В составе: 7) В составе Microsoft Office Professional Plus 2019: • Word • Excel • Power Point • Outlook • OneNote • Access • Publisher • InfoPath	Контракт № 28-35ЭА/2020 от 26.05.2020	657 комплектов. Соглашение Microsoft OVS-ES № V6775907 Каждый комплект включает: 1) Лицензию на комплекс для создания презентаций, электронных текстов и таблиц, обработки баз данных Microsoft Office. 2) Лицензию для подключения пользователей к серверным системам Microsoft: • Exchange Server Standard, • Exchange Server Enterprise, • SharePoint Server, • Skype для бизнеса Server, • Windows MultiPoint Server Premium, • Windows Server Standard, • Windows Server Data Center 3) Лицензию на обновление операционной системы для рабочих станций Windows 10.	12 месяцев (ежегодное продление подписки с правом перехода на обновлённую версию продукта)

№ п/п	Наименование программного продукта	Реквизиты договора поставки	Количество лицензий	Срок окончания действия лицензии
	8) Microsoft Core CAL 9) Microsoft Windows Upgrade		Дополнительно на ВУЗ предоставляется право на использование 1 (одной) лицензии средств разработки в рамках учебных компьютеров одного технического, естественнонаучного факультета (кафедры) и предоставления студентам для целей обучения Azure Dev Tools for Teaching. Количество активаций неограниченно в рамках подразделения.	
2.	Неисключительная лицензия на использование WINHOME 10 Russian OLV NL Each AcademicEdition Legalization GetGenuine Legalization	Контракт № 28-35ЭА/2020 от 26.05.2020	150 лицензий. Соглашение Microsoft OLV № V6159937	бессрочно
3.	Неисключительная лицензия на использование O365ProPlusOpenFclty ShrdSvr ALNG SubsVL OLV E 1Mth Acdmc AP AddOn toOPP Приложения в составе подписки: Outlook OneDrive Word Excel PowerPoint Microsoft Teams	Контракт № 28-35ЭА/2020 от 26.05.2020	657 лицензий для профессорско-преподавательского состава ВУЗа. Соглашение Microsoft OVS-ES № V6775907	12 месяцев (ежегодное продление подписки с правом перехода на обновлённую версию продукта)
4.	Неисключительная лицензия на использование O365ProPlusOpenStudents ShrdSvr ALNG SubsVL OLV NL 1Mth Acdmc Stdnt	Контракт № 28-35ЭА/2020 от 26.05.2020	26280 лицензий для студентов ВУЗа. Соглашение Microsoft OVS-ES № V6775907	12 месяцев (ежегодное продление подписки с правом перехода на обновлённую версию

№ п/п	Наименование программного продукта	Реквизиты договора поставки	Количество лицензий	Срок окончания действия лицензии
	STUUseBnft Приложения в составе подписки: Outlook OneDrive Word Excel PowerPoint Microsoft Teams			продукта)
5.	Неисключительная лицензия на использование Kaspersky Endpoint Security для бизнеса – Стандартный Russian Edition. 1500-2499 Node 1 year Educational License	Контракт № 28-35ЭА/2020 от 26.05.2020	1600 лицензий для активации на рабочих станциях и серверах	12 месяцев (ежегодное продление подписки с правом перехода на обновлённую версию продукта)
6.	Неисключительная лицензия на использование Kaspersky Security для виртуальных и облачных сред, Server Russian Edition. 20-24 VirtualServer 1 year Educational License	Контракт № 28-35ЭА/2020 от 26.05.2020	20 лицензий для виртуальных и облачных сред	12 месяцев (ежегодное продление подписки с правом перехода на обновлённую версию продукта)
7.	Неисключительная лицензия на использование Kaspersky Security для почтовых серверов Russian Edition. 1500-2499 MailAddress 1 year Educational License	Контракт № 28-35ЭА/2020 от 26.05.2020	2000 лицензий для почтовых серверов	12 месяцев (ежегодное продление подписки с правом перехода на обновлённую версию продукта)

14. ТРЕБОВАНИЯ К ОЦЕНКЕ КАЧЕСТВА ОСВОЕНИЯ ПРОГРАММ

Наименование разделов	**Основные показатели оценки**	**Формы и методы контроля и оценки**

Раздел 1. Принципы химии	*Знает:* – электронное строение атомов и молекул; – основы теории химической связи в соединениях разных типов, строение вещества в конденсированном состоянии; – основные закономерности протекания химических процессов и характеристики равновесного состояния; – методы описания химических равновесий в растворах электролитов, – строение и свойства координационных соединений; *Умеет:* – выполнять основные химические операции, определять термодинамические характеристики химических реакций и равновесные концентрации веществ; – использовать основные химические законы, термодинамические справочные данные для решения профессиональных задач; – прогнозировать влияние различных факторов на равновесие в химических реакциях; *Владеет:* – теоретическими методами описания строения и свойств простых и сложных веществ на основе электронного строения их атомов и положения в периодической системе химических элементов; – основными навыками работы в химической лаборатории; – экспериментальными методами определения некоторых физико-химических свойств неорганических соединений.	Оценка за индивидуальное домашнее задание (1 семестр) Оценка за лабораторные работы (1 семестр) Оценка за три контрольные работы (1 семестр) Оценка за экзамен (1 семестр)
Раздел 2. Неорганическая химия	*Знает:* – электронное строение атомов и молекул; – основы теории химической связи в соединениях разных типов, строение вещества в конденсированном состоянии; – основные закономерности протекания химических процессов и характеристики равновесного состояния; – методы описания химических равновесий в растворах электролитов, – строение и свойства координационных соединений; – получение, химические свойства простых и сложных неорганических веществ; *Умеет:* – выполнять основные химические операции, определять термодинамические характеристики химических реакций и равновесные концентрации веществ; – использовать основные химические законы,	Оценка за индивидуальное домашнее задание (2 семестр) Оценка за лабораторные работы (2 семестр) Оценка за три контрольные работы (2 семестр) Оценка за экзамен (2 семестр)

	термодинамические справочные данные для решения профессиональных задач; – выполнять основные химические операции, определять термодинамические характеристики химических реакций и равновесные концентрации веществ; *Владеет:* – теоретическими методами описания строения и свойств простых и сложных веществ на основе электронного строения их атомов и положения в периодической системе химических элементов; – основными навыками работы в химической лаборатории; – экспериментальными методами определения некоторых физико-химических свойств неорганических соединений.	

15. ОСОБЕННОСТИ ОРГАНИЗАЦИИ ОБРАЗОВАТЕЛЬНОГО ПРОЦЕССА ДЛЯ ИНВАЛИДОВ И ЛИЦ С ОГРАНИЧЕННЫМИ ВОЗМОЖНОСТЯМИ ЗДОРОВЬЯ

Обучение инвалидов и лиц с ограниченными возможностями здоровья осуществляется в соответствии с:

- Порядком организации и осуществления образовательной деятельности по образовательным программам – программам бакалавриата, программам специалитета, программам магистратуры (Приказ Минобрнауки РФ от 05.04.2017 № 301);

− Положением о порядке организации и осуществления образовательной деятельности по образовательным программам высшего образования – программ бакалавриата, программ специалитета, программ магистратуры в РХТУ им. Д.И. Менделеева, принятым решением Ученого совета РХТУ им. Д.И. Менделеева от 30.10.2019, протокол № 3, введенным в действие приказом ректора РХТУ им. Д.И. Менделеева от 14.11.2019 № 646А;

- Методическими рекомендациями по организации образовательного процесса для обучения инвалидов и лиц с ограниченными возможностями здоровья в образовательных организациях высшего образования, в том числе оснащенности образовательного процесса (утверждены заместителем Министра образования и науки РФ А.А. Климовым от 08.04.2014 № АК-44/05вн).

Министерство науки и высшего образования Российской Федерации
Федеральное государственное бюджетное образовательное учреждение
высшего образования
«Российский химико-технологический университет
имени Д.И. Менделеева»

УТВЕРЖДАЮ»

Проректор по учебной работе

_____ С.Н. Филатов

«_____» _____ 2020 г..

РАБОЧАЯ ПРОГРАММА ДИСЦИПЛИНЫ

«Органическая химия»
(Б1.Б.09)

Направление подготовки бакалавров 18.03.02 – «**Энерго- и ресурсосберегающие процессы в химической технологии, нефтехимии и биотехнологии**»
Профиль «Основные процессы химических производств и химическая кибернетика»

Квалификация: бакалавр

РАССМОТРЕНО И ОДОБРЕНО
на заседании Методической комиссии
РХТУ им. Д.И. Менделеева
«___»_____ 2020 г.

Председатель _____ Н.А. Макаров

Москва 2020 г.

Программа составлена:

заведующим кафедрой органической химии д.х.н., профессор РАН А.Е. Щекотихиным, старшим преподавателем И.О. Акчуриным.

Программа рассмотрена и одобрена на заседании кафедры органической химии РХТУ им. Д.И. Менделеева «24» _марта_ 2020 г., протокол № _11_

СОДЕРЖАНИЕ

1. Цели и задачи дисциплины 282
2. Требования к результатам освоения дисциплины.....282
3. Объем учебной дисциплины 283
4. Содержание дисциплины.....283
4.1. Разделы дисциплины и виды занятий.....283
4.2. Содержание разделов дисциплины.....284
5. Соответствие содержания требованиям к результатам освоения дисциплины 286
6. Практические и лабораторные занятия 287
6.1. Практические занятия 287
6.2. Лабораторные занятия 287
7. Самостоятельная работа 287
8. Примеры оценочных средств для контроля освоения дисциплины.....288
8.1. Примерная тематика реферативно-аналитической работы. 288
8.2. Примеры контрольных вопросов для текущего контроля освоения дисциплины.....288
8.3. Вопросы для итогового контроля освоения дисциплины(Зачет с оценкой).....290
8.3.1. Примеры контрольных вопросов для итогового контроля освоения дисциплины...290
8.4. Структура и примеры билетов для зачета с оценкой.....292
9. Учебно-методическое обеспечение дисциплины.....293
9.1. Рекомендуемая литература.....293
9.2 Рекомендуемые источники научно-технической информации 294
9.3. Средства обеспечения освоения дисциплины 294
10. Методические указания для обучающихся.....**Ошибка! Закладка не определена.**
11. Методические указания для преподавателей .....**Ошибка! Закладка не определена.**
12. Перечень информационных технологий, используемых в образовательном процессЕ**Ошибка! Закладка не определена.**
13. Материально-техническое обеспечение дисциплины 308
13.1. Оборудование, необходимое в образовательном процессе 308
13.2. Учебно-наглядные пособия 308
13.3. Компьютеры, инофрмационно-телекоммуникационные сети, программные и аудиовизуальные средства 308
13.4. Печатные и электронные образовательные и информационные ресурсы 308
13.5. Перечень лицензионного программного обеспечения 309
14. Требования к оценке качества освоения программы.....311
15. Особенности организации образовательного процесса для инвалидов и лиц с ограниченными возможностями здоровья 312

1. ЦЕЛИ И ЗАДАЧИ ДИСЦИПЛИНЫ

Рабочая программа составлена в соответствии с требованиями Федерального государственного образовательного стандарта по направлению подготовки 18.03.02 «Энерго- и ресурсосберегающие процессы в химической технологии, нефтехимии и биотехнологии», профиль «Основные процессы химических производств и химическая кибернетика», рекомендациями методической комиссии и накопленного опыта преподавания дисциплины кафедрой органической химии РХТУ им. Д.И. Менделеева. Программа рассчитана на изучение дисциплины в течение 1 семестра.

Дисциплина «Органическая химия» относится базовой части блока 1 дисциплин учебного плана (Б1.Б.09). Программа дисциплины предполагает, что обучающиеся имеют теоретическую и практическую подготовку в области математических и естественнонаучных дисциплин (курсов высшей математики, общей и неорганической химии, органической химии в средней школе).

Целью дисциплины является приобретение студентами знаний о строении органических соединений, основных химических свойствах различных классов органических соединений и методах их получения, как промышленных, так и лабораторных.

Основными задачами дисциплины являются: формирование представлений о теоретических основах современной органической химии, о физических и химических свойствах, методах получения различных классов органических соединений; приобретение навыков применения теоретических законов к решению практических задач химической технологии органических веществ; ознакомления студентов с основными теоретическими представлениями органической химии; ознакомления с химическими свойствами основных классов органических соединений, включая гетероциклические, элементоорганические и биоорганические соединения; обучения основным методам планирования синтеза органических соединений на основе полученных знаний об основных химических свойствах классов органических соединений.

Дисциплина «Органическая химия» преподается во 2 семестре. Контроль успеваемости студентов ведется по принятой в университете рейтинговой системе.

2. ТРЕБОВАНИЯ К РЕЗУЛЬТАТАМ ОСВОЕНИЯ ДИСЦИПЛИНЫ

Изучение курса «Органическая химия» при подготовке бакалавров по направлению 18.03.02 «Энерго- и ресурсосберегающие процессы в химической технологии, нефтехимии и биотехнологии», профиль «Основные процессы химических производств и химическая кибернетика» способствует приобретению следующих общекультурных (ОК) и общепрофессиональных компетенций (ОПК):

- способностью работать в коллективе, толерантно воспринимать социальные, этнические, конфессиональные и культурные различия (ОК-6);
- способностью к самоорганизации и самообразованию (ОК-7);
- способностью использовать основные законы естественнонаучных дисциплин в профессиональной деятельности, применять методы математического анализа и моделирования, теоретического и экспериментального исследования (ОПК-2);
- способностью использовать основные естественнонаучные законы для понимания окружающего мира и явлений природы (ОПК-3).

Знать:

– теоретические основы строения и свойств различных классов органических соединений;
– способы получения и химические свойства основных классов органических соединений;
– основные механизмы протекания органических реакций;

Уметь:

– применять теоретические знания для синтеза органических соединений различных классов;
– анализировать и предсказывать реакционные свойства органических соединений;
– составлять схемы синтеза органических соединений, заданного строения;

Владеть:

– основами номенклатуры и классификации органических соединений;
– основными теоретическими представлениями в органической химии;

– навыками обоснования рациональных способов получения органических веществ.

3. ОБЪЕМ УЧЕБНОЙ ДИСЦИПЛИНЫ

Вид учебной работы	Всего		Семестр 2 семестр	
	ЗЕ	Акад. ч.	**ЗЕ**	Акад. ч.
Общая трудоемкость дисциплины	**3**	**108**	**3**	**108**
Контактная работа – аудиторные занятия:	**1.32**	48	**1.32**	48
Лекции	0.44	16	0.44	16
Практические занятия (ПЗ)	0.88	32	0.88	32
Лабораторные работы (ЛР)	-	-	-	-
Самостоятельная работа	**1.68**	**60**	**1.68**	**60**
Контактная самостоятельная работа	1.68	0.2	1.68	0.2
Самостоятельное изучение разделов дисциплины		59.8		59.8
Вид контроля:				
Зачет с оценкой	+			
Вид итогового контроля:	**Зачет с оценкой**			

Вид учебной работы	Всего		Семестр 2 семестр	
	ЗЕ	Астр. ч.	**ЗЕ**	Астр. ч.
Общая трудоемкость дисциплины	**3**	**81**	**3**	**81**
Контактная работа – аудиторные занятия:	**1.32**	36	**1.32**	36
Лекции	0.44	12	0.44	12
Практические занятия (ПЗ)	0.88	24	0.88	24
Лабораторные работы (ЛР)	-	-	-	-
Самостоятельная работа	**1.68**	**45**	**1.68**	**45**
Контактная самостоятельная работа	1.68	0.15	1.68	0.15
Самостоятельное изучение разделов дисциплины		44.85		44.85
Вид контроля:				
Зачет с оценкой	+			
Вид итогового контроля:	**Зачет с оценкой**			

4. СОДЕРЖАНИЕ ДИСЦИПЛИНЫ
4.1. РАЗДЕЛЫ ДИСЦИПЛИНЫ И ВИДЫ ЗАНЯТИЙ

№ п/п	Раздел дисциплины	Всего	Лекции	Прак. зан.	Лаб. работы	Сам. работа
	Введение	2	1			1
1	Модуль 1. «Теория химического строения и насыщенные углеводороды (УВ)»	42	5	14		23
1.1	Теория химического строения	15	1	6		7
1.2	Алканы	10	2	3		5

1.3	Стереоизомерия	9	1	3		5
1.4	Циклоалканы	9	1	2		6
2	Модуль 2. «Ненасыщенные УВ»	39	7	12		20
2.1	Алкены	15	3	6		6
2.2	Алкины	10	2	2		6
2.3	Алкадиены и полиены	14	2	4		8
3	Модуль 3. «Ароматические соединения»	25	3	6		16
3.1	Теории ароматичности.	8	1	1		6
3.2	Соединения бензольного ряда	17	2	5		10
	Всего часов	108	16	32		60

4.2. СОДЕРЖАНИЕ РАЗДЕЛОВ ДИСЦИПЛИНЫ

Введение.

Предмет органической химии. Теория химического строения. Классификация органических соединений. Функциональные группы. Основные классы и ряды. Структурные изомеры. Правила номенклатуры.

Модуль 1. Теория химического строения и насыщенные углеводороды (УВ).

1.1. Природа химической связи

Природа ковалентной связи. Формулы Льюиса. Формальный заряд. Теория гибридизации АО. Теория отталкивания электронных пар валентной оболочки (ОЭПВО) и форма молекул. Атомно-орбитальные модели. Полярность ковалентной связи. Индуктивный эффект заместителей. Делокализованная ковалентная связь, условия делокализации. Сопряжение. Резонансные структуры. Сверхсопряжение. Понятие о механизме химической реакции. Промежуточные соединения и частицы органических реакций: донорно-акцепторные комплексы, ионные пары, карбокатионы, карбанионы, ион-радикалы.

1.2 Алканы

Гомологический ряд. Изомерия. Номенклатура. Способы получения. Пространственное и электронное строение. Конформации, способы изображения, сравнительная устойчивость. Физические свойства. Общая характеристика реакционной способности. Реакции алканов. Галогенирование метана. Механизм реакции. Теплоты отдельных стадий и суммарный тепловой эффект. Кинетика галогенирования метана. Энергетическая диаграмма. Энергия активации. Переходное состояние. Активированный комплекс, (скоростьлимитирующая стадия). Метильный радикал, строение. Постулат Хэммонда. Реакции галогенирования гомологов метана: ориентация, реакционная способность, региоселективность. Ряд устойчивости алкильных радикалов. Другие радикальные (цепные и нецепные) реакции алканов.

1.3 Стереоизомерия

Типы стереоизомеров: конформеры, геометрические изомеры, энантиомеры. Оптическая изомерия. Хиральность. Хиральная молекула. Асимметрический центр. Оптическая активность. Энантиомеры, антиподы. Рацемическая смесь. Способы пространственного изображения оптических изомеров. Относительная и абсолютная конфигурации. Проекции Фишера. D,L-Номенклатура. R,S-Номенклатура. Понятие об оптической активности соединений с двумя асимметрическими центрами. Диастереомеры, мезо-, *эритро*- и *трео*-формы.

1.4 Циклоалканы

Гомологический ряд. Изомерия. Номенклатура. Способы получения. Пространственное и электронное строение. Конформации. Типы напряжений в циклах (угловое, торсионное, трансаннулярное). Относительная устойчивость циклоалканов. Физические свойства. Потенциалы ионизации и электронное сродство, общая характеристика реакционной способности. Конформации циклогексана. Экваториальные и аксиальные связи. Пространственная изомерия замещенных циклогексанов. Реакции циклоалканов. Особенности реакций малых циклов. Важнейшие представители: циклопропан, циклопентан, циклогексан, декалины, стероиды, адамантан.

Модуль 2. Ненасыщенные углеводороды.

2.1. Алкены

Гомологический ряд. Изомерия. Номенклатура. Способы получения. Пространственное строение и пространственная изомерия алкенов. Электронное строение. Физические свойства. Потенциалы ионизации и электронное сродство, общая характеристика реакционной способности.

Реакции алкенов. Реакции электрофильного присоединения алкенов: присоединение галогеноводородов, воды, галогенов. Гидроборирование алкенов, механизм реакции превращения алкилборанов в алканы, спирты, кетоны. Региоселективность реакций электрофильного присоединения. Правило Марковникова и его теоретическое объяснение.

Свободнорадикальное присоединение бромоводорода (перекисный эффект Караша). Реакции радикального замещения алкенов, протекающие с сохранением двойной связи: аллильное галогенирование. Окисление и озонолиз алкенов, получение эпоксисоединений, виц-диолов, альдегидов, кислот. Окисление алкенов в присутствии солей палладия.

Гидроформилирование алкенов, получение спиртов и альдегидов. Гомогенное и гетерогенное гидрирование. Реакции алкенов с карбенами и их аналогами. Получение и строение карбенов.

2.2 Алкины

Гомологический ряд. Изомерия. Номенклатура. Способы получения. Пространственное и электронное строение. Физические свойства. Потенциалы ионизации и электронное сродство, общая характеристика реакционной способности. Реакции алкинов. СН-Кислотность. Ацетилениды, строение и свойства. Реакции электрофильного присоединения, их механизмы и стереохимия. Реакции нуклеофильного присоединения. Окисление, восстановление, гидрирование алкинов. Олигомеризация. Важнейшие представители: ацетилен.

2.3. Алкадиены и полиены

Понятие о перициклических реакциях. Гомологический ряд. Классификация. Изомерия. Номенклатура. Способы получения. Аллены. Понятие о строении и свойствах. Алкадиены с сопряженными двойными связями. Пространственное и электронное строение 1,3-бутадиена. Характеристика связей. Сопряжение. Оценки энергии сопряжения. Физические свойства. Потенциалы ионизации и электронное сродство, общая характеристика реакционной способности.

Реакции 1,3-алкадиенов. Особенности реакций присоединения: 1,2- и 1,4- (сопряженное) присоединение. Механизмы реакций. Кинетический и термодинамический контроль. Реакционная способность. Способы получения, применение в промышленном синтезе.

Понятие о перициклических реакциях. Циклизация непредельных соединений. Электроциклические реакции. Циклоприсоединение: циклодимеризация алкенов, реакции Дильса-Альдера. Стереоспецифичность реакций. Особенности реакций Дильса-Альдера.

Модуль 3. Ароматические соединения.

3.1 Теории ароматичности.

Особенности физических и химических свойств бензола. Современные представления о строении бензола. Ароматический характер бензола. Энергия сопряжения. Общие критерии ароматичности.

3.2 Соединения бензольного ряда

Изомерия. Номенклатура. Способы получения. Пространственное и электронное строение. Физические свойства. Общая характеристика реакционной способности.

Реакции электрофильного замещения. Реакции бензола: нитрование, галогенирование, сульфирование, алкилирование и ацилирование по Фриделю-Крафтсу. Условия реакций. Стадии образования и строение электрофильных агентов. Механизм S_E2-аром. π-Комплексы. Строение σ-комплексов. Энергетическая диаграмма реакции. Скоростьлимитирующая стадия. Кинетический изотопный эффект. Кинетический и термодинамический контроль.

Влияние заместителей в бензольном кольце на направление и скорость реакций электрофильного замещения: *орто-пара*-ориентанты активирующие и дезактивирующие, мета-ориентанты дезактивирующие. Влияние на устойчивость σ-комплексов. Орбитальный и зарядовый контроль. Другие факторы, влияющие на соотношение изомеров. Согласованная и несогласованная ориентация двух и более заместителей.

Алкилбензолы. Способы получения алкилбензолов. Особенности реакций алкилирования по Фриделю-Крафтсу. Свойства алкилбензолов. Важнейшие представители: бензол, толуол, ксилолы, кумол, стирол.

5. СООТВЕТСТВИЕ СОДЕРЖАНИЯ ТРЕБОВАНИЯМ К РЕЗУЛЬТАТАМ ОСВОЕНИЯ ДИСЦИПЛИНЫ

№	Компетенции	Модуль 1	Модуль 2	Модуль 3
В результате освоения дисциплины студент должен:				
	Знать:			
1	теоретические основы строения и свойств различных классов органических соединений	+	+	+
2	способы получения и химические свойства основных классов органических соединений	+	+	+
3	основные механизмы протекания органических реакций	+	+	+
	Уметь:			
4	применять теоретические знания для синтеза органических соединений различных классов	+	+	+
5	анализировать и предсказывать реакционные свойства органических соединений	+	+	+
6	составлять схемы синтеза органических соединений, заданного строения		+	+
	Владеть:			
7	основами номенклатуры и классификации органических соединений	+	+	+
8	основными теоретическими представлениями в органической химии	+	+	+
9	навыками обоснования рациональных способов получения органических веществ		+	+
В результате освоения дисциплины студент должен приобрести следующие компетенции:				
	Общекультурные компетенции			
10	способностью работать в коллективе, толерантно воспринимать социальные, этнические, конфессиональные и культурные различия (ОК-6)	+	+	+
11	способностью к самоорганизации и самообразованию (ОК-7)	+	+	+
	Общепрофессиональные компетенции			
12	способность использовать основные законы естественнонаучных дисциплин в профессиональной деятельности, применять методы математического анализа и моделирования, теоретического и экспериментального исследования (ОПК-2)	+	+	+
13	способность использовать основные естественнонаучные законы для понимания окружающего мира и явлений	+	+	+

	природы (ОПК-3)			

6. ПРАКТИЧЕСКИЕ И ЛАБОРАТОРНЫЕ ЗАНЯТИЯ
6.1. ПРАКТИЧЕСКИЕ ЗАНЯТИЯ

Предусмотрены практические занятия обучающегося в бакалавриате в объеме 32 акад. ч.

№ п/п	№ раздела дисциплины	Темы практических занятий	Часы
1	1.1	Номенклатура органических соединений.	2
2	1.1	Номенклатура органических соединений. Природа ковалентной связи.	2
3	1.1	Резонанс. Эффекты в органической химии.	2
4	1.2	Алканы, контрольная работа № 1	2
5	1.3	Стереоизомерия.	2
6	1.4	Циклоалканы	2
7		Контрольная работ № 2	2
8	2.1	Алкены.	2
9	2.1	Алкены	2
10	2.2	Алкины.	2
11	2.3	Алкадиены.	2
12	2.3	Перициклические реакции	2
13		Контрольная работа № 3	2
14	3.1	Ароматичность. Бензол	2
15	3.2; 3.3	Арены	2
16		Контрольная работа № 4	2

6.2. ЛАБОРАТОРНЫЕ ЗАНЯТИЯ

Программой дисциплины «Органическая химия» лабораторные занятия не предусмотрены.

7. САМОСТОЯТЕЛЬНАЯ РАБОТА

Программой дисциплины «Органическая химия» предусмотрена самостоятельная работа студента в объеме 60 часов. Самостоятельная работа проводится с целью углубления знаний по дисциплине и предусматривает следующие виды:

- регулярную проработку пройденного на лекциях и практических занятиях учебного материала и подготовку к выполнению контрольных работ по разделам курса;
- ознакомление и проработку рекомендованной литературы и работу с электронно-библиотечными системами, включая переводы публикаций из научных журналов, цитируемых в базах Scopus, Web of Science, Chemical Abstracts, РИНЦ;
- посещение отраслевых выставок, семинаров, конференций различного уровня;
- участие в семинарах РХТУ им. И. Менделеева по тематике курса;
- подготовку к выполнению контрольных работ по материалу лекционного курса;
- подготовку к сдаче зачета с оценкой по курсу.

Планирование времени на самостоятельную работу, необходимого на изучение дисциплины, студентам лучше всего осуществлять на весь период изучения, предусматривая при этом регулярное повторение пройденного материала. Материал, законспектированный на лекциях, необходимо регулярно дополнять сведениями из литературных источников, представленных в учебной

программе. При работе с указанными источниками рекомендуется составлять краткий конспект материала, с обязательным фиксированием библиографических данных источника.

8. ПРИМЕРЫ ОЦЕНОЧНЫХ СРЕДСТВ ДЛЯ КОНТРОЛЯ ОСВОЕНИЯ ДИСЦИПЛИНЫ

8.1. ПРИМЕРНАЯ ТЕМАТИКА РЕФЕРАТИВНО-АНАЛИТИЧЕСКОЙ РАБОТЫ.

Программой дисциплины «Органическая химия» реферативно-аналитическая работа не предусмотрена.

8.2. ПРИМЕРЫ КОНТРОЛЬНЫХ ВОПРОСОВ ДЛЯ ТЕКУЩЕГО КОНТРОЛЯ ОСВОЕНИЯ ДИСЦИПЛИНЫ

Для текущего контроля предусмотрено 4 контрольных работы. Максимальная оценка за контрольную работу 1 составляет 4 балла, за контрольную работу 2 – 16 баллов, за контрольные работы 3 и 4 составляет по 20 баллов за каждую работу.

Модуль 1.1. Примеры вопросов к контрольной работе № 1. Максимальная оценка – 4 балла.

1) Следующие соединения отнесите к рядам, классам и назовите по номенклатуре *IUPAC*:

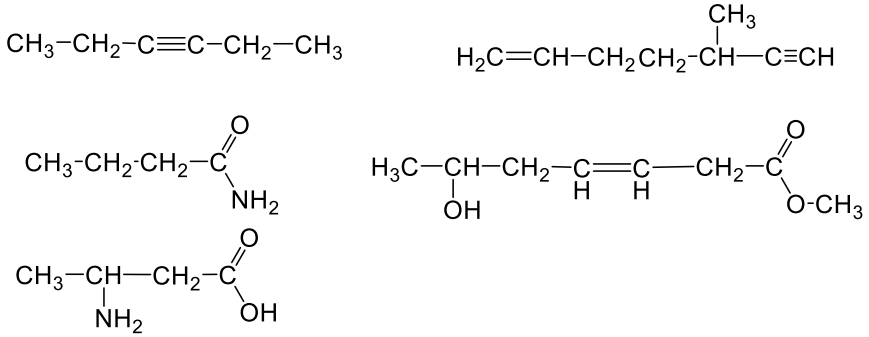

2) Приведите формулы следующих соединений: анилин; толуол; стирол; муравьиный альдегид; 2-этоксибутановая кислота.

Оценка заданий:

№ задания	1	2	**Σ**
Оценка, балл	2	2	4

Модуль 1.2-1.4, 2.1. Примеры вопросов к контрольной работе № 2. Максимальная оценка– 16 баллов.

1. Напишите уравнения реакций и назовите полученные соединения (3б).

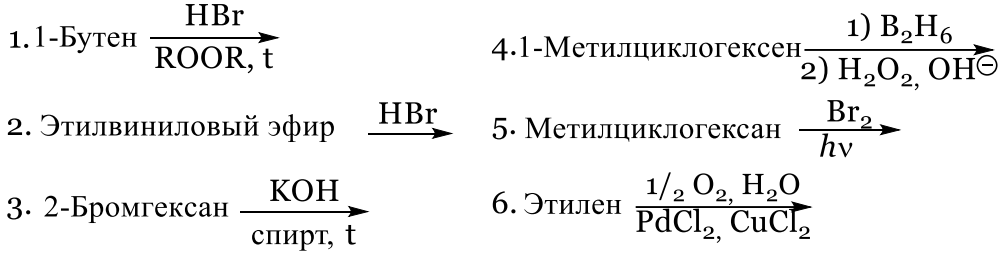

2. Приведите механизмы реакций №1 и №2 (2б). Укажите стереохимический результат реакции №2. Приведите клиновидные формулы стереоизомеров и назовите их по *R,S*-номенклатуре (1,0б). Для продукта реакции №5 приведите конфигурацию и наиболее устойчивую конформацию (1,0б).

3. Осуществите превращения, используя только неорганические реагенты (4б).

а) 1-Бутен ⟶ 2,3-бутандиол

б) Пропан ⟶ циклопропан

4. Установите строение соединения и напишите все указанные реакции (3б).

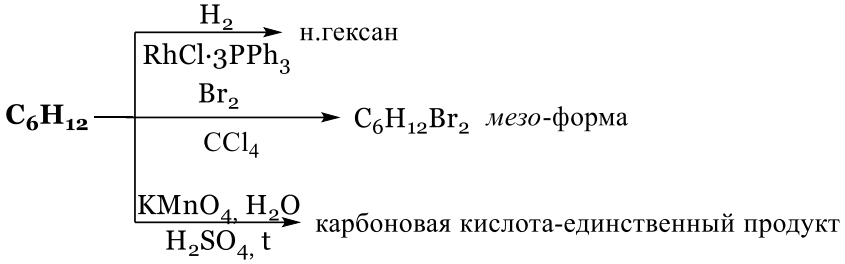

Оценка заданий:

№ задания	1	2	3	**Σ**
Оценка, балл	9	4	3	16

Модуль 2.2-2.3. Примеры вопросов к контрольной работе № 3. Максимальная оценка – 20 баллов.

1. Напишите уравнения реакций и назовите полученные соединения (3б). Приведите механизмы реакций №5 и №6 (3б).

1. Пропин $\xrightarrow{HBr\ (1\ моль)}$ … $\xrightarrow{HCl\ (1\ моль)}$ …

2. Изопрен (2-метил-1,3-бутадиен) $\xrightarrow[2)\ H_2O,\ Zn]{1)\ O_3}$

3. Пропин $\xrightarrow[KOH,\ t]{C_2H_5OH}$

4. 1-Бутин $\xrightarrow[2)\ H_2O_2,\ ^{\ominus}OH]{1)\ BHAlk_2}$

5. 1,3-Пентадиен $\xrightarrow{HBr\ (1\ моль)}$

6. 2-Пентин $\xrightarrow[CCl_4]{Br_2}$

2. Напишите уравнение реакции. Какова конфигурация продукта реакции? Укажите стереохимический результат реакции (2б).

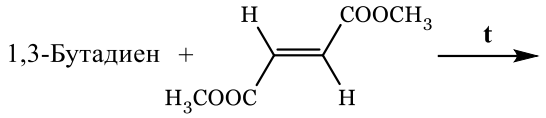

2. Осуществите превращения, используя только неорганические реагенты (6б).

а) Этилен ⟶ 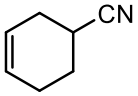

б) Пропен ⟶ 1-гексен-4-ин

в) 1-Бутен ⟶ *транс*-2-бутен

4. Установите строение соединения и напишите все указанные реакции (3б).

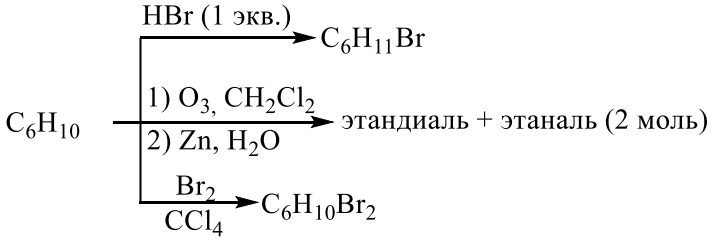

Оценка заданий:

№ задания	1	2	3	4	**Σ**
Оценка, балл	9	2	6	3	20

Модуль 3. Примеры вопросов к контрольной работе № 4. Максимальная оценка – 20 баллов.

Вариант 1

1. Напишите уравнения реакций. Назовите исходные соединения и продукты реакций. Для реакции №1 укажите электронные эффекты заместителя, приведите механизм и объясните состав продуктов реакции с позиции теории резонанса. (10б).

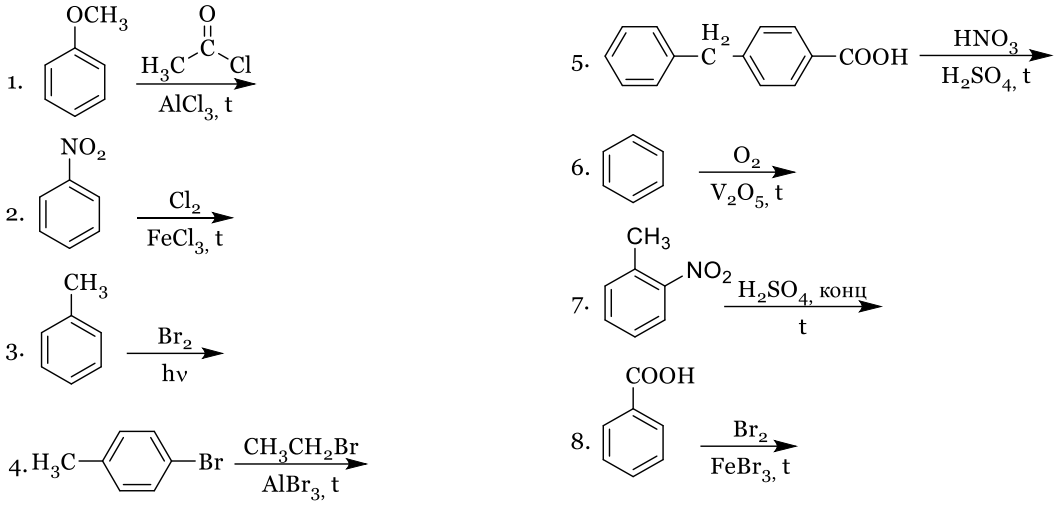

2. Осуществите превращения, используя только неорганические реагенты (6б).

а) Бензол и пропен ⟶ (*n*-бромфенил)хлорметан

б) Бензол ⟶ 4-хлор-3-нитробензойная кислота

в) Бензол и ацетилхлорид ⟶ *м*-бромэтилбензол

3. Установите строение соединения и напишите все указанные реакции (4б).

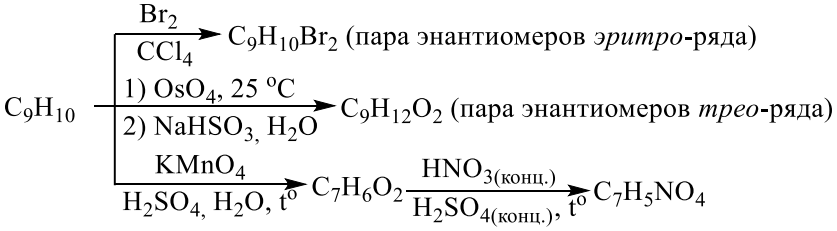

Оценка заданий:

№ задания	1	2	3	**Σ**
Оценка, балл	10	6	4	20

8.3. ВОПРОСЫ ДЛЯ ИТОГОВОГО КОНТРОЛЯ ОСВОЕНИЯ ДИСЦИПЛИНЫ(ЗАЧЕТ С ОЦЕНКОЙ)

Максимальное количество баллов за зачет с оценкой – 40 баллов. Билет для зачета с оценкой содержит 4 вопроса. Первый вопрос –15 баллов, второй – 8 баллов, третий– 10 баллов, четвертый – 7 баллов.

8.3.1. ПРИМЕРЫ КОНТРОЛЬНЫХ ВОПРОСОВ ДЛЯ ИТОГОВОГО КОНТРОЛЯ ОСВОЕНИЯ ДИСЦИПЛИНЫ

Максимальное количество баллов за зачет с оценкой – 40 баллов.

Раздел №1.

Задание: закончите уравнения реакций, дайте названия полученным соединениям, для продуктов реакций, обозначенных * приведите стереохимический результат.

1. Пропан $\xrightarrow[h\nu]{SO_2,\ Cl_2}$

2. Изобутан $\xrightarrow[h\nu]{Cl_2}$

3.* Бутан $\xrightarrow[h\nu]{SO_2,\ Cl_2}$

4.* Циклопентен $\xrightarrow[CCl_4]{Br_2}$

5. 1,3-Дибромпропан $\xrightarrow[\text{спирт, } t^oC]{Zn}$

6.* Циклогексен $\xrightarrow[H_2O,\ 0\ ^oC]{KMnO_4}$

7.** Метилциклопропан $\xrightarrow{HBr}$

8. Этилциклопропан $\xrightarrow{HCl}$

9. Метилциклопентан $\xrightarrow[h\nu]{Br_2}$

Раздел №2.

Задание:

– напишите механизмы реакций, для реакций обозначенных * приведите стереохимический результат;

– для реакций обозначенных ** приведите энергетическую диаграмму,

– объясните влияние температуры на количественное соотношение продуктов реакции;

– для реакций обозначенных *** с точки зрения теории резонанса объясните направление реакции.

1.* Бутан $\xrightarrow[h\nu]{Br_2}$

2.* 1-Бутен $\xrightarrow{HBr}$

3.* Циклогексен $\xrightarrow[CCl_4]{Br_2}$

4.* Этилбензол $\xrightarrow[h\nu]{Br_2}$

5.* Пропен $\xrightarrow[400 - 500\ ^oC]{Cl_2}$

Раздел №3.

Задание: осуществите превращения, используя только неорганические реагенты.

1. Пропан $\longrightarrow$ ацетон

2. Этилен $\longrightarrow$ 3-гексин

3. 2-Бутен $\longrightarrow$ *эритро*-2,3-бутандиол

4. Этилен $\longrightarrow$ хлоропрен (2-хлор-1,3-бутадиен)

Раздел №4.

Задание: установите строение соединения, напишите указанные реакции.

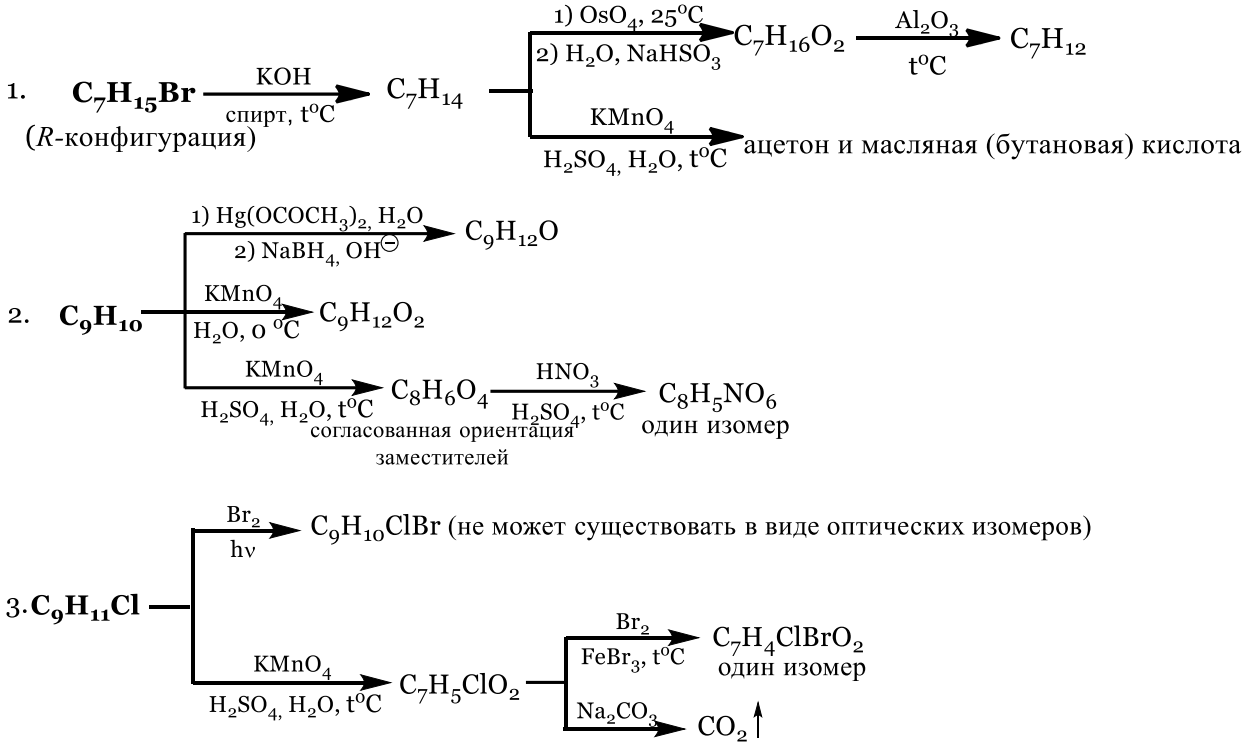

Полный перечень оценочных средств приведен в виде отдельного документа, являющегося неотъемлемой частью основной образовательной программы.

8.4. СТРУКТУРА И ПРИМЕРЫ БИЛЕТОВ ДЛЯ ЗАЧЕТА С ОЦЕНКОЙ

Зачет с оценкой по дисциплине «Органическая химия» проводится во 2 семестре и включает контрольные вопросы по всем разделам учебной программы дисциплины. Билет для зачета с оценкой состоит из 4 вопросов, относящихся к указанным разделам. Ответы на вопросы зачета с оценкой оцениваются из максимальной оценки 40 баллов следующим образом: максимальное количество баллов за первый вопрос –15 баллов, второй – 8 баллов, третий–10 баллов, четвертый вопросы – 7 баллов.

Пример билета для зачета с оценкой:

«Утверждаю»

_____

(Должность,наименование кафедры)

_____ _____

(Подпись) (И. О. Фамилия)

«__» _____ 20__г.

Министерство науки и высшего образования РФ
Российский химико-технологический университет им. Д.И. Менделеева
Кафедра органической химии

18.03.02 Энерго- и ресурсосберегающие процессы в химической технологии, нефтехимии и биотехнологии
профиль «Основные процессы химических производств и химическая кибернетика»
Органическая химия

I. Напишите уравнения реакций, назовите полученные соединения (14 баллов). Для реакций *4 и 11* укажите стереохимический результат (1 балл):

1. Циклопентен $\xrightarrow[CCl_4]{Br_2}$

2. Пропин $\xrightarrow[KOH,\ t^oC]{C_2H_5OH}$

3. Хлорбензол $\xrightarrow[FeCl_3,\ t^oC]{Cl_2}$

4. *n*-Ксилол $\xrightarrow[Ni,\ p,\ t^oC]{3H_2}$

5. Пропин $\xrightarrow[NH_3,\ жидк]{NaNH_2}$ ... $\xrightarrow{C_2H_5Br}$

6. 2-Бромбутан $\xrightarrow[спирт,\ t^oC]{KOH}$

7. Изопрен (2-метил-1,3-бутадиен) $\xrightarrow{HBr\ (1\ моль)}$

8. 3-Метил-1-пентен $\xrightarrow[ROOR,\ t^oC]{HBr}$

9. Нитроэтилен $\xrightarrow{HBr}$

10. *n*-Метокситолуол $\xrightarrow[H_2SO_4,\ t^oC]{HNO_3}$

11. *(Z)*-2-Пентен $\xrightarrow[2)\ H_2O,\ NaHSO_3]{1)\ OsO_4,\ 25^oC}$

12. Стирол (винилбензол) $\xrightarrow{B_2H_6}$ ... $\xrightarrow[OH^\ominus]{H_2O_2}$

13. Этилбензол $\xrightarrow[h\nu]{Br_2}$

14. Бензальдегид $\xrightarrow[FeBr_3,\ t^oC]{Br_2}$

II. Приведите механизмы следующих реакций (8 баллов):

1. Этоксиэтилен $\xrightarrow{HBr}$ (3 балла)

   Укажите стереохимический результат реакции и конфигурацию стереоизомеров по R,S-номенклатуре. (1 балл)

2. Фенетол (этоксибензол) $\xrightarrow[AlCl_3,\ t^oC]{H_3C-C(=O)-Cl}$ (4 балла)

   В терминах теории резонанса объясните направление реакции.

III. Приведите схемы превращений (10 баллов):

1. Бензол и пропанол ⟶ 2-бром-2-(*n*-бромфенил)пропан (5 баллов)
2. Пропан ⟶ 3-бром-1-хлорпропан (5 баллов)

IV. Установите строение соединения (2 балла). Напишите все указанные реакции (5 баллов):

$$C_4H_6 \xrightarrow[CCl_4]{2HBr} C_4H_8Br_2 \xrightarrow[спирт,\ 300\ ^oC]{2KOH} C_4H_6 \xrightarrow[Pd,\ PbO/CaCO_3]{H_2} C_4H_8 \xrightarrow[CCl_4]{Br_2} C_4H_8Br_2$$

$$C_4H_6 \xrightarrow{Cu(NH_3)_2OH} C_4H_5Cu\ (осадок)$$

$$C_4H_6 \xrightarrow[HgSO_4,\ H_2SO_4]{H_2O} C_4H_8O$$

Укажите конфигурацию соединения состава C_4H_8.

Оценка заданий:

№ задания	1	2	3	4	5	**Σ**
Оценка, балл	10	5	10	10	5	40

9. УЧЕБНО-МЕТОДИЧЕСКОЕ ОБЕСПЕЧЕНИЕ ДИСЦИПЛИНЫ
9.1. РЕКОМЕНДУЕМАЯ ЛИТЕРАТУРА

А) Основная литература:

1. Травень В.Ф. Органическая химия. М.; Бином. Лаборатория знаний, 2013. Т. 1. 368 с
2. Травень В.Ф. Органическая химия. М.; Бином. Лаборатория знаний, 2013. Т. II. 517 с
3. Травень В.Ф. Органическая химия. М.; Бином. Лаборатория знаний, 2013. Т. III. 388 с.

4. Органическая химия. Задания для подготовки к контрольным работам/ А. М. Борунов, Л. С. Красавина, Н. Я. Подхалюзина, А. Е. Щекотихин. М. : РХТУ им. Д. И. Менделеева, 2017. 88 с.

Б) Дополнительная литература:

1. Травень В.Ф. Органическая химия. М.; Академкнига, 2004. Т. 1. 727 с.
2. Травень В.Ф. Органическая химия. М.; Академкнига, 2004. Т.2. 582 с.
3. Природа ковалентной связи и концепции реакционной способности. Кислоты и основания в органической химии: учебное пособие / Е. М. Бондаренко [и др.] ; ред. В. Ф. Травень. - М. : РХТУ им. Д.И. Менделеева, 2009. - 91 с.
4. Буянов В.Н., Манакова И.В., Таршиц Д.Л. Органическая химия: задания для подготовки к контрольным работам: Учебное пособие / М.: РХТУ им. Д.И. Менделеева, 2009. - 299 с.
5. Органическая химия. Задания для подготовки к контрольным работам. РХТУ им. Д.И. Менделеева. М.; 2001. 72 с.

9.2 РЕКОМЕНДУЕМЫЕ ИСТОЧНИКИ НАУЧНО-ТЕХНИЧЕСКОЙ ИНФОРМАЦИИ

Научно-технические журналы:

- Журнал «Известия АН. Серия химическая» ISSN 0002-3353
- Журнал «Mendeleev Communications» ISSN 0959-9436
- Журнал «Журнал органической химии» ISSN 0514-7492

Ресурсы информационно–телекоммуникационной сети Интернет:
http:// www.elibrary.ru.ru
http:// www.sciencedirect.com.ru

9.3. СРЕДСТВА ОБЕСПЕЧЕНИЯ ОСВОЕНИЯ ДИСЦИПЛИНЫ

Для реализации учебной программы подготовлены следующие средства обеспечения освоения дисциплины: размещены на странице кафедры, на сайте университета https://muctr.ru/university/edu-dep/fen/departments/koh/metod/

Для освоения дисциплины используются следующие нормативные и нормативно-методические документы:

− Федеральный закон Российской Федерации от 29.12.2012 № 273-ФЗ «Об образовании в Российской Федерации» [Электронный ресурс] – Режим доступа: http://pravo.gov.ru/proxy/ips/?docbody=&nd=102162745&intelsearch=273-%D4%C7 (дата обращения: 20.02.2020).

− Федеральные государственные образовательные стандарты высшего образования // Координационный совет учебно-методических объединений и научно-методических советов высшей школы. Портал Федеральных образовательных стандартов высшего образования [Электронный ресурс] – Режим доступа: http://fgosvo.ru/fgosvo/92/91/4 (дата обращения: 20.02.2020).

− Приказ Министерства образования и науки РФ от 23.08.2017 № 816 «Об утверждении Порядка применения организациями, осуществляющими образовательную деятельность, электронного обучения, дистанционных образовательных технологий при реализации образовательных программ» [Электронный ресурс]. Режим доступа: http://pravo.gov.ru/proxy/ips/?docbody=&nd=102447332&intelsearch=816+%EF%F0%E8%EA%E0%E7 (дата обращения: 20.02.2020).

При освоении дисциплины студенты должны использовать информационные и информационно-образовательные ресурсы следующих порталов и сайтов:

– Система федеральных образовательных порталов. Система открытого образования. Консалтинговый центр ИОС ОО РФ [Электронный ресурс] – Режим доступа: http://www.openedu.ru (дата обращения: 20.02.2020).

– Информационная система «Единое окно доступа к образовательным ресурсам». URL: http://window.edu.ru/ (дата обращения: 20.02.2020).

– ФЭПО: соответствие требованиям ФГОС [Электронный ресурс] – Режим доступа: http://fepo.i-exam.ru/ (дата обращения: 20.02.2020).

10. МЕТОДИЧЕСКИЕ УКАЗАНИЯ ДЛЯ ОБУЧАЮЩИХСЯ

10.1. ДЛЯ СТУДЕНТОВ, ОБУЧАЮЩИХСЯ БЕЗ ИСПОЛЬЗОВАНИЯ ДИСТАНЦИОННЫХ ОБРАЗОВАТЕЛЬНЫХ ТЕХНОЛОГИЙ

Методические рекомендации по организации учебной работы бакалавров направлены на повышение ритмичности и эффективности его аудиторной и самостоятельной работы по курсу.

Учебный курс «Органическая химия» включает 3 модуля, каждый из которых имеет определенную логическую завершенность. При изучении материала каждого модуля рекомендуется регулярное повторение законспектированного лекционного материала, а также дополнение его сведениями из литературных источников, представленных в учебной программе. При работе с указанными источниками рекомендуется составлять краткий конспект с обязательным фиксированием библиографических данных источника. Изучение материала каждого модуля заканчивается контролем его освоения в форме контрольной работы.

Результаты выполнения контрольных работ оцениваются в соответствии с принятой в университете рейтинговой системой оценки знаний. Максимальная оценка контрольных работ контрольная работа № 1 - 4 балла, рейтинг № 2 – 16 баллов, № 3-4 составляет по 20 баллов каждый.

Совокупная оценка текущей работы студента в семестре складывается из оценок за выполнение контрольных работ. Максимальная оценка текущей работы в семестре составляет 60 баллов. В соответствии с учебным планом изучение дисциплины завершается итоговым контролем в форме зачётной работы. Максимальная оценка зачётного билета составляет 40 баллов.

Общая оценка результатов освоения дисциплины складывается из числа баллов, набранных в семестре (контрольные работы) и за зачётную работу. Максимальная общая оценка всей дисциплины составляет 100 баллов.

10.2. ДЛЯ СТУДЕНТОВ, ОБУЧАЮЩИХСЯ С ИСПОЛЬЗОВАНИЕМ ДИСТАНЦИОННЫХ ОБРАЗОВАТЕЛЬНЫХ ТЕХНОЛОГИЙ

При использовании электронного обучения и дистанционных образовательных технологий занятия полностью или частично проводятся в режиме онлайн. Объем дисциплины и распределение нагрузки по видам работ соответствует п. 4.1. Распределение баллов соответствует п. 10.1 либо может быть изменено в соответствии с решением кафедры, в случае перехода на ЭО и ДОТ в процессе обучения. Решение кафедры об используемых технологиях и системе оценивания достижений обучающихся принимается с учетом мнения ведущего преподавателя и доводится до обучающихся.

11. МЕТОДИЧЕСКИЕ УКАЗАНИЯ ДЛЯ ПРЕПОДАВАТЕЛЙ

11.1. ДЛЯ ПРПОДАВАТЕЛЕЙ, РЕАЛИЗУЮЩИХ ОБРАЗОВАТЕЛЬНЫЕ ПРОГРАММЫ БЕЗ ИСПОЛЬЗОВАНИЯ ДИСТАНЦИОННЫХ ОБРАЗОВАТЕЛЬНЫХ ТЕХНОЛОГИЙ

При преподавании дисциплины «Органическая химия» используется два типа учебных занятий: лекции, семинарские занятия. На семинарских занятиях разбираются примеры и закрепляется лекционный материал. Необходимо обращать внимание студентов на обоснование круга рассматриваемых вопросов, формулировки главных положений и определений, практические выводы из теоретических положений. На занятиях должна прослеживаться связь рассматриваемых

вопросов с ранее изученным материалом. При проведении занятий преподаватель может рекомендовать студентам дополнительную литературу по тематике занятия. Желательно стимулировать студентов к самостоятельной работе с литературными источниками, задавая вопросы и организуя их обсуждение в аудитории.

Текущий контроль усвоения дисциплины рекомендуется осуществлять с помощью контрольных работ. Итоговый контроль осуществляется посредством письменной зачетной работы.

11.2. ДЛЯ ПРПОДАВАТЕЛЕЙ, РЕАЛИЗУЮЩИХ ОБРАЗОВАТЕЛЬНЫЕ ПРОГРАММЫ С ИСПОЛЬЗОВАНИЕМ ДИСТАНЦИОННЫХ ОБРАЗОВАТЕЛЬНЫХ ТЕХНОЛОГИЙ

При использовании электронного обучения и дистанционных образовательных технологий занятия полностью или частично проводятся в режиме онлайн. Объем дисциплины и распределение нагрузки по видам работ соответствует п. 4.1. Распределение баллов соответствует п. 10.1 либо может быть изменено в соответствии с решением кафедры, в случае перехода на ЭО и ДОТ в процессе обучения. Решение кафедры об используемых технологиях и системе оценивания достижений обучающихся принимается с учетом мнения ведущего преподавателя и доводится до обучающихся.

Реализация ЭО и ДОТ предполагает использование следующих видов и учебной деятельности: онлайн консультации, практические занятия, видео-лекции; лабораторные работы, проводимые полностью или частично с применением ЭО и ДОТ; текущий контроль в режиме тестирования и проверки домашних заданий; самостоятельная работа и т.д.

При реализации РПД в зависимости от конкретной ситуации ЭО и ДОТ могут быть применены в следующем виде:

- объем часов контактной работы обучающихся с преподавателем не сокращается) и электронные образовательные ресурсы (ЭОР) методически обеспечивают самостоятельную работу обучающихся в объеме, предусмотренном рабочей программой данной дисциплины. При этом в случае необходимости занятия проводятся в режиме онлайн;
- смешанные формы обучения, сочетающие в себе аудиторные занятия (при возможности перевода части контактных часов работы обучающихся с преподавателем в электронную информационно-образовательную среду без потери содержания учебной дисциплины) и ЭОР (часть учебного материала (например, лекции) может быть заменена ЭОР);
- учебные курсы, интегрированные в LMS Moodle, контактные часы по которым могут быть исключены, изучаются обучающимися самостоятельно при минимальном участии преподавателя (консультации в режиме форума или в режиме вебинара).

12. ПЕРЕЧЕНЬ ИНФОРМАЦИОННЫХ ТЕХНОЛОГИЙ, ИСПОЛЬЗУЕМЫХ В ОБРАЗОВАТЕЛЬНОМ ПРОЦЕССЕ

Информационную поддержку изучения дисциплины осуществляет Информационно-библиотечный центр (ИБЦ) РХТУ им. Д.И. Менделеева, который обеспечивает обучающихся основной учебной, учебно-методической и научной литературой, необходимой для организации образовательного процесса по дисциплине. Общий объем многоотраслевого фонда ИБЦ на 01.01.2020 составляет 1 708 372экз.

Фонд ИБЦ располагает учебной, учебно-методической и научно-технической литературой в форме печатных и электронных изданий, а также включает официальные, справочно-библиографические, специализированные отечественные и зарубежные периодические и информационные издания. ИБЦ обеспечивает доступ к профессиональным базам данных, информационным, справочным и поисковым системам.

Каждый обучающийся обеспечен свободным доступом из любой точки, в которой имеется доступ к сети Интернет и к электронно-библиотечной системе (ЭБС) Университета, которая

содержит различные издания по основным изучаемым дисциплинам и сформирована по согласованию с правообладателями учебной и учебно-методической литературы.

Для более полного и оперативного справочно-библиографического и информационного обслуживания в ИБЦ реализована технология Электронной доставки документов.

№	Электронный ресурс	Реквизиты договора (номер, дата заключения, срок действия), ссылка на сайт ЭБС, сумма договора, количество ключей	Характеристика библиотечного фонда, доступ к которому предоставляется договором
1	ЭБС «Лань» <

		от 26.09.2020г. Сумма договора – 642 083-68 **С «26» сентября 2020г. по «25» сентября 2020г.** Ссылка на сайт ЭБС – http://e.lanbook.com Количество ключей - доступ для всех пользователей РХТУ с любого компьютера.	«ЛАНЬ», Экономика и менеджмент» изд-ва Дашков и К. А также отдельные издания в соответствии с Договором.
2.	Электронно - библиотечная система ИБЦ РХТУ им. Д.И.Менделеева (на базе АИБС «Ирбис»)	Принадлежность – собственная РХТУ. Ссылка на сайт ЭБС – http://lib.muctr.ru/ Доступ для пользователей РХТУ с любого компьютера.	Электронные версии учебных и научных изданий авторов РХТУ по всем ООП.
3	Информационно-справочная система «ТЕХЭКСПЕРТ» «Нормы, правила, стандарты России».	Принадлежность сторонняя. Реквизиты контракта – ООО «ИНФОРМПРОЕКТ», контракт № 111-142ЭА/2018 от 18.12.2018 г. Сумма договора – 547 511 руб. С «01» января.2020 г. по «31» декабря 2020 г.	Электронная библиотека нормативно-технических изданий. Содержит более 40000 национальных стандартов и др. НТД

		Ссылка на сайт ЭБС – http://reforma.kodeks.ru/reforma/ Количество ключей – 5 лицензий + локальный доступ с компьютеров ИБЦ.	
4	Электронная библиотека диссертаций (ЭБД).	Принадлежность – сторонняя Реквизиты договора – РГБ, Договор № 29.01-Р-2.0-826/2018 от 03.10.2018 г. Сумма договора - 299130-00 С «15» октября 2018 г. по **«14» июля 2020 г.** Ссылка на сайт ЭБС – http://diss.rsl.ru/ Количество ключей – 10 лицензий + распечатка в ИБЦ.	В ЭБД доступны электронные версии диссертаций Российской Государственной библиотеки: с 1998 года – по специальностям: "Экономические науки", "Юридические науки", "Педагогические науки" и "Психологические науки"; с 2004 года - по всем специальностям, кроме медицины и фармации; с 2007 года - по всем специальностям, включая работы по медицине и фармации.
5	ЭБС «Научно-электронная библиотека eLibrary.ru».	Принадлежность – сторонняя Реквизиты договора – ООО «РУНЭБ», договор № 29.01-Р-2.0-1020/2018 от 07.12.2018 г. Сумма договора - 934 693-00 С «01» января 2020 г. по «31» декабря 2020 г. Ссылка на сайт – http://elibrary.ru Количество ключей – доступ для пользователей РХТУ	Электронные версии периодических и непериодических изданий по различным отраслям науки

		по ip-адресам неограничен.	
6	БД ВИНИТИ РАН	Принадлежность сторонняя Договор № 5Д/2018 от 01.02.2018 г. Сумма договора - 24000-00 С «02» февраля 2018 г. **по «05» мая 2020 г.** Ссылка на сайт- http://www.viniti.ru/ Количество ключей – локальный доступ для пользователей РХТУ в ИБЦ РХТУ.	Крупнейшая в России баз данных по естественным, точным и техническим наукам. Включает материалы РЖ (Реферативного журнала) ВИНИТИ с 1981 г. Общий объем БД - более 28 млн. документов
7	Справочно-правовая система «Консультант+»,	Принадлежность сторонняя, Договор № 45-70ЭА/2018 от 09.07.2018 г. С «10» июля 2018 г. по «09» июля 2020 г. Ссылка на сайт- http://www.consultant.ru/ Количество ключей – 50 пользовательских лицензий по ip-адресам.	Справочно-правовая система по законодательству Российской Федерации.
8	Справочно-правовая система “Гарант»	Принадлежность сторонняя Договор №145-188ЭА/2018 г. от 28.01.2020 г. С «28» января 2020 г. по «27» января 2020 г.	Гарант — справочно-правовая система по законодательству Российской Федерации.

		Ссылка на сайт – http://www.garant.ru/ Сумма договора - 512000-00 Количество ключей – 50 пользовательских лицензий по ip-адресам.	
9	Издательство Wiley	Принадлежность сторонняя. Национальная подписка (Минобрнауки+ ГПНТБ) Сублицензионный договор № Wiley/130 от 10.10.2020 г. С «01» января 2020 г. по «31» декабря 2020 г. Ссылка на сайт – http://onlinelibrary.wiley.com/ Количество ключей - доступ для пользователей РХТУ по ip-адресам неограничен.	Коллекция журналов по всем областям знаний, в том числе известные журналы по химии, материаловедению, взрывчатым веществам и др.
10	QUESTEL ORBIT	Принадлежность сторонняя. Национальная подписка (Минобрнауки+ ГПНТБ) Сублицензионный договор № Questel/130 от 05.09.2020 г. С «01» января 2020 г. по «31» декабря 2020 г. Ссылка на сайт –	ORBIT является глобальным оперативно обновляемым патентным порталом, позволяющим осуществлять поиск в перечне заявок на патенты, полученных, приблизительно, 80-патентными учреждениями в различных странах мира и предоставленных грантов.

		http://www.questel.orbit.com Количество ключей – доступ для пользователей РХТУ по ip-адресам неограничен.	
11	ProQuest Dissertation and Theses Global	Принадлежность сторонняя. Национальная подписка (Минобрнауки+ ГПНТБ) Сублицензионный договор № ProQuest/130 от 09.10.2020 г. С «01» января 2020 г. по «31» декабря 2020 г. Ссылка на сайт – http://www.proquest.com/products-services/pqdtglobal.html Количество ключей – дост уп для пользователей РХТУ по ip-адресам неограничен.	База данных ProQuestDissertation&ThesesGlobal (PQDT Global) авторитетная коллекция из более 3,5 млн. зарубежных диссертаций, более 1,7 млн. из которых представлены в полном тексте.
12	AmericanChemical Society	Принадлежность сторонняя. Национальная подписка (Минобрнауки+ ГПНТБ) Сублицензионный договор № ACS/130 от 25.10.2020 г. С «01» июля 2020 г. по «31» декабря 2020 г. Ссылка на сайт – http://www.acs.org/con	Коллекция журналов по химии и химической технологии Core + издательства AmericanChemicalSociety

		tent/acs/en.html Количество ключей – доступ для пользователей РХТУ по ip-адресам неограничен.	
13	American Institute of Physics (AIP)	Принадлежность сторонняя. Национальная подписка (Минобрнауки+ ГПНТБ) Сублицензионный договор № AIP/130 от 24.10.2020 г. С «01» июля 2020 г. по «31» декабря 2020 г. Ссылка на сайт – http://scitation.aip.org/ Количество ключей – доступ для пользователей РХТУ по ip-адресам неограничен.	Коллекция журналов по техническим и естественным наукам издательства Американского института физики (AIP)
14	БазаданныхReaxys иReaxys Medicinal Chemistry Компании Elsevier	Принадлежность сторонняя. Национальная подписка (Минобрнауки+ ГПНТБ) Сублицензионный договор № Reaxys /130 от 10.10.2020 г. С «01» июля 2020 г. по «31» декабря 2020 г. Ссылка на сайт – https://www.reaxys.com/ Количество ключей – доступ для	Структурно-химическая база данныйReaxys включает в себя структурную базу данных химических соединений и их экспериментальных свойств, реферативную базу журнальных и патентных публикаций, базу химических реакций с функцией построения плана синтеза. Модуль биологически активных соединений, биологических мишеней, фармакологических свойств химических соединений ReaxysMedicinalChemistry является крупнейшей в мире базой данных.

		пользователей РХТУ по ip-адресам неограничен.	
15	Scopus	Принадлежность сторонняя. Национальная подписка (Минобрнауки+ ГПНТБ) Сублицензионный договор № Scopus/130 от 09.10.2020 г. С «01» июля 2020 г. по «31» декабря 2020 г. Ссылка на сайт – http://www.scopus.com . Количество ключей – доступ для пользователей РХТУ по ip-адресам неограничен.	Мультидисциплинарная реферативная и наукометрическая база данных издательства **ELSEVIER**
16	Ресурсы международной компании ClarivateAnalytics	Принадлежность сторонняя. Национальная подписка (Минобрнауки+ ГПНТБ) Сублицензионный договор № WoS/130 от 05.09.2020 г. С «01» января 2020 г. по «31» декабря 2020 г. Ссылка на сайт – http://apps.webofknowledge.com/WOS_GeneralSearch_input.do?product=WOS&search_mode=GeneralSearch&SID=R1Ij2TUYmdd7bUatOlJ&preferencesSaved	Открыт доступ к ресурсам: **WEB of SCIENCE** – реферативная и наукометрическая база данных. **MEDLINE** – реферативная база данных по медицине.

		= Количество ключей – доступ для пользователей РХТУ по ip-адресам неограничен.	
17	RoyalSocietyofChemistry (Королевское химическое общество	Принадлежность сторонняя. Национальная подписка (Минобрнауки+ ГПНТБ) Сублицензионный договор № RSC/130 от 08.10.2020 г. С «01» января 2020 г. по «31» декабря 2020 г. Ссылка на сайт – http://pubs.rsc.org/ Количество ключей - доступ для пользователей РХТУ по ip-адресам неограничен.	Коллекция включает 44 журнала. Тематика: органическая, аналитическая, физическая химия, биохимия, электрохимия, химические технологии.
18.	Электронные ресурсы издательства SpringerNature	Принадлежность – сторонняя Национальная подписка (Минобрнауки+РФФИ) Информационное письмо РФФИ № 809 от 24.06.2020 г. С «01» января 2020 г. по «31» декабря 2020 г. Ссылка на сайт http://link.springer.com/ Количество ключей - доступ для пользователей РХТУ	- Полнотекстовая коллекция электронных журналов Springer по различным отраслям знаний. - Полнотекстовые 85 журналов NaturePublishingGroup - Коллекция научных протоколов по различным отраслям знаний SpringerProtocols - Коллекция научных материалов в области физических наук и инжиниринга SpringerMaterials (TheLandolt-BornsteinDatabase) - Полный доступ к статическим и динамическим справочным изданиям по любой теме - Реферативная база данных по

		по ip-адресам неограничен.	чистой и прикладной математике zbMATH - Nano Database
19.	БазаданныхSciFinderкомпании Chemical Abstracts Service	Принадлежность сторонняя. Национальная подписка (Минобрнауки+ ГПНТБ) Сублицензионный договор № CAS/130 от 23.10.2020 г. С «01» января 2020 г. по «31» декабря 2020 г. Ссылка на сайт – https://scifinder.cas.org Количество ключей – доступ для пользователей РХТУ по ip-адресам и персональной регистрации.	SciFinder — поисковый сервис, обеспечивающий многоаспектный поиск как библиографической информации, так и информации по химическим реакциям, структурным соединениям и патентам. Основная тематика обширного поискового массива — химия, а также ряд смежных дисциплин, таких как материаловедение, биохимия и биомедицина, фармакология, химическая технология, физика, геология, металлургия и другие.

20	Издательство Elsevier на платформе ScienceDirect	Принадлежность сторонняя. Национальная подписка (Минобрнауки+ РФФИ) Информационное письмо РФФИ № исх.- 1294 от 09 10 2020 г. С «01» января 2020 г. по «31» декабря 2020 г. Ссылка на сайт – https://www.sciencedirect.com Количество ключей – доступ для пользователей РХТУ по ip-адресам.	«FreedomCollection» — полнотекстовая коллекция электронных журналов издательства Elsevier по различным отраслям знаний, включающая не менее 2000 наименований электронных журналов. «FreedomCollectioneBookcollection» — содержит более 5 000 книг по 24 различным предметным областям естественных, технических и медицинских наук. Доступ к архивам 2014-2018гг.
21	ЭБС «Лань»	Принадлежность - сторонняя Реквизиты договора - ООО «Издательство «Лань», договор №29.01-3-2.0-1299/2018 от 06.03.2020 г. **С «06» марта 2020г. по «25» сентября 2020г.** Ссылка на сайт ЭБС – http://e.lanbook.com Сумма договора – 73 247-39 Количество ключей - доступ для всех пользователей РХТУ с любого компьютера.	Коллекция книг по естественно-научным и техническим отраслям наукам.

22	ЭБС «ЮРАЙТ»	Принадлежность - сторонняя Реквизиты договора – ООО «Электронное издательство ЮРАЙТ», Договор № №29.01-З-2.0-1168/2018 от 11.01.2020 г. С «11» января 2020 г. по «»10» января 2020 г. Ссылка на сайт ЭБС - https://biblio-online.ru/ Сумма договора – 220 000-00 руб. Количество ключей - доступ для всех пользователей РХТУ с любого компьютера.	Электронная библиотека включает более 5000 наименований учебников и учебных пособий по всем отраслям знаний для всех уровней профессионального образования от ведущих научных школ с соблюдением требований новых ФГОСов.

13. МАТЕРИАЛЬНО-ТЕХНИЧЕСКОЕ ОБЕСПЕЧЕНИЕ ДИСЦИПЛИНЫ

В соответствии с учебным планом занятия по дисциплине «Органическая химия» проводятся в форме лекций, практических занятий и самостоятельной работы обучающегося.

13.1. ОБОРУДОВАНИЕ, НЕОБХОДИМОЕ В ОБРАЗОВАТЕЛЬНОМ ПРОЦЕССЕ

Лекционная учебная аудитория, оборудованная доской с мелом или маркером и учебной мебелью; учебная аудитория для проведения практических (семинарских) занятий, оборудованная доской с мелом или маркером; библиотека, имеющая рабочие компьютерные места для студентов, оснащенные компьютерами с доступом к базам данных и выходом в Интернет.

13.2. УЧЕБНО-НАГЛЯДНЫЕ ПОСОБИЯ

Комплекты шариковых моделей для демонстрации пространственного строения органических веществ.

13.3. КОМПЬЮТЕРЫ, ИНОФРМАЦИОННО-ТЕЛЕКОММУНИКАЦИОННЫЕ СЕТИ, ПРОГРАММНЫЕ И АУДИОВИЗУАЛЬНЫЕ СРЕДСТВА

Персональные компьютеры с выходом в интернет, принтеры, сканеры, копировальные аппараты.

13.4. ПЕЧАТНЫЕ И ЭЛЕКТРОННЫЕ ОБРАЗОВАТЕЛЬНЫЕ И ИНФОРМАЦИОННЫЕ РЕСУРСЫ

Информационно-методические материалы: учебные пособия по дисциплине; раздаточный материал к разделам лекционного курса и к практическим занятиям по дисциплине.

13.5. ПЕРЕЧЕНЬ ЛИЦЕНЗИОННОГО ПРОГРАММНОГО ОБЕСПЕЧЕНИЯ

№ п/п	Наименование программного продукта	Реквизиты договора поставки	Количество лицензий	Срок окончания действия лицензии
1	Операционная система Microsoft Windows 10 Education (Russian)	Подписка Microsoft Imagine Premium, соглашение ICM-171312 от 03.04.2020 г., действительно до 03.04.2020 г., счет № 0012522675 от 30.03.2020 г.	Количество лицензий не ограничено согласно условиям подписки Microsoft Imagine Premium	03.04.2020 г.
2	Операционная система Microsoft Windows 8.1 Professional (Russian)	Подписка Microsoft Imagine Premium, соглашение ICM-171312 от 03.04.2020 г., действительно до 03.04.2020 г., счет № 0012522675 от 30.03.2020 г.	Количество лицензий не ограничено согласно условиям подписки Microsoft Imagine Premium	03.04.2020 г.
3	Microsoft Visio Professional 2016 (Russian)	Подписка Microsoft Imagine Premium, соглашение ICM-171312 от 03.04.2020 г., действительно до 03.04.2020 г., счет № 0012522675 от 30.03.2020 г.	Количество лицензий не ограничено согласно условиям подписки Microsoft Imagine Premium	03.04.2020 г.
4	Microsoft Visio Professional 2020 (Russian)	Подписка Microsoft Imagine Premium, соглашение ICM-171312 от 03.04.2020 г., действительно до 03.04.2020 г., счет № 0012522675 от 30.03.2020 г.	Количество лицензий не ограничено согласно условиям подписки Microsoft Imagine Premium	03.04.2020 г.
5	Microsoft Access 2016 (Russian)	Подписка Microsoft Imagine Premium,	Количество лицензий не ограничено	03.04.2020 г.

		соглашение ICM-171312 от 03.04.2020 г., действительно до 03.04.2020 г., счет № 0012522675 от 30.03.2020 г.	согласно условиям подписки Microsoft Imagine Premium	
6	Microsoft Access 2020 (Russian)	Подписка Microsoft Imagine Premium, соглашение ICM-171312 от 03.04.2020 г., действительно до 03.04.2020 г., счет № 0012522675 от 30.03.2020 г.	Количество лицензий не ограничено согласно условиям подписки Microsoft Imagine Premium	03.04.2020 г.
7	Microsoft Office Standard 2007	Государственный контракт № 143-164ЭА/2010 от 14.12.10, Акт № Tr048787, накладная № Tr048787 от 20.12.10 Microsoft Open License Номер лицензии 42931328	10	бессрочная
8	Лицензия на программное обеспечение (неисключительные права на программу для ЭВМ) WinRAR	Государственный контракт № 143-164ЭА/2010 от 14.12.10, Акт № Tr048787, накладная № Tr048787 от 20.12.10	10	бессрочная
9	Лицензия на программное обеспечение (неисключительные права на программу для ЭВМ) ChemOffice ultra	Государственный контракт № 143-164ЭА/2010 от 14.12.10, Акт № Tr048787, накладная № Tr048787 от 20.12.10	1	бессрочная
10	Антивирус Kaspersky (Касперский)	сублицензионный договор №дс1054/2016 г., Акт № 1061 от 30.11.2016 г.	10	13.12.2018

11	ACDLabs12.0 Academic Edition	Бесплатная	Количество лицензий не ограничено	бессрочная

14. ТРЕБОВАНИЯ К ОЦЕНКЕ КАЧЕСТВА ОСВОЕНИЯ ПРОГРАММЫ

Наименование модулей	Основные показатели оценки	Формы и методы контроля и оценки
Модуль 1 "Теория химического строения и насыщенные углеводороды (УВ)"	*Знает* основы классификации органических соединений, строение, способы получения и химические свойства алканов, циклоалканов, алкенов. *Умеет* применять теоретические знания для синтеза органических соединений из алканов, циклоалканов и алкенов. анализировать и предсказывать реакционные свойства органических соединений; *Владеет* основными теоретическими представлениями в органической химии.	Оценка за контрольные работы № 1,2. Оценка на зачете.
Модуль 2 "Ненасыщенные УВ "	*Знает* строение, способы получения и химические свойства ненасыщенных (алкены, алкадиены, алкины) УВ. *Умеет* применять теоретические знания для синтеза органических соединений из алкенов, алкинов, алкадиенов. анализировать и предсказывать реакционные свойства органических соединений; *Владеет* основами номенклатуры и классификации органических соединений; основными теоретическими представлениями в органической химии; навыками обоснования рациональных способов получения органических веществ.	Оценка за контрольные работы № 3. Оценка на зачете.
Модуль 3 "Ароматические соединения"	*Знает* строение бензола, основные критерии ароматичности, строение, способы получения и химические свойства ароматических соединений	Оценка за контрольные работы № 4. Оценка на зачете.

	бензольного ряда (а также алкил и алкенилбензолов). *Умеет* применять теоретические знания для синтеза органических соединений из соединений, содержащих бензольный фрагмент. *Владеет* основами номенклатуры и классификации органических соединений; основными теоретическими представлениями в органической химии; навыками обоснования рациональных способов получения органических веществ.	

15. ОСОБЕННОСТИ ОРГАНИЗАЦИИ ОБРАЗОВАТЕЛЬНОГО ПРОЦЕССА ДЛЯ ИНВАЛИДОВ И ЛИЦ С ОГРАНИЧЕННЫМИ ВОЗМОЖНОСТЯМИ ЗДОРОВЬЯ

Обучение инвалидов и лиц с ограниченными возможностями здоровья осуществляется в соответствии с:

− Порядком организации и осуществления образовательной деятельности по образовательным программам – программам бакалавриата, программам специалитета, программам магистратуры (Приказ Минобрнауки РФ от 05.04.2017 № 301);

− Положением о порядке организации и осуществления образовательной деятельности по образовательным программам высшего образования – программам бакалавриата, программам специалитета, программам магистратуры в РХТУ им. Д.И. Менделеева, принятым решением Ученого совета РХТУ им. Д.И. Менделеева от 30.10.2019, протокол № 3, введенным в действие приказом ректора РХТУ им. Д.И. Менделеева от 14.11.2019 № 646А;

− Методическими рекомендациями по организации образовательного процесса для обучения инвалидов и лиц с ограниченными возможностями здоровья в образовательных организациях высшего образования, в том числе оснащенности образовательного процесса (утверждены заместителем Министра образования и науки РФ А.А. Климовым от 08.04.2014 № АК-44/05вн).

Дополнения и изменения к рабочей программе дисциплины
«Органическая химия»
основной образовательной программы
18.03.02 «Энерго- и ресурсосберегающие процессы в химической технологии, нефтехимии и биотехнологии»

Номер изменения/ дополнения	Содержание дополнения/изменения	Основание внесения изменения/дополнения
1.		протокол заседания Ученого совета №_____от «___»_____20___г.
		протокол заседания Ученого совета №_____от «___»_____20___г.
		протокол заседания Ученого совета №_____от «___»_____20___г.
		протокол заседания Ученого совета №_____от «___»_____20___г.
		протокол заседания Ученого совета №_____от «___»_____20___г.

Министерство науки и высшего образования Российской Федерации
Федеральное государственное бюджетное образовательное учреждение высшего образования
«Российский химико-технологический университет имени Д.И. Менделеева»

«УТВЕРЖДАЮ»
Проректор по учебной работе

_____ С.Н. Филатов
«30» июня 2020 г.

РАБОЧАЯ ПРОГРАММА ДИСЦИПЛИНЫ

«Физическая химия»

Направление подготовки 18.03.02 «Энерго - и ресурсосберегающие процессы в химической технологии, нефтехимии и биотехнологии»

Профиль подготовки «Основные процессы химических производств и химическая кибернетика»

Квалификация «бакалавр»

Форма обучения: очная

РАССМОТРЕНО И ОДОБРЕНО
на заседании Методической комиссии
РХТУ им. Д.И. Менделеева
«30» июня 2020 г.

Председатель _____ Н.А. Макаров

Москва 2020 г.

Программа составлена д.х.н., проф., зав. кафедрой физической химии Конюховым В.Ю., к.х.н., доц., доцентом кафедры физической химии А.М. Мерецким, к.х.н. доц., доцентом кафедры физической химии А.В. Гребенником, к.х.н., доцентом кафедры физической химии Г.М. Бондаревой

Программа рассмотрена и одобрена на заседании кафедры Физической химии
«08» июня 2020 г., протокол №14

СОДЕРЖАНИЕ

1.	Цель и задачи дисциплины	4
2.	Требования к результатам освоения дисциплины	5
3.	Объем дисциплины и виды учебной работы	6
4.	Содержание дисциплины	7
4.1.	Разделы дисциплины и виды занятий	7
4.2.	Содержание разделов дисциплины	7
5.	Соответствие содержания требованиям к результатам освоения дисциплины	11
6.	Практические и лабораторные занятия	13
6.1.	Практические занятия. Примерные темы практических занятий по дисциплине	13
7.	Самостоятельная работа	16
8.	Оценочные средства для контроля освоения дисциплины	17
8.1	Примеры контрольных вопросов для текущего контроля освоения дисциплины	17
8.2	Вопросы для итогового контроля освоения дисциплины (***экзамен***)	19
8.4	Структура и примеры билетов для ***экзамена***	21
9.	Учебно-методическое обеспечение дисциплины	23
9.1	Рекомендуемая литература	23
9.2	Рекомендуемые источники научно-технической информации	23
9.3	Средства обеспечения освоения дисциплины	24
10.	Методические указания для обучающихся	25
10.1	Для студентов, обучающихся без использования дистанционных образовательных технологий	25
10.2	Для студентов, обучающихся с использованием дистанционных образовательных технологий	25
11.	Методические указания для преподавателей	26
11.1	Для преподавателей, реализующих образовательные программы без использования дистанционных образовательных технологий	26
11.2	Для преподавателей, реализующих образовательные программы с использованием дистанционных образовательных технологий	26
12.	Перечень информационных технологий, используемых в образовательном процессе	27
13.	Материально-техническое обеспечение дисциплины	29
13.1	Оборудование, необходимое в образовательном процессе:	29
13.2	Учебно-наглядные пособия	29
13.3	Компьютеры, информационно-телекоммуникационные сети, аппаратно-программные и аудиовизуальные средства	29
13.4	Печатные и электронные образовательные и информационные ресурсы	29
13.5	Перечень лицензионного программного обеспечения	29
14.	Требования к оценке качества освоения программы	32
15.	Особенности организации образовательного процесса для инвалидов и лиц с ограниченными возможностями здоровья	36

1. ЦЕЛЬ И ЗАДАЧИ ДИСЦИПЛИНЫ

Программа составлена в соответствии с требованиями Федерального государственного образовательного стандарта (ФГОС ВО) для направления подготовки ***18.03.02 Энерго- и ресурсосберегающие процессы в химической технологии, нефтехимии и биотехнологии***, рекомендациями методической секции Ученого совета и накопленного опыта преподавания дисциплины кафедрой ***Физической химии*** РХТУ им. Д.И. Менделеева. Программа рассчитана на изучение курса в течение 1 семестра.

Дисциплина «***Физическая химия***» относится к базовой части обязательных дисциплин учебного плана (***Б1. Б.10)***. Программа дисциплины предполагает, что обучающиеся имеют теоретическую и практическую подготовку в области высшей математики, физики, общей и неорганической, органической химии.

Цель дисциплины – раскрыть смысл основных законов, управляющих ходом химического процесса, показать области приложения этих законов и научить студента грамотно применять их при решении конкретных теоретических и практических задач.

З**адачи дисциплины** – показать значение физической химии как теоретической основы процессов химической технологии; выработать у студентов навыки применения полученных знаний к предсказанию принципиальной возможности, направления, скорости и конечного результата химических процессов; дать представления о современных экспериментальных методах исследования физико-химических процессов.

Дисциплина «***Физической химии***» преподается в 4 семестре. Контроль успеваемости студентов ведется по принятой в университете рейтинговой системе. Итоговый контроль проводится в форме экзамена.

2. ТРЕБОВАНИЯ К РЕЗУЛЬТАТАМ ОСВОЕНИЯ ДИСЦИПЛИНЫ

Изучение дисциплины «Физическая химия» при подготовке бакалавров по направлению подготовки ***18.03.02 Энерго- и ресурсосберегающие процессы в химической технологии, нефтехимии и биотехнологии***, профиль подготовки – «***Основные процессы химических производств и химическая кибернетика***» направлено на приобретение следующих общепрофессиональных компетенций (ОПК):

- готовностью использовать знания о современной физической картине мира, пространственно-временных закономерностях, строении вещества для понимания окружающего мира и явлений природы (ОПК-2);
- готовностью использовать знание о строении вещества, природе химической связи в различных классах химических соединений для понимания свойств материалов и механизма химических процессов, протекающих в окружающем мире (ОПК-3).

В результате изучения дисциплины студент бакалавриата должен:

Знать:

- основные законы физической химии, взаимосвязь физических и химических характеристик процесса;
- пути определения важнейших характеристик химического равновесия (константы равновесия, равновесного выхода продукта, степени превращения исходных веществ) и влияния различных факторов на смещение химического равновесия;
- условия установления фазовых равновесий в одно- и многокомпонентных системах, возможности разделения сложных систем на составляющие

компоненты;

- термодинамическое описание свойств идеальных и неидеальных растворов, подходы к нахождению парциальных молярных величин компонентов раствора.

Уметь:

- применять теоретические знания и экспериментальные методы исследования физической химии при решении профессиональных задач;
- проводить термодинамические расчеты, осуществлять анализ и на основе этого делать обоснованные выводы;
- предсказывать и находить оптимальные условия проведения химического процесса с целью получения максимально возможного выхода интересующего продукта;
- представлять данные лабораторного исследования в графической форме и на основе полученных зависимостей определять соответствующие термодинамические и кинетические характеристики химической системы и химического процесса;
- проводить анализ и критически оценивать полученные экспериментальные данные, обобщать и делать обоснованные выводы на базе проведённых опытов.

Владеть:

- комплексом современных теоретических методов физической химии для решения конкретных исследовательских задач;
- навыками определения состояния равновесия и самопроизвольного направления химического процесса;
- приемами обработки полученных опытных данных для выявления и установления взаимосвязей между термодинамическими свойствами и физическими параметрами процесса;
- знаниями основных законов физической химии для содержательной интерпретации термодинамических расчётов.

3. ОБЪЕМ ДИСЦИПЛИНЫ И ВИДЫ УЧЕБНОЙ РАБОТЫ

Вид учебной работы	**ЗЕ**	Акад. ч.
Общая трудоемкость дисциплины	**5,0**	**180**
Контактная работа – аудиторные занятия:	**1,78**	**64**
Лекции	0,89	32
Практические занятия (ПЗ)	0,89	32
Лабораторные работы (ЛР)	-	-
Самостоятельная работа	**2,22**	**80**
Контактная самостоятельная работа	2,22	-
Самостоятельное изучение разделов дисциплины		80
Виды контроля:		
Экзамен	**1**	**36**

Контактная работа – промежуточная аттестация	1	0,4
Подготовка к экзамену		35,6
Вид итогового контроля:	**экзамен**	

Вид учебной работы	**ЗЕ**	Астр. ч.
Общая трудоемкость дисциплины	**5,0**	**135**
Контактная работа – аудиторные занятия:	**1,78**	**48**
Лекции	0,89	24
Практические занятия (ПЗ)	0,89	24
Лабораторные работы (ЛР)	-	-
Самостоятельная работа	**2,22**	**60**
Контактная самостоятельная работа	2,22	-
Самостоятельное изучение разделов дисциплины		60
Виды контроля:		
Экзамен	**1**	**27**
Контактная работа – промежуточная аттестация	1	0,3
Подготовка к экзамену		26,7
Вид итогового контроля:	**Экзамен**	

4. СОДЕРЖАНИЕ ДИСЦИПЛИНЫ

4.1. Разделы дисциплины и виды занятий для студентов очного отделения

№ п/п	**Раздел дисциплины**	Академ. часов				
		Всего	**Лекции**	**Прак. зан.**	**Лаб. работы**	**Сам. работа**
1.	**Раздел 1. Химическая термодинамика**	***81***	***18***	***18***	**-**	***45***
1.1	Первый закон термодинамики	*27*	*6*	*6*	-	*15*
1.2	Второй закон термодинамики	*27*	*6*	*6*	-	*15*
1.3	Химическое равновесие	*27*	*6*	*6*	-	*15*
2.	**Раздел 2. Фазовые равновесия в однокомпонентных системах**	***18***	***4***	***4***	**-**	***10***
2.1	Фазовые переходы и фазовая диаграмма состояния для однокомпонентных систем	*9*	*2*	*2*	-	*5*
2.2	Определение термодинамических функций процесса фазового перехода	*9*	*2*	*2*	-	*5*
3.	**Раздел 3. Термодинамическая теория растворов**	***27***	***6***	***6***	**-**	***15***
3.1	Основы термодинамики растворов. Парциальные мольные величины	*9*	*2*	*2*	-	*5*

3.2	Термодинамическое описание идеальных и неидеальных растворов	*9*	*2*	*2*	-	*5*
3.3	Коллигативные свойства разбавленных растворов нелетучих веществ в летучем растворителе	*9*	*2*	*2*	-	*5*
4.	**Раздел 4. Фазовые равновесия в многокомпонентных системах**	***18***	***4***	***4***	**-**	***10***
4.1	Равновесие «жидкий раствор - насыщенный пар» в двухкомпонентных системах	*9*	*2*	*2*	-	*5*
4.2	Равновесие «жидкость-твердое» в двухкомпонентных системах	*9*	*2*	*2*	-	*5*
	ИТОГО	**144**	**32**	**32**	**-**	**80**
	Экзамен	**36**				
	ИТОГО	**180**				

4.2 Содержание разделов дисциплины Раздел 1. Химическая термодинамика

1.1. Первый закон термодинамики

Термодинамические системы и термодинамические параметры. Экстенсивные и интенсивные свойства системы. Термодинамический процесс. Функции состояния и функции процесса. Внутренняя энергия и энтальпия, их свойства. Теплота и работа как формы передачи энергии. Работа расширения газа и полезная работа. Формулировки первого начала термодинамики. Взаимосвязь теплоты, работы и изменения внутренней энергии в изохорном, изобарном и изотермическом процессах. Теплоёмкость вещества – изохорная или изобарная, молярная, удельная. Теплоёмкость идеальных газов, взаимосвязь молярных теплоёмкостей C_P и C_V идеального газа. Теплоёмкость твердых веществ и жидкостей. Зависимость молярной изобарной теплоёмкости вещества от температуры, эмпирические уравнения (степенные ряды), их применимость. Закон кубов Дебая, правило Дюлонга и Пти. Средняя изобарная теплоёмкость вещества в интервале температур. Температурная зависимость приращения энтальпии вещества ($H_T – H_0$) при постоянном давлении с учётом фазовых переходов. Тепловой эффект химического процесса. Основное стандартное состояние. Стандартные энтальпии образования и сгорания веществ. Применение закона Гесса для вычисления тепловых эффектов химических и физико-химических процессов. Связь тепловых эффектов при постоянном объеме и при постоянном давлении. Зависимость теплового эффекта реакции от температуры. Вывод и анализ уравнения Кирхгофа в дифференциальной форме. Интегрирование уравнения Кирхгофа.

1.2. Второй закон термодинамики.

Самопроизвольные и несамопроизвольные, обратимые и необратимые, равновесные (квазистатические) и неравновесные процессы. Работа равновесного и неравновесного процессов. Формулировки второго начала термодинамики. Энтропия как критерий направленности самопроизвольных процессов и равновесия в изолированных системах. Зависимость энтропии вещества от параметров состояния (температуры, давления, объема). Расчет изменения энтропии в различных процессах, связанных с изменением состояния идеального газа, а также чистых твёрдых или жидких веществ. Изменение энтропии в

процессе смешения идеальных газов. Изменение энтропии при фазовых переходах. Тепловая теорема Нернста, постулат Планка (третье начало термодинамики). Статистическая интерпретация второго начала термодинамики, уравнение Больцмана-Планка. Вычисление абсолютной энтропии вещества. Расчет изменения энтропии в химических реакциях при различных температурах. Объединенное уравнение I и II законов термодинамики. Энергия Гельмгольца и энергия Гиббса как критерии направленности процессов и равновесия в закрытых системах. Характеристические функции. Зависимость энергии Гельмгольца и энергии Гиббса от параметров состояния. Температурная зависимость энергии Гиббса вещества с учётом фазовых переходов. Род фазового перехода (первый, второй). Уравнения Гиббса- Гельмгольца. Расчет изменений стандартных энергий Гиббса и Гельмгольца в химических реакциях при различных температурах.
Системы переменного состава. Химический потенциал компонента системы. Зависимость химического потенциала от давления и температуры. Условия равновесия и самопроизвольного протекания процесса в системах переменного состава.

1.3. Химическое равновесие.

Материальный баланс химической реакции, степень превращения, химическая переменная. Уравнение изотермы химической реакции (изотермы Вант-Гоффа). Химическое сродство. Анализ уравнения изотермы для определения направления самопроизвольного протекания химической реакции от данного исходного (неравновесного) состояния. Термодинамическая константа химического равновесия и эмпирические константы химического равновесия (K_x, K_c, K_n, K_P), уравнения их связи для реакции в идеальной газовой смеси. Константы равновесия для гомогенных и гетерогенных реакций, идеальных и неидеальных реакционных систем (на примерах). Смещение химического равновесия при изменении общего давления (T = const) и при добавлении в систему инертного газа (T = const, P = const).

Влияние температуры на константу химического равновесия, уравнения изобары и изохоры химической реакции. Вывод, анализ и интегрирование названных уравнений на примере уравнения изобары. Расчет среднего и истинного теплового эффекта химических реакций из зависимости термодинамической константы равновесия от температуры. Расчет констант равновесия химических реакций из стандартных термодинамических функций веществ. Вычисление констант равновесия химических реакций по справочным данным о константах равновесия реакций образования соединений из простых веществ.

Раздел 2. Фазовые равновесия в однокомпонентных системах

2.1. Фазовые переходы и фазовая диаграмма состояния для однокомпонентных систем Фаза, компонент, число степеней свободы. Правило фаз Гиббса. Применение
правила фаз Гиббса для анализа фазовых равновесий в однокомпонентных системах. Диаграмма состояния однокомпонентной системы, её фазовые поля, линии и тройные точки, выражающие соответственно однофазное, двухфазное и трехфазное равновесия. Насыщенный пар, температурная зависимость давления насыщенного пара. Критическая точка, критическое состояние вещества, его особенности. Вывод и анализ уравнения

Клапейрона. Зависимость температуры плавления от внешнего давления, интегрирование уравнения Клапейрона для равновесия твердое тело - жидкость. Равновесия с газовой фазой, уравнение Клапейрона-Клаузиуса, вывод и интегрирование уравнения для описания линий испарения и сублимации, используемые допущения. Определение координат тройной точки.

2.2. Определение термодинамических функций процесса фазового перехода

Применение уравнения Клапейрона-Клаузиуса для расчета изменения термодинамических функций при фазовых превращениях. Взаимосвязь энтальпий плавления, испарения и возгонки в тройной точке. Эмпирическое правило Трутона.

Раздел 3. Термодинамическая теория растворов

3.1. Основы термодинамики растворов. Парциальные мольные величины

Классификации растворов. Парциальные молярные величины. Уравнения Гиббса- Дюгема (вывод и анализ). Методы определения парциальных молярных величин (метод касательных и метод отрезков). Относительные парциальные молярные величины (парциальные молярные функции смешения). Термодинамические функции смешения.

3.2. Термодинамическое описание идеальных и неидеальных растворов

Идеальные (совершенные) растворы. Химический потенциал компонента идеального раствора. Термодинамические функции смешения для идеальных растворов.

Равновесие "идеальный раствор-пар", закон Рауля, графическая интерпретация закона Рауля. Предельно разбавленные растворы, закон Генри. Уравнение химического потенциала для растворителя и растворенного вещества. Неидеальные (реальные) растворы, положительные и отрицательные отклонения от идеальности (от закона Рауля). Стандартные состояния компонентов раствора. Симметричная и несимметричная системы сравнения. Расчет активностей и рациональных коэффициентов активности компонентов раствора. Термодинамические функции смешения для неидеальных растворов. Зависимость активности и коэффициента активности компонента от температуры и давления.

3.3. Коллигативные свойства разбавленных растворов нелетучих веществ в летучем растворителе

Коллигативные свойства разбавленных растворов нелетучих веществ в летучих растворителях (понижение давления насыщенного пара растворителя над раствором по сравнению с чистым растворителем, повышение температуры начала кипения и понижение температуры начала отвердевания растворов, осмотическое давление). Эбуллиоскопическая и криоскопическая константы растворителя. Вывод уравнения, связывающего понижение температуры начала отвердевания с концентрацией раствора. Осмос, осмотическое давление, обратный осмос. Использование коллигативных свойств для определения молярной массы, степени диссоциации или степени ассоциации растворенного вещества.

Раздел 4. Фазовые равновесия в многокомпонентных системах

4.1. Равновесие «жидкий раствор - насыщенный пар» в двухкомпонентных системах.

Диаграммы «давление-состав», «температура-состав», «состав пара-состав жидкости» для идеальных и неидеальных растворов. Применение правила фаз к исследованию диаграмм. Законы Гиббса-Коновалова. Азеотропия, термодинамическое условие точки азеотропа. Правило рычага. Физико-химические основы разделения жидких смесей методами перегонки и ректификации.

4.2. Равновесие «жидкость-твердое» в двухкомпонентных системах.

Термический анализ, кривые охлаждения, построение диаграммы плавкости по кривым охлаждения. Системы с ограниченной и неограниченной растворимостью компонентов в твердом состоянии. Изоморфизм. Типы твердых растворов. Диаграммы плавкости изоморфно кристаллизующихся веществ. Диаграммы плавкости систем с ограниченной растворимостью в твёрдом состоянии. Эвтектическое и перитектическое равновесия. Определение состава эвтектической жидкости построением треугольника Таммана. Применение правила фаз Гиббса к исследованию фазовых равновесий.

5. СООТВЕТСТВИЕ СОДЕРЖАНИЯ ТРЕБОВАНИЯМ К РЕЗУЛЬТАТАМ ОСВОЕНИЯ ДИСЦИПЛИНЫ

№	В результате освоения дисциплины студент должен:	Раздел 1	Раздел 2	Раздел 3	Раздел 4
	Знать:				
1	– основные законы физической химии, взаимосвязь физических и химических характеристик процесса	+	+	+	+
2	– пути определения важнейших характеристик химического равновесия (константы равновесия, равновесного выхода продукта, степени превращения исходных веществ) и влияния различных факторов на смещение химического равновесия	+			
3	– условия установления фазовых равновесий в одно- и многокомпонентных системах, возможности разделения сложных систем на составляющие компоненты		+		+
4	– термодинамическое описание свойств идеальных и неидеальных растворов, подходы к нахождению парциальных молярных величин компонентов раствора			+	
	Уметь:				
5	– применять теоретические знания и экспериментальные методы исследования физической химии при решении профессиональных задач	+	+	+	+

6	– проводить термодинамические расчеты, осуществлять анализ и на основе этого делать обоснованные выводы	+	+	+	+
7	– предсказывать и находить оптимальные условия проведения химического процесса с целью получения максимально возможного выхода интересующего продукта	+			
8	– представлять данные лабораторного исследования в графической форме и на основе полученных зависимостей определять соответствующие термодинамические и кинетические характеристики химической системы и химического процесса	+	+	+	
9	– проводить анализ и критически оценивать полученные экспериментальные данные, обобщать и делать обоснованные выводы на базе проведённых опытов	+	+	+	+
	Владеть:				
10	– комплексом современных теоретических методов физической химии для решения конкретных исследовательских задач	+	+	+	+
11	– навыками определения состояния равновесия и самопроизвольного направления химического процесса	+			
12	– приемами обработки полученных опытных данных для выявления и установления взаимосвязей между термодинамическими свойствами и физическими параметрами процесса	+	+	+	+
13	– знаниями основных законов физической химии для содержательной интерпретации термодинамических расчётов	+	+	+	+
В результате освоения дисциплины студент должен приобрести следующие **общепрофессиональные компетенции**:					
14	– готовностью использовать знания о современной физической картине мира, пространственно-временных закономерностях, строении вещества для понимания окружающего мира и явлений природы (ОПК-2)	+	+	+	+

15	– готовностью использовать знание о строении вещества, природе химической связи в различных классах химических соединений для понимания свойств материалов и механизма химических процессов, протекающих в окружающем мире (ОПК-3)	+	+	+	+

6. ПРАКТИЧЕСКИЕ И ЛАБОРАТОРНЫЕ ЗАНЯТИЯ

6.1. Практические занятия

Предусмотрены практические занятия обучающегося в бакалавриате в объеме 32 акад. ч.

Раздел 1. Химическая термодинамика

Практическое занятие 1 (2 ч). Идеальные газы, уравнение состояния идеальных газов. Газовая постоянная. Расчеты по уравнению Менделеева-Клапейрона. Математическое выражение I закона термодинамики. Функции состояния и функции процесса. Расчет работы расширения в изобарном, изотермическом, адиабатном процессах. Графическая интерпретация работы расширения. Взаимосвязь теплоты, работы и изменения внутренней энергии в процессах с участием идеального газа.

Практическое занятие 2 (2 ч). Теплоемкость, степенные (температурные) ряды. Зависимость энтальпии и внутренней энергии вещества от температуры. Закон Гесса и следствия из закона Гесса. Обоснование следствий из закона Гесса. Расчет тепловых эффектов химических реакций при V=const и P=const и теплоты фазовых превращений при T=298K с помощью таблиц стандартных термодинамических величин. Определение теплоты образования вещества по данным о его теплоте сгорания.

Практическое занятие 3 (2 ч). Зависимость теплового эффекта химической реакции от температуры Уравнение Кирхгоффа. Графический анализ зависимости теплового эффекта от температуры на основании зависимостей сумм теплоемкостей реагентов от температуры. Расчет тепловых эффектов реакций, теплоты образования и теплоты фазовых переходов при заданной температуре с использованием справочных данных.

Практическое занятие 4 (2 ч). Второй закон термодинамики. Энтропия. Зависимость энтропии от температуры, давления, объема. Изменение энтропии индивидуальных веществ в различных процессах, при фазовых превращениях и при смешении идеальных газов. Абсолютная энтропия вещества. Расчет абсолютной энтропии вещества при заданной температуре. Расчет изменения энтропии в химических реакциях при заданной температуре.

Практическое занятие 5 (2 ч). Энергия Гиббса (G). Энергия Гельмгольца (A). Зависимость функций G и A от температуры, давления, объема. Изменение функций G и A в различных процессах с участием индивидуальных веществ. Расчет ΔG^0_{298} и ΔA^0 для химических процессов. Использование таблиц стандартных термодинамических величин для расчета ΔG^0_T и ΔA^0_T химических реакций при различных температурах.

Практическое занятие 6. (2 ч). Итоговое занятие по темам: «Первый и второй законы термодинамики».

Практическое занятие 7 (2 ч). Расчет эмпирической константы химического равновесия из экспериментальных данных о равновесных давлениях и концентрациях реагентов. Взаимосвязь констант равновесия K_p, K_c, K_x и K_a химических реакций с участием

идеальных газов. Нахождение состава равновесной смеси (равновесного выхода продукта реакции, степени превращения и степени диссоциации вещества) на основании величины константы химического равновесия (для гомогенных и гетерогенных реакций). Влияние давления и примеси инертного газа на смещение химического равновесия.

Практическое занятие 8 (2 ч). Стандартное химическое сродство. Определение направления самопроизвольного протекания химической реакции при *P*=const, *T*=const на основании уравнения изотермы Вант-Гоффа. Влияние температуры на константу химического равновесия, уравнение изобары Вант-Гоффа. Вычисление константы равновесия химической реакции при некоторой температуре T_2 по ее значению при другой температуре T_1 и среднему значению энтальпии реакции в данном интервале температур.

Практическое занятие 9 (2 ч). Определение термодинамических характеристик химической реакции (энтальпии, энтропии, энергии Гиббса) из экспериментальной зависимости константы равновесия от температуры. Расчет ΔG^0_T и термодинамической константы химического равновесия при различных температурах с помощью таблиц стандартных термодинамических величин, на основании справочных данных о логарифмах констант равновесия реакций образования соединений из простых веществ. Использование метода Темкина-Шварцмана и метода комбинирования уравнений химических реакций для нахождения константы равновесия данной реакции.

Раздел 2. Фазовые равновесия в однокомпонентных системах

Практическое занятие 10 (2 ч). Диаграмма фазового равновесия однокомпонентной системы (диаграмма с тройной точкой). Правило фаз Гиббса. Определение числа степеней свободы в заданной фазовой области. Уравнение Клапейрона-Клаузиуса. Расчет давления насыщенного пара и теплоты испарения (возгонки) при заданной температуре на основании справочных данных о температурах кипения (возгонки) веществ при давлении ниже атмосферного. Нахождение координат тройной точки по температурной зависимости давления насыщенного пара вещества.

Практическое занятие 11 (2 ч). Расчет температуры плавления вещества при заданном внешнем давлении (в приближении линейной зависимости температуры плавления от давления). Вычисление термодинамических функций фазовых превращений (ΔH, ΔU, ΔS, ΔA, ΔG) на основании экспериментальных зависимостей давления насыщенного пара от температуры.

Раздел 3. Термодинамическая теория растворов

Практическое занятие 12 (2 ч). Определение парциальных молярных величин компонентов раствора из экспериментальных зависимостей экстенсивного свойства раствора от концентрации. Использование уравнения Гиббса-Дюгема для нахождения интегрального свойства раствора.

Практическое занятие 13 (2 ч). Расчет изменения объема, энтальпии, энтропии, энергии Гиббса при образовании бинарного идеального раствора. Закон Рауля. Расчет активностей, коэффициентов активности и относительного химического потенциала компонентов раствора по экспериментальной зависимости давления насыщенного пара от концентрации для стандартного состояния "чистое вещество”. Расчет термодинамических функций смешения для реальных растворов при заданной температуре.

Практическое занятие 14 (2 ч). Вычисление относительного понижения давления пара растворителя, повышения температуры начала кипения, понижения температуры начала отвердевания, осмотического давления для разбавленного раствора нелетучего вещества в летучем растворителе при данной концентрации раствора. Определение величины какого-либо коллигативного свойства разбавленного раствора нелетучего вещества в летучем растворителе по значению другого коллигативного свойства.

Изотонический коэффициент. Расчеты молярной массы и степени диссоциации (ассоциации) нелетучего растворенного вещества.

Раздел 4. Фазовые равновесия в многокомпонентных системах

Практическое занятие 15 (2 ч). Диаграммы кипения. Правило фаз Гиббса, расчет числа степеней свободы в заданной фазовой области. Правило рычага, его применение для определения количества равновесных фаз. Вычисление количества компонента, которое необходимо добавить к системе заданного состава, для перевода ее в новое состояние с другим содержанием компонентов. Расчет количества компонента, которое теоретически может быть выделено в чистом виде из азеотропного раствора путем перегонки. Расчет расходного коэффициента водяного пара при перегонке высококипящих жидкостей с водяным паром.

Практическое занятие 16 (2 ч). Диаграммы плавкости изоморфно и неизоморфно кристаллизующихся веществ с одной эвтектикой, с образованием устойчивого соединения (неустойчивого соединения, с ограниченной растворимости компонентов в твердом состоянии), анализ. Применение правила рычага для нахождения количества равновесных твердой и жидкой фаз. Определение химической формулы твердого соединения, образующегося при кристаллизации из расплава. Применение правила фаз Гиббса к анализу диаграмм плавкости.

6.2 Лабораторные занятия

Лабораторные занятия по дисциплине не предусмотрены.

7. САМОСТОЯТЕЛЬНАЯ РАБОТА

Рабочей программой дисциплины «***Физическая химия***» предусмотрена самостоятельная работа студента бакалавриата в объеме 80 ч в семестре плюс 35,6 ч (подготовка к экзамену). Самостоятельная работа проводится с целью углубления знаний по дисциплине и предусматривает:

- ознакомление и проработку рекомендованной литературы, работу с электронно- библиотечными системами, включая переводы публикаций из научных журналов, цитируемых в базах Scopus, Web of Science, Chemical Abstracts, РИНЦ;
- подготовку к выполнению контрольных работ по материалу лекционного курса;
- подготовку к сдаче ***экзамена*** (4 семестр) по курсу.

Планирование времени на самостоятельную работу, необходимого на изучение дисциплины, студентам лучше всего осуществлять на весь период изучения, предусматривая при этом регулярное повторение пройденного материала. Материал, законспектированный на лекциях, необходимо регулярно дополнять сведениями из литературных источников, представленных в учебной программе. При работе с указанными источниками рекомендуется составлять краткий конспект материала, с

обязательным фиксированием библиографических данных источника.

8. ОЦЕНОЧНЫЕ СРЕДСТВА ДЛЯ КОНТРОЛЯ ОСВОЕНИЯ ДИСЦИПЛИНЫ

8.1. Примеры контрольных вопросов для текущего контроля освоения дисциплины

Для текущего контроля предусмотрено 3 контрольных работы. Максимальная оценка за контрольные работы составляет 60 баллов, по 20 баллов за каждую работу.

Первая контрольная работа проводится по следующим разделам курса: первое и второе начало термодинамики.

Вторая контрольная работа проводится по следующим разделам курса: химическое равновесие и фазовое равновесие в однокомпонентных системах.

Третья контрольная работа проводится по следующим разделам курса: растворы неэлектролитов, коллигативные свойства растворов.

Пример задания по контрольной работе №1

№ задания	1	2	3	4	5	6	Σ
Оценка, балл	3	3	4	3	3	4	20

1. Приведите выражения, соответствующие двум следствиям из закона Гесса на произвольном примере.
2. При температуре 300 К идеальный газ изотермически и обратимо расширяется от 0,01 до 10 м^3. Количество поглощенной при этом теплоты равно 17,26 кДж. Сколько молей газа участвует в этом процессе?
3. Температурная зависимость теплоты образования UPb_3 по реакции: $U_{(тв)} + 3Pb_{(ж)} = UPb_{3(тв)}$ выражается уравнением:

$$\Delta_r H^\circ = -24.556 + 19.875 \cdot 10^{-6} \cdot T^2 - 20.356 \cdot 10^{-9} \cdot T^3$$

Рассчитайте $\Delta_r C_p^\circ$ для этой реакции при 1000 К, не прибегая к справочным данным.

4. Как зависит от температуры энергия Гиббса системы? Дайте обоснованный ответ.
5. Пользуясь справочными данными, рассчитайте абсолютную энтропию 42 г CO при 500 К и давлении 1, 5 атм. Газ считать идеальным.
6. Рассчитайте изменение энергии Гельмгольца в реакции $C_4H_{10} = C_4H_6 + 2H_2$, протекающей в газовой фазе при 300 К, если тепловой эффект этой реакции при постоянном давлении равен 237 кДж, а изменение энтропии 230 Дж/К.

Пример задания по контрольной работе №2

№ задания	1	2	3	4	5	6	Σ
Оценка, балл	2	4	4	2	4	4	20

1. Какие факторы влияют на константы равновесия K_p и K_c, если реагирующую систему рассматривать как идеальную?
2. Диссоциация четырехокиси азота протекает по уравнению: $N_2O_4 = 2NO_2$. При 298 К и $P = 1{,}0 \cdot 10^5$ Па N_2O_4 диссоциирует на 18,5%. Рассчитайте степень диссоциации

при той же температуре и давлении $0{,}5 \cdot 10^5$ Па.

3. Определите направление протекания реакции $CH_4 + H_2O_{(г)} = CO + 3H_2$ при 1000 К:

а) в стандартных условиях;

б) при следующих исходных парциальных давлениях реагентов:

$P(CH_4) = 0{,}203$ атм, $P(H_2O) = 1{,}013$ атм,
$P(CO) = 10{,}13$ атм, $P(H_2) = 2{,}026$ атм.

Для расчета константы равновесия воспользуйтесь справочными данными.

4. Что называется «составляющими» системы?

5. При давлении $1{,}01 \cdot 10^5$ Па в точке плавления (−38,87 °С) жидкая ртуть имеет плотность 13,69 г/см^3, а твердая – 14,19 г/см^3. Рассчитайте температуру плавления ртути при давлении $3 \cdot 10^8$ Па, если удельная теплота плавления равна 9,74 Дж/г.

6. Давление насыщенного пара над H_2SO_4 при 178 °С равно 666 Па, а при 211,5 °С – 2666 Па. Чему равно давление насыщенного пара над серной кислотой при 300 °С?

Пример задания по контрольной работе №3

№ задания	1	2	3	4	Σ
Оценка, балл	5	5	5	5	20

1. Укажите, какими свойствами и какого компонента – растворителя или растворенного вещества – определяется величина эбуллиоскопической постоянной.

2. Какие из следующих утверждений справедливы для совершенного бинарного раствора при постоянной температуре?

а) закон Рауля соблюдается для каждого компонента раствора: $P_i = P_i^\circ x_i$; б) объем смешения $\Delta V_{см} = 0$;

в) энтропия смешения $\Delta S_{см} = 0$;

г) энергия Гиббса смешения $\Delta G_{см} = 0$;

д) теплота смешения $\Delta H_{см} = 0$.

3. Температура плавления фенола равна 40°С. Раствор, содержащий 0,172 *г* ацетанилида (C_8H_9ON) в 12,54 *г* фенола, отвердевает при 39,25°С. Вычислить криоскопическую постоянную фенола и его удельную теплоту плавления. Изотонический коэффициент Вант-Гоффа принять равным единице.

4. При образовании 1 моля раствора Si – Mn, мольная доля кремния в котором равна 0,3, выделилось 28700 Дж теплоты. Парциальная молярная теплота растворения марганца в растворе этого состава равна −3770 Дж/моль. Рассчитайте парциальную молярную теплоту растворения кремния в этом растворе.

8.2. Вопросы для итогового контроля освоения дисциплины (4 семестр – *экзамен*)

Максимальное количество баллов за ***экзамен*** – 40 баллов. Экзаменационный билет содержит 4 вопроса. 1 вопрос – 10 баллов, вопрос 2 – 10 баллов, вопрос 3 – 10 баллов, вопрос 4 – 10 баллов.

Примеры контрольных вопросов для итогового контроля освоения дисциплины (*экзамена*)

1. Первый закон термодинамики, формулировки и математическое выражение. Внутренняя энергия системы. Теплота и работа как формы передачи энергии. Первый закон термодинамики применительно к изотермическому, изобарному и изохорному процессам.

2. Теплоемкость идеального газа. Изохорная и изобарная молярные теплоемкости. Связь между ними для идеального газа. Зависимость изобарной теплоемкости от температуры и агрегатного состояния вещества.

3. Термохимия. Тепловые эффекты химических реакций при постоянном давлении и постоянном объеме. Закон Гесса. Следствия из закона Гесса. Стандартные теплоты сгорания и образования. Связь тепловых эффектов химических реакций при постоянном давлении и постоянном объеме. Их использование для нахождения тепловых эффектов химических реакций. Проиллюстрируйте на произвольном примере.

4. Вывод и анализ уравнения Кирхгофа. Использование интегральных форм уравнения для вычисления тепловых эффектов химических процессов при заданной температуре.

5. Второе начало термодинамики. Энтропия, ее основные свойства. Вывод выражения для полного дифференциала энтропии. Расчет изменения энтропии в процессах с участием идеального газа. Зависимость энтропии от параметров состояния. Изменение энтропии в процессе смешения идеальных газов.

6. Зависимость энтропии вещества от температуры. Изобразите схематически график этой зависимость в температурном интервале, включающем в себя температуры плавления и кипения вещества. Графический и аналитический расчет абсолютной энтропии.

7. Самопроизвольные и несамопроизвольные процессы. Второе начало термодинамики. Математическое выражение 2-го закона термодинамики в изолированной системе. Изобразите характер изменения энтропии в самопроизвольном процессе, протекающем в изолированной системе.

8. Объединенное уравнение I и II законов термодинамики. Энергия Гиббса и энергия Гельмгольца, свойства.

9. Вывод выражения для полного дифференциала энергии Гиббса. Зависимость энергии Гиббса от давления и температуры.

10. Вывод выражения для полного дифференциала энергии Гельмгольца. Зависимость энергии Гельмгольца от температуры и объема.

11. Равновесный выход химической реакции. Выразите в общем виде константу равновесия K_P для реакции через равновесное количество молей аммиака, равное X, и общее давление в системе P, если для проведения реакции исходные вещества взяты в стехиометрических количествах.

12. Термодинамическая и эмпирическая константы химического равновесия. Методы расчета константы равновесия при $T \neq 298\ K$.

13. Влияние общего давления и примеси инертного газа на равновесный выход продуктов реакции. Рассмотрите на произвольном примере газофазной реакции.

14. Влияние температуры на химическое равновесие. Вывод и анализ уравнения изобары Вант-Гоффа. Приближенное и уточненное интегрирование уравнения. Приведите пример химической реакции, для которой константа равновесия возрастает (убывает) с увеличением температуры.

15. Особенности химического равновесия в гетерогенных системах. Примеры выражения константы химического равновесия для гетерогенных реакций. Влияние давления и добавок инертного газа на сдвиг химического равновесия.

16. Определение среднего и истинного теплового эффекта химической реакции на основании экспериментальных данных о зависимости константы равновесия от температуры. Аналитические и графические методы.

17. Фазовые переходы первого рода. Основные понятия: фаза, составляющее систему

вещество, независимый компонент, число степеней свободы. Правило фаз Гиббса. Фазовая диаграмма однокомпонентной системы, описание кривых и характерных точек диаграммы. Применение правила фаз к диаграмме. Какое максимальное число фаз может находиться в равновесии в однокомпонентной системе?

18. Фазовые равновесия в однокомпонентной системе. Диаграмма состояния с тройной точкой. Описание кривых и характерных точек на диаграмме. Правило фаз Гиббса.

19. Интегральные формы уравнения Клапейрона-Клаузиуса. Приведите уравнения, выражающие зависимость давления насыщенного пара над жидкой фазой от температуры с различной степенью точности. Пар считать идеальным газом.

20. Дайте определение температуры кипения жидкости. Зависимость теплоты испарения от температуры. Графическое представление указанной зависимости. Укажите область температур, для которой можно пренебречь влиянием температуры на теплоту испарения.

21. Диаграммы кипения бинарных систем с полной взаимной растворимостью компонентов. Законы Гиббса-Коновалова. Применение правила фаз к исследованию диаграмм кипения.

22. Равновесие "жидкость-пар" в двухкомпонентных системах. Диаграммы "давление-состав", "температура-состав", "состав пара-состав жидкости" для систем с положительными отклонениями от закона Рауля.

23. Диаграмма состояния двухкомпонентной системы $A - B$ характеризуется минимумом на кривой «температура-состав». Компонент A является менее летучим, чем вещество B. Описание линий и полей диаграммы. Укажите составы дистиллята и кубового остатка при ректификации жидкой смеси, с большим (меньшим) содержанием компонентпа A по сравнению с азеотропной смесью.

24. Основы разделения жидких бинарных смесей перегонкой и ректификацией. Возможно ли двухкомпонентную систему, характеризующуюся наличием азеотропа (состав не совпадает с азеотропным), разделить на чистые компоненты? Приведите пояснение.

25. Парциальные молярные свойства (величины) компонентов раствора. Связь парциальных молярных свойств с общим свойством и составом системы. Уравнения Гиббса-Дюгема.

26. Идеальные растворы. Свойства. Функции смешения. Уравнения для расчета энергии Гиббса и энтальпии смешения при образовании идеальных растворов из чистых компонентов. Приведите примеры систем, представляющих практически идеальный раствор в жидкой фазе.

27. Активность, коэффициент активности компонента раствора. Экспериментальное определение коэффициента активности компонента раствора по величине давления его насыщенного пара.

28. Предельно разбавленные растворы. Законы Рауля и Генри, их применимость для описания зависимости давления насыщенного пара от состава раствора. Уравнения для химического потенциала растворителя и растворенного вещества.

29. Осмос, осмотическое давление. Причины, вызывающие переход растворителя через полупроницаемую перегородку. Уравнение, связывающее осмотическое давление с концентрацией раствора. Определения молярной массы растворенного вещества по данным измерения осмотического давления.

30. Коллигативные свойства растворов нелетучих веществ в летучем растворителе. Эбулиоскопический и криоскопический методы определения молярной массы растворенного вещества.

Полный перечень оценочных средств приведен в виде отдельного документа, являющегося неотъемлемой частью основной образовательной программы.

8.3. Структура и примеры билетов для *экзамена*

Экзамен по дисциплине «***Физическая химия***» проводится в 4 семестре и включает контрольные вопросы по разделам 1, 2, 3 и 4 учебной программы дисциплины. Билет для ***экзамена*** состоит из 4 вопросов, относящихся к указанным разделам. Ответы на вопросы ***экзамена*** оцениваются из максимальной оценки 10 баллов следующим образом: максимальное количество баллов за первый вопрос – 10 баллов, второй – 10 баллов, третий – 10 баллов, четвертый вопросы – 10 баллов.

Пример билета для ***экзамена***:

«Утверждаю» Зав. кафедрой физической химии _____ *В.Ю. Конюхов* (Подпись) «_____»_____20_г.	***Министерство науки и высшего образования РФ*** **Российский химико-технологический университет имени Д.И. Менделеева** **Кафедра физической химии** **18.03.02 Энерго- и ресурсосберегающие процессы в химической технологии, нефтехимии и биотехнологии** **Профиль – «Основные процессы химических производств и химическая кибернетика»**

Билет № 1

1. Фазовые равновесия в однокомпонентных системах. Диаграмма состояния. Вывод и анализ уравнения Клапейрона-Клаузиуса.
2. Идеальные растворы. Свойства. Функции смешения.
3. Представьте графическую зависимость константы равновесия экзотермической химической реакции от температуры в координатах $\ln K = f(1\ T)$. Поясните, как на основе указанной зависимости рассчитать средний тепловой эффект химической реакции.
4. 77 граммов четыреххлористого углерода испаряются при нормальной температуре кипения, а затем изотермически расширяются до давления в 2 раза ниже начального. Рассчитайте изменение энергии Гельмгольца в данном процессе.

9. УЧЕБНО-МЕТОДИЧЕСКОЕ ОБЕСПЕЧЕНИЕ ДИСЦИПЛИНЫ

9.1. Рекомендуемая литература А) Основная литература:

1. Вишняков А.В., Кизим Н.Ф. Физическая химия для бакалавров. Тула: Аквариус, 2014. 660 с.
2. Вишняков А.В., Кизим Н.Ф. Физическая химия. Тула: Гриф и Компания, 2011. 1030 с.
3. Краткий справочник физико-химических величин / Ред. А.А. Равдель, Ред. А.М. Пономарева. - 9-е изд. - СПб.: Специальная литература, 1999. - 232 с : ил. - Библиогр.: с. 221-226.
4. Кудряшов, И. В. Сборник примеров и задач по физической химии [Текст] : учебное пособие для хим.-технолог. спец-тей вузов / И.В. Кудряшов , Г.С. Каретников. - 6-е изд., перераб. и доп. - М.: Высшая школа, 1991. - 527 с.

Б) Дополнительная литература:

1. Мерецкий А.М. Физическая химия. Вопросы и задания для самостоятельной работы студентов. М: РХТУ им. Д.И. Менделеева. 2015. 30 с.
2. Герасимов Я.И., Древинг В.П. и др. Курс физической химии. М.: Химия. 1969, т.1, 624 с.; 1973, т. 2, 623 с.
3. Фролов Ю.Г., Белик В.В. Физическая химия. М.: Химия, 1993. 464 с.
4. Вишняков А.В. Начальный курс физической химии. Химическая термодинамика. М.:МХТИ им. Д.И.Менделеева 2001. 157 с.
5. Мерецкий А.М. Применение рекомендаций ИЮПАК в курсе физической химии. М: РХТУ им. Д.И. Менделеева. 2016. 96 с.
6. Стромберг А.Г., Семченко Д.П. Физическая химия. М.: Высшая школа, 2009. 479 с.

9.2. Рекомендуемые источники научно-технической информации

Научно-технические журналы:

1. Журнал физической химии. ISSN: 0044-4537. https://www.naukaran.com/zhurnali/katalog/zhurnal-fizicheskoj-himii/
2. Журнал «Химическая физика» http://j.chph.ru
3. Журнал «Теоретические основы химической технологии» http://sciencejournals.ru/journal/toht/

Ресурсы информационно-телекоммуникационной сети Интернет

– Издательство ELSEVIER на платформе Science Direct http://www.sciencedirect.com.

– Издательство American Chemical Society (ACS) http://pubs.acs.org.

– Крупнейшим бесплатный архив электронных научных публикаций по разделам физики, математики, информатики, механики, астрономии и биологии. https://arxiv.org/

– Издательство с открытым доступом InTech http://www.intechopen.com/.

9.3. Средства обеспечения освоения дисциплины

Для освоения дисциплины используются следующие нормативные и нормативно-методические документы:

– Федеральный закон Российской Федерации от 29.12.2012 № 273-ФЗ «Об образовании в Российской Федерации» [Электронный ресурс] – Режим доступа: http://pravo.gov.ru/proxy/ips/?searchres=&bpas=cd00000&intelsearch=+%09+%D4%E5%E4%E5%F0%E0%EB%FC%ED%FB%E9+%E7%E0%EA%EE%ED+%E2%84%96+273-%D4%C7+&sort=-1 (дата обращения: 20.05.2020).

– Федеральные государственные образовательные стандарты высшего образования // Координационный совет учебно-методических объединений и научно- методических советов высшей школы. Портал Федеральных образовательных стандартов высшего образования [Электронный ресурс] – Режим доступа: http://fgosvo.ru/fgosvo/92/91/4/91 (дата обращения: 20.05.2020).

– Приказ Министерства образования и науки РФ от 23.08.2017 № 816 «Об

утверждении Порядка применения организациями, осуществляющими образовательную деятельность, электронного обучения, дистанционных образовательных технологий при реализации образовательных программ» [Электронный ресурс]. Режим доступа: http://pravo.gov.ru/proxy/ips/?searchres=&bpas=cd00000&a3=102000497&a3type=1&a3value=%CF%F0%E8%EA%E0%E7&a6=102000244&a6type=1&a6value=%CC%E8%ED%E8%F1%F2%E5%F0%F1%F2%E2%EE+%EE%E1%F0%E0%E7%EE%E2%E0%ED%E8%FF+%E8+%ED%E0%F3%EA%E8&a15=&a15type=1&a15value=&a7type=1&a7from=&a7to=&a7date=23.08.2017&a8=816&a8type=1&a1=&a0=&a16=&a16type=1&a16value=&a17=&a17type=1&a17value=&a4=&a4type=1&a4value=&a23=&a23type=1&a23value=&textpres=&sort=7&x=71&y=10 (дата обращения: 20.05.2020).

При освоении дисциплины студенты должны использовать информационные и информационно-образовательные ресурсы следующих порталов и сайтов:

– Система федеральных образовательных порталов. Система открытого образования. Консалтинговый центр ИОС ОО РФ [Электронный ресурс] – Режим доступа: https://openedu.ru (дата обращения: 20.05.2020).

– Информационная система «Единое окно доступа к образовательным ресурсам». URL: http://window.edu.ru/ (дата обращения: 20.05.2020).

– ФЭПО: соответствие требованиям ФГОС [Электронный ресурс] – Режим доступа: http://fepo.i-exam.ru/ (дата обращения: 20.05.2020).

Для освоения дисциплины в дистанционном режиме преподаватели могут использовать следующие средства коммуникации со студентами:

– электронная информационно-образовательная среда (ЭИОС);
– корпоративная электронная почта;
– https://etutorium.ru/ – LMS eTutorium;
– https://zoom.us/ – LMS Zoom.

10. МЕТОДИЧЕСКИЕ УКАЗАНИЯ ДЛЯ ОБУЧАЮЩИХСЯ

10.1. Для студентов, обучающихся без использования дистанционных образовательных технологий

Методические рекомендации по организации учебной работы обучающегося в бакалавриате направлены на повышение ритмичности и эффективности его аудиторной и самостоятельной работы по дисциплине.

Дисциплина «***Физическая химия***» включает 4 раздела, каждый из которых имеет определенную логическую завершенность. При изучении материала каждого раздела рекомендуется регулярное повторение законспектированного лекционного материала, а также дополнение его сведениями из литературных источников, представленных в учебной программе. При работе с указанными источниками рекомендуется составлять краткий конспект с обязательным фиксированием библиографических данных источника. Изучение материала каждого раздела заканчивается контролем его освоения в форме контрольной работы. Результаты выполнения контрольных работ оцениваются в соответствии с принятой в университете рейтинговой системой оценки знаний.

Совокупная оценка текущей работы студента бакалавриата в семестре складывается из оценок за выполнение контрольных работ (максимальная оценка 60 баллов). Максимальная оценка текущей работы в каждом семестре составляет 60 баллов.

В соответствии с учебным планом изучение материала разделов 1, 2, 3 и 4

происходит в 4 семестре и заканчивается контролем его освоения в форме 3 контрольных работ (максимальная оценка 20 баллов за каждую контрольную работу) и завершается итоговым контролем в форме ***экзамена***. Максимальная оценка ***экзамена*** составляет 40 баллов.

10.2. Для студентов, обучающихся с использованием дистанционных образовательных технологий

При использовании электронного обучения и дистанционных образовательных технологий занятия полностью или частично проводятся в режиме онлайн. Объем дисциплины и распределение нагрузки по видам работ соответствует п. 4.1. Распределение баллов соответствует п. 10.1 либо может быть изменено в соответствии с решением кафедры, в случае перехода на ЭО и ДОТ в процессе обучения. Решение кафедры об используемых технологиях и системе оценивания достижений обучающихся принимается с учетом мнения ведущего преподавателя и доводится до обучающихся.

11. МЕТОДИЧЕСКИЕ УКАЗАНИЯ ДЛЯ ПРЕПОДАВАТЕЛЕЙ

11.1. Для преподавателей, реализующих образовательные программы без использования дистанционных образовательных технологий

Дисциплина «***Физическая химия***» изучается в 4 семестре бакалавриата.

При подготовке и проведении занятий преподаватель должен ориентироваться на то, что студенты, обучающиеся в бакалавриате, имеют общую подготовку по общенаучным, общеинженерным дисциплинам и основным профессиональным дисциплинам профиля, в объеме, предусмотренном учебным планом бакалавриата, а также опыт восприятия и конспектирования изучаемого материала. В связи с этим материал курса должен опираться на полученные знания и быть ориентирован их расширение и углубление в соответствии с современными теоретическими представлениями и технологическими новациями. Обучение студентов может быть организовано как в виде традиционных лекций и практических занятий, так и научной дискуссии, которая помогает приобрести навыки и умения обосновывать круг рассматриваемых вопросов, формулировать главные положения, определения и практические выводы из теоретических положений. На занятиях должна прослеживаться взаимосвязь рассматриваемых вопросов с ранее изученным материалом.

Основной задачей преподавателя, ведущего занятия по дисциплине «Физическая химия», является формирование у студентов компетенций, связанных с использованием основных законов естественнонаучных дисциплин в профессиональной деятельности. При выборе материала для занятий желательно обращаться к опыту ведущих зарубежных и отечественных научно-исследовательских центров, научно-производственных фирм и предприятий, использовать их научные, информационные и рекламные материалы и проводить их сравнительный анализ. При проведении занятий преподаватель может рекомендовать студентам проработку дополнительной литературы по тематике занятия, организуя ее обсуждение на практических занятиях, формирует у студентов навык к самостоятельной работе с разнообразными литературными источниками.

11.2. Для преподавателей, реализующих образовательные программы с использованием дистанционных образовательных технологий

При использовании электронного обучения и дистанционных образовательных технологий занятия полностью или частично проводятся в режиме онлайн. Объем дисциплины и распределение нагрузки по видам работ соответствует п. 4.1. Распределение баллов соответствует п. 10.1 либо может быть изменено в соответствии с решением кафедры, в случае перехода на ЭО и ДОТ в процессе обучения. Решение кафедры об используемых технологиях и системе оценивания достижений обучающихся принимается с учетом мнения ведущего преподавателя и доводится до обучающихся.

Реализация ЭО и ДОТ предполагает использование следующих видов и учебной деятельности: онлайн консультации, практические занятия, видео-лекции, проводимые полностью или частично с применением ЭО и ДОТ; текущий контроль в режиме тестирования и проверки конспектов занятий.

При реализации РПД в зависимости от конкретной ситуации ЭО и ДОТ могут быть применены в следующем виде:

объем часов контактной работы обучающихся с преподавателем не сокращается; и электронные образовательные ресурсы (ЭОР) методически обеспечивают самостоятельную работу обучающихся в объеме, предусмотренном рабочей программой данной дисциплины. При этом в случае необходимости занятия проводятся в режиме онлайн;

смешанные формы обучения, сочетающие в себе аудиторные занятия (при возможности перевода части контактных часов работы обучающихся с преподавателем в электронную информационно-образовательную среду без потери содержания учебной дисциплины) и ЭОР (часть учебного материала (например, лекции) может быть заменена ЭОР).

12. ПЕРЕЧЕНЬ ИНФОРМАЦИОННЫХ ТЕХНОЛОГИЙ, ИСПОЛЬЗУЕМЫХ В ОБРАЗОВАТЕЛЬНОМ ПРОЦЕССЕ

Информационную поддержку изучения дисциплины осуществляет Информационно-библиотечный центр (ИБЦ) РХТУ им. Д.И. Менделеева, который обеспечивает обучающихся основной учебной, учебно-методической и научной литературой, необходимой для организации образовательного процесса по дисциплине. Общий объем многоотраслевого фонда ИБЦ на 01.01.2020 составляет 1 715 452 экз.

Фонд ИБЦ располагает учебной, учебно-методической и научно-технической литературой в форме печатных и электронных изданий, а также включает официальные, справочно-библиографические, специализированные отечественны и зарубежные периодические и информационные издания. ИБЦ обеспечивает доступ к профессиональным базам данных, информационным, справочным и поисковым системам. Каждый обучающийся обеспечен свободным доступом из любой точки, в которой имеется доступ к сети Интернет и к электронно-библиотечной системе (ЭБС) Университета, которая содержит различные издания по основным изучаемым дисциплинам и сформирована по согласованию с правообладателями учебной и учебно- методической литературы. Ссылка на сайт ЭБС – http://lib.muctr.ru/. Доступ для пользователей РХТУ с любого компьютера.

Для более полного и оперативного справочно-библиографического и информационного обслуживания в ИБЦ реализована технология Электронной доставки документов.

Электронные информационные ресурсы, используемые в процессе обучения

№	Электронный ресурс	Реквизиты договора (номер, дата заключения, срок действия), ссылка на сайт ЭБС, сумма договора, количество ключей	Характеристика библиотечного фонда, доступ к которому предоставляется договором
1.	ЭБС «Лань»	Принадлежность - сторонняя Реквизиты договора - ООО «Издательство «Лань», договор № 33.03-Р-2.0-1775/2-10 от 26.09.2019г. Сумма договора – 642 083-68 **с «26» сентября 2019г. по «25» сентября 2020г.** Ссылка на сайт ЭБС – http://e.lanbook.com Количество ключей - доступ для всех пользователей РХТУ с любого компьютера	Коллекции: «Химия» - изд-ва НОТ, «Химия» - изд-ва Лаборатория знаний, «Химия» - изд-ва «ЛАНЬ», «Химия»-КНИТУ(Казанский национальный исследовательский технологический университет), «Химия» - изд-ва ФИЗМАТЛИТ», «Информатика» - изд-ва «ЛАНЬ», «Информатика»-Национальный Открытый Университет «ИНТУИТ», «Инженерно-
		Принадлежность - сторонняя Реквизиты договора - ООО «Издательство «Лань Договор № 33.03-Р-3.1-2173/2020 Сумма договора – 747 661-28 Срок действия Договора с «26» сентября 2020г. по «25» сентября 2021г. Ссылка на сайт ЭБС – http://e.lanbook.com Количество ключей - доступ для зарегистрированных пользователей РХТУ с любого компьютера. Удаленный доступ после персональной регистрации на сайте ЭБС.	технические науки"-изд-ва «ЛАНЬ», «Теоретическая механика»-изд-ва «ЛАНЬ», Экономика и менеджмент»- изд-ва Дашков и К., а также отдельные издания в соответствии с Договором.
2.	Электронно - библиотечная система ИБЦ РХТУ им. Д.И.Менделеева (на базе АИБС «Ирбис»)	Принадлежность – собственная РХТУ. Ссылка на сайт ЭБС – http://lib.muctr.ru/ Доступ для пользователей РХТУ с любого компьютера.	Электронные версии учебных и научных изданий авторов РХТУ по всем ООП.

3.	ЭБС «Научно-электронная библиотека eLibrary.ru».	Принадлежность – сторонняя Реквизиты договора – ООО Научная электронная библиотека, договор № 33.03-Р-3.1 2087/2019 Сумма договора – 1100017-00 С «01» января 2020 г. по «31» декабря 2020 г. Ссылка на сайт – http://elibrary.ru Количество ключей – доступ для пользователей РХТУ по ip-адресам неограничен.	Научная электронная библиотека eLIBRARY.RU - это крупнейший российский информационно-аналитический портал в области науки, технологии, медицины и образования, содержащий рефераты и полные тексты более 29 млн научных статей и публикаций, в том числе электронные версии более 5600 российских научно-технических журналов.
4.	Электронно-библиотечная система «Консультант студента»	Принадлежность сторонняя-ООО «Политехресурс» Договор № 33.03-Р-3.1-218/2020 От «16» марта 2020 г. Сумма договора-36 500-00 С «17» марта 2020 г. по «16» марта 2021 г Ссылка на сайт – http://www.studentlibrary.ru Количество ключей - доступ для зарегистрированных пользователей РХТУ с любого компьютера.	Комплект изданий, входящих в базу данных «Электронная библиотека технического ВУЗа».

13. МАТЕРИАЛЬНО-ТЕХНИЧЕСКОЕ ОБЕСПЕЧЕНИЕ ДИСЦИПЛИНЫ

В соответствии с учебным планом занятия по дисциплине «***Физическая химия***» проводятся в форме лекций, практических занятий и самостоятельной работы обучающегося.

13.1. Оборудование, необходимое в образовательном процессе:

Лекционная учебная аудитория, оборудованная традиционной учебной доской и/или электронными средствами демонстрации (компьютер со средствами звуковоспроизведения, проектор, экран) и учебной мебелью; библиотека, имеющая рабочие компьютерные места для студентов, оснащенные компьютерами с доступом к базам данных и выходом в Интернет.

13.2. Учебно-наглядные пособия:

Учебно-наглядные пособия не предусмотрены

13.3. Компьютеры, информационно-телекоммуникационные сети, аппаратно- программные и аудиовизуальные средства:

Персональные компьютеры, укомплектованные проигрывателями CD и DVD, принтерами и программными средствами; проекторы и экраны; копировальные аппараты; локальная

сеть с выходом в Интернет.

Для самостоятельной работы каждый обучающийся в течение всего периода обучения обеспечен индивидуальным неограниченным доступом к нескольким электронно-библиотечным системам (электронным библиотекам), содержащим все издания основной литературы, перечисленные в рабочей программе дисциплины, сформированным на основании прямых договорных отношений с правообладателями.

13.4. Печатные и электронные образовательные и информационные ресурсы:

Информационно-методические материалы: учебные пособия по дисциплине; раздаточный материал к разделам лекционного курса; электронные учебные издания, научно-популярные электронные издания.

Электронные образовательные ресурсы: электронные презентации к разделам лекционного курса; учебно-методические разработки в электронном виде; справочные материалы в печатном и электронном виде.

13.5. Перечень лицензионного программного обеспечения:

<table>
<tr><th>№ п/п</th><th>Наименование программного продукта</th><th>Реквизиты договора поставки</th><th>Количество лицензий</th><th>Срок окончания действия лицензии</th></tr>
<tr><td rowspan="2">1</td><td>Неисключительная лицензия на использование Desktop Education ALNG LicSAPk OLVS E 1Y AcademicEdition Enterprise

В составе:</td><td rowspan="2">Контракт № 28-35ЭА/2020 от 26.05.2020</td><td rowspan="2">657 комплектов. Соглашение Microsoft OVS-ES № V6775907
Каждый комплект включает:
1) Лицензию на комплекс для создания презентаций, электронных текстов и таблиц, обработки баз данных Microsoft Office.
2) Лицензию для подключения пользователей к серверным системам Microsoft:
• Exchange Server Standard,
• Exchange Server</td><td>12 месяцев (ежегодное продление подписки с правом перехода на обновлённую версию продукта)</td></tr>
<tr><td>1) В составе Microsoft Office Professional Plus 2019:
• Word
• Excel
• Power Point
• Outlook
• OneNote
• Access
• Publisher
• InfoPath

2) Microsoft Core CAL</td><td></td></tr>
</table>

	3) Microsoft Windows Upgrade		Enterprise, • SharePoint Server, • Skype для бизнеса Server, • Windows MultiPoint Server Premium, • Windows Server Standard, • Windows Server Data Center 3) Лицензию на обновление операционной системы для рабочих станций Windows 10.	
2	Неисключительная лицензия на использование O365ProPlusOpenFclty ShrdSvr ALNG SubsVL OLV E 1Mth Acdmc AP AddOn toOPP Приложения в составе подписки: Outlook OneDrive Word Excel PowerPoint Microsoft Teams	Контракт № 28-35ЭА/2020 от 26.05.2020	657 лицензий для профессорско-преподавательского состава ВУЗа. Соглашение Microsoft OVS-ES № V6775907	12 месяцев (ежегодное продление подписки с правом перехода на обновлённую версию продукта)
3	Неисключительная лицензия на использование O365ProPlusOpenStudents ShrdSvr ALNG SubsVL OLV NL 1Mth Acdmc Stdnt STUUseBnft Приложения в составе подписки: Outlook OneDrive Word Excel PowerPoint Microsoft Teams	Контракт № 28-35ЭА/2020 от 26.05.2020	26280 лицензий для студентов ВУЗа. Соглашение Microsoft OVS-ES № V6775907	12 месяцев (ежегодное продление подписки с правом перехода на обновлённую версию продукта)
	Неисключительная лицензия на использование Kaspersky	Контракт № 28-35ЭА/2020 от 26.05.2020	1600 лицензий для активации на рабочих станциях и	12 месяцев (ежегодное продление

4	Endpoint Security для бизнеса – Стандартный Russian Edition. 1500-2499 Node 1 year Educational License По для защиты информации (антивирусное ПО) для физического оборудования (конечных точек)		серверах	подписки с правом перехода на обновлённую версию продукта)
5	Неисключительная лицензия на использование Kaspersky Security для виртуальных и облачных сред, Server Russian Edition. 20-24 VirtualServer 1 year Educational License По для защиты информации (антивирусное ПО) для виртуальных и облачных сред	Контракт № 28-35ЭА/2020 от 26.05.2020	20 лицензий для виртуальных и облачных сред	12 месяцев (ежегодное продление подписки с правом перехода на обновлённую версию продукта)
6	Неисключительная лицензия на использование Kaspersky Security для почтовых серверов Russian Edition. 1500-2499 MailAddress 1 year Educational License По для защиты информации (антивирусное ПО) для почтовых серверов	Контракт № 28-35ЭА/2020 от 26.05.2020	2000 лицензий для почтовых серверов	12 месяцев (ежегодное продление подписки с правом перехода на обновлённую версию продукта)

14. ТРЕБОВАНИЯ К ОЦЕНКЕ КАЧЕСТВА ОСВОЕНИЯ ПРОГРАММЫ

Наименование разделов	**Основные показатели оценки**	**Формы и методы контроля и оценки**

Раздел 1. Химическая термодинамика	*Знает:* − основные законы физической химии, взаимосвязь физических и химических характеристик процесса; − пути определения важнейших характеристик химического равновесия (константы равновесия, равновесного выхода продукта, степени превращения исходных веществ) и влияния различных факторов на смещение химического равновесия. *Умеет:* − применять теоретические знания и экспериментальные методы исследования физической химии при решении профессиональных задач; − проводить термодинамические расчеты, осуществлять анализ и на основе этого делать обоснованные выводы; − предсказывать и находить оптимальные условия проведения химического процесса с целью получения максимально возможного выхода интересующего продукта; − представлять данные лабораторного исследования в графической форме и на основе полученных зависимостей определять соответствующие термодинамические и кинетические характеристики химической системы и химического процесса; − проводить анализ и критически оценивать полученные экспериментальные данные, обобщать и делать обоснованные выводы на базе проведённых опытов. *Владеет*: − комплексом современных теоретических методов физической химии для решения конкретных исследовательских задач; − навыками определения состояния равновесия и самопроизвольного	Оценка за контрольную работу №1 Оценка за ***экзамен***

	направления химического процесса; − приемами обработки полученных опытных данных для выявления и установления взаимосвязей между термодинамическими свойствами и физическими параметрами процесса; − знаниями основных законов физической химии для содержательной интерпретации термодинамических расчётов.	
Раздел 2. **Фазовые равновесия в однокомпонентных системах**	*Знает:* − основные законы физической химии, взаимосвязь физических и химических характеристик процесса; − условия установления фазовых равновесий в одно- и многокомпонентных системах, возможности разделения сложных систем на составляющие компоненты. *Умеет:* − применять теоретические знания и экспериментальные методы исследования физической химии при решении профессиональных задач; − проводить термодинамические расчеты, осуществлять анализ и на основе этого делать обоснованные выводы; − представлять данные лабораторного исследования в графической форме и на основе полученных зависимостей определять соответствующие термодинамические и кинетические характеристики химической системы и химического процесса; − проводить анализ и критически оценивать полученные экспериментальные данные, обобщать и делать обоснованные выводы на базе проведённых опытов. *Владеет*: − комплексом современных теоретических методов физической химии для решения конкретных исследовательских задач; − приемами обработки полученных опытных данных для выявления и установления взаимосвязей между	Оценка за контрольную работу №2 Оценка за ***экзамен***

	термодинамическими свойствами и физическими параметрами процесса; − знаниями основных законов физической химии для содержательной интерпретации термодинамических расчётов.	

Раздел 3. Термодинамическая теория растворов	*Знает:* − основные законы физической химии, взаимосвязь физических и химических характеристик процесса; − термодинамическое описание свойств идеальных и неидеальных растворов, подходы к нахождению парциальных молярных величин компонентов раствора. *Умеет:* − применять теоретические знания и экспериментальные методы исследования физической химии при решении профессиональных задач; − проводить термодинамические расчеты, осуществлять анализ и на основе этого делать обоснованные выводы; − представлять данные лабораторного исследования в графической форме и на основе полученных зависимостей определять соответствующие термодинамические и кинетические характеристики химической системы и химического процесса; − проводить анализ и критически оценивать полученные экспериментальные данные, обобщать и делать обоснованные выводы на базе проведённых опытов. *Владеет*: − комплексом современных теоретических методов физической химии для решения конкретных исследовательских задач; − приемами обработки полученных опытных данных для выявления и установления взаимосвязей между термодинамическими свойствами и физическими параметрами процесса; − знаниями основных законов физической химии для содержательной интерпретации термодинамических расчётов.	Оценка за контрольную работу №3 Оценка за ***экзамен***

Раздел 4. Фазовые равновесия в многокомпонентных системах	*Знает:* − основные законы физической химии, взаимосвязь физических и химических характеристик процесса; − условия установления фазовых равновесий в одно- и многокомпонентных системах, возможности разделения сложных систем на составляющие компоненты. *Умеет:* − применять теоретические знания и экспериментальные методы исследования физической химии при решении профессиональных задач; − проводить термодинамические расчеты, осуществлять анализ и на основе этого делать обоснованные выводы; − проводить анализ и критически оценивать полученные экспериментальные данные, обобщать и делать обоснованные выводы на базе проведённых опытов. *Владеет*: − комплексом современных теоретических методов физической химии для решения конкретных исследовательских задач; − приемами обработки полученных опытных данных для выявления и установления взаимосвязей между термодинамическими свойствами и физическими параметрами процесса; − знаниями основных законов физической химии для содержательной интерпретации термодинамических расчётов.	Оценка за ***экзамен***

15. ОСОБЕННОСТИ ОРГАНИЗАЦИИ ОБРАЗОВАТЕЛЬНОГО ПРОЦЕССА ДЛЯ ИНВАЛИДОВ И ЛИЦ С ОГРАНИЧЕННЫМИ ВОЗМОЖНОСТЯМИ ЗДОРОВЬЯ

Обучение инвалидов и лиц с ограниченными возможностями здоровья осуществляется в соответствии с:

− Порядком организации и осуществления образовательной деятельности по образовательным программам – программам бакалавриата, программам специалитета, программам магистратуры (Приказ Минобрнауки РФ от 05.04.2017 № 301);

− Положением о порядке организации и осуществления образовательной деятельности по образовательным программам высшего образования – программ бакалавриата, программ специалитета, программ магистратуры в РХТУ им. Д.И. Менделеева,

принятым решением Ученого совета РХТУ им. Д.И. Менделеева от 30.10.2019, протокол № 3, введенным в действие приказом ректора РХТУ им. Д.И. Менделеева от 14.11.2019 № 646А;

– Методическими рекомендациями по организации образовательного процесса для обучения инвалидов и лиц с ограниченными возможностями здоровья в образовательных организациях высшего образования, в том числе оснащенности образовательного процесса (утверждены заместителем Министра образования и науки РФ А.А. Климовым от 08.04.2014 № АК-44/05вн).

–

Дополнения и изменения к рабочей программе дисциплины
«*Физическая химия*» основной образовательной программы
18.03.02 Энерго- и ресурсосберегающие процессы в химической технологии, нефтехимии и биотехнологии
Профиль подготовки «Основные процессы химических производств и химическая кибернетика»
Форма обучения: *очная*

Номер изменения/ дополнения	Содержание дополнения/изменения	Основание внесения изменения/дополнения
1		протокол заседания Ученого совета №_____от «__»_____20_г.
2		протокол заседания Ученого совета №_____от «__»_____20_г.
3		протокол заседания Ученого совета №_____от «__»_____20_г.
4		протокол заседания Ученого совета №_____от «__»_____20_г.
		протокол заседания Ученого совета №_____от «__»_____20_г.

Министерство науки и высшего образования Российской Федерации
Федеральное государственное бюджетное образовательное учреждение высшего образования
«Российский химико-технологический университет имени Д.И. Менделеева»

«УТВЕРЖДАЮ»
Проректор по учебной работе

_____ С.Н. Филатов
«30» июня 2020 г.

РАБОЧАЯ ПРОГРАММА ДИСЦИПЛИНЫ

«Коллоидная химия»

Направление подготовки 18.03.02 «Энерго - и ресурсосберегающие процессы в химической технологии, нефтехимии и биотехнологии»

Квалификация «бакалавр»

РАССМОТРЕНО И ОДОБРЕНО
на заседании Методической комиссии
РХТУ им. Д.И. Менделеева
«30» июня 2020 г.

Председатель _____ Н.А. Макаров

Москва 2020 г.

Программа составлена заведующим кафедрой коллоидной химии д.х.н., профессором В.В. Назаровым.

Программа рассмотрена и одобрена на заседании кафедры коллоидной химии РХТУ им. Д.И. Менделеева «15» апреля 2020 г., протокол №13

СОДЕРЖАНИЕ

1.	Цель и задачи дисциплины	4
2.	Требования к результатам освоения дисциплины	4
3.	Объем дисциплины и виды учебной работы	5
4.	Содержание дисциплины	6
	4.1. Разделы дисциплины и виды занятий	6
	4.2. Содержание разделов дисциплины	6
5.	Соответствие содержания требованиям к результатам освоения дисциплины	9
6.	Практические и лабораторные занятия	11
	6.1. Практические занятия	11
	6.2. Лабораторные занятия	11
7.	Самостоятельная работа	12
8.	Примеры оценочных средств для контроля освоения дисциплины	12
	8.1. Примеры контрольных вопросов для текущего контроля освоения дисциплины	12
	8.1.1. Примеры индивидуальных (домашних) заданий	12
	8.1.2. Примеры контрольных вопросов для самостоятельной подготовки	13
	8.1.3. Примеры контрольных работ для текущего контроля освоения дисциплины	14
	8.2. Вопросы для итогового контроля освоения дисциплины (экзамена)	14
	8.3. Структура и примеры билетов для экзамена	16
9.	Учебно-методическое обеспечение дисциплины	17
	9.1. Рекомендуемая литература	17
	9.2. Рекомендуемые источники научно-технической информации	18
	9.3. Средства обеспечения освоения дисциплины	18
10.	Методические указания для обучающихся	19
10.1.	Для студентов, обучающихся без использования дистанционных образовательных технологий	
10.2.	Для студентов, обучающихся с использованием дистанционных образовательных технологий	
11.	Методические указания для преподавателей	
11.1.	Для преподавателей, реализующих образовательные программы без использования дистанционных образовательных технологий	
11.2.	Для преподавателей, реализующих образовательные программы с использованием дистанционных образовательных технологий	
12.	Перечень информационных технологий, используемых в образовательном процессе	23
13.	Материально-техническое обеспечение дисциплины	30
	13.1. Оборудование, необходимое в образовательном процессе:	30
	13.2. Учебно-наглядные пособия	28
	13.3. Компьютеры, информационно-телекоммуникационные сети, аппаратно-программные и аудиовизуальные средства	28
	13.4. Печатные и электронные образовательные и информационные ресурсы	28
	13.5. Перечень лицензионного программного обеспечения	29
14.	Требования к оценке качества освоения программы	29

15. Особенности организации образовательного процесса для инвалидов и лиц с ограниченными возможностями здоровья 31

1. ЦЕЛЬ И ЗАДАЧИ ДИСЦИПЛИНЫ

Программа составлена в соответствии с требованиями Федерального Государственного образовательного стандарта высшего образования (ФГОС ВО) по направлению подготовки 18.03.02 «Энерго- и ресурсосберегающие процессы в химической технологии, нефтехимии и биотехнологии» с рекомендациями методической комиссии и накопленным опытом преподавания предмета кафедрой коллоидной химии РХТУ им. Д.И. Менделеева. Программа рассчитана на изучение курса в течение одного семестра.

Дисциплина «Коллоидная химия» относится к базовой части дисциплин учебного плана. Программа дисциплины предполагает, что обучающиеся имеют теоретическую и практическую подготовку в области высшей математики, физики, общей и неорганической, органической и физической химии (в первую очередь, химической термодинамики).

Цель дисциплины – приобретение обучающимися базовыми знаниями в области термодинамике поверхностных явлений и свойствам дисперсных систем и получение умений в части использования этих знаний при исследовании, проектировании и создании реальных систем, являющихся в большинстве случаев дисперсными.

Задачи дисциплины -

– приобретение обучающимися знаний по термодинамике основных поверхностных явлений (адсорбция, адгезия, смачивание, растекание и др.) и умений расчета/измерения их характеристик;

– приобретение обучающимися знаний об основных свойствах дисперсных систем и навыков в их измерении, интерпретации и использовании.

Дисциплина «Коллоидная химия» преподается в 6 семестре. Контроль успеваемости студентов ведется согласно принятой в РХТУ им. Д.И. Менделеева рейтинговой системе.

9 ТРЕБОВАНИЯ К РЕЗУЛЬТАТАМ ОСВОЕНИЯ ДИСЦИПЛИНЫ

Изучение дисциплины «Коллоидная химия» при подготовке бакалавров по направлению подготовки 18.03.02 «Энерго- и ресурсосберегающие процессы в химической технологии, нефтехимии и биотехнологии» направлено на приобретение следующих общепрофессиональных компетенций:

- способностью использовать основные законы естественнонаучных дисциплин в профессиональной деятельности, применять методы математического анализа и моделирования, теоретического и экспериментального исследования (ОПК-2);
- способностью использовать основные естественнонаучные законы для понимания окружающего мира и явлений природы (ОПК-3).

В результате изучения дисциплины студент бакалавриата должен:

Знать:

- признаки объектов коллоидной химии и их классификацию.
- основные понятия и соотношения термодинамики поверхностных явлений (термодинамика поверхностного слоя; адгезия, смачивание и растекание жидкостей; дисперсность и термодинамические свойства тел; адсорбция газов и паров, адсорбция из растворов).
- основные теории физической адсорбции.
- основные представления о строении двойного электрического слоя; природу электрокинетического потенциала;основные электрокинетические явления.
- условия применимости закона Стокса; закон Эйнштейна – Смолуховского,

гипсометрическое уравнение Лапласа.

- природу седиментационной и агрегативной устойчивости; основные свойства растворов ПАВ как лиофильных систем; основные положения теории ДЛФО; причины и особенности быстрой и медленной коагуляции, концентрационной и нейтрализационной коагуляции.
- типы структур, возникающие в дисперсных системах, причины и условия их образования; классификацию дисперсных систем по их реологическим свойствам.

Уметь:

- рассчитывать параметры, которыми характеризуют дисперсность.
- проводить расчеты с использованием основных соотношений термодинамики поверхностных явлений.
- рассчитывать основные характеристики пористой структуры.
- рассчитывать величину электрокинетического потенциала по данным электроосмоса и электрофореза.
- рассчитывать интегральную и дифференциальную кривые распределения частиц по размерам.
- рассчитывать и анализировать потенциальные кривые парного взаимодействия частиц.
- рассчитывать и измерять вязкость дисперсных систем.

Владеть:

- представлениями о роли поверхностных явлений и дисперсных систем в технике и природе.
- методами измерения поверхностного натяжения, краевого угла.
- знаниями о методах измерения адсорбции и удельной поверхности.
- знаниями об условиях применимости уравнения Гельмгольца – Смолуховского;
- методами определения электрокинетического потенциала.
- методом седиментационного анализа.
- методами определения критической концентрации мицеллообразования;
- методами исследования кинетики коагуляции.
- методами измерения и анализа кривых течения.

10 ОБЪЕМ ДИСЦИПЛИНЫ И ВИДЫ УЧЕБНОЙ РАБОТЫ

Вид учебной работы	Зачетные единицы	Академические часы
Общая трудоемкость дисциплины	**5,0**	**180**
Контактная работа – аудиторные занятия	**1,78**	**64**
Лекции (Лек)	0,89	32
Практические занятия (ПЗ)	-	-
Лабораторные работы (ЛР)	0,89	32
Самостоятельная работа	**2,22**	**80**
Контактная самостоятельная работа	2,22	-
Подготовка к лабораторным работам		40
Самостоятельное изучение разделов дисциплины		40
Экзамен	1,0	36
Контактная работа – промежуточная аттестация	1,0	0,4
Подготовка к экзамену		35,6
Вид итогового контроля:	экзамен	

Вид учебной работы	Зачетные единицы	Астрономически е часы
Общая трудоемкость дисциплины	**5,0**	**135**
Контактная работа – аудиторные занятия	**1,78**	**48**
Лекции (Лек)	0,89	24
Практические занятия (ПЗ)	-	-
Лабораторные работы (ЛР)	0,89	24
Самостоятельная работа	**2,22**	**60**
Контактная самостоятельная работа	2,22	-
Подготовка к лабораторным работам		30
Самостоятельное изучение разделов дисциплины		30
Экзамен	1,0	27
Контактная работа – промежуточная аттестация	1,0	0,3
Подготовка к экзамену		26,7
Вид итогового контроля:	экзамен	

11СОДЕРЖАНИЕ ДИСЦИПЛИНЫ

4.1. Разделы дисциплины и виды занятий

№ п/п	Раздел дисциплины	Академических часов			
		Всего	Лекции	Лаб. работы	Сам. работа
1	Раздел 1. Предмет и признаки объектов коллоидной химии	2	2	-	1
2	Раздел 2. Термодинамика поверхностных явлений	35	8	8	19
3	Раздел 3. Адсорбционные равновесия	27	6	4	17
4	Раздел 4. Электрические явления на поверхностях	16	4	4	8
5	Раздел 5. Кинетические свойства дисперсных систем	19	4	4	11
6	Раздел 6. Агрегативная устойчивость и коагуляция дисперсных систем	28	5	8	15
7	Раздел 7. Структурообразование и структурно-механические свойства дисперсных систем	16	3	4	9
8	Заключение	1	1	-	-
	Итого	144	32	32	80
	Экзамен	36			
	ИТОГО	180			

4.2. Содержание разделов дисциплины

Раздел 1. Предмет и признаки объектов коллоидной химии

Коллоидная химия - наука о поверхностных явлениях и дисперсных системах. Основные поверхностные явления: адгезия и смачивание, капиллярность, адсорбция, электрические явления на поверхностях и др.

Основные признаки дисперсных систем - гетерогенность и дисперсность; поверхностная энергия; количественные характеристики дисперсности. Классификация дисперсных систем по агрегатному состоянию дисперсной фазы и дисперсионной среды. Классификация свободнодисперсных систем по размерам частиц и по взаимодействию между дисперсионной средой и дисперсной фазой. Роль поверхностных явлений и дисперсных систем в природе, промышленности и, в частности, химической технологии.

Раздел 2. Термодинамика поверхностных явлений

Общая характеристика поверхностной энергии. Поверхностная энергия в общем уравнении 1-го и 2-го начал термодинамики. Поверхностное натяжение как мера энергии

Гиббса межфазной поверхности. Поверхностное натяжение - характеристика природы соприкасающихся фаз и их взаимодействия. Свойства поверхностей жидких и твердых тел. Уравнение Гиббса-Гельмгольца для внутренней удельной поверхностной энергии (полной поверхностной энергии). Зависимость энергетических параметров поверхности от температуры. Процессы самопроизвольного уменьшения поверхностной энергии.

Адсорбция и поверхностное натяжение. Связь величины адсорбции с параметрами системы: изотерма, изопикна и изостера адсорбции. Метод избытков Гиббса. Фундаментальное адсорбционное уравнение Гиббса. Гиббсовская адсорбция. Частное выражение уравнения Гиббса. Поверхностно-активные и поверхностно-инактивные вещества.

Адгезия, смачивание и растекание жидкостей. Адгезия и когезия. Природа сил межфазного взаимодействия. Уравнение Дюпре для работы адгезии. Смачивание и краевой угол. Закон Юнга. Связь работы адгезии с краевым углом (уравнение Дюпре-Юнга). Лиофильные и лиофобные поверхности. Методы определения краевых углов. Влияние поверхностно-активных веществ (ПАВ) на смачивание. Растекание жидкостей. Коэффициент растекания по Гаркинсу. Эффект Марангони. Межфазное натяжение на границе между взаимно-насыщенными жидкостями и правило Антонова. Практическое значение адгезии, смачивания и растекания.

Дисперсность и термодинамические свойства тел. Правило фаз Гиббса и дисперсность. Влияние кривизны поверхности на внутреннее давление тел (уравнение Лапласа). Поверхностная энергия и равновесные формы тел. Принцип Гиббса -Кюри. Закон Вульфа. Капиллярные явления (уравнение Жюрена), их роль в природе и технологии. Методы определения поверхностного натяжения. Зависимость термодинамической реакционной способности от дисперсности. Уравнение Кельвина. Влияние дисперсности на растворимость, константу равновесия химической реакции, температуру фазового перехода.

Получение дисперсных систем. Методы диспергирования. Уравнение Ребиндера для работы диспергирования. Адсорбционное понижение прочности (эффект Ребиндера). Гомогенная и гетерогенная конденсация. Метастабильное состояние. Энергия Гиббса образования зародыша новой фазы, критический радиус зародыша. Две стадии образования новой фазы. Связь кинетики образования новой фазы с пересыщением. Управление дисперсностью при гомогенной конденсации. Примеры получения дисперсных систем методами физической и химической конденсации.

Раздел 3. Адсорбционные равновесия

Классификация механизмов адсорбции (физическая адсорбция, хемосорбция и ионообменная адсорбция). Природа адсорбционных сил. Особенности составляющих сил Ван-дер-Ваальса (ориентационных, индукционных и дисперсионных) при адсорбции. Уравнение для потенциальной энергии взаимодействия атома (молекулы) с поверхностью тела.

Адсорбция газов и паров на однородной поверхности. Закон Генри. Уравнение

изотермы мономолекулярной адсорбции Ленгмюра и его анализ. Определение констант этого уравнения (линейная форма уравнения Ленгмюра). Уравнение Фрейндлиха. Теория полимолекулярной адсорбции Брунауэра, Эммета, Теллера (БЭТ), уравнение изотермы адсорбции, его анализ. Линейная форма уравнения БЭТ и расчет его констант. Определение удельной поверхности методом БЭТ.

Адсорбция газов и паров на пористых материалах. Количественные характеристики пористых материалов. Пористые тела корпускулярной, кристаллической и губчатой структуры, методы их получения. Классификация пор по Дубинину и ее взаимосвязь с теориями адсорбции.

Теория капиллярной конденсации. Капиллярно-конденсационный гистерезис. Расчет интегральной и дифференциальной кривых распределения объема пор по размерам.

Особенности адсорбции на микропористых материалах. Потенциальная теория Поляни. Адсорбционный потенциал. Характеристическая кривая адсорбции. Температурная инвариантность и аффинность характеристических кривых. Обобщенное уравнение теории Дубинина объемного заполнения микропор, частные случаи этого уравнения (уравнение Дубинина-Радушкевича). Адсорбция газов и паров в химической технологии.

Адсорбция поверхностно-активных веществ. Влияние строения молекул ПАВ на поверхностную активность, правило Дюкло-Траубе. Зависимость поверхностного натяжения от состава раствора при соблюдении закона Генри и уравнения Ленгмюра. Уравнение Шишковского. Уравнения состояния газообразных поверхностных (адсорбционных) пленок. Типы поверхностных пленок и определение их характеристик. Весы Ленгмюра. Факторы, определяющие агрегатное состояние адсорбционных пленок. Определение строения адсорбционного слоя и размеров молекул ПАВ.

Раздел 4. Электрические явления на поверхности

Двойной электрический слой (ДЭС), механизмы образования ДЭС. Соотношения между электрическим потенциалом и поверхностным натяжением (уравнения Липпмана). Электрокапиллярные кривые и определение параметров ДЭС по этим кривым.

Общие представления о теориях строения ДЭС. Теория Гуи – Чепмена. Уравнение Пуассона-Больцмана для диффузной части ДЭС и его решение. Толщина диффузного слоя и влияние на нее различных факторов. Двойной электрический слой по теории Штерна, перезарядка поверхности. Примеры образования ДЭС. Мицеллы и их строение.

Четыре вида электрокинетических явлений. Электрокинетический потенциал и влияние на него различных факторов. Уравнение Гельмгольца-Смолуховского для скорости переноса при электроосмосе и электрофорезе. Эффекты, не учитываемые этим уравнением (поверхностная проводимость, электрофоретическое торможение, релаксационный эффект). Практическое использование электрокинетических явлений.

Раздел 5. Кинетические свойства дисперсных систем

Основы седиментационного анализа. Связь скорости осаждения частиц с их размером. Условия соблюдения закона Стокса. Седиментационный анализ полидисперсных систем. Кривая седиментации. Кривые распределения частиц по радиусам. Экспериментальные методы в седиментационном анализе.

Молекулярно-кинетическая природа броуновского движения. Связь между среднеквадратичным сдвигом частиц и коэффициентом диффузии (закон Эйнштейна-Смолуховского). Экспериментальная проверка закона Эйнштейна-Смолуховского. Следствия из теории броуновского движения.

Седиментационно-диффузионное равновесие, гипсометрический закон.

Седиментационная устойчивость дисперсных систем.

Раздел 6. Агрегативная устойчивость и коагуляция дисперсных систем

Общие вопросы устойчивости дисперсных систем. Седиментационная и агрегативная устойчивости систем. Лиофильные и лиофобные системы: самопроизвольное образование

одних и необходимость стабилизации других. Критерий лиофильности систем по Ребиндеру-Щукину.

Лиофильные дисперсные системы. Классификация и общая характеристика поверхностно-активных веществ. Термодинамика и механизм мицеллообразования. Строение мицелл ПАВ. Солюбилизация. Основные факторы, влияющие на критическую концентрацию мицеллообразования (ККМ). Методы определения ККМ. Применение ПАВ.

Лиофобные дисперсные системы. Факторы устойчивости лиофобных систем. Быстрая и медленная коагуляция. Кинетика коагуляции по Смолуховскому. Определение скорости и времени половинной коагуляции. Зависимость числа частиц разного порядка от времени. Основные положения теории Дерягина, Ландау, Фервея, Овербека (ДЛФО).

Расклинивающее давление и его составляющие. Энергия электростатического отталкивания при взаимодействии слабозаряженных поверхностей. Силы и энергия притяжения. Общее уравнение для энергии взаимодействия дисперсных частиц. Потенциальные кривые взаимодействия частиц в ионостабилизированных дисперсных системах. Потенциальный барьер и его зависимость от толщины диффузного слоя. Коагуляция в первом и втором минимумах. Нейтрализационная и концентрационная коагуляция. Порог быстрой коагуляции. Правило Шульце-Гарди. Закон Дерягина. Стабилизация дисперсных систем высокомолекулярными соединениями (ВМС) и ПАВ. Методы очистки промышленных и бытовых стоков, основанные на изменении агрегативной и седиментационной устойчивости дисперсных систем.

Раздел 7. Структурообразование и структурно-механические свойства дисперсных систем

Типы структур, образующихся в агрегативно-устойчивых и агрегативно-неустойчивых дисперсных системах. Жидкокристаллическое состояние агрегативно-устойчивых дисперсных систем.

Возникновение объемных структур в агрегативно-неустойчивых (лиофобных) дисперсных системах. Взаимосвязь между видом потенциальной кривой взаимодействия частиц (по теории ДЛФО) и типом возникающих структур. Коагуляционно-тиксотропные и конденсационно-кристаллизационные структуры. Переход одних структур в другие. Теория структурообразования (физико-химическая механика) как основа получения новых материалов.

Реологический метод исследования дисперсных систем. Основные понятия и идеальные законы реологии. Моделирование реологических свойств тел. Модель Максвелла, модель Кельвина-Фойгта, модель Бингама.

Классификация дисперсных систем по структурно-механическим свойствам. Ньютоновские и неньютоновские жидкости. Псевдопластические и дилатантные жидкости и твердообразные тела. Вязкость жидких агрегативно устойчивых дисперсных систем. Уравнения Эйнштейна, Штаудингера, Марка-Куна-Хаувинка. Реологические свойства структурированных жидкообразных и твердообразных систем.

8. Заключение

Поверхностные явления и дисперсные системы в химической технологии. Коллоидная химия и охрана окружающей среды.

12СООТВЕТСТВИЕ СОДЕРЖАНИЯ ТРЕБОВАНИЯМ К РЕЗУЛЬТАТАМ ОСВОЕНИЯ ДИСЦИПЛИНЫ

	В результате освоения дисциплины студент	Разделы дисциплины

	должен:	1	2	3	4	5	6	7
	Знать:							
1.	- признаки объектов коллоидной химии и их классификацию	+	+	+				
2.	- основные понятия и соотношения термодинамики поверхностных явлений (термодинамика поверхностного слоя; адгезия, смачивание и растекание жидкостей; дисперсность и термодинамические свойства тел; адсорбция газов и паров, адсорбция из растворов); основные теории физической адсорбции		+					
3.	- основные представления о строении двойного электрического слоя; природу электрокинетического потенциала; основные электрокинетические явления.				+	+	+	
4.	- условия применимости закона Стокса;			+				
5.	- закон Эйнштейна – Смолуховского, гипсометрическое уравнение Лапласа.			+				
6.	- природу седиментационной и агрегативной устойчивости; - основные свойства растворов ПАВ как лиофильных систем; - основные положения теории ДЛФО; - причины и особенности быстрой и медленной коагуляции, концентрационной и нейтрализационной коагуляции.					+	+	+
7.	- типы структур, возникающие в дисперсных системах, причины и условия их образования; - классификацию дисперсных систем по их реологическим свойствам.						+	+
	Уметь:							
8.	- рассчитывать параметры, которыми характеризуют дисперсность.	+	+	+				
9.	- проводить расчеты с использованием основных соотношений термодинамики поверхностных явлений.	+	+	+				
10.	- рассчитывать основные характеристики пористой структуры.			+				
11.	- рассчитывать величину электрокинетического потенциала по данным электроосмоса и электрофореза.			+				
12.	- рассчитывать интегральную и дифференциальную кривые распределения частиц по размерам.				+			
13.	- рассчитывать и анализировать потенциальные кривые парного взаимодействия частиц.						+	
14.	- рассчитывать и измерять вязкость дисперсных систем.							+
	Владеть:							

15.	- представлениями о роли поверхностных явлений и дисперсных систем в технике и природе.		+	+	+			
16.	- методами измерения поверхностного натяжения, краевого угла.		+					
17.	- знаниями о методах измерения адсорбции и удельной поверхности.		+					
18.	- знаниями об условиях применимости уравнения Гельмгольца – Смолуховского;			+				
19.	- методами определения электрокинетического потенциала.			+				
20.	- методом седиментационного анализа.				+			
21.	- методами определения критической концентрации мицеллообразования;					+		
22.	- методами исследования кинетики коагуляции.						+	
23.	- методами измерения и анализа кривых течения.							+
В результате освоения дисциплины студент должен приобрести следующие общепрофессиональные **компетенции:**								
24.	- способностью использовать основные законы естественнонаучных дисциплин в профессиональной деятельности, применять методы математического анализа и моделирования, теоретического и экспериментального исследования (ОПК-2)	+	+	+	+	+	+	+
25.	- способностью использовать основные естественнонаучные законы для понимания окружающего мира и явлений природы (ОПК-3)	+	+	+	+	+	+	+

13ПРАКТИЧЕСКИЕ И ЛАБОРАТОРНЫЕ

ЗАНЯТИЯ 6.1.Практические занятия

Практические занятия по дисциплине не предусмотрены.

6.2.Лабораторные занятия

Лабораторный практикум по дисциплине «Коллоидная химия» выполняется в соответствии с учебным планом в 6 семестре и занимает 32 акад. часа. Лабораторные работы охватывают 6 разделов дисциплины. В практикум входит 7 работ, примерно по 4 ч. на каждую работу и 4 часа выделено на защиту лабораторных работ. В зависимости от трудоемкости включенных в практикум работ, их число может быть уменьшено. Выполнение лабораторного практикума способствует закреплению материала, изучаемого в дисциплине «Коллоидная химия», а также дает знания о практическом применении основных закономерностей коллоидной химии и особенностях методов измерения основных коллоидно-химических характеристик.

Максимальное количество баллов за выполнение лабораторного практикума составляет 35 баллов (максимально по 5 баллов за каждую работу). Количество работ и баллов за каждую работу может быть изменено в зависимости от их трудоемкости.

Примеры лабораторных работ и разделы, которые они охватывают.

№ п/п	№ раздела дисциплины	Наименование лабораторных работ	часы
1	2	1. Исследование влияния поверхностно-активных веществ на смачивание и адгезию. или 2. Исследование влияния строения молекул ПАВ на их поверхностную активность. Определение параметров адсорбционного слоя.	4
2	3	3. Изучение адсорбции ПАВ из растворов на твердом адсорбенте. Определение удельной поверхности. или 4. Хроматографическое разделение смеси ионов с помощью ионообменных смол. или	4
		5. Разделение смеси полимера и минеральной соли и определение молекулярной массы полимеров методом гель-хроматографии.	
3	4	6. Электрофоретическое определение электрокинетического потенциала. или 7. Определение изоэлектрической точки гидроксида железа методом электрофореза.	4
4	5	8. Дисперсионный анализ порошков методом седиментации в гравитационном поле. или 9. Определение размеров частиц дисперсных систем турбидиметрическим методом.	4
5	6	10. Исследование мицеллообразования в растворах ПАВ.	4
6	6	11. Синтез гидрозоля гидроксида железа, изучение его коагуляции и стабилизации.	4
7	7	12. Исследование вязкости структурированной жидкости с помощью капиллярного вискозиметра. или 13. Исследование реологических свойств неньютоновских жидкостей с помощью ротационного вискозиметра.	4
8	-	Защита выполненных лабораторных работ	4

14САМОСТОЯТЕЛЬНАЯ РАБОТА

Рабочей программой дисциплины «Коллоидная химия» предусмотрена самостоятельная работа обучающегося бакалавриата в объеме 80 акад. часов. Самостоятельная работа проводится с целью углубления знаний по дисциплине и предусматривает:

- ознакомление и проработку рекомендованной литературы, работу с электронно-библиотечными системами, включая переводы публикаций из научных журналов, цитируемых в базах Scopus, Web of Science, Chemical Abstracts, РИНЦ;
- выполнение индивидуального (домашнего) задания;

- подготовку к выполнению контрольных работ по материалу лекционного курса;
- подготовку к сдаче лабораторного практикума по дисциплине;
- подготовку к сдаче экзамена.

Планирование времени на самостоятельную работу, необходимого на изучение дисциплины, обучающимся лучше всего осуществлять на весь период изучения, предусматривая при этом регулярное повторение пройденного материала. Материал, законспектированный на лекциях, необходимо регулярно дополнять сведениями из литературных источников, представленных в учебной программе. При работе с указанными источниками рекомендуется составлять краткий конспект материала, с обязательным фиксированием библиографических данных источника.

15 ПРИМЕРЫ ОЦЕНОЧНЫХ СРЕДСТВ ДЛЯ КОНТРОЛЯ ОСВОЕНИЯ ДИСЦИПЛИНЫ

8.1. Примеры контрольных вопросов для текущего контроля освоения дисциплины

8.1.1. Примеры индивидуальных (домашних) заданий

На первом лабораторном занятии каждый студент получает индивидуальное домашнее задание в форме комплекта из 18 задач по всем основным разделам программы (используется учебное пособие Коллоидная химия. Практикум и задачник/ Под ред. В.В. Назарова и А.С. Гродского. М.: «Лань», 2019. - 434 с). Задачи решаются самостоятельно, консультации проводятся по мере необходимости. Результаты решения первой половины задач студенты передают ведущему преподавателю для проверки на 4 лабораторном занятии, результаты решения второй половины – на 6 занятии.

Верное решение всех 18 задач домашнего задания оценивается 9 баллами.

Примеры домашних заданий

Номер группы _____ Фамилия И.О. _____

ЗАДАНИЕ

Решить 18 нижеуказанных задач из учебного пособия:

Вариант	Номер главы																	
	1								2			3		4	5			6
	Порядковый номер задачи и ее номер в практикуме																	
	1	2	3	4	5	6	7	8	9	10	11	12	13	14	15	16	17	18
21	9(1)	22(1)	34(1)	42(5)	58(6)	60	71(10)	73(11)	3(6)	13(1)	20(11)	3(9)	16(1)	13(11)	3(1)	5(11)	8(1)	8(6)

Выдано _____Преподаватель _____

Сдано _____ Баллы _____ Сдано _____Баллы _____

8.1.2. Примеры контрольных вопросов для самостоятельной подготовки

При самостоятельной подготовке к выполнению лабораторных работ каждый студент письменно отвечает в своем лабораторном журнале на ряд контрольных вопросов, которые изложены в пособии «Коллоидная химия. Практикум и задачник» / Под ред. В.В. Назарова и А.С. Гродского. М.: «Лань», 2019. - 434 с. К каждой лабораторной работе сформулирован

свой перечень контрольных вопросов (всего имеется 149 контрольных вопросов).

Примеры контрольных вопросов для самостоятельной подготовки

1. Что изучает коллоидная химия и каковы признаки ее объектов?
2. По каким признакам классифицируют объекты коллоидной химии? Приведите примеры дисперсных систем.
3. Какие поверхностные явления изучает коллоидная химия?
4. Что является мерой гетерогенности и степени раздробленности дисперсных систем?
5. Какими параметрами характеризуют степень раздробленности и какова связь между ними?
6. Что такое поверхностное натяжение и в каких единицах оно измеряется?
7. Как зависит поверхностное натяжение от природы вещества, образующего поверхность (межмолекулярного взаимодействия)?
8. Какие методы используются для определения поверхностного натяжения жидкостей и твердых тел?
9. На чем основано измерение поверхностного натяжения жидкостей методом капиллярного поднятия?
10. На чем основано измерение поверхностного натяжения жидкостей методом наибольшего давления пузырька воздуха? Положительным или отрицательным будет избыточное давление в жидкости на границе с воздушным пузырьком?

8.1.3. Примеры контрольных работ для текущего контроля освоения дисциплины

Для текущего контроля предусмотрено 2 контрольные работы. Первая контрольная работа проводится по 1, 2, 3 разделам дисциплины: термодинамика поверхностных явлений; адсорбционные равновесия (до адсорбции на пористых материалах).

Вторая контрольная работа проводится по 3, 4, 5 разделам дисциплины: адсорбционные равновесия (начиная с адсорбции на пористых материалах); электрические явления на поверхностях; кинетические свойства дисперсных систем.

Максимальная оценка за контрольные работы 1 и 2 составляет по 8 баллов за каждую.

Раздел 1, 2, 3. Примеры вопросов к контрольной работе № 1. Максимальная оценка – 8__ баллов. Контрольная работа содержит 4 вопроса, по 2 балла за вопрос.

1. Какие вещества называются поверхностно-активными? Укажите особенности строения молекул ПАВ. Приведите примеры ПАВ и поверхностно-инактивных веществ. Дайте определение поверхностной активности как параметра.
2. Каковы причины поднятия (опускания) жидкостей в капиллярах? Приведите необходимые уравнения и дайте краткие объяснения.
3. Рассчитайте полную поверхностную энергию 200 г эмульсии бензола в воде с содержанием бензола 12% масс. и дисперсностью 2 мкм$^{-1}$ при температуре 20^{0}С. Плотность

бензола ρ = 0,858 г/см^3, межфазное натяжение σ =28 мДж/м^2, dσ/dT = -0,13 мДж/(м^2·К).

4. Найдите поверхностное натяжение жидкости, если в капилляре из стекла с внутренним диаметром 1 мм она поднялась на высоту 12,8 мм. Плотность жидкости равна 0,81 г/см^3. Исследуемая жидкость по поверхности стекла способна растекаться.

Раздел 3, 4, 5. Примеры вопросов к контрольной работе № 2. Максимальная оценка – 8 баллов. Контрольная работа содержит 4 вопроса, по 2 балла за вопрос.

1.Приведите классификацию пористых адсорбентов по размерам пор. Какие теории описывают адсорбцию на пористых телах по этой классификации?

2. Каковы причины броуновского движения? Каким параметром характеризуют интенсивность броуновского движения? От каких свойств системы зависит этот параметр?

3.Адсорбция растворенного в воде ПАВ на поверхности раствор-воздух подчиняется уравнению Ленгмюра. При концентрации ПАВ

c = 0,1 моль/л степень заполнения поверхности θ = 0,4. Рассчитайте поверхностное натяжение при 300К и концентрации ПАВ в растворе, равной 0,2 моль/л. Молекула ПАВ занимает на поверхности площадь нм^2, поверхностное натяжение воды σ =71,66 мДж/м^2. s_0 = 0,2

4. Используя уравнение Гуи - Чепмена, рассчитайте значение потенциала на расстоянии

9 и 30 нм от межфазной поверхности. Дисперсионной средой является водный раствор NaCl с концентрацией c_0 = 5·10^{-4} моль/л (индифферентный электролит), Т =293К, ε = 80,1, φ_δ = 0,03 В.

9.1. Вопросы для итогового контроля освоения дисциплины (экзамена)

Максимальное количество баллов за **экзамен – 40** баллов. Экзаменационный билет содержит 3 вопроса, ответы на вопросы 1 и 2 представляют собой изложение

теоретического материала, тогда как ответ на вопрос 3 предполагает решение задачи. 1 вопрос – 15 баллов, вопрос 2 – 15 баллов, вопрос 3 – 10 баллов

Примеры контрольных вопросов для экзамена

1. Предмет коллоидной химии. Признаки объектов коллоидной химии. Поверхностная энергия. Количественные характеристики дисперсности. Классификация дисперсных систем. Коллоидная химия и химическая технология.
2. Поверхностное натяжение: термодинамическое определение, физический смысл, влияние природы взаимодействующих фаз. Вывод уравнения для полной (внутренней) энергии поверхностного слоя (уравнение Гиббса-Гельмгольца). Зависимость термодинамических параметров поверхностного слоя от температуры.
3. Адгезия и смачивание; определения. Уравнение Дюпре для работы адгезии. Угол смачивания и уравнение Юнга. Уравнение Дюпре-Юнга для работы адгезии. Влияние ПАВ на адгезию и смачивание. Растекание, коэффициент растекания по Гаркинсу.
4. Мономолекулярная адсорбция, форма изотермы адсорбции. Уравнение Генри. Основные положения теории Ленгмюра, вывод уравнения и его анализ. Линейная форма уравнения Ленгмюра.
5. Адсорбция на пористых адсорбентах. Теория капиллярной конденсации. Капиллярно-конденсационный гистерезис. Расчет и назначение интегральной и дифференциальной кривых распределения объема пор по их размерам.
6. Ионообменная адсорбция. Природные и синтетические иониты. Классификация ионитов по кислотно-основным свойствам. Полная и динамическая обменные емкости. Константа равновесия ионного обмена, уравнение Никольского.

7. Вывод уравнения для скорости осаждения частиц в гравитационном поле. Условия соблюдения закона Стокса. Седиментационный анализ, расчет и назначение кривых распределения частиц по размерам.

8. Механизмы образования двойного электрического слоя (ДЭС). Соотношения между электрическим потенциалом и поверхностным натяжением (вывод уравнений Липпмана). Электрокапиллярные кривые и определение параметров ДЭС.

9. Современная теория строения ДЭС (теория Штерна); роль специфической адсорбции, перезарядка поверхности. Примеры образования ДЭС. Строение мицеллы (формулы ДЭС).

10. Два вида устойчивости дисперсных систем. Лиофильные и лиофобные системы. Критерий лиофильности по Ребиндеру-Щукину. Термодинамические и кинетические факторы агрегативной устойчивости дисперсных систем. Примеры лиофильных и лиофобных дисперсных систем.

11. Лиофильные дисперсные системы. Истинно растворимые и коллоидные ПАВ, их классификация. Мицеллообразование, строение мицелл; методы определения ККМ. Факторы, влияющие на ККМ ионных и неионных ПАВ.

12. Лиофобные дисперсные системы. Факторы агрегативной устойчивости лиофобных систем. Быстрая и медленная коагуляция. Кинетика коагуляции по Смолуховскому (вывод уравнения). Определение константы скорости и времени половинной коагуляции. Зависимость числа частиц разного порядка от времени.

13. Структурообразование в соответствии с теорией ДЛФО. Коагуляционно-тиксотропные и конденсационно-кристаллизационные структуры. Условия перехода одних структур в другие. Классификация дисперсных систем по реологическим (структурно-механическим) свойствам.

14. Ньютоновские жидкости, уравнения Ньютона и Пуазейля. Методы измерения вязкости. Уравнение Эйнштейна для вязкости дисперсных систем, условия его применения.

15. Реологический метод исследования структур в дисперсных системах. Реологические модели идеальных тел (модели Гука, Ньютона, Сен-Венана-Кулона). Кривые течения реальных жидкообразных и твердообразных структурированных систем.

Примеры задач

Примеры задач по всем основным разделам программы приведены в учебном пособии Коллоидная химия. Практикум и задачник. / Под ред. В.В. Назарова и А.С. Гродского. М.: «Лань», 2019. - 434 с.

1. Рассчитайте размер частиц ZnO, зная, что их растворимость на 7 % (масс.) больше растворимости крупных кристаллов. Межфазное натяжение при 298 К примите равным 960 мДж/м^2, плотность ZnO 5,60 г/см^3. Молярная масса оксида цинка составляет 81,4 г/моль.

2. Рассчитайте полную поверхностную энергию 7 г эмульсии бензола в воде с концентрацией 75 % мас. и дисперсностью 1 мкм$^{-1}$ при температуре 353 К. Плотность бензола составляет 0,858 г/см^3, межфазное натяжение 26,13 мН/м, температурный коэффициент межфазного натяжения примите $d\sigma/dT$ = - 0,13 мДж/(м^2·К).

3. Используя уравнение Гуи - Чепмена, рассчитайте значение потенциала на расстоянии 10 и 30 нм от межфазной поверхности. Дисперсионной средой является водный раствор NaCl с концентрацией $c_0 = 5.10^{-4}$ моль/л (индифферентный электролит), Т =293К, ε

= 80,1, φ_δ= 0,03 В.

4. Рассчитайте и постройте интегральную кривую распределения объема пор адсорбента по размерам, используя данные капиллярной конденсации метанола на силикагеле при 293К:

p/ps	,2	,4	,6	,8	,9	,0
А, моль/кг (адсорбция)	,8	,3	,6	,2	,4	,9
А, моль/кг (десорбция)	0,8	1,4	2,0	3,0	3,7	3,9

Плотность метанола ρ = 0,788 г/см^3, поверхностное натяжение σ = 22,6 мДж/м^2.

Полный перечень оценочных средств приведен в виде отдельного документа, являющегося неотъемлемой частью основной образовательной программы.

9.2. Структура и пример билета для экзамена

Экзамен по дисциплине «Коллоидная химия» проводится в 6 семестре и включает контрольные вопросы по всем разделам учебной программы дисциплины.

Пример билета для экзамена

Билет для экзамена состоит из 3 вопросов, относящихся к трем разделам курса. Ответы на вопросы экзамена оцениваются из максимальной оценки 40 баллов следующим образом: максимальное количество баллов за первый вопрос – 15 баллов, второй – 15 баллов, третий вопросы – 10 баллов.

«Утверждаю» Заведующий кафедрой коллоидной химии __ _____ В.В. Назаров _ (Подпись) (И. О. Фамилия) «__» _____ 20__г.	***Министерство науки и высшего образования РФ***
	Российский химико-технологический университет имени Д.И. Менделеева
	Кафедра коллоидной химии
	18.03.02 - Энерго- и ресурсосберегающие процессы в химической технологии, нефтехимии и биотехнологии
	Коллоидная химия

Билет № 1

1. Поверхностное натяжение: термодинамическое определение, физический смысл, влияние природы взаимодействующих фаз. Вывод уравнения для полной (внутренней) энергии поверхностного слоя (уравнение Гиббса - Гельмгольца). Зависимость термодинамических параметров поверхности от температуры.

2. Механизмы образования двойного электрического слоя (ДЭС). Соотношения между электрическим потенциалом и поверхностным натяжением (уравнения Липпмана). Электрокапиллярные кривые и определение параметров ДЭС.

3. Рассчитайте удельную поверхность адсорбента по изотерме адсорбции азота, используя уравнение БЭТ. Площадь, занимаемая молекулой азота в плотном монослое, составляет $16 \cdot 10^{-20}$ м^2.

p/p_s	0,0286	0,136	0,200
А, моль/кг	2,16	3,02	3,33

9. УЧЕБНО-МЕТОДИЧЕСКОЕ ОБЕСПЕЧЕНИЕ ДИСЦИПЛИНЫ

9.1. Рекомендуемая литература

А) Основная литература:

1. Назаров, В. В. Коллоидная химия [Текст]: учебник / В. В. Назаров. - М.: ДеЛи плюс, 2015. - 250 с.
2. Коллоидная химия. Практикум и задачник : учебное пособие / В.В. Назаров, А.С. Гродский, Н.А. Шабанова [и др.] ; под редакцией В.В. Назарова, А.С. Гродского. — Санкт-Петербург : Лань, 2019. — 436 с. — ISBN 978-5-8114-3430-5. — Текст : электронный // Лань : электронно-библиотечная система. — URL: https://e.lanbook.com/book/111886. — Режим доступа: для авториз. пользователей.
3. Сборник задач по коллоидной химии [Текст]: учебное пособие / Н. Н. Гаврилова [и др.]. - М.: РХТУ им. Д.И. Менделеева, 2009. - 131 с.

Б) Дополнительная литература:

1. Фролов, Ю. Г. Курс коллоидной химии. Поверхностные явления и дисперсные системы [Текст]: учебник для вузов / Ю.Г. Фролов. - 3-е изд., стер., испр. Перепеч. с изд. 1989 г. - М.: Альянс, 2004. - 464 с.
2. Гаврилова, Н. Н. Микроскопические методы определения размеров частиц дисперсных материалов [Текст]: учебное пособие / Н. Н. Гаврилова, В. В. Назаров, О. В. Яровая. - М.: РХТУ им. Д.И. Менделеева, 2012. - 51 с.
3. Основные понятия и уравнения коллоидной химии [Текст]: учебное пособие / сост. А. С. Гродский [и др.]. - М.: РХТУ им. Д.И. Менделеева, 2013. - 40 с.
4. Назаров, В. В. Тестовые задания по курсу коллоидной химии [Текст] : учебное пособие / В. В. Назаров, О. В. Жилина, А. С. Гродский. - М.: РХТУ им. Д.И. Менделеева, 2015. - 130 с.
5. Русанов, А.И. Лекции по термодинамике поверхностей: учебное пособие / А.И. Русанов. — Санкт-Петербург: Лань, 2013. — 240 с. — ISBN 978-5-8114-1487-1. — Текст: электронный // Лань: электронно-библиотечная система. — URL: https://e.lanbook.com/book/6602. — Режим доступа: для авториз. пользователей.
6. Фридрихсберг, Д.А. Курс коллоидной химии: учебник / Д.А. Фридрихсберг. — 4-е изд., испр. и доп. — Санкт-Петербург: Лань, 2010. — 416 с. — ISBN 978-5-8114-1070-5. — Текст: электронный // Лань: электронно-библиотечная система. — URL: https://e.lanbook.com/book/4027. — Режим доступа: для авториз. пользователей.
7. Щукин, Е. Д. Коллоидная химия: учебник для академического бакалавриата / Е. Д. Щукин, А. В. Перцов, Е. А. Амелина. — 7-е изд., испр. и доп. — Москва: Издательство Юрайт, 2019. — 444 с. — (Бакалавр. Академический курс). — ISBN

8. 978-5-534-01191-3. — Текст: электронный // ЭБС Юрайт [сайт]. — URL: https://www.biblio-online.ru/bcode/444075.

9.2. Рекомендуемые источники научно-технической информации

Научно-технические журналы:

1. Коллоидный журнал. ISSN 0023-2912. ıyj-zhurnal.http://www.naukaran.com/zhurnali/kata-
2. Журнал физической химии. ISSN: 0044-4537. https://www.naukaran.com/zhurnali/katalog/zhurnal-fizicheskoj-himii/
3. Advances in Colloid and Interface Science. ISSN: 0001-8686. https://www.journals.elsevier.com/advances-in-colloid-and-interface-science.
4. Journal of Interface and Colloid Science. ISSN: 0021-9797. https://www.journals.elsevier.com/journal-of-colloid-and-interface-science.
5. Colloids and Surfaces A: Physicochemical and Engineering Aspects. ISSN: 0927-7757. https://www.journals.elsevier.com/colloids-and-surfaces-a-physicochemical-and-engineering-aspects.

Ресурсы информационно-телекоммуникационной сети Интернет

- Издательство ELSEVIER на платформе ScienceDirect http://www.sciencedirect.com.
- Издательство American Chemical Society (ACS) http://pubs.acs.org.
- Международная издательская компания NaturePublishingGroup (NPG) http://www.nature.com.
- Издательство Wiley-Blackwell http://www3.interscience.wiley.com.
- Издательство SPRINGER http://www.springerlink.com.
- Журнал SCIENCE http://www.science.com
- Российская научная электронная библиотека http://www.elibrary.ru

9.3. Средства обеспечения освоения дисциплины

Для реализации учебной программы подготовлены следующие средства обеспечения освоения дисциплины:

- презентации интерактивных лекций – 16, (общее число слайдов – 198).

Для освоения дисциплины используются следующие нормативные и нормативно-методические документы:

- Федеральный закон Российской Федерации от 29.12.2012 № 273-ФЗ «Об образовании в Российской Федерации» [Электронный ресурс] – Режим доступа: http://pravo.gov.ru/proxy/ips/?docbody=&nd=102162745&intelsearch=273-%D4%C7 (дата обращения: 15.04.2020).
- Федеральные государственные образовательные стандарты высшего образования // Координационный совет учебно-методических объединений и научно-методических советов высшей школы. Портал Федеральных образовательных стандартов высшего образования [Электронный ресурс] – Режим доступа: http://fgosvo.ru/fgosvo/92/91/4 (дата обращения: 15.04.2020).
- Приказ Министерства образования и науки РФ от 23.08.2017 № 816 «Об утверждении Порядка применения организациями, осуществляющими образовательную деятельность, электронного обучения, дистанционных образовательных технологий при реализации образовательных программ» [Электронный ресурс]. Режим доступа:

http://pravo.gov.ru/proxy/ips/?docbody=&nd=102447332&intelsearch=816+%EF%F0%E8%EA%E0%E7 (дата обращения: 15.04.2020).

При освоении дисциплины студенты должны использовать информационные и информационно-образовательные ресурсы следующих порталов и сайтов:

– Система федеральных образовательных порталов. Система открытого образования. Консалтинговый центр ИОС ОО РФ [Электронный ресурс] – Режим доступа: http://www.openedu.ru (дата обращения: 15.04.2020).

– Информационная система «Единое окно доступа к образовательным ресурсам». URL: http://window.edu.ru/ (дата обращения: 15.04.2020).

– ФЭПО: соответствие требованиям ФГОС [Электронный ресурс] – Режим доступа: http://fepo.i-exam.ru/ (дата обращения: 15.04.2020).

– Zoom-конференция – Режим доступа: https://zoom.us/ (дата обращения: 15.04.2020)

– Microsoft Teams – Режим доступа: https://www.microsoft.com/ru-ru/microsoft-365/microsoft-teams/group-chat-software (дата обращения: 15.04.2020)

10. МЕТОДИЧЕСКИЕ УКАЗАНИЯ ДЛЯ ОБУЧАЮЩИХСЯ

10.1. Для студентов, обучающихся без использования дистанционных образовательных технологий

Методические рекомендации по организации учебной работы обучающегося в бакалавриате направлены на повышение ритмичности и эффективности его аудиторной и самостоятельной работы по курсу.

Дисциплина «Коллоидная химия» включает 7 разделов, каждый из которых имеет определенную логическую завершенность. При изучении материала каждого раздела рекомендуется регулярное повторение законспектированного лекционного материала, а также дополнение его сведениями из литературных источников, представленных в учебной программе. При работе с указанными источниками рекомендуется составлять краткий конспект с обязательным фиксированием библиографических данных источника. Изучение материала каждого раздела заканчивается контролем его освоения в форме контрольной работы. Результаты выполнения контрольных работ оцениваются в соответствии с принятой в университете рейтинговой системой оценки знаний.

Рабочая программа дисциплины «Коллоидная химия» предусматривает проведение лабораторного практикума в объеме 32 ч. Работы выполняются в часы, выделенные учебным планом в 6 семестре. Лабораторные работы охватывают все разделы (в среднем по 1 работе на каждый раздел). На выполнение каждой работы отводится примерно 4 часа в зависимости от трудоемкости. Практические занятия по дисциплине «Коллоидная химия» не предусмотрены и поэтому основное внимание при проработке этого курса уделяется лабораторным работам. Как правило, проводится 8 лабораторных занятий. При этом каждый студент должен выполнить 7 лабораторных работ, без чего допуск на экзамен невозможен. Восьмое лабораторное занятие отводится под защиту лабораторных работ.

Целью выполнения лабораторных работ является закрепление полученных знаний по дисциплине, расширение эрудиции и кругозора студента бакалавриата в области коллоидной химии, развитие творческого потенциала и самостоятельного мышления студента. В задачи подготовки к выполнению лабораторных работ входит приобретение навыков работы с информационными ресурсами, получение опыта проведения работ, обработки, анализа полученных результатов я, формулирования выводов по выполненной работе, знакомство с правилами оформления лабораторных работ.

При подготовке к выполнению лабораторных работ студент должен руководствоваться следующими основными принципами:

– сочетание в работе, с одной стороны, изученных в курсе «Коллоидная химия» теоретических положений и сведений, с другой, – результатов новейших разработок в

области коллоидной химии;

– творческий аналитический подход к полученным в лабораторной работе результатам, исключающий их простое перечисление и изложение.

При подготовке к очередной лабораторной работе следует сначала проработать теоретическое введение и описание лабораторной работы в соответствующей главе учебного пособия, указанного под номером 3 в разделе 9.1 Затем ознакомиться с контрольными вопросами, которые относятся к данной лабораторной работе. Ответы на эти вопросы можно найти в уже упомянутом практикуме, а также в двух учебниках, указанных в разделе 9.1 под номерами 1 и 2.

При работе над ответами не следует пренебрегать и собственным конспектом лекций.

По результатам подготовки к очередной лабораторной работе в лабораторном журнале должны быть зафиксированы:

- Номер лабораторной работы.
- Название лабораторной работы.
- Цель лабораторной работы.
- Письменные ответы на контрольные вопросы (ответы следует формулировать кратко и непосредственно на заданный вопрос).
- Таблица, в которую будут заноситься экспериментальные результаты.

Образцы таблиц к каждой из работ есть в практикуме.

Краткое изложение методики выполнения работы является желательным, но не обязательным.

Работа над подготовкой в лабораторной работе ориентирована в первую очередь на самостоятельную работу обучающегося с информационными ресурсами – Практикумом по коллоидной химии, конспектом лекций и раздаточным материалом, научно-технической и справочной литературой, ресурсами Интернета, базами данных. Доступ к указанным ресурсам обеспечивается фондами научно-технической библиотеки вуза и городских научно-технических библиотек, электронными библиотеками и поисковыми системами Интернета, материалами тематических выставок и научно-технических конференций.

Каждая выполненная лабораторная работа должна быть оформлена (расчеты, графики) к моменту выполнения следующей работы, то есть к следующему занятию. Сдать («защитить») выполненную работу необходимо либо на следующем лабораторном занятии, либо через занятие. Студент с двумя несданными работами к следующему занятию не допускается.

Содержание и оформление лабораторных работ оценивается в соответствии с принятой в университете рейтинговой системой оценки знаний. Максимальная оценка за выполнение всех работ лабораторного практикума составляет 35 баллов и входит в 60 баллов, отводимых на работу студента в семестре.

Выполнение индивидуального домашнего задания не следует откладывать на последние дни перед сдачей, так как в этом случае не остается времени проконсультироваться, если это необходимо. В тетради, которая затем сдается преподавателю для проверки, должны быть переписаны условия решаемых задач и приведено их решение. При этом нельзя ограничиваться приведением только соответствующей формулы и конечного результата. Надо показать сначала то, что было подставлено в формулу, а уже потом результат. При расчете кривых надо приводить пример расчета для одной-двух точек и сводную таблицу полученных результатов. Графики следует выполнять на миллиметровой бумаге или на компьютере. Результаты решения задач передаются ведущему преподавателю вместе с исходным заданием.

Совокупная оценка текущей работы студента бакалавриата в семестре складывается из оценок за выполнение контрольных работ (максимальная оценка 16 баллов), индивидуального задания (максимальная оценка 9 баллов) и лабораторного практикума (максимальная оценка 35 баллов). Максимальная оценка текущей работы составляет 60 баллов.

В соответствии с учебным планом изучение материала происходит в 6 семестре и заканчивается контролем его освоения в форме экзамена (максимальная оценка – 40 баллов).

10.2. Для студентов, обучающихся с использованием дистанционных образовательных технологий

При использовании электронного обучения и дистанционных образовательных технологий занятия полностью или частично проводятся в режиме онлайн. Объем дисциплины и распределение нагрузки по видам работ соответствует п. 4.1. Распределение баллов соответствует п. 10.1 либо может быть изменено в соответствии с решением кафедры, в случае перехода на ЭО и ДОТ в процессе обучения. Решение кафедры об используемых технологиях и системе оценивания достижений обучающихся принимается с учетом мнения ведущего преподавателя и доводится до обучающихся.

11. МЕТОДИЧЕСКИЕ УКАЗАНИЯ ДЛЯ ПРЕПОДАВАТЕЛЕЙ

11.1. Для преподавателей, реализующих образовательные программы без использования дистанционных образовательных технологий

Дисциплина «Коллоидная химия» изучается в 6 семестре бакалавриата.

При подготовке и проведении занятий преподаватель должен ориентироваться на то, что студенты, обучающиеся в бакалавриате, имеют общую подготовку по общенаучным, общеинженерным дисциплинам и основным профессиональным дисциплинам профиля, в объеме, предусмотренном учебным планом бакалавриата, а также опыт восприятия и конспектирования изучаемого материала. В связи с этим материал курса должен опираться на полученные знания и быть ориентирован их расширение и углубление в соответствии с современными теоретическими представлениями и технологическими новациями. Обучение студентов может быть организовано как в виде традиционных лекций и практических занятий, так и научной дискуссии, которая помогает приобрести навыки и умения обосновывать круг рассматриваемых вопросов, формулировать главные положения, определения и практические выводы из теоретических положений. На занятиях должна прослеживаться взаимосвязь рассматриваемых вопросов с ранее изученным материалом.

Основной задачей преподавателя, ведущего занятия по дисциплине «Коллоидная химия», является формирование у студентов компетенций, связанных с использованием основных законов естественнонаучных дисциплин в профессиональной деятельности. При выборе материала для занятий желательно обращаться к опыту ведущих зарубежных и отечественных научно-исследовательских центров, научно-производственных фирм и предприятий, использовать их научные, информационные и рекламные материалы и проводить их сравнительный анализ. При проведении занятий преподаватель может рекомендовать студентам проработку дополнительной литературы по тематике занятия, организуя ее обсуждение на практических занятиях, формирует у студентов навык к самостоятельной работе с разнообразными литературными источниками.

В течение семестра студентам читается одна лекция в неделю и выполняется лабораторный практикум. Лабораторные занятия (4 академических часа каждое) проводятся один раз в две недели. Каждый студент выполняет семь лабораторных работ. Без выполнения лабораторных работ студент к экзаменам не допускается.

На первом лабораторном занятии преподаватель объясняет правила выполнения лабораторных работ, знакомит студентов с положением о рейтинговой системе контроля знаний и проводит инструктаж по технике безопасности.

При проведении лабораторного практикума преподавателю основное внимание следует уделять формированию у студентов умения активно использовать полученные знания по курсу «Коллоидная химия» при подготовке, проведении и защите лабораторных работ. Следует обращать внимание на необходимость точного выполнения требований к подготовке образцов, проведению экспериментов и обработке результатов для получения достоверных величин определяемых свойств.

При допуске к лабораторному занятию преподаватель проверяет подготовку студента к данному занятию. В лабораторном журнале студента должны быть записаны: номер и

название работы; цель работы; письменные ответы на контрольные вопросы; таблица(ы), в которую заносятся экспериментальные результаты, получаемые в ходе выполнения работы. Преподаватель проверяет также знание студентом методики проведения лабораторной работы. После выполнения лабораторной работы студент показывает полученные результаты ведущему преподавателю и получает задание на следующее занятие (номер очередной лабораторной работы).

На следующем лабораторном занятии или через одно занятие студент должен предъявить преподавателю выполненную работу в оформленном виде и ответить на вопросы преподавателя, касающиеся теоретических основ выполненной работы («сдать» работу). Если у студента не сдано две и более выполненных работ, к следующей работе он не допускается.

На первом или втором лабораторном занятии преподаватель выдает каждому студенту группы индивидуальное задание в форме комплекта из 18 задач. В это число входят задачи по разным разделам курса из учебного пособия Коллоидная химия. Практикум и задачник

: учебное пособие / В.В. Назаров, А.С. Гродский, Н.А. Шабанова [и др.] ; под редакцией В.В. Назарова, А.С. Гродского. — Санкт-Петербург : Лань, 2019. — 436 с. — ISBN 978-5- 8114-3430-5. — Текст : электронный // Лань : электронно-библиотечная система. — URL: https://e.lanbook.com/book/111886. — Режим доступа: для авториз. пользователей. Задание выполняется в отдельной тетради и сдается ведущему преподавателю на 5-6 лабораторном занятии (в зависимости от расписания).

В ходе выполнения лабораторного практикума проводятся две письменные контрольные работы длительностью 50 минут каждая. Первая контрольная работа проводится на 4-5 занятии по начальным разделам курса (до раздела «Адсорбция на пористых материалах», не включая этого раздела). Вторая контрольная работа проводится на 7 лабораторном занятии и включает вторую часть курса, начиная с раздела «Адсорбция на пористых материалах» и заканчивая разделом «Седиментационно-диффузионное равновесие». Контрольное задание включает два теоретических вопроса и две задачи по соответствующим разделам курса. Проведение контрольной работы не отменяет выполнение очередной лабораторной работы.

11.2. Для преподавателей, реализующих образовательные программы с использованием дистанционных образовательных технологий

При использовании электронного обучения и дистанционных образовательных технологий занятия полностью или частично проводятся в режиме онлайн. Объем дисциплины и распределение нагрузки по видам работ соответствует п. 4.1. Распределение баллов соответствует п. 10.1 либо может быть изменено в соответствии с решением кафедры, в случае перехода на ЭО и ДОТ в процессе обучения. Решение кафедры об используемых технологиях и системе оценивания достижений обучающихся принимается с учетом мнения ведущего преподавателя и доводится до обучающихся.

Реализация ЭО и ДОТ предполагает использование следующих видов и учебной деятельности: онлайн консультации, видео-лекции; лабораторные работы, проводимые полностью или частично с применением ЭО и ДОТ; текущий контроль в режиме тестирования и проверки домашних заданий; самостоятельная работа и т.д.

При реализации РПД в зависимости от конкретной ситуации ЭО и ДОТ могут быть применены в следующем виде:

- объем часов контактной работы обучающихся с преподавателем не сокращается) и электронные образовательные ресурсы (ЭОР) методически обеспечивают самостоятельную работу обучающихся в объеме, предусмотренном рабочей программой данной дисциплины. При этом в случае необходимости занятия проводятся в режиме онлайн;
- смешанные формы обучения, сочетающие в себе аудиторные занятия (при возможности перевода части контактных часов работы обучающихся с преподавателем в электронную информационно-образовательную среду без потери содержания учебной дисциплины) и ЭОР (часть учебного материала (например, лекции) может быть заменена ЭОР);

- учебные курсы, интегрированные в LMS Moodle, контактные часы по которым могут быть исключены, изучаются обучающимися самостоятельно при минимальном участии преподавателя (консультации в режиме форума или в режиме вебинара).

12. ПЕРЕЧЕНЬ ИНФОРМАЦИОННЫХ ТЕХНОЛОГИЙ, ИСПОЛЬЗУЕМЫХ В ОБРАЗОВАТЕЛЬНОМ ПРОЦЕССЕ

Информационную поддержку изучения дисциплины осуществляет Информационно-библиотечный центр (ИБЦ) РХТУ им. Д.И. Менделеева, который обеспечивает обучающихся основной учебной, учебно-методической и научной литературой, необходимой для организации образовательного процесса по дисциплине. Общий объем многоотраслевого фонда ИБЦ на 01.01.2020 составляет 1715452 экз.

Фонд ИБЦ располагает учебной, учебно-методической и научно-технической литературой в форме печатных и электронных изданий, а также включает официальные, справочно-библиографические, специализированные отечественные и зарубежные периодические и информационные издания. ИБЦ обеспечивает доступ к профессиональным базам данных, информационным, справочным и поисковым системам.

Каждый обучающийся обеспечен свободным доступом из любой точки, в которой имеется доступ к сети Интернет и к электронно-библиотечной системе (ЭБС) Университета, которая содержит различные издания по основным изучаемым дисциплинам и сформирована по согласованию с правообладателями учебной и учебно-методической литературы.

Для более полного и оперативного справочно-библиографического и информационного обслуживания в ИБЦ реализована технология Электронной доставки документов.

Электронные информационные ресурсы, используемые в процессе обучения

№	Электронный ресурс	Реквизиты договора (номер, дата заключения, срок действия), ссылка на сайт ЭБС, сумма договора, количество ключей	Характеристика библиотечного фонда, доступ к которому предоставляется договором

1	ЭБС «Лань»	Принадлежность - сторонняя Реквизиты договора - ООО «Издательство «Лань», договор № 33.03-Р-2.0-1775/2-10 от 26.09.2019г. Сумма договора – 642 083-68 С «26» сентября 2019г. по «25» сентября 2020г. Ссылка на сайт ЭБС – http://e.lanbook.com Количество ключей - доступ для всех пользователей РХТУ с любого компьютера.	Электронно-библиотечная система издательства "Лань" — ресурс, включающий в себя как электронные версии книг ведущих издательств учебной и научной литературы (в том числе университетских издательств), так и электронные версии периодических изданий по различным областям знаний. ЭБС «ЛАНЬ» предоставляет пользователям мобильное приложение для iOS и Android, в которых интегрированы бесплатные сервисы для незрячих студентов и синтезатор речи. **Коллекции**: «Химия» - изд-ва НОТ, «Химия» - изд-ва Лаборатория знаний, «Химия» - изд-ва «ЛАНЬ», «Химия»-КНИТУ(Казанский национальный исследовательский технологический университет), «Химия» - изд- ва ФИЗМАТЛИТ, «Информатика» - изд-ва "Лань", Национальный Открытый Университет"ИНТУИТ", "Инженерно-технические науки" изд-ва "Лань".
2.	Электронно - библиотечная система ИБЦ РХТУ им. Д.И.Менделеева (на базе АИБС «Ирбис»)	Принадлежность – собственная РХТУ. Ссылка на сайт ЭБС – http://lib.muctr.ru/ Доступ для пользователей РХТУ с любого компьютера.	Электронные версии учебных и научных изданий авторов РХТУ по всем ООП
3	ЭБС «Научно-электронная	Принадлежность – сторонняя Реквизиты договора –	Научная электронная библиотека eLIBRARY.RU -

	библиотека eLibrary.ru».	ООО Научная электронная библиотека, договор № 33.03-Р-3.1 2087/2019 Сумма договора – 1100017-00 С «01» января 2020 г. по «31» декабря 2020 г. Ссылка на сайт – http://elibrary.ru Количество ключей– доступ для пользователей РХТУ по ip-адресам неограничен.	это крупнейший российский информационно-аналитический портал в области науки, технологии, медицины и образования, содержащий рефераты и полные тексты более 29 млн научных статей и публикаций, в том числе электронные версии более 5600 российских научно-технических журналов
4	Электронно-библиотечная система «ZNANIUM.COM»	Принадлежность сторонняя-ООО «ЗНАНИУМ», Договор № 4309 эбс 33.03-Р-3.1-2215/2020 от «20» марта 2020 г. Сумма договора-30 000-00 С « 20» марта 2020 г. по «19 » марта 2021г Ссылка на сайт – https://znanium.com/ Количество ключей - доступ для зарегистрированных пользователей РХТУ с любого компьютера.	Коллекция изданий учебников и учебных пособий по различным отраслям знаний для всех уровней профессионального образования.
5	Электронно-библиотечная система «Консультант студента»	Принадлежность сторонняя-ООО «Политехресурс» Договор № 33.03-Р-3.1-218/2020 От «16» марта 2020 г. Сумма договора-36 500-00 С «17 » марта 2020 г. по « 16» марта 2021 г Ссылка на сайт – http://www.studentlibrary.ru Количество ключей - доступ для зарегистрированных пользователей РХТУ с любого компьютера.	Комплект изданий, входящих в базу данных «Электронная библиотека технического ВУЗа».

6	ЭБС «ЮРАЙТ»	Принадлежность сторонняя-«Электронное издательство ЮРАЙТ» Договор № 33.03-Р-3.1-220/2020 от 16.03.2020 г. Сумма договора - 324 000-00 С «16» марта 2020 г. по «15» марта 2021 г. Ссылка на сайт – https://biblio-online.ru/ Количество ключей - доступ для зарегистрированных пользователей РХТУ с любого компьютера.	Электронная библиотека включает более 5000 наименований учебников и учебных пособий по всем отраслям знаний для всех уровней профессионального образования от ведущих научных школ с соблюдением требований новых ФГОСов.

Бесплатные архивные коллекции, приобретенные Минобрнауки для вузов.
Архив Издательства American Association for the Advancement of Science.Пакет «Science Classic» 1880-1996
Архив Издательства Annual Reviews. Пакет «Full Collection» 1932-2005
Архив издательства Института физики (Великобритания). Пакет «Historical Archive 1874-1999» с первого выпуска каждого журнала по 1999, 1874-1999
Архив издательства Nature Publishing Group. Пакет «Nature» с первого выпуска первого номера по 2010, 1869-2010
Архив издательства Oxford University Press. Пакет «Archive Complete» с первого выпуска каждого журнала по 1995, 1849-1995
Архив издательства Sage. Пакет «2010 SAGE Deep Backfile Package» с первого выпуска каждого журнала по 1998, 1890-1998
Архив издательства Taylor & Francis. Full Online Journal Archives. с первого выпуска каждого журнала по 1996, 1798-1997
Архив издательства Cambridge University Press. Пакет «Cambridge Journals Digital Archive (CJDA)» с первого выпуска каждого журнала по 2011, 1827-2011
Архив журналов Королевского химического общества(RSC). 1841-2007
Архив коллекции журналов Американского геофизического союза (AGU), предоставляемый издательством Wiley Subscription Services, Inc. 1896-1996

Бесплатные официальные открытые ресурсы Интернет:

1. Directory of Open Access Journals (DOAJ) http://doaj.org/

Ресурс объединяет более 10000 научных журналов по различным отраслям знаний (около 2 миллионов статей) из 134 стран мира.

2. Directory of Open Access Books (DOAB) https://www.doabooks.org/

В базе размещено более 3000 книг по различным отраслям знаний, предоставленных 122 научными издательствами.

3. Коллекция журналов MDPI AG http://www.mdpi.com/

Многодисциплинарный цифровой издательский ресурс, является платформой для рецензируемых научных журналов открытого доступа, издающихся MDPI AG (Базель, Швейцария). Издательство выпускает более 120 разнообразных электронных журналов, находящихся в открытом доступе.

4. База данных химических соединений ChemSpider http://www.chemspider.com/

ChemSpider – это бесплатная химическая база данных, предоставляющая быстрый доступ к более чем 28 миллионам структур, свойств и соответственной информации. Ресурс принадлежит Королевскому химическому обществу Великобритании (Royal Society of

Chemistry).

5. Коллекция журналов PLOS ONE http://journals.plos.org/plosone/

PLOS ONE – коллекция журналов, в которых публикуются отчеты о новых исследованиях в области естественных наук и медицины. Все журналы размещены в свободном доступе (Open Access), все статьи проходят строгое научное рецензирование.

13. МАТЕРИАЛЬНО-ТЕХНИЧЕСКОЕ ОБЕСПЕЧЕНИЕ ДИСЦИПЛИНЫ

В соответствии с учебным планом занятия по дисциплине «Коллоидная химия» проводятся в форме лекций, лабораторных занятий и самостоятельной работы студента.

13.1. Оборудование, необходимое в образовательном процессе:

Лекционная учебная аудитория, оборудованная традиционной учебной доской и/или электронными средствами демонстрации (компьютер со средствами звуковоспроизведения, проектор, экран) и учебной мебелью; библиотека, имеющая рабочие компьютерные места для обучающихся, оснащенные компьютерами с доступом к базам данных и выходом в Интернет.

Учебные лаборатория поверхностных явлений и лаборатория дисперсных систем, оснащенные необходимой лабораторной мебелью, аквадистиллятором АЭ, сушилкой для пробирок и колб Stegler и установками, обеспечивающими выполнение лабораторных работ в соответствии с учебным планом.

Установки (приборы) для определения поверхностного и межфазного натяжений, установки для определения краевых углов, в том числе гониометры ЛК-1 с программным обеспечением для обработки данных, установки для определения критической концентрации мицеллообразования в растворах поверхностно-активных веществ, ионообменные колонки, установки для определения электрокинетического потенциала методом электрофореза, ротационные вискозиметры, капиллярные вискозиметры с насосом вакуумным N86 KN18.KNF, оптические микроскопы Биомед-5 с цифровой камерой Livenhuk, спектрофотометры однолучевые СФ-102, фотометры фотоэлектрические КФК-3-01, pH-метры милливольтметры pH-420,весы порционные ANDHT-500, мешалка магнитная без подогрева ММ-135 Tagler, электрическая плитка IRITIR-8004, лабораторный высокоскоростной гомогенизатор-мешалка XNF- DYSTEGLER, кондуктометры, торсионные весы.

13.2. Учебно-наглядные пособия:

Учебно-наглядные пособия не предусмотрены

13.3. Компьютеры, информационно-телекоммуникационные сети, аппаратно-программные и аудиовизуальные средства:

Персональные компьютеры, укомплектованные проигрывателями CD и DVD, принтерами и программными средствами; проекторы и экраны; цифровые камеры; копировальные аппараты; локальная сеть с выходом в Интернет.

13.4. Печатные и электронные образовательные и информационные ресурсы:

Информационно-методические материалы: учебные пособия по дисциплине; раздаточный материал к разделам лекционного курса.

Электронные образовательные ресурсы: электронные презентации к разделам лекционного курса; учебно-методические разработки в электронном виде; справочные материалы в печатном и электронном виде; кафедральная библиотека электронных изданий и диссертационных работ, выполненных аспирантами и сотрудниками кафедры.

13.5. Перечень лицензионного программного обеспечения:

№ п/п	Наименование программного продукта	Реквизиты договора поставки	Количество лицензий	Срок окончания действия лицензии
1.	Неисключительная лицензия на использование Desktop Education ALNG LicSAPk OLVS E 1Y AcademicEdition Enterprise В составе: 4) В составе Microsoft Office Professional Plus 2019: • Word • Excel • Power Point • Outlook • **OneNote** • **Access** • **Publisher** • **InfoPath** **5) Microsoft Core CAL** 6) Microsoft Windows Upgrade	Контракт № 28-35ЭА/2020 от 26.05.2020	657 комплектов. Соглашение Microsoft OVS-ES № V6775907 Каждый комплект включает: 1) Лицензию на комплекс для создания презентаций, электронных текстов и таблиц, обработки баз данных Microsoft Office. 2) Лицензию для подключения пользователей к серверным системам Microsoft: • Exchange Server Standard, • Exchange Server Enterprise, • SharePoint Server, • Skype для бизнеса Server, • Windows MultiPoint Server Premium, • Windows Server Standard, • Windows Server Data Center 3) Лицензию на обновление операционной системы для рабочих станций Windows 10. Дополнительно на ВУЗ предоставляется право на использование 1 (одной) лицензии средств разработки в рамках учебных компьютеров одного технического, естественнонаучного факультета (кафедры) и предоставления студентам для целей обучения Azure Dev Tools for Teaching. Количество активаций неограниченно в рамках подразделения.	12 месяцев (ежегодное продление подписки с правом перехода на обновлённую версию продукта)
2.	Неисключительная лицензия на использование	Контракт № 28-35ЭА/2020	150 лицензий. Соглашение Microsoft OLV № V6159937	бессрочно
№ п/п	Наименование программного продукта	Реквизиты договора поставки	Количество лицензий	Срок окончания действия лицензии

	WINHOME 10 Russian OLV NL Each AcademicEdition Legalization GetGenuine Legalization	от 26.05.2020		
3.	Неисключительная лицензия на использование O365ProPlusOpenFclty ShrdSvr ALNG SubsVL OLV E 1Mth Acdmc AP AddOn toOPP Приложения в составе подписки: Outlook OneDrive Word Excel PowerPoint Microsoft Teams	Контракт № 28-35ЭА/2020 от 26.05.2020	657 лицензий для профессорско-преподавательского состава ВУЗа. Соглашение Microsoft OVS-ES № V6775907	12 месяцев (ежегодное продление подписки с правом перехода на обновлённую версию продукта)
4.	Неисключительная лицензия на использование O365ProPlusOpenStudents ShrdSvr ALNG SubsVL OLV NL 1Mth Acdmc Stdnt STUUseBnft Приложения в составе подписки: Outlook OneDrive Word Excel PowerPoint Microsoft Teams	Контракт № 28-35ЭА/2020 от 26.05.2020	26280 лицензий для студентов ВУЗа. Соглашение Microsoft OVS-ES № V6775907	12 месяцев (ежегодное продление подписки с правом перехода на обновлённую версию продукта)
5.	Неисключительная лицензия на использование Kaspersky Endpoint Security для бизнеса – Стандартный	Контракт № 28-35ЭА/2020 от 26.05.2020	1600 лицензий для активации на рабочих станциях и серверах	12 месяцев (ежегодное продление подписки с правом перехода на обновлённу
№ п/п	Наименование программного продукта	Реквизиты договора поставки	Количество лицензий	Срок окончания действия лицензии

	Russian Edition. 1500-2499 Node 1 year Educational License			ю версию продукта)
6.	Неисключительная лицензия на использование Kaspersky Security для виртуальных и облачных сред, Server Russian Edition. 20-24 VirtualServer 1 year Educational License	Контракт № 28-35ЭА/2020 от 26.05.2020	20 лицензий для виртуальных и облачных сред	12 месяцев (ежегодное продление подписки с правом перехода на обновлённую версию продукта)
7.	Неисключительная лицензия на использование Kaspersky Security для почтовых серверов Russian Edition. 1500-2499 MailAddress 1 year Educational License	Контракт № 28-35ЭА/2020 от 26.05.2020	2000 лицензий для почтовых серверов	12 месяцев (ежегодное продление подписки с правом перехода на обновлённую версию продукта)

14. ТРЕБОВАНИЯ К ОЦЕНКЕ КАЧЕСТВА ОСВОЕНИЯ ПРОГРАММЫ

Наименование разделов	**Основные показатели оценки**	**Формы и методы контроля и оценки**
Раздел 1. Предмет и признаки объектов коллоидной химии	*Знает:* - признаки объектов коллоидной химии и их классификацию. *Умеет:* - рассчитывать параметры, которыми характеризуют дисперсность. *Владеет:* - представлениями о роли поверхностных явлений и дисперсных систем в технике и природе.	Оценка за индивидуальное (домашнее) задание, оценка за контрольную работу №1. Оценка за экзамен.
Раздел 2. Термодинамика поверхностных явлений	*Знает:* - основные понятия и соотношения термодинамики поверхностных явлений (термодинамика поверхностного слоя; адгезия, смачивание и растекание жидкостей; дисперсность и термодинамические свойства	Оценка за индивидуальное (домашнее) задание, оценка за контрольную работу №1, оценки за

	тел; адсорбция газов и паров, адсорбция из растворов). *Умеет:* - проводить расчеты с использованием основных соотношений термодинамики поверхностных явлений. *Владеет:* - методами измерения поверхностного натяжения, краевого угла.	выполнение лабораторных работ. Оценка за экзамен.
Раздел 3. Адсорбционные равновесия	*Знает:* - основные теории физической адсорбции. *Умеет:* - рассчитывать основные характеристики пористой структуры. *Владеет:* - знаниями о методах измерения адсорбции удельной поверхности..	Оценка за индивидуальное (домашнее) задание, оценка за контрольную работу №1, оценки за выполнение лабораторных работ. Оценка за экзамен.
Раздел 4. Электрические явления на поверхности	*Знает:* - основные представления о строении двойного электрического слоя; - природу электрокинетического потенциала; - основные электрокинетические явления. *Умеет:* - рассчитывать величину электрокинетического потенциала по данным электроосмоса и электрофореза. *Владеет:* - знаниями об условиях применимости уравнения Гельмгольца – Смолуховского; - методами определения электрокинетического потенциала.	Оценка за индивидуальное (домашнее) задание, оценка за контрольную работу №2, оценки за выполнение лабораторных работ. Оценка за экзамен.
Раздел 5. Кинетические свойства дисперсных систем	*Знает:* - условия применимости закона Стокса; - закон Эйнштейна – Смолуховского, гипсометрическое уравнение Лапласа. *Умеет:* - рассчитывать интегральную и дифференциальную кривые распределения частиц по размерам. *Владеет:* - методом седиментационного анализа.	Оценка за индивидуальное (домашнее) задание, оценка за контрольную работу №2, оценки за выполнение лабораторных работ. Оценка за экзамен.
Раздел 6. Агрегативная устойчивость и коагуляция дисперсных систем	*Знает:* - природу седиментационной и агрегативной устойчивости; - основные свойства растворов ПАВ как лиофильных систем; - основные положения теории ДЛФО; - причины и особенности быстрой и медленной коагуляции, концентрационной и нейтрализационной коагуляции. *Умеет:*	Оценка за индивидуальное (домашнее) задание, оценки за выполнение лабораторных работ. Оценка за экзамен.

	- рассчитывать и анализировать потенциальные кривые парного взаимодействия частиц. *Владеет:* - методами определения критической концентрации мицеллообразования; - методами исследования кинетики коагуляции.	
Раздел 7. Структурообразование и структурно-механические свойства дисперсных систем	*Знает:* - типы структур, возникающие в дисперсных системах, причины и условия их образования; - классификацию дисперсных систем по их реологическим свойствам. *Умеет:* - рассчитывать и измерять вязкость дисперсных систем. *Владеет:* - методами измерения и анализа кривых течения.	Оценка за индивидуальное (домашнее) задание, оценки за выполнение лабораторных работ. Оценка за экзамен.

15. ОСОБЕННОСТИ ОРГАНИЗАЦИИ ОБРАЗОВАТЕЛЬНОГО ПРОЦЕССА ДЛЯ ИНВАЛИДОВ И ЛИЦ С ОГРАНИЧЕННЫМИ ВОЗМОЖНОСТЯМИ ЗДОРОВЬЯ

Обучение инвалидов и лиц с ограниченными возможностями здоровья осуществляется в соответствии с:

- Порядком организации и осуществления образовательной деятельности по образовательным программам – программам бакалавриата, программам специалитета, программам магистратуры (Приказ Минобрнауки РФ от 05.04.2017 № 301);
- Положением о порядке организации и осуществления образовательной деятельности по образовательным программам высшего образования – программам бакалавриата, программам специалитета, программам магистратуры в РХТУ им. Д.И. Менделеева, принятым решением Ученого совета РХТУ им. Д.И. Менделеева от 30.10.2019, протокол № 3, введенным в действие приказом ректора РХТУ им. Д.И. Менделеева от 14.11.2019 № 646А;
- Методическими рекомендациями по организации образовательного процесса для обучения инвалидов и лиц с ограниченными возможностями здоровья в образовательных организациях высшего образования, в том числе оснащенности образовательного процесса (утверждены заместителем Министра образования и науки РФ А.А. Климовым от 08.04.2014 № АК-44/05вн).

Дополнения и изменения к рабочей программе дисциплины

«Коллоидная химия» основной образовательной программы

18.03.02 «**Энерго- и ресурсосберегающие процессы в химической технологии, нефтехимии и биотехнологии**»

код и наименование направления подготовки (специальности)

«Основные процессы химических производств и химическая кибернетика»

наименование ООП

«Охрана окружающей среды и рациональное использование природных ресурсов»

наименование ООП

«Рациональное использование сырьевых и энергетических ресурсов»

наименование ООП

«Энергоресурсосберегающие химические производства»

наименование ООП

Форма обучения: _очная

Номер изменения/ дополнения	Содержание дополнения/изменения	Основание внесения изменения/дополнения
1.		протокол заседания Ученого совета №_____от « »_____20___г.
		протокол заседания Ученого совета №_____от « »_____20___г.
		протокол заседания Ученого совета №_____от « »_____20___г.
		протокол заседания Ученого совета №_____от « »_____20___г.
		протокол заседания Ученого совета №_____от « »_____20___г.

Министерство науки и высшего образования Российской Федерации
федеральное государственное бюджетное образовательное учреждение высшего образования
«Российский химико-технологический университет имени Д.И. Менделеева»

«УТВЕРЖДАЮ»

Проректор по учебной работе

_____ С.Н. Филатов

«_____» _____ 2020 г.

РАБОЧАЯ ПРОГРАММА ДИСЦИПЛИНЫ

«Аналитическая химия и физико-химические методы анализа»

Направление подготовки 18.03.02 «Энерго- и ресурсосберегающие процессы в химической технологии, нефтехимии и биотехнологии»

Профили подготовки – «Основные процессы химических производств и химическая кибернетика»

Квалификация «бакалавр»

РАССМОТРЕНО И ОДОБРЕНО
на заседании Методической комиссии
РХТУ им. Д.И. Менделеева
«___»_____ 2020 г.

Председатель _____ Н.А. Макаров

Москва 2020

Программа составлена д.х.н., профессором кафедры аналитической химии В.В.Кузнецовым, к.х.н. проф. Жуковым А.Ф., к.х.н., доцентом кафедры аналитической химии Е.В.Крыловой, ст. преп. кафедры аналитической химии Е.Г. Шалимовой.

Программа рассмотрена и одобрена на заседании кафедры аналитической химии
«28» мая 2020 г., протокол №7

СОДЕРЖАНИЕ

1.	Цель и задачи дисциплины	4
2.	Требования к результатам освоения дисциплины	4
3.	Объем дисциплины и виды учебной работы	7
4.	Содержание дисциплины	9
4.1.	Разделы дисциплины и виды занятий	9
4.2.	Содержание разделов дисциплины	10
5.	Соответствие содержания требованиям к результатам освоения дисциплины	17
6.	Практические и лабораторные занятия	19
6.1.	Практические занятия. Примерные темы практических занятий по дисциплине	19
6.2.	Лабораторные занятия	20
7.	Самостоятельная работа	22
8.	Примеры оценочных средств для контроля освоения дисциплины	22
8.1.	Примерная тематика реферативно-аналитической работы	22
8.2.	Примеры контрольных вопросов для текущего контроля освоения дисциплины	22
8.3.	Вопросы для итогового контроля освоения дисциплины зачета с оценкой и экзамена в 3 и 4 семестрах соответственно	28
8.4.	Структура и примеры билетов для зачета с оценкой и экзамена	30
9.	Учебно-методическое обеспечение дисциплины	31
9.1.	Рекомендуемая литература	31
9.2.	Рекомендуемые источники научно-технической информации	32
9.3.	Средства обеспечения освоения дисциплины	32
10.	Методические указания для обучающихся	33
10.1.	Для студентов, обучающихся без использования дистанционных образовательных технологий	33
10.2.	Для студентов, обучающихся с использованием дистанционных образовательных технологий	34
11.	Методические указания для преподавателей	35
11.1.	Для преподавателей, реализующих образовательные программы без использования дистанционных образовательных технологий	35
11.2.	Для преподавателей, реализующих образовательные программы с использованием дистанционных образовательных технологий	36
12.	Перечень информационных технологий, используемых в образовательном процессе	37
13.	Материально-техническое обеспечение дисциплины	47
13.1.	Оборудование, необходимое в образовательном процессе:	47
13.2.	Учебно-наглядные пособия	48
13.3.	Компьютеры, информационно-телекоммуникационные сети, аппаратно-программные и аудиовизуальные средства	48
13.4.	Печатные и электронные образовательные и информационные ресурсы	48
13.5.	Перечень лицензионного программного обеспечения	48
14.	Требования к оценке качества освоения программы	50
15.	Особенности организации образовательного процесса для инвалидов и лиц с ограниченными возможностями здоровья	57

1. ЦЕЛЬ И ЗАДАЧИ ДИСЦИПЛИНЫ

Программа составлена в соответствии с требованиями Федерального государственного образовательного стандарта (ФГОС ВО) для профилей «Основные процессы химических производств и химическая кибернетика» направления подготовки 18.03.02 «Энерго- и ресурсосберегающие процессы в химической технологии, нефтехимии и биотехнологии», рекомендациями методической комиссии и накопленного опыта преподавания дисциплины кафедрой аналитической химии РХТУ им. Д.И. Менделеева. Программа рассчитана на изучение дисциплины в течение одного семестра.

Дисциплина «***Аналитическая химия и физико-химические методы анализа***» относится к базовой части дисциплин учебного плана. Программа дисциплины предполагает, что обучающиеся имеют теоретическую и практическую подготовку в области математики, физики, общей и неорганической химии.

Цель дисциплины: приобретение обучающимися знаний по основным группамметодов химического анализа, наиболее широко применяемых в промышленности иисследовательской работе, а также компетенций, необходимых химикам-технологам всехспециальностей для решения конкретных задач химического анализа.

Задачи курса

– изучение теоретических основ химических и физико-химических методов анализа;

− ознакомление с принципами работы основных приборов в физико-химических методах;
− изучение метрологических основ аналитической химии;

− ознакомление с методами, широко используемыми в современной аналитической практике.

Дисциплина «А***налитическая химия и физико-химические методы анализа***» преподается в 4 семестре. Контроль успеваемости студентов ведется по принятой в университете рейтинговой системе.

2. ТРЕБОВАНИЯ К РЕЗУЛЬТАТАМ ОСВОЕНИЯ ДИСЦИПЛИНЫ

Изучение дисциплины «***Аналитическая химия и физико-химические методы анализа***» при подготовке бакалавров по направлению подготовки 18.03.02 «Энерго- и ресурсосберегающие процессы в химической технологии, нефтехимии и биотехнологии» направлено на приобретение следующих общепрофессиональных компетенций:

- способностью использовать основные законы естественнонаучных дисциплин в профессиональной деятельности, применять методы математического анализа и моделирования, теоретического и экспериментального исследования (ОПК-2);
- способностью использовать основные естественнонаучные законы для понимания окружающего мира и явлений природы (ОПК-3).

В результате изучения дисциплины студент бакалавриата должен:

Знать:

основные понятия, термины, методы и приемы качественного и количественного химического анализа, теорию химических и физико-химических методов анализа, принципы работы основных приборов в физико-химических методах;

Уметь:

применять приобретенные практические навыки в профессиональной деятельности для решения конкретных задач; владеть:пониманием целей и алгоритмов химического анализа, способами решенияаналитических задач, оценкой возможностей каждого метода анализа, основамиметрологической оценки результатов количественного химического анализа;

Владеть:

пониманием целей и алгоритмов химического анализа, способами решения аналитических задач, оценкой возможностей каждого метода анализа, основами метрологической оценки результатов количественного химического анализа; приемами интерпретации результатов анализа на основе квалиметрических оценок; методологией методов анализа, широко используемых в современной

аналитической практике; системой выбора метода качественного и количественного химического анализа;

3. ОБЪЕМ ДИСЦИПЛИНЫ И ВИДЫ УЧЕБНОЙ РАБОТЫ

Вид учебной работы	4 семестр	
	ЗЕ	Акад. ч.
Общая трудоемкость дисциплины	**3**	**108**
Контактная работа – аудиторные занятия:	**1,33**	**48**
Лекции	0,45	16
Практические занятия (ПЗ)	-	-
Лабораторные работы (ЛР)	0,89	32
Самостоятельная работа	**1,67**	**60**
Контактная самостоятельная работа	1,67	0,2
Самостоятельное изучение разделов дисциплины		59,8
Виды контроля:	**Зачет с оценкой**	

Вид учебной работы	4 семестр	
	ЗЕ	Астр. ч.
Общая трудоемкость дисциплины	**3**	**81**
Контактная работа – аудиторные занятия:	**1,33**	**36**
Лекции	0,45	12
Практические занятия (ПЗ)	-	-
Лабораторные работы (ЛР)	0,89	24
Самостоятельная работа	**1,67**	**45**
Контактная самостоятельная работа	1,67	0,15
Самостоятельное изучение разделов дисциплины		44,85
Виды контроля:	**Зачет с оценкой**	

4. СОДЕРЖАНИЕ ДИСЦИПЛИНЫ

4.1. Разделы дисциплины и виды занятий

		Академ. часов				
№ п/п	**Раздел дисциплины**	**Всего**	**Лек-ции**	**Прак. зан.**	**Лаб. рабо-ты**	**Сам. рабо-та**
1	Введение в современную аналитическую химию. Идентификация ионов элементов в растворах. Количественный химический анализ.	**24**	**4**	**-**	**6**	**14**
2	Модуль 2. Электрохимические методы анализа Классификация ЭХМА.. химические Используемые и электрохимические реакции, требования, предъявляемые к этим реакциям. Возможности ЭХМА. Кондуктометрия Высокочастотное титрование Потенциометрия. Вольтамперометрические методы анализа Амперометрическое титрование Кулонометрический метод анализа. Электрогравиметрия	**28**	**4**	**-**	**9**	**15**
3.	Модуль 3 Оптические методы анализа Получение химико- аналитической информации при взаимодействии электромагнитного излучения с веществом. Классификация спектральных методов анализа. Атомная и молекулярная спектроскопия. Абсорбционные и эмиссионные методы анализа. Атомно-эмиссионный спектральный анализа. Атомно-эмиссионная пламени фотометрия Атомно-абсорбционная спектрофотометрия Молекулярная спектроскопия. Спектрофотометрический анализ. Люминесцентные методы анализа.	**28**	**4**	**-**	**9**	**15**

4	Модуль 4 Хроматографические методы анализа Хроматографические методы. Теоретические основы хроматографических методов. Цели и задачи хроматографических методов. Хроматограмма. Параметры удерживания. Физико- химические основы хроматографического процесса.. Газожидкостная хроматография. Жидкостная хроматография. Распределительная бумажная хроматография Ионообменная хроматография. Гель-хроматография.	**28**	**4**	**-**	**9**	**15**
	ИТОГО	**108**	**16**	**-**	**32**	**60**

4.2 Содержание разделов дисциплины

Раздел 1.

Введение.

Аналитическая химия как основа методов изучения и контроля химического состава веществ в материальном производстве, научных исследованиях, в контроле объектов окружающей среды. Виды анализа. Аналитический сигнал как носитель качественной и количественной информации об объекте анализа Химические, физико-химические методы анализа, их взаимосвязь, соотношение и применение. Задачи и объекты химического анализа. Элементный, фазовый, функциональный (структурный) анализ. Количественный и качественный анализ органических и неорганических веществ. Основные требования, предъявляемые к методам химического анализа. Пути повышения избирательности аналитических реакций. Групповые, общие, частные реакции. Аналитическая форма и аналитические признаки. Современные физико-химические методы идентификации элементов и соединений.

1.2. Методы количественного анализа. Принципы и задачи количественного анализа. Краткая классификация методов. Требования к реакциям. Этапы анализа. Определение веществ. Расчетные формулы. Способы представления результатов количественного анализа. Примеры применения статистических методов оценки результатов анализа. Случайные и систематические погрешности, правильность и воспроизводимость результатов анализа, избирательность, скорость и экономичность методов анализа. Титриметрические методы анализа. Принцип титриметрии. Титрование и его этапы. Графическое изображение процесса титрования – кривые титрования, их виды. Скачок на кривой титрования, точка эквивалентности (Т.Э.) и конечная точка титрования (К.Т.Т.). Первичные и вторичные стандарты. Аналитико-метрологическая характеристика титриметрических методов. Типы реакций, используемых в титриметрическом анализе; требования, предъявляемые к ним. Классификация титриметрических методов анализа. Прямые и косвенные способы титрования. Сущность метода кислотно-основного титрования. Кривые кислотно-основного титрования. Способы идентификации конечной точки титрования. Кислотно-основные индикаторы. Использование комплексообразования в химическом анализе. Аналитические возможности метода комплексонометрического титрования. Методы окислительно- восстановительного титрования.

Раздел 2

Электрохимические методы анализа. Классификация ЭХМА. Используемые химические и электрохимические реакции, требования, предъявляемые к этим реакциям. Возможности ЭХМА. Кондуктометрия. Общая характеристика метода. Удельная и эквивалентная электропроводность растворов. Подвижности ионов. Прямая кондуктометрия и кондуктометрическое титрование. Кривые титрования. Примеры определений. Высокочастотное титрование. Особенности метода. Принципиальная схема установки. Используемые индуктивные и емкостные ячейки. Формы

кривых высокочастотного титрования. Примеры определений. Потенциометрия. Сущность метода. Индикаторные электроды и электроды сравнения. Классификация ионоселективных электродов. Основные характеристики ионоселективных электродов различных типов. Причины, обуславливающие избирательность электродов. Методы определения коэффициентов селективности, верхнего и нижнего предела обнаружения. Угловой коэффициент электродной функции. Методы количественных определений и условия их применения. Прямая потенциометрия (pH- метрия, ионометрия). Вольтамперометрические методы анализа. Классическая полярография, основы метода. Принципиальная схема полярографической установки. Используемые электроды. Полярограммы. Уравнение Ильковича. Уравнение полярографической волны. Потенциал полуволны. Выбор и назначение полярографического фона. Качественный полярографический анализ. Количественный анализ. Современные направления развития вольтамперометрии. Области использования. Амперометрическое титрование. Общая характеристика метода. Выбор условий амперометрических измерений. Кривые титрования. Кулонометрический метод анализа. Классификация методов кулонометрии. Объединенный закон Фарадея. Выход по току. Поляризационные кривые. Прямая кулонометрия и кулонометрическое титрование Особенности методов. Кулонометрия при контролируемом потенциале и при контролируемом токе. Выбор потенциала рабочего электрода. Кулонометрическое титрование. Выбор тока электролиза. Электрогравиметрический анализ. Общая характеристика метода. Процессы, протекающие при электролизе. Выбор электродов. Условия электроосаждения.

Раздел 3

Спектральные методы анализа. Получение химико-аналитической информации при взаимодействии электромагнитного излучения с веществом. Классификация спектральных методов анализа. Атомная и молекулярная спектроскопия. Абсорбционные и эмиссионные методы анализа. Атомно-эмиссионный спектральный анализ Виды плазм. Спектральные приборы и способы регистрации спектра (визуальный, фотографический и фотоэлектрический). Качественный анализ. Количественные методы анализа. Атомно- эмиссионная фотометрия пламени. Анионный и катионный эффекты. Атомно-абсорбционная спектрофотометрия. Общая характеристика метода. Блок-схема прибора. Источники монохроматического излучения. Сравнение аналитических характеристик методов атомной абсорбции и атомной эмиссии. Молекулярная спектроскопия. Спектрофотометрический анализ. Методы оптической молекулярной спектроскопии. Поглощение электромагнитного излучения молекулами. Закон Бугера-Ламберта-Бера. Молярный коэффициент поглощения. Оптимизация условий аналитических определений. Выбор светофильтра. Отклонения от закона Бугера-Ламберта-Бера. Сравнение фотометрии и спектрофотометрии. Дифференциальная фотометрия. Турбидиметрический и нефелометрический методы анализа. Требования предъявляемые к используемым реакциям. Люминесцентные методы анализа. Флуоресценция и фосфоресценция. Факторы, влияющие на интенсивность флуоресценции. Связь строения молекулы органического соединения с его способностью к флуоресценции. Количественный анализ. Общая характеристика метода.

Раздел 4

Хроматографические методы. Теоретические основы хроматографических методов. Цели и задачи хроматографических методов. Хроматограмма. Параметры удерживания. Физико-химические основы хроматографического процесса. Основы хроматографического разделения. Коэффициент распределения и коэффициент разделения. Основной закон хроматографии. Факторы, влияющие на скорость движения хроматографической зоны. Теория теоретических тарелок. Критерии эффективности хроматографического процесса. Степень разделения и критерий селективности. Критерий разделения. Газожидкостная хроматография. Общая характеристика метода. Принципиальная схема газового хроматографа. Требования, предъявляемые к неподвижной и подвижной фазам. Детекторы, их классификация и требования к ним. Методы идентификации веществ в газовой хроматографии. Методы количественного анализа. Примеры практического использования газовой хроматографии. Жидкостная хроматография. Классификация методов жидкостной хроматографии. Особенности ВЭЖХ. Принципиальная схема жидкостного хроматографа высокого давления. Типы детекторов в

ВЭЖХ. Жидкостно-адсорбционная ВЭЖХ. Методы идентификации веществ и количественного анализа в ВЭЖХ. Распределительная бумажная хроматография. Основы бумажной хроматографии. Подвижная и неподвижная фазы. Зависимость формы пятна от вида изотермы распределения. Методы идентификации веществ на бумажной хроматограмме. Количественный анализ в методе бумажной хроматографии. Ионообменная хроматография. Сущность метода. Требования, предъявляемые к реакциям ионного обмена. Особенности ионообменной хроматографии. Коэффициент селективности. Выбор оптимальных условий ионообменного разделения веществ. Гель-хроматография. Подвижная и неподвижная фазы. Общее уравнение, описывающее процесс гель-хроматографии. Сорбенты. Общий, внешний и внутренний объемы колонки..

5. СООТВЕТСТВИЕ СОДЕРЖАНИЯ ТРЕБОВАНИЯМ К РЕЗУЛЬТАТАМ ОСВОЕНИЯ ДИСЦИПЛИНЫ

№	В результате освоения дисциплины студент должен:	Раздел 1	Раздел 2	Раздел 3	Раздел 4
	Знать:				
1	основные понятия, термины, методы и приемы качественного и количественного химического анализа	+	+	+	+
2	теоретические основы физико-химических методов анализа	+	+	+	+
3	принципы работы основных приборов, используемых для проведения качественного и количественного анализа	+	+	+	+
	Уметь:				
4	применять приобретенные практические навыки в профессиональной деятельности для решения конкретных задач	+	+	+	+
5	проводить обоснованный выбор метода анализа с учетом целей и особенностей данной практической задачи	+	+	+	+
6	проводить расчеты на основе проведенных исследований	+	+	+	+
7	проводить метрологическую оценку результатов количественного химического анализа	+	+	+	+
	Владеть:				
8	основами метрологической оценки результатов количественного химического анализа	+	+	+	+
9	приемами интерпретации результатов анализа на основе квалиметрических оценок	+	+	+	+
10	методологией химических и физико-химических методов анализа, широко используемых в современной аналитической практике	+	+	+	+
11	основами системы выбора методов качественного и количественного химического анализа	+	+	+	+
	В результате освоения дисциплины студент должен приобрести следующие общепрофессиональные компетенции:				
12	способностью использовать основные законы естественнонаучных дисциплин в профессиональной деятельности, применять методы математического анализа и моделирования, теоретического и экспериментального исследования (ОПК-2)	+	+	+	+

13	способностью использовать основные естественнонаучные законы для понимания окружающего мира и явлений природы (ОПК-3)	+	+	+	+

6. ПРАКТИЧЕСКИЕ И ЛАБОРАТОРНЫЕ ЗАНЯТИЯ

6.1. Практические занятия

Учебным планом подготовки бакалавров по направлению 18.03.02 «Энерго- и ресурсососберегающие процессы в химической технологии, нефтехимии и биотехнологии» не предусмотрено проведение практических занятий по дисциплине «Аналитическая химия и физико-химические методы анализа».

6.2. Лабораторные занятия

Лабораторный практикум по дисциплине «***Аналитическая химия и физико-химические методы анализа***» выполняется в соответствии с Учебным планом в 4 семестре и занимает 32 акад. ч. Лабораторные работы охватывают 3 раздела дисциплины. В практикум входит 8 работ, примерно по 4 ч на каждую работу. В зависимости от трудоемкости включенных в практикум работ их число может быть уменьшено. Выполнение лабораторного практикума способствует закреплению материала, изучаемого в дисциплине «***Аналитическая химия и физико-химические методы анализа***», а также дает навыки работы с основным лабораторным оборудованием и техники выполнения работ.

Максимальное количество баллов за выполнение лабораторного практикума составляет 60 баллов (максимально по 5 и 7 балла за первые две работы и по 8 баллов за каждую последующую из 6 работ). Количество работ и баллов за каждую работу может быть изменено в зависимости от их трудоемкости.

Примеры лабораторных работ и разделы, которые они охватывают

№ п/п	№ раздела дисциплины	Наименование лабораторных работ	Часы
1	Раздел 1	Идентификация индивидуальных катионов в растворе.	4
2		Метод кислотно-основного титрования. Определение содержания декагидрата карбоната натрия $Na_2CO_3\ 10H_2O$ в растворе.	4
3	Раздел 2	Дифференцированное потенциометрическое титрование смеси фосфорной кислоты и дигидрофосфата натрия.	4
4		Определение кислот методом кулонометрического титрования.	4
5	Раздел 3	Флуориметрическое определение 2-нафтол-6,8 – дисульфокислоты.	4
6		Фотометрическое определение ортофосфатов в виде фосфорномолибденованадиевой гетерополикислоты	4
7	Раздел 4	Анализ смеси уксусной кислоты, ацетата натрия и хлорида натрия методами ионного обмена и потенциометрического титрования.	4
8		Разделение смеси голубого декстрана и арсеназо (I) методом гель-хроматографии и их количественное определение фотометрическим методом.	4

7. САМОСТОЯТЕЛЬНАЯ РАБОТА

Рабочей программой дисциплины «***Аналитическая химия и физико-химические методы анализа***» предусмотрена самостоятельная работа студента бакалавриата в объеме 60 ч в 4 семестре. Самостоятельная работа проводится с целью углубления знаний по дисциплине и предусматривает:

- проработку рекомендованной литературы, работу с электронно-библиотечными системами, включая переводы публикаций из научных журналов, цитируемых в базах Scopus, Web of Science, Chemical Abstracts, РИНЦ;
- регулярную проработку и повторение пройденного на лекциях учебного материала;
- регулярную подготовку к лабораторным работам, в том числе выполнение домашних работ и индивидуальной домашней работы; подготовку к контрольным работам;
- посещение отраслевых выставок, семинаров, конференций различного уровня;
- участие в семинарах РХТУ им. И. Менделеева по тематике дисциплины;
- подготовку к сдаче зачёта с оценкой по дисциплине и лабораторного практикума по дисциплине.

Планирование времени на самостоятельную работу, необходимого на изучение дисциплины, студентам лучше всего осуществлять на весь период изучения, предусматривая при этом регулярное повторение пройденного материала. Материал, законспектированный на лекциях, необходимо регулярно дополнять сведениями из литературных источников, представленных в рабочей программе. При работе с указанными источниками рекомендуется составлять краткий конспект материала, с обязательным фиксированием библиографических данных источника.

8. ПРИМЕРЫ ОЦЕНОЧНЫХ СРЕДСТВ ДЛЯ КОНТРОЛЯ ОСВОЕНИЯ ДИСЦИПЛИНЫ

8.1. Примерная тематика реферативно-аналитической работы.

Учебным планом подготовки бакалавров по направлению 18.03.02 Энерго- и ресурсосберегающие процессы в химической технологии, нефтехимии и биотехнологии не предусмотрено выполнение реферативно-аналитической работы по дисциплине «***Аналитическая химия и физико-химические методы анализа***».

8.2. Примеры контрольных вопросов для текущего контроля освоения дисциплины

Текущего контроля дисциплины не предусмотрено.

8.3. Вопросы для итогового контроля освоения дисциплины (зачет с оценкой).

Итоговый контроль проводится в виде итоговой контрольной работы. Максимальное количество баллов за итоговую контрольную работу – 40 баллов. Билет итоговой контрольной работы содержит 5 вопросов: 1 вопрос – 9 баллов, вопрос 2 – 9 баллов, вопрос 3 – 10 баллов, вопрос 4 – 9 баллов, вопрос 5 – 3 балла.

8.3.1. Примеры контрольных вопросов для итогового контроля освоения дисциплины (зачет с оценкой).

Максимальное количество баллов за итоговую контрольную работу при проведении итогового контроля в форме *зачета с оценкой* – 40 баллов.

Раздел 1
Определение анионов в комплексонометрии. Привести примеры.
Определение сильных и слабых кислот и оснований методом кислотно- основного титрования.
Иодометрический метод анализа. Особенности

метода.
Титриметрические методы анализа. Требования к реакциям в титриметрии. Перманганатометрический метод анализа.
Определение окислителей иодометрическим методом. Стандартные растворы. Первичный и вторичный стандарт.
Определение точки эквивалентности в титриметрических методах анализа.
Перманганатометрическое определение веществ, не обладающих окислительно-восстановительными свойствами.
Раздел 2
Общая характеристика ИМХА. Оценка предела обнаружения. Линейный диапазон определяемых концентраций.
Основные метрологические характеристики результатов анализа, способы их оценки:. Методы пробоотбора, разделения и концентрирования веществ.
Методология ИМХА. Приемы количественных измерений (метод градуировочной зависимости,. внешнего и внутреннего стандарта, метод добавок)..
Общая характеристика электрохимических методов анализа и их классификация.
Поляризуемые и неполяризуемые электроды.
Кондуктометрия и кондуктометрическое титрование. Кривые титрования.
Потенциометрия и потенциометрическое титрование.
Индикаторные электроды и электроды сравнения.
Ионометрия. Классификация ионоселективных электродов.
Уравнение Никольского.
Прямая потенциометрия (pH-метрия, ионометрия).
Методы титрования. Обработка кривых потенциометрического титрования.
Вольтамперометрические методы анализа.
Классическая полярография.
Полярограммы. Интерпретация полярограмм.
Уравнение полярографической волны Гейровского-Ильковича.
Потенциал полуволны как характеристика аналитического сигнала.
Предельный диффузионный ток как характеристика аналитического сигнала.
Амперометрическое титрование.
Прямая кулонометрия и кулонометрическое титрование.
Принципиальная схема установки для кулонометрического титрования.
Раздел 3
Классификация спектральных методов анализа. Получение химико- аналитической информации при взаимодействии электромагнитного излучения с веществом..
Атомно-эмиссионный спектральный анализ.. Источники возбуждения спектров.
Качественная характеристика аналитического сигнала.
Интенсивность спектральных линий как мера содержания элемента в пробе.
Атомно-эмиссионная фотометрия пламени.
Атомно-абсорбционная спектрометрия. Общая характеристика метода и аналитического сигнала. Блок-схема прибора..
Методы оптической молекулярной спектроскопии. Характеристика аналитического сигнала.
Поглощение электромагнитного излучения молекулами. Электронные переходы и спектры поглощения молекул.
Закон Бугера-Ламберта-Бера.
Спектрофотометрический и фотометрический анализ. Оптимизация условий аналитических определений.
Точность результатов фотометрических определений.
Флуориметрический анализ. Природа аналитического сигнала флуоресценции и фосфоресценции.
Схема флуориметрических измерений. Выбор первичного и вторичного светофильтров.
Градуировочная зависимость и количественный анализ.
Теоретические основы турбидиметрии и нефелометрии..

Раздел 4
Хроматограмма и ее параметры.
Параметры удерживания.
Качественная и количественная характеристики аналитического сигнала в колоночной хроматографии.
Классификация методов хроматографии по агрегатному состоянию фаз, по механизму разделения и способу оформления процесса.
Основное уравнение хроматографии.
Высота, эквивалентная теоретической тарелке. Кинетическая теория хроматографии.
Уравнение Ван-Деемтера.
Газожидкостная хроматография. Принципиальная схема газового хроматографа. Детекторы.
Требования, предъявляемые к неподвижной и подвижной фазам.
Методы идентификации веществ.
Логарифмические индексы удерживания.
Жидкостная хроматография. Классификация методов жидкостной хроматографии.
ВЭЖХ. Принципиальная схема жидкостного хроматографа. Детекторы в ВЭЖХ. Нормально-фазовый и обращено-фазовый варианты: сорбенты, элюенты, разделяемые вещества.
Методы идентификации веществ и количественного анализа в ВЭЖХ.
Ионообменная и ионная хроматография.
Константа ионного обмена.
Изотермы ионного обмена.
Катиониты и аниониты.
Коэффициент селективности.
Ионная хроматография. Блок-схема ионного хроматографа.
Разделяющие и компенсационные колонки

Полный перечень оценочных средств приведен в виде отдельного документа, являющегося неотъемлемой частью основной образовательной программы.

8.4. Структура и примеры билетов для контроля освоения дисциплины (зачет с оценкой).

Итоговый контроль проводится в 4 семестре в виде итоговой контрольной работы. Максимальное количество баллов за итоговую контрольную работу – 40 баллов. Билет итоговой контрольной работы содержит 3 вопроса: 1 и 3 вопросы – 13 баллов, вопрос 2 – 14 баллов.

Пример билета для ***вид контроля из УП***:

«Утверждаю» _____ (Должность, наименование кафедры) _____ _____ (Подпись) (И. О. Фамилия) «__» _____ 20__г.	***Министерство науки и высшего образования РФ*** **Российский химико-технологический университет имени Д.И. Менделеева** **Кафедра аналитической химии** **18.03.02 «Энерго- и ресурсосберегающие процессы в химической технологии, нефтехимии и биотехнологии»** **Аналитическая химия и физико-химические методы анализа**
Вопрос 1. Стеклянный электрод, устройство и принцип действия, области его применения. Напишите уравнение Нернста для потенциала стеклянного электрода. Вопрос 2. Хроматограмма. Основные характеристики Вопрос 3. Закон Бугера -Ламберта-Бера. Причины отклонения от закона. Способы устранения ошибок фотометрических определений.	

9. УЧЕБНО-МЕТОДИЧЕСКОЕ ОБЕСПЕЧЕНИЕ ДИСЦИПЛИНЫ

9.1. Рекомендуемая литература

А. Основная литература

1. Аналитическая химия. Химические методы анализа. Учебник для вузов/ Под ред. О.М. Петрухина,- 2-ое изд., стереотипное, исправленное, -М.: ООО Путь, ООО ИД АЛЬЯНС, 2006. – 400 с. (базовый учебник)

2. Кузнецов В.В. Аналитические реакции для идентификации ионов элементов в растворах. М.: РХТУ им. Д.И. Менделеева, 2010. -163 с.

3. Практикум по физико-химическим методам анализа. Учебное пособие./ Под ред. О.М. Петрухина, 2-ое изд., стереотипное, исправленное. - М.: ООО Путь: ООО ИД АЛЬЯНС, 2006. – 248 с. (базовый учебник)

Б. Дополнительная литература

1. Аналитическая химия. Физические и физико-химические методы анализа. Учебник для вузов./ Под ред.О.М. Петрухина. - М.: Химия, 2001. – 496 с.

2. Основы аналитической химии. Практическое руководство./Под ред. Ю.А. Золотова. – М.: Высшая школа, 2001. - 464с.

3. Крылова Е.В. Задания по аналитической химии. Части I, II: Учебно – методическое пособие. – М.: РХТУ им. Д.И. Менделеева, 2003, 2004. – 40 с., 44 с.

Ю.Ю. Лурье. Справочник по аналитической химии. Справ. изд. – М.:Химия, 1989. – 448 с.

Кузнецов В.В., Ермоленко Ю.В., Семенова И.Н. Номенклатурные правила ИЮПАК в курсе аналитической химии. Химические методы анализа. Учебно-методическое пособие.- М. РХТУ им. Д.И. Менделеева, 2004. – 72 с.

6. Окислительно-восстановительное и комплексонометрическое титрование: практическое пособие по курсу аналитической химии./ Под. ред. В.В. Кузнецова. М. РХТУ им. Д.И. Менделеева, 2007. – 60 с.

7. Кузнецов В.В. Применение органических аналитических реагентов в анализе неорганических веществ. Учебн. пособие. – М.: МХТИ им. Д.И. Менделеева, 1972. – 145 с.

8. Аналитическая химия. Химические методы анализа. Лаб. практикум. Под ред. Рогатинской С.Л., – М.: РХТУ им. Д.И. Менделеева, 2011. – 96 с.

9.2. Рекомендуемые источники научно-технической информации

- Раздаточный иллюстративный материал к лекциям.
- Презентации к лекциям.
- Методические рекомендации по выполнению лабораторных работ.

Научно-технические журналы:

- Журнал «Журнал аналитической химии» ISSN 0044-4502
- Журнал «Analytica Chimica Acta» ISSN 0003-2670
- Журнал «Химико-фармацевтический журнал» ISSN 0023-1134

Ресурсы информационно–телекоммуникационной сети Интернет:

- http://www.rusanalytchem.ru
- http://www.chemical-analysis.ru

9.3. Средства обеспечения освоения дисциплины

Для реализации рабочей программы подготовлены следующие средства обеспечения освоения дисциплины:

3. компьютерные презентации интерактивных лекций – 8, (общее число слайдов – 200);
4. банк тестовых заданий для текущего контроля освоения дисциплины (общее число вопросов – 450);
5. банк тестовых заданий для итогового контроля освоения дисциплины (общее число вопросов – 100).

Для освоения дисциплины используются следующие нормативные и нормативно-методические документы:

– Федеральный закон Российской Федерации от 29.12.2012 № 273-ФЗ «Об образовании в Российской Федерации» [Электронный ресурс] – Режим доступа: http://pravo.gov.ru/proxy/ips/?docbody=&nd=102162745&intelsearch=273-%D4%C7 (дата обращения: 30.05.2020).

– Федеральные государственные образовательные стандарты высшего образования // Координационный совет учебно-методических объединений и научно-методических советов высшей школы. Портал Федеральных образовательных стандартов высшего образования [Электронный ресурс] – Режим доступа: http://fgosvo.ru/fgosvo/92/91/4 (дата обращения: 30.05.2020).

– Приказ Министерства образования и науки РФ от 23.08.2017 № 816 «Об утверждении Порядка применения организациями, осуществляющими образовательную деятельность, электронного обучения, дистанционных образовательных технологий при реализации образовательных программ» [Электронный ресурс]. Режим доступа: http://pravo.gov.ru/proxy/ips/?docbody=&nd=102447332&intelsearch=816+%EF%F0%E8%EA%E0%E7 (дата обращения: 30.05.2020).

При освоении дисциплины студенты должны использовать информационные и информационно-образовательные ресурсы следующих порталов и сайтов:

– Система федеральных образовательных порталов. Система открытого образования. Консалтинговый центр ИОС ОО РФ [Электронный ресурс] – Режим доступа: http://www.openedu.ru (дата обращения: 30.05.2020).

– Информационная система «Единое окно доступа к образовательным ресурсам». URL: http://window.edu.ru/ (дата обращения: 30.05.2020).

– ФЭПО: соответствие требованиям ФГОС [Электронный ресурс] – Режим доступа: http://fepo.i-exam.ru/ (дата обращения: 30.05.2020).

– Онлайн-курсы РХТУ им. Д. И. Менделеева – Режим доступа: https://moodle.muctr.ru/(дата обращения: 20.02.2020).

– Zoom.- конференция – Режим доступа: https://zoom.us/ (дата обращения: 20.02.2020).

–

10. МЕТОДИЧЕСКИЕ УКАЗАНИЯ ДЛЯ ОБУЧАЮЩИХСЯ

10.1. Для студентов, обучающихся по очной форме, без использования электронного образования и дистанционных образовательных технологий

Методические рекомендации по организации учебной работы обучающегося в бакалавриате направлены на повышение ритмичности и эффективности его аудиторной и самостоятельной работы по дисциплине.

Дисциплина «***Аналитическая химия и физико-химические методы анализа***» включает 3 раздела, каждый из которых имеет определенную логическую завершенность. При изучении материала каждого раздела рекомендуется регулярное повторение законспектированного лекционного материала, а также дополнение его сведениями из литературных источников, представленных в рабочей программе. При работе с указанными источниками рекомендуется составлять краткий конспект с обязательным фиксированием библиографических данных источника. Изучение материала каждого раздела заканчивается контролем его освоения в форме контрольной работы. Результаты выполнения контрольных работ оцениваются в соответствии с принятой в университете рейтинговой системой оценки знаний.

Рабочая программа дисциплины «***Аналитическая химия и физико-химические методы анализа***» предусматривает проведение лабораторного практикума в объеме 48 ч. Работы выполняются в часы, выделенные учебным планом в текущем семестре.

Лабораторные занятия начинаются с индивидуальной беседы преподавателя с каждым обучающимся группы. Содержание беседы включает: проверку домашнего задания по решению задач, составлению методики выполнения лабораторной работы, подбору справочных данных и др. В ряде случаев обучающиеся представляют и «защищают» выполненные дома индивидуальные домашние работы. При успешном выполнении всех видов работ обучающийся допускается к выполнению практической работы, результат которой оценивается соответствующим количеством баллов. Индивидуальная домашняя работа также оценивается баллами.

Материал дисциплины «***Аналитическая химия и физико-химические методы анализа***», изучаемый в течение семестра, включает следующие разделы:

– идентификация ионов в растворе;

– количественный химический анализ

–введение в физико-химические методы анализа.

По каждому разделу предусмотрены следующие формы изучения материала: лекции, консультации, лабораторные работы, обработка и представление результатов работы. Усвоение материала контролируется проведением текущих контрольных работ по соответствующим темам курса.

Самостоятельная работа обучающегося заключается в выполнении индивидуальных домашних заданий, подготовке к лабораторным и контрольным работам. Каждая контрольная работа представлена в виде билетов, содержащих 3 вопроса, включающих теоретический материал, задания по использованию теоретических знаний для практических (аналитических) целей, расчетные задачи. Каждый вопрос билета в зависимости от его сложности, оценивается соответствующим числом баллов.

Итоговый контроль завершает изучение дисциплины «***Аналитическая химия и физико-химические методы анализа***». При составлении билетов контрольной работы был использован единый подход. Каждый вариант итоговой контрольной работы содержит 5 вопросов и включает в себя материал по физико-химическим методам анализа:

– вопросы теории конкретного метода анализа, его метрологические характеристики;

– задания на применение теоретических знаний для решения конкретных аналитических задач;

– задачи по нахождению важнейших количественных параметров того или иного метода анализа и на определение содержания определяемых компонентов в различных объектах.

Все вопросы итоговой контрольной работы оцениваются соответствующим количеством баллов . В каждом варианте сумма баллов равна 40.

Итоговая оценка зачета с оценкой включает все виды отчета обучающихся по изучаемым разделам курса «***Аналитическая химия и физико-химические методы анализа***», согласно действующей в университете рейтинговой системе. А именно, итоговая оценка в текущем семестре складывается из сдачи лабораторных работ с максимальной оценкой от 2 до 3 баллов: (итого 36 баллов), 3 контрольных точек с максимальной оценкой по 8 баллов и итоговой контрольной работы (максимальная оценка в 40 баллов). Контрольные точки включают написание обучающимися соответствующих контрольных работ, и выполнение индивидуальных домашних заданий. Выставленная преподавателем оценка не пересматривается и вносится в

индивидуальный маршрутный лист обучающегося. Обучающийся может обратиться за консультацией к лектору потока в предусмотренные соответствующим расписанием.

10.2. Для студентов, обучающихся по очной форме, с использованием электронного образования и дистанционных образовательных технологий

При использовании электронного обучения и дистанционных образовательных технологий занятия полностью или частично проводятся в режиме онлайн. Объем дисциплины и распределение нагрузки по видам работ соответствует п. 4.1. Распределение баллов соответствует п. 10.1 либо может быть изменено в соответствии с решением кафедры, в случае перехода на ЭО и ДОТ в процессе обучения. Решение кафедры об используемых технологиях и системе оценивания достижений обучающихся принимается с учетом мнения ведущего преподавателя и доводится до обучающихся.

11.2. Для преподавателей, при реализации программы по очной форме, с использованием электронного образования и дистанционных образовательных технологий

При использовании электронного обучения и дистанционных образовательных технологий занятия полностью или частично проводятся в режиме онлайн. Объем дисциплины и распределение нагрузки по видам работ соответствует п. 4.1. Распределение баллов соответствует п. 10.1. в том числе и в случае перехода на ЭО и ДОТ в процессе обучения.

Реализация ЭО и ДОТ предполагает использование следующих видов учебной деятельности: онлайн консультации, практические занятия, видео-лекции; проводимые полностью или частично с применением ЭО и ДОТ; текущий контроль с помощью контрольных работ, проверки домашних заданий и самостоятельная работа. При реализации РПД в зависимости от конкретной ситуации ЭО и ДОТ могут быть применены в следующем виде: материалы, размещенные на страницах социальных сетей РХТУ им. Д. И. Менделеева, работа в мессенджере, работа в ЭИОС, работа по E-mail, Zoom-конференция: https://zoom.us/.

− объем часов для контактной работы обучающихся с преподавателем не сокращается и электронные образовательные ресурсы (ЭОР) методически обеспечивают самостоятельную работу обучающихся в объеме, предусмотренном рабочей программой данной дисциплины. При этом в случае необходимости занятия проводятся в режиме онлайн;

− смешанные формы обучения, сочетающие в себе аудиторные занятия (при необходимости - перевод части контактных часов работы обучающихся с преподавателем в электронную информационно-образовательную среду без потери содержания учебной дисциплины) и ЭОР (часть учебного материала (лекции) может быть заменена ЭОР).

11. МЕТОДИЧЕСКИЕ УКАЗАНИЯ ДЛЯ ПРЕПОДАВАТЕЛЕЙ

11.1. Для преподавателей, при реализации программы по очной форме, без использования электронного образования и дистанционных образовательных технологий

Дисциплина «***Аналитическая химия и физико-химические методы анализа***» изучается в 3 или 4 семестрах бакалавриата.

При подготовке и проведении занятий преподаватель должен ориентироваться на то, что студенты, обучающиеся в бакалавриате, имеют общую подготовку по общенаучным, общеинженерным дисциплинам и основным профессиональным дисциплинам профиля, в объеме, предусмотренном учебным планом бакалавриата, а также опыт восприятия и конспектирования изучаемого материала. В связи с этим материал дисциплины должен опираться на полученные знания и быть ориентирован их расширение и углубление в соответствии с современными теоретическими представлениями и технологическими новациями. Обучение студентов может быть организовано как в виде традиционных лекций и практических занятий, так и научной дискуссии, которая помогает приобрести навыки и умения обосновывать

круг рассматриваемых вопросов, формулировать главные положения, определения и практические выводы из теоретических положений. На занятиях должна прослеживаться взаимосвязь рассматриваемых вопросов с ранее изученным материалом.

При чтении лекций по дисциплине следует уделить основное внимание следующим аспектам.

Аналитическая химия – наука о методах анализа веществ. Химические, физико-химические и физические методы анализа, их взаимосвязь, соотношение и применение. Методы качественного и количественного анализа веществ. Основы качественного химического анализа. Групповые и селективные реакции и реагенты. Применение систематического и дробного методов при качественном анализе смесей ионов.

Основные типы химических равновесий в гомогенных и гетерогенных системах, лежащие в основе методов качественного и количественного анализа (кислотно-основные взаимодействия, реакции комплексообразования, окисления – восстановления, осаждения).

Органические аналитические реагенты и их применение в анализе. Теоретические основы гравиметрических и титриметрических методов анализа и применение этих методов при анализе неорганических и органических веществ.

Метрологические характеристики методов, критерии выбора метода анализа и принцип составления схемы анализа.

Введение в физико-химические методы анализа. Аналитический сигнал. Классификация ФХМА.

Необходимой компонентой лекционных и практических занятий по дисциплине является широкое использование наглядных пособий и иллюстративного материала, в том числе с применением компьютерной техники. Наглядные пособия представляют собой иллюстрированные справочники, а также каталоги фирм и предприятий с описанием основного вида и характеристик изделий из них. Иллюстративный материал включает презентации по разделам дисциплины, выполненные с использованием различных программных продуктов (например, Power Point в составе Microsoft Office). Для демонстрации иллюстративного материала рекомендуется использование мультимедиа.

При проведении занятий преподаватель может рекомендовать студентам проработку дополнительной литературы по тематике занятия, организуя ее обсуждение на практических занятиях, формирует у студентов навык к самостоятельной работе с разнообразными литературными источниками.

При проведении лабораторного практикума преподавателю основное внимание следует уделять формированию у студентов умения активно использовать полученные знания по дисциплине «***Аналитическая химия и физико-химические методы анализа***» при подготовке, проведении и защите лабораторных работ. Следует обращать внимание на необходимость точного выполнения требований к проведению экспериментов и обработке результатов для получения достоверных величин определяемых свойств.

12. ПЕРЕЧЕНЬ ИНФОРМАЦИОННЫХ ТЕХНОЛОГИЙ, ИСПОЛЬЗУЕМЫХ В ОБРАЗОВАТЕЛЬНОМ ПРОЦЕССЕ

Информационную поддержку изучения дисциплины осуществляет Информационно-библиотечный центр (ИБЦ) РХТУ им. Д.И. Менделеева, который обеспечивает обучающихся основной учебной, учебно-методической и научной литературой, необходимой для организации образовательного процесса по дисциплине. Общий объем многоотраслевого фонда ИБЦ на 01.01.2019 составляет 1708372 экз.

Фонд ИБЦ располагает учебной, учебно-методической и научно-технической литературой в форме печатных и электронных изданий, а также включает официальные, справочно-библиографические, специализированные отечественные и зарубежные периодические и информационные издания. ИБЦ обеспечивает доступ к профессиональным базам данных, информационным, справочным и поисковым системам.

Каждый обучающийся обеспечен свободным доступом из любой точки, в которой имеется доступ к сети Интернет и к электронно-библиотечной системе (ЭБС) Университета, которая содержит различные издания по основным изучаемым дисциплинам и сформирована по согласованию с правообладателями учебной и учебно-методической литературы.

Для более полного и оперативного справочно-библиографического и информационного обслуживания в ИБЦ реализована технология Электронной доставки документов. Объем многоотраслевого фонда ИБЦ на 01.01.2019 г. составляет 1 708 372 экз. изданий.

Электронные информационные ресурсы доступные пользователям РХТУ им. Д.И. Менделеева в 2019году. (на 01.01.2019 г.)

№	Электронный ресурс	Реквизиты договора (номер, дата заключения, срок действия), ссылка на сайт ЭБС, сумма договора, количество ключей	Характеристика библиотечного фонда, доступ к которому предоставляется договором
1	ЭБС «Лань»	Принадлежность - сторонняя Реквизиты договора - ООО «Издательство «Лань», договор №29.01-З-2.0-827/2018 от 26.09.2018 г. Сумма договора – 357 000-00 С «26» сентября 2018г. по **«25» сентября 2019г.** Ссылка на сайт ЭБС – http://e.lanbook.com Количество ключей - доступ для всех пользователей РХТУ с любого компьютера.	Электронно-библиотечная система издательства "Лань" — ресурс, включающий в себя как электронные версии книг ведущих издательств учебной и научной литературы (в том числе университетских издательств), так и электронные версии периодических изданий по различным областям знаний. ЭБС «ЛАНЬ» предоставляет пользователям мобильное приложение для iOS и Android, в которых интегрированы бесплатные сервисы для незрячих студентов и синтезатор речи. **Коллекции**: «Химия» - изд-ва НОТ, «Химия» - изд-ва Лаборатория знаний, «Химия» - изд-ва «ЛАНЬ», «Химия»-КНИТУ(Казанский национальный исследовательский технологический университет), «Химия» - изд-ва ФИЗМАТЛИТ, «Информатика» - изд-ва "Лань", Национальный Открытый Университет"ИНТУИТ", "Инженерно-технические науки" изд-ва "Лань".
	ЭБС «ЛАНЬ»	Принадлежность - сторонняя Реквизиты договора - ООО «Издательство «Лань», договор № 33.03-Р-2.0-1775/2-10 от 26.09.2019г. Сумма договора – 642 083-68 **С «26» сентября 2019г. по «25» сентября 2020г.** Ссылка на сайт ЭБС – http://e.lanbook.com Количество ключей - доступ для всех пользователей РХТУ с любого компьютера.	Коллекции: «Химия» - изд-ва НОТ, «Химия» - изд-ва Лаборатория знаний, «Химия» - изд-ва «ЛАНЬ», «Химия»-КНИТУ(Казанский национальный исследовательский технологический университет),

			«Химия» - изд-ва ФИЗМАТЛИТ, «Информатика» - изд-ва «ЛАНЬ», Национальный Открытый Университет«ИНТУИТ», Инженерно-технические науки" изд-ва «ЛАНЬ», «Теоретическая механика» изд-ва «ЛАНЬ», Экономика и менеджмент» изд-ва Дашков и К. А также отдельные издания в соответствии с Договором.
2.	Электронно - библиотечная система ИБЦ РХТУ им. Д.И.Менделеева (на базе АИБС «Ирбис»)	Принадлежность – собственная РХТУ. Ссылка на сайт ЭБС – http://lib.muctr.ru/ Доступ для пользователей РХТУ с любого компьютера.	Электронные версии учебных и научных изданий авторов РХТУ по всем ООП.
3	Информационно-справочная система «ТЕХЭКСПЕРТ» «Нормы, правила, стандарты России».	Принадлежность сторонняя. Реквизиты контракта – ООО «ИНФОРМПРОЕКТ», контракт № 111-142ЭА/2018 от 18.12.2018 г. Сумма договора – 547 511 руб. С «01» января.2019 г. по «31» декабря 2019 г. Ссылка на сайт ЭБС – http://reforma.kodeks.ru/reforma/ Количество ключей – 5 лицензий + локальный доступ с компьютеров ИБЦ.	Электронная библиотека нормативно-технических изданий. Содержит более 40000 национальных стандартов и др. НТД

4	Электронная библиотека диссертаций (ЭБД).	Принадлежность – сторонняя Реквизиты договора – РГБ, Договор № 29.01-Р-2.0-826/2018 от 03.10.2018 г. Сумма договора - 299130-00 С «15» октября 2018 г. по **«14» июля 2019 г.** Ссылка на сайт ЭБС – http://diss.rsl.ru/ Количество ключей – 10 лицензий + распечатка в ИБЦ.	В ЭБД доступны электронные версии диссертаций Российской Государственной библиотеки: с 1998 года – по специальностям: "Экономические науки", "Юридические науки", "Педагогические науки" и "Психологические науки"; с 2004 года - по всем специальностям, кроме медицины и фармации; с 2007 года - по всем специальностям, включая работы по медицине и фармации.
5	ЭБС «Научно-электронная библиотека eLibrary.ru».	Принадлежность – сторонняя Реквизиты договора – ООО «РУНЭБ», договор № 29.01-Р-2.0-1020/2018 от 07.12.2018 г. Сумма договора - 934 693-00 С «01» января 2019 г. по «31» декабря 2019 г. Ссылка на сайт – http://elibrary.ru Количество ключей – доступ для пользователей РХТУ по ip-адресам неограничен.	Электронные версии периодических и непериодических изданий по различным отраслям науки

6	БД ВИНИТИ РАН	Принадлежность сторонняя Договор № 5Д/2018 от 01.02.2018 г. Сумма договора - 24000-00 С «02» февраля 2018 г. **по «05» мая 2019 г.** Ссылка на сайт- http://www.viniti.ru/ Количество ключей – локальный доступ для пользователей РХТУ в ИБЦ РХТУ.	Крупнейшая в России баз данных по естественным, точным и техническим наукам. Включает материалы РЖ (Реферативного журнала) ВИНИТИ с 1981 г. Общий объем БД - более 28 млн. документов
7	Справочно-правовая система «Консультант+»,	Принадлежность сторонняя, Договор № 45-70ЭА/2018 от 09.07.2018 г. С «10» июля 2018 г. по «09» июля 2019 г. Ссылка на сайт- http://www.consultant.ru/ Количество ключей – 50 пользовательских лицензий по ip-адресам.	Справочно-правовая система по законодательству Российской Федерации.
8	Справочно-правовая система “Гарант»	Принадлежность сторонняя Договор №145-188ЭА/2018 г. от 28.01.2019 г. С «28» января 2019 г. по «27» января 2020 г. Ссылка на сайт – http://www.garant.ru/ Сумма договора - 512000-00 Количество ключей – 50 пользовательских лицензий по ip-адресам.	Гарант — справочно-правовая система по законодательству Российской Федерации.
9	Издательство Wiley	Принадлежность сторонняя. Национальная подписка (Минобрнауки+ ГПНТБ) Сублицензионный договор № Wiley/130 от 10.10.2019 г. С «01» января 2019 г. по	Коллекция журналов по всем областям знаний, в том числе известные журналы по химии, материаловедению, взрывчатым веществам и др.

		«31» декабря 2019 г. Ссылка на сайт – http://onlinelibrary.wiley.com/ Количество ключей - доступ для пользователей РХТУ по ip-адресам неограничен.	
10	QUESTEL ORBIT	Принадлежность сторонняя. Национальная подписка (Минобрнауки+ ГПНТБ) Сублицензионный договор № Questel/130 от 05.09.2019 г. С «01» января 2019 г. по «31» декабря 2019 г. Ссылка на сайт – http://www.questel.orbit.com Количество ключей – доступ для пользователей РХТУ по ip-адресам неограничен.	ORBIT является глобальным оперативно обновляемым патентным порталом, позволяющим осуществлять поиск в перечне заявок на патенты, полученных, приблизительно, 80-патентными учреждениями в различных странах мира и предоставленных грантов.
11	ProQuest Dissertation and Theses Global	Принадлежность сторонняя. Национальная подписка (Минобрнауки+ ГПНТБ) Сублицензионный договор № ProQuest/130 от 09.10.2019 г. С «01» января 2019 г. по «31» декабря 2019 г. Ссылка на сайт – http://www.proquest.com/products-services/pqdtglobal.html Количество ключей – дост уп для пользователей РХТУ по ip-адресам неограничен.	База данных ProQuest Dissertation & Theses Global (PQDT Global) авторитетная коллекция из более 3,5 млн. зарубежных диссертаций, более 1,7 млн. из которых представлены в полном тексте.
12	American Chemical Society	Принадлежность сторонняя. Национальная подписка (Минобрнауки+ ГПНТБ) Сублицензионный договор № ACS/130 от 25.10.2019 г. С «01» июля 2019 г. по «31» декабря 2019 г. Ссылка на сайт – http://www.acs.org/content/acs/en.html	Коллекция журналов по химии и химической технологии Core + издательства American Chemical Society

		Количество ключей – доступ для пользователей РХТУ по ip-адресам неограничен.	
13	American Institute of Physics (AIP)	Принадлежность сторонняя. Национальная подписка (Минобрнауки+ ГПНТБ) Сублицензионный договор № AIP/130 от 24.10.2019 г. С «01» июля 2019 г. по «31» декабря 2019 г. Ссылка на сайт – http://scitation.aip.org/ Количество ключей – доступ для пользователей РХТУ по ip-адресам неограничен.	Коллекция журналов по техническим и естественным наукам издательства Американского института физики (AIP)
14	База данных Reaxys и Reaxys Medicinal Chemistry Компании Elsevier	Принадлежность сторонняя. Национальная подписка (Минобрнауки+ ГПНТБ) Сублицензионный договор № Reaxys /130 от 10.10.2019 г. С «01» июля 2019 г. по «31» декабря 2019 г. Ссылка на сайт – https://www.reaxys.com/ Количество ключей – доступ для пользователей РХТУ по ip-адресам неограничен.	Структурно-химическая база данный Reaxys включает в себя структурную базу данных химических соединений и их экспериментальных свойств, реферативную базу журнальных и патентных публикаций, базу химических реакций с функцией построения плана синтеза. Модуль биологически активных соединений, биологических мишеней, фармакологических свойств химических соединений Reaxys Medicinal Chemistry является крупнейшей в мире базой данных.
15	Scopus	Принадлежность сторонняя. Национальная подписка (Минобрнауки+ ГПНТБ) Сублицензионный договор № Scopus/130 от 09.10.2019 г. С «01» июля 2019 г. по «31» декабря 2019 г. Ссылка на сайт – http://www.scopus.com. Количество ключей – доступ для пользователей РХТУ по ip-адресам неограничен.	Мультидисциплинарная реферативная и наукометрическая база данных издательства **ELSEVIER**
16	Ресурсы международной компании	Принадлежность сторонняя. Национальная подписка (Минобрнауки+ ГПНТБ)	Открыт доступ к ресурсам: **WEB of SCIENCE** – реферативная и

	Clarivate Analytics	Сублицензионный договор № WoS/130 от 05.09.2019 г. С «01» января 2019 г. по «31» декабря 2019 г. Ссылка на сайт – http://apps.webofknowledge.com/WOS_GeneralSearch_input.do?product=WOS&search_mode=GeneralSearch&SID=R1Ij2TUYmdd7bUatOlJ&preferencesSaved= Количество ключей – доступ для пользователей РХТУ по ip-адресам неограничен.	наукометрическая база данных. **MEDLINE** – реферативная база данных по медицине.
17	Royal Society of Chemistry (Королевское химическое общество	Принадлежность сторонняя. Национальная подписка (Минобрнауки+ ГПНТБ) Сублицензионный договор № RSC/130 от 08.10.2019 г. С «01» января 2019 г. по «31» декабря 2019 г. Ссылка на сайт – http://pubs.rsc.org/ Количество ключей - доступ для пользователей РХТУ по ip-адресам неограничен.	Коллекция включает 44 журнала. Тематика: органическая, аналитическая, физическая химия, биохимия, электрохимия, химические технологии.
18.	Электронные ресурсы издательства SpringerNature	Принадлежность – сторонняя Национальная подписка (Минобрнауки+РФФИ) Информационное письмо РФФИ № 809 от 24.06.2019 г. С «01» января 2019 г. по «31» декабря 2019 г. Ссылка на сайт http://link.springer.com/ Количество ключей - доступ для пользователей РХТУ по ip-адресам неограничен.	- Полнотекстовая коллекция электронных журналов Springer по различным отраслям знаний. - Полнотекстовые 85 журналов Nature Publishing Group - Коллекция научных протоколов по различным отраслям знаний Springer Protocols - Коллекция научных материалов в области физических наук и инжиниринга Springer Materials (The Landolt-Bornstein Database) - Полный доступ к статическим и динамическим справочным изданиям по любой теме - Реферативная база данных по чистой и прикладной математике zbMATH

			- Nano Database
19.	База данных SciFinder компании Chemical Abstracts Service	Принадлежность сторонняя. Национальная подписка (Минобрнауки+ ГПНТБ) Сублицензионный договор № CAS/130 от 23.10.2019 г. С «01» января 2019 г. по «31» декабря 2019 г. Ссылка на сайт – https://scifinder.cas.org Количество ключей – доступ для пользователей РХТУ по ip-адресам и персональной регистрации.	SciFinder — поисковый сервис, обеспечивающий многоаспектный поиск как библиографической информации, так и информации по химическим реакциям, структурным соединениям и патентам. Основная тематика обширного поискового массива — химия, а также ряд смежных дисциплин, таких как материаловедение, биохимия и биомедицина, фармакология, химическая технология, физика, геология, металлургия и другие.
20	Издательство Elsevier на платформе ScienceDirect	Принадлежность сторонняя. Национальная подписка (Минобрнауки+ РФФИ) Информационное письмо РФФИ № исх.- 1294 от 09 10 2019 г. С «01» января 2019 г. по «31» декабря 2019 г. Ссылка на сайт – https://www.sciencedirect.com Количество ключей – доступ для пользователей РХТУ по ip-адресам.	«Freedom Collection» — полнотекстовая коллекция электронных журналов издательства Elsevier по различным отраслям знаний, включающая не менее 2000 наименований электронных журналов. «Freedom Collection eBook collection» — содержит более 5 000 книг по 24 различным предметным областям естественных, технических и медицинских наук. Доступ к архивам 2014-2018гг.

21	ЭБС «Лань»	Принадлежность - сторонняя Реквизиты договора - ООО «Издательство «Лань», договор №29.01-3-2.0-1299/2018 от 06.03.2019 г. **С «06» марта 2019г.** **по «25» сентября 2019г.** Ссылка на сайт ЭБС – http://e.lanbook.com Сумма договора – 73 247-39 Количество ключей - доступ для всех пользователей РХТУ с любого компьютера.	Коллекция книг по естественно-научным и техническим отраслям наукам.
22	ЭБС «ЮРАЙТ»	Принадлежность - сторонняя Реквизиты договора – ООО «Электронное издательство ЮРАЙТ», Договор № №29.01-3-2.0-1168/2018 от 11.01.2019 г. С «11» января 2019 г. по «»10» января 2020 г. Ссылка на сайт ЭБС - https://biblio-online.ru/ Сумма договора – 220 000-00 руб. Количество ключей - доступ для всех пользователей РХТУ с любого компьютера.	Электронная библиотека включает более 5000 наименований учебников и учебных пособий по всем отраслям знаний для всех уровней профессионального образования от ведущих научных школ с соблюдением требований новых ФГОСов.

Бесплатные архивные коллекции, приобретенные Минобрнауки для вузов.

Архив Издательства American Association for the Advancement of Science.Пакет «Science Classic» 1880-1996

Архив Издательства Annual Reviews. Пакет «Full Collection» 1932-2005

Архив издательства Института физики (Великобритания). Пакет «Historical Archive 1874-1999» с первого выпуска каждого журнала по 1999, 1874-1999

Архив издательства Nature Publishing Group. Пакет «Nature» с первого выпуска первого номера по 2010, 1869-2010

Архив издательства Oxford University Press. Пакет «Archive Complete» с первого выпуска каждого журнала по 1995, 1849-1995

Архив издательства Sage. Пакет «2010 SAGE Deep Backfile Package» с первого выпуска каждого журнала по 1998, 1890-1998

Архив издательства Taylor & Francis. Full Online Journal Archives. с первого выпуска каждого журнала по 1996, 1798-1997

Архив издательства Cambridge University Press. Пакет «Cambridge Journals Digital Archive (CJDA)» с первого выпуска каждого журнала по 2011, 1827-2011
Архив журналов Королевского химического общества(RSC). 1841-2007
Архив коллекции журналов Американского геофизического союза (AGU), предоставляемый издательством Wiley Subscription Services, Inc. 1896-1996

Бесплатные официальные открытые ресурсы Интернет:

1. Directory of Open Access Journals (DOAJ) http://doaj.org/
   Ресурс объединяет более 10000 научных журналов по различным отраслям знаний (около 2 миллионов статей) из134 стран мира.
2. Directory of Open Access Books (DOAB) https://www.doabooks.org/
   В базе размещено более 3000 книг по различным отраслям знаний, предоставленных 122 научными издательствами.
3. BioMed Central https://www.biomedcentral.com/
   База данных включает более 300 рецензируемых журналов по биомедицине, медицине и естественным наукам. Все статьи, размещенные в базе, находятся в свободном доступе.
4. Электронный ресурс arXiv https://arxiv.org/
   Крупнейшим бесплатный архив электронных научных публикаций по разделам физики, математики, информатики, механики, астрономии и биологии. Имеется подробный тематический каталог и возможность поиска статей по множеству критериев.
5. Коллекция журналов MDPI AG http://www.mdpi.com/
   Многодисциплинарный цифровой издательский ресурс, является платформой для рецензируемых научных журналов открытого доступа, издающихся MDPI AG (Базель, Швейцария). Издательство выпускает более 120 разнообразных электронных журналов, находящихся в открытом доступе.
6. Издательство с открытым доступом InTech http://www.intechopen.com/
   Первое и крупнейшее в мире издательство, публикующее книги в открытом доступе, около 2500 научных изданий. Основная тематическая направленность - физические и технические науки, технологии, медицинские науки, науки о жизни.
7. База данных химических соединений ChemSpider http://www.chemspider.com/
   ChemSpider – это бесплатная химическая база данных, предоставляющая быстрый доступ к более чем 28 миллионам структур, свойств и соответственной информации. Ресурс принадлежит Королевскому химическому обществу Великобритании (Royal Society of Chemistry).
8. Коллекция журналов PLOS ONE http://journals.plos.org/plosone/
   PLOS ONE – коллекция журналов, в которых публикуются отчеты о новых исследованиях в области естественных наук и медицины. Все журналы размещены в свободном доступе (Open Access), все статьи проходят строгое научное рецензирование.
9. US Patent and Trademark Office (USPTO) http://www.uspto.gov/
   Ведомство по патентам и товарным знакам США — USPTO — предоставляет свободный доступ к американским патентам, опубликованным с 1976 г. по настоящее время.
10. Espacenet - European Patent Office (EPO) http://worldwide.espacenet.com/
    Патенты (либо патентные заявки) более 50 национальных и нескольких международных патентных бюро, в том числе послные тексты патентов США, России, Франции, Японии и др.
11. Федеральный институт промышленной собственности (ФИПС) http://www1.fips.ru/wps/wcm/connect/content_ru/ru
    Информационные ресурсы ФИПС свободного доступа:
    -Электронные бюллетени. Изобретения. Полезные модели.
    -Открытые реестры российских изобретений и заявок на изобретения.
    -Рефераты российских патентных документов за 1994–2016 гг.
    -Полные тексты российских патентных документов из последнего официального бюллетеня.

13. МАТЕРИАЛЬНО-ТЕХНИЧЕСКОЕ ОБЕСПЕЧЕНИЕ ДИСЦИПЛИНЫ

В соответствии с учебным планом занятия по дисциплине «***Аналитическая химия и физико-химические методы анализа***» проводятся в форме лекций, лабораторных работ и самостоятельной работы обучающегося.

13.1. Оборудование, необходимое в образовательном процессе:

Штативы химические

Химическая посуда:
Пипетки Мора (вместимость 5; 10, 25 мл).
Пипетки мерные (объем 5; 10 мл).
Бюретки (объем 25 мл).
Колбы мерные (вместимость 50,0; 100,0 мл).
Колбы Эрленмейера (объем 100 , 250, 500, 750, 1000 мл).
Склянки для хранения растворов (объем 0,5; 1 л).

Оборудование:
pH-метр-милливольтметр pH-420
Весы лабораторные ВЛТЭ-510С
Микровесы ВЛ-120 М
Титратор потенциометрический автоматический АТП-02
Весы аналитические ВЛ-120-200 г.
Фотометр КФК-2
Микроскоп биологический монокулярный МикроВид
Аквадистиллятор АЭ-25

Вспомогательное оборудование:
Бани водяные с электрическим подогревом.
Хроматографические колонки с ионообменником КУ-2.
Баня песочная лабораторная БП-1
Колбонагреватели КН-250
Сушилка для пробирок

13.2. Учебно-наглядные пособия:

Техника безопасности при работе в химической лаборатории. Приемы работы в микрокристаллоскопии. Методические разработки по работе с оборудованием и на приборах химического анализа.

13.3. Компьютеры, информационно-телекоммуникационные сети, аппаратно-программные и аудиовизуальные средства:

Персональные компьютеры, ноутбук, принтер и программные средства; проектор и экран; копировальный аппарат; локальная сеть с выходом в Интернет.

13.4. Печатные и электронные образовательные и информационные ресурсы:

Информационно-методические материалы: учебные пособия по дисциплине; раздаточный материал к разделам лекционного курса.

Электронные образовательные ресурсы: учебно-методические разработки в электронном виде; справочные материалы в печатном виде.

Список электронных ресурсов:

Портал аналитической химии (методики, рекомендации, справочники)

http://www.chemical-analysis.ru/

http://analyt.chem.msu.ru/

Научная электронная библиотека (http://www.elibrary.ru)

Портал Аналитическая химия в России:

http://www.rusanalytchem.org/default.aspx

13.5. Перечень лицензионного программного обеспечения:

№ п/п	Наименование программного продукта	Реквизиты договора поставки	Количество лицензий	Срок окончания действия лицензии
1	Microsoft Office Standard 2007	Государственный контракт № 143-164ЭА/2010 от 14.12.10, Акт № Tr048787, накладная № Tr048787 от 20.12.10 Microsoft Open License Номер лицензии 42931328	210	бессрочная
2	Операционная система Microsoft Windows 10 Education (Russian)	Подписка Microsoft Imagine Premium, соглашение ICM-171312 от 03.04.2019 г., действительно до 03.04.2020 г., счет № 0012522675 от 30.03.2019 г.	Количество лицензий не ограничено согласно условиям подписки Microsoft Imagine Premium	03.04.2020 г.

14. ТРЕБОВАНИЯ К ОЦЕНКЕ КАЧЕСТВА ОСВОЕНИЯ ПРОГРАММЫ

Наименование разделов	Основные показатели оценки	Формы и методы контроля и оценки
Раздел 1. Идентификация ионов в растворе	*Знает:* процессы формирования аналитического сигнала, основные понятия, термины, приёмы качественного анализа *Умеет:* применять приобретенные теоретические знания и практические навыки в практической деятельности. *Владеет:* методологией качественного анализа, алгоритмами качественного анализа, системой выбора качественного анализа для той или иной практической задачи	Оценка за лабораторные работы Оценка за контрольную работу Оценка за итоговую контрольную работу
Раздел 2. Характеристика методов количественного анализа	*Знает:* процессы формирования аналитического сигнала, основные понятия, термины, приёмы количественного анализа *Умеет:* применять приобретенные теоретические знания и практические навыки в практической деятельности. *Владеет:* методологией количественного анализа, алгоритмами количественного анализа, системой выбора количественного анализа для той или иной практической задачи	Оценка за лабораторные работы Оценка за контрольную работу Оценка за индивидуальные домашние задания Оценка за итоговую контрольную работу
Раздел 3. Введение в физико-химические методы анализа	*Знает:* процессы формирования аналитического сигнала в спектральных методах анализа; рассмотрение принципов измерений в стандартных приборах этих методов; основы метрологии в соответствии с рекомендациями ИЮПАК. *Умеет:* применять приобретенные теоретические знания и практические навыки в практической деятельности. *Владеет:* методологией оптических методов анализа, используемых в	Оценка за лабораторную работу Оценка за итоговую контрольную работу

	современной аналитической практике оценкой возможностей метода анализа основными способами метрологической обработки результатов количественного химического анализа на основе ФХМА.	

15. ОСОБЕННОСТИ ОРГАНИЗАЦИИ ОБРАЗОВАТЕЛЬНОГО ПРОЦЕССА ДЛЯ ИНВАЛИДОВ И ЛИЦ С ОГРАНИЧЕННЫМИ ВОЗМОЖНОСТЯМИ ЗДОРОВЬЯ

Обучение инвалидов и лиц с ограниченными возможностями здоровья осуществляется в соответствии с:

- Порядком организации и осуществления образовательной деятельности по образовательным программам – программам бакалавриата, программам специалитета, программам магистратуры (Приказ Минобрнауки РФ от 05.04.2017 № 301);
- Положением о порядке организации и осуществления образовательной деятельности по образовательным программам высшего образования – программ бакалавриата, программ специалитета, программ магистратуры в РХТУ им. Д.И. Менделеева, принятым решением Ученого совета РХТУ им. Д.И. Менделеева от 30.10.2019, протокол № 3, введенным в действие приказом ректора РХТУ им. Д.И. Менделеева от 14.11.2019 № 646А;
- Методическими рекомендациями по организации образовательного процесса для обучения инвалидов и лиц с ограниченными возможностями здоровья в образовательных организациях высшего образования, в том числе оснащенности образовательного процесса (утверждены заместителем Министра образования и науки РФ А.А. Климовым от 08.04.2014 № АК-44/05вн).

Дополнения и изменения к рабочей программе дисциплины

«_____»

основной образовательной программы

_____ «_____»

код и наименование направления подготовки (специальности)

«_____»

наименование ООП

Форма обучения: _____

Номер изменения/ дополнения	Содержание дополнения/изменения	Основание внесения изменения/дополнения
1.		протокол заседания Ученого совета №_____от «___»_____20___г.
		протокол заседания Ученого совета №_____от «___»_____20___г.
		протокол заседания Ученого совета №_____от «___»_____20___г.
		протокол заседания Ученого совета №_____от «___»_____20___г.
		протокол заседания Ученого совета №_____от «___»_____20___г.

Министерство науки и высшего образования Российской Федерации
федеральное государственное бюджетное образовательное учреждение высшего образования
«Российский химико-технологический университет имени Д.И. Менделеева»

«УТВЕРЖДАЮ»

Проректор по учебной работе

_____ С.Н. Филатов

«_____» _____ 2020 г.

РАБОЧАЯ ПРОГРАММА ДИСЦИПЛИНЫ

«Инженерная графика»

Направление подготовки 18.03.02 «Энерго- и ресурсосберегающие процессы в химической технологии, нефтехимии и биотехнологии»

Квалификация «бакалавр»

РАССМОТРЕНО И ОДОБРЕНО
на заседании Методической комиссии
РХТУ им. Д.И. Менделеева
«___»_____ 2020 г.

Председатель _____ Н.А. Макаров

Москва 2020

Программа составлена ст. преподавателем А.Н. Клоковой

Программа рассмотрена и одобрена на заседании кафедры инженерного проектирования технологического оборудования РХТУ им. Д.И. Менделеева «15» мая 2020 г., протокол №5

СОДЕРЖАНИЕ

1.	Цели и задачи дисциплины	4
2.	Требования к результатам освоения дисциплины	4
3.	Объем дисциплины и виды учебной работы	5
4.	Содержание дисциплины	6
4.1.	Разделы дисциплины и виды занятий	6
4.2.	Содержание разделов дисциплины	7
5.	Соответствие содержания требованиям к результатам освоения дисциплины	8
6.	Практические и лабораторные занятия	9
6.1.	Практические занятия. Примерные темы практических занятий по дисциплине	9
6.2.	Лабораторные занятия	10
7.	Самостоятельная работа	10
8.	Примеры оценочных средств для контроля освоения дисциплины	11
8.1.	Примеры контрольных работ	11
8.2	Структура и примеры билетов для ***зачета с оценкой***	13
9.	Учебно-методическое обеспечение дисциплины	15
9.1	Рекомендуемая литература	15
9.2	Рекомендуемые источники научно-технической информации	15
9.3	Средства обеспечения освоения дисциплины	15
10.	Методические указания для обучающихся	16
11.	Методические указания для преподавателей	18
12.	Перечень информационных технологий, используемых в образовательном процессе	18
13.	Материально-техническое обеспечение дисциплины	22
13.1	Оборудование, необходимое в образовательном процессе:	22
13.2	Учебно-наглядные пособия	29
13.3	Компьютеры, информационно-телекоммуникационные сети, аппаратно-программные и аудиовизуальные средства	22
13.4	Печатные и электронные образовательные и информационные ресурсы	22
13.5	Перечень лицензионного программного обеспечения	23
14.	Требования к оценке качества освоения программы	24
15.	Особенности организации образовательного процесса для инвалидов и лиц с ограниченными возможностями здоровья	24

1. ЦЕЛИ И ЗАДАЧИ ДИСЦИПЛИНЫ

Программа составлена в соответствии с требованиями Федерального государственного образовательного стандарта (ФГОС ВО) для направления подготовки ***18.03.02 Энерго- и ресурсосберегающие процессы в химической технологии, нефтехимии и биотехнологии,*** рекомендациями методической комиссии и накопленным опытом преподавания дисциплины кафедрой ***инженерного проектирования технологического оборудования*** РХТУ им. Д.И. Менделеева. Программа рассчитана на изучение дисциплины в течение 1семестра.

Дисциплина «***Инженерная графика***» относится к базовой части блока «Дисциплины» учебного плана (***Б1.***). Программа дисциплины предполагает, что обучающиеся имеют теоретическую и практическую подготовку по начертательной геометрии.

Цель дисциплины – научить студентов выполнению и чтению чертежей и правилам и условностям, применяемым при этом - стандартам ЕСКД.

З**адачи дисциплины** – развитие пространственного представления, конструктивно-геометрического мышления, способностей к анализу и синтезу пространственных форм и соотношений между ними, изучение способов конструирования различных технических изделий, способов получения их чертежей на уровне графических моделей, ознакомление со способами выполнения чертежей методами компьютерной графики.

Дисциплина «***Инженерная графика***» преподается во втором семестре. Контроль успеваемости студентов ведется по принятой в университете рейтинговой системе.

2. ТРЕБОВАНИЯ К РЕЗУЛЬТАТАМ ОСВОЕНИЯ ДИСЦИПЛИНЫ

Изучение дисциплины «***Инженерная графика***» при подготовке бакалавров по направлению подготовки ***18.03.02 «Энерго- и ресурсосберегающие процессы в химической технологии, нефтехимии и биотехнологии»*** направлено на приобретение следующих компетенций:

− способностью к самоорганизации и самообразованию (ОК-7);

− способностью использовать основные законы естественнонаучных дисциплин в профессиональной деятельности, применять методы математического анализа и моделирования, теоретического и экспериментального исследования (ОПК-2).

В результате изучения дисциплины студент бакалавриата должен:

Знать:

− способы отображения пространственных форм на плоскости;

− правила и условности при выполнении чертежей;

− виды изделий и конструкторских документов;

− на уровне представления характеристики формы и поверхности изделий;

Уметь:

− выполнять и читать чертежи технических изделий с учетом действующих стандартов;

− выполнять и читать схемы технологических процессов;

− использовать средства компьютерной графики для изготовления чертежей.

Владеть:

− способами и приемами изображения предметов на плоскости графической системой «Компас».

3. ОБЪЕМ ДИСЦИПЛИНЫ И ВИДЫ УЧЕБНОЙ РАБОТЫ

Вид учебной работы	Зач.ед.	В академ. часах
Общая трудоемкость дисциплины по учебному плану	4	144
Контактные часы:	1,33	48
Лекции	0,44	16
Практические занятия	0,67	24
Лабораторные работы	0,22	8
Самостоятельная работа:	2,67	96
Расчетно-графические работы	0,92	33
Подготовка к контрольным работам	0,25	9
Самостоятельное изучение разделов дисциплины	0,49	17,6
Курсовая работа, зачет:	1,00	36
Контактная работа, прием курсовой работы	0,005	0,2
Выполнение курсовой работы	0,995	35,8
Вид итогового контроля: зачет с оценкой	**0,01**	**0,4**

Вид учебной работы	Зач.ед.	В астроном. часах
Общая трудоемкость дисциплины по учебному плану	4	108
Контактные часы:	1,33	36
Лекции	0,44	12
Практические занятия	0,67	18
Лабораторные работы	0,22	6
Самостоятельная работа:	2,67	72
Расчетно-графические работы	0,92	24,75
Подготовка к контрольным работам	0,25	6,75
Самостоятельное изучение разделов дисциплины	0,49	13,2
Курсовая работа, зачет:	1,00	27
Контактная работа, прием курсовой работы	0,005	0,15
Выполнение курсовой работы	0,995	26,85
Вид итогового контроля: зачет с оценкой	**0,01**	**0,3**

4. СОДЕРЖАНИЕ ДИСЦИПЛИНЫ

4.1. Разделы дисциплины и виды занятий для студентов очного отделения

№ п/п	Раздел дисциплины	Часов				
		Всего	Лекции	Практические занятия	Лабораторные работы	Самостоятельная работа
	Введение.	2	1			1
	Раздел 1. Виды изделий и конструкторских документов.	**57**	**4**	**8**	**4**	**41**
1.1	Виды изделий и конструкторских документов.	6	1	1		4
1.2	Схемы.	12	1	1	4	6
1.3	Арматура трубопроводов.	12	1	1		10
1.4	Эскизы и технические рисунки деталей.	27	1	5		21
	Раздел 2. Соединения деталей.	**42**	**6**	**8**	**4**	**24**
2.1	Резьбовые изделия и соединения.	22	2	4	4	12
2.2	Изображения соединений деталей.	14	2	2		10
2.3	Геометрические характеристики формы и поверхности изделий.	6	2	2		2
	Раздел 3. Чертежи сборочных единиц. Элементы компьютерной графики.	**43**	**5**	**8**		**30**
3.1	Чертежи сборочных единиц.	16	2	4		10
3.2	Деталирование чертежей сборочных единиц.	14		4		10
3.3	Элементы компьютерной графики.	13	3			10
	Всего часов	**144**	**16**	**24**	**8**	**96**

4.2 Содержание разделов дисциплины

Введение. Предмет и методы инженерной графики. Краткие исторические сведения. Задачи и место дисциплины в подготовке бакалавра по энерго- ресурсосбережению.

Раздел 1. Изделия и конструкторские документы.

1.1. Виды изделий и конструкторских документов.

Виды изделий по ГОСТ: деталь, сборочная единица, комплекс, комплект. Виды конструкторских документов: чертеж детали, сборочный чертеж, чертеж общего вида, спецификация, схема. Шифры конструкторских документов. Краткие сведения о строительных чертежах.

1.2. Схемы.

Классификация схем по видам и типам. Обозначение схем. Правила выполнения структурных и принципиальных технологических схем. Схемы расположения.

1.3. Арматура трубопроводов.

Классификация арматуры трубопроводов по назначению, по типу перекрытия потока рабочей среды, по способу присоединения к трубопроводу, по способу герметизации шпинделя.

1.4. Эскизы и технические рисунки деталей.

Последовательность выполнения изображений детали: выбор главного изображения; определение необходимого количества изображений; подготовка поля чертежа к изображению детали; изображение основных внешних и внутренних очертаний детали. Обмер детали при выполнении ее эскиза с натуры. Оформление чертежей и эскизов деталей. Правила выполнения и оформления технических рисунков. Обозначения материалов.

Раздел 2. Соединения деталей.

2.1. Резьбовые изделия и соединения.

Резьбы: образование, классификация, изображение и обозначение на чертеже. Стандартные резьбовые изделия. Определение резьбы измерением. Соединения деталей болтом и шпилькой. Резьбовые трубные соединения. Цапковые соединения.

2.2. Изображения соединений деталей.

Фланцевые соединения. Шлицевые и шпоночные соединения. Соединения штифтом и шплинтом. Неразъемные соединения деталей: сварка, пайка, склеивание, обвальцовка, развальцовка, соединение заклепкой.

2.3. Геометрические характеристики формы и поверхности изделий.

Размеры, правила их нанесения на чертеже. Размеры исполнительные и справочные, габаритные, координирующие и частные. Базы измерительные, конструкторские, технологические, вспомогательные. Нанесение размеров от баз. Предельные отклонения размеров гладких поверхностей, допуски, посадки. Допуски и посадки для деталей с резьбой. Шероховатость поверхностей деталей, параметры шероховатости, правила нанесения параметров шероховатости поверхностей на чертеже. Предельные отклонения формы и расположения.

Раздел 3. Чертежи сборочных единиц. Элементы компьютерной графики.

3.1.Чертежи сборочных единиц.

Правила выполнения и оформления сборочного чертежа: выбор главного изображения, определение количества изображений, нанесение номеров позиций, нанесение размеров (габаритные, установочные, присоединительные, эксплуатационные). Спецификация. Правила выполнения и оформления чертежа общего вида.

3.2. Деталирование чертежей сборочных единиц.

Правила деталирования чертежей сборочных единиц. Выполнение чертежей и технических рисунков деталей.

3.3. Элементы компьютерной графики.

Компьютерная графика и решаемые ею задачи. Графические объекты, примитивы, атрибуты, синтез изображения. Представление видеоинформации и ее машинная генерация. Современные стандарты компьютерной графики, графические языки и метафайлы. Реализация аппаратных модулей графической системы. Основные графические алгоритмы на плоскости и в пространстве. Программные графические системы и их применение.

5. СООТВЕТСТВИЕ СОДЕРЖАНИЯ ТРЕБОВАНИЯМ К РЕЗУЛЬТАТАМ ОСВОЕНИЯ ДИСЦИПЛИНЫ

№	Компетенции	Раздел 1	Раздел 2	Раздел 3
	Знать:			
1	способы отображения пространственных форм на плоскости;	+	+	+
2	правила и условности при выполнении чертежей;	+	+	+
3	виды изделий и конструкторских документов;	+		
4	на уровне представления характеристики формы и поверхности изделий.		+	+
	Уметь:			
5	выполнять и читать чертежи технических изделий с учетом действующих стандартов;	+	+	+
6	выполнять и читать схемы технологических процессов;	+		
7	использовать средства компьютерной графики для изготовления чертежей.			+
	Владеть:			
8	способами и приемами изображения предметов на плоскости;	+	+	+
9	графической системой «Компас».	+	+	+
	общекультурные компетенции:			
10	- способностью к самоорганизации и самообразованию (ОК-7);	+	+	+
	общепрофессиональные компетенции:			
12	- способностью использовать основные законы естественнонаучных дисциплин в профессиональной деятельности, применять методы математического анализа и моделирования, теоретического и экспериментального исследования (ОПК-2).	+	+	+

6. ПРАКТИЧЕСКИЕ И ЛАБОРАТОРНЫЕ ЗАНЯТИЯ

6.1. Практические занятия

Примерные темы практических занятий по дисциплине.

Предусмотрены практические занятия обучающегося в бакалавриате в объеме 24 акад. ч. (во 2 сем.).

№ п/п	№ раздела дисциплины	Примерные темы практических занятий	Часы
1	1.1; 1.2	Схема расположения. Краткие сведения о строительных чертежах.	2
2	1.2; 1.3; 1.4	Схема деления изделия на составные части структурная. Эскизы деталей.	2
3	1.4	Технические рисунки деталей.	2
4	2.1	Приемы обмера деталей. Оформление эскизов и технических рисунков.	4
5	2.2; 2.3	Нанесение характеристик поверхностей на чертежах деталей.	4
6	3.1	Разметка, компоновка и выполнение сборочного чертежа.	3
7	3.1	Правила выполнения и оформления чертежа общего вида.	1
8	3.2	Деталирование чертежа сборочной единицы.	4

6.2 Лабораторные занятия

Лабораторные работы охватывают 1,2 разделы дисциплины. В практикум входят 3 работы, примерно по 3ч на каждую работу. В зависимости от трудоемкости включенных в практикум работ их число может быть уменьшено. Выполнение лабораторного практикума способствует закреплению материала, изучаемого в дисциплине, а также дает знания по теме схемы и резьбовые соединения.

За выполнение лабораторных работ ставится зачет. Количество работ и баллов за каждую работу может быть изменено в зависимости от их трудоемкости.

ПРИМЕРНЫЙ ПЕРЕЧЕНЬ ЛАБОРАТОРНЫХ РАБОТ

№ п/п	№ раздела дисциплины	Примерные темы лабораторных работ	Часы
1	1.2	Выполнение схемы трубопровода. Правила выполнения перечня элементов в электронном виде	3
2	2.1	Построение сборочного чертежа «Соединение шпилькой. Правила оформления сборочного чертежа. Оформление спецификации.	3
3	3.3	Построение в 3D графике (ознакомление)	2

7. САМОСТОЯТЕЛЬНАЯ РАБОТА

Самостоятельная работа проводится с целью углубления знаний по дисциплине и предусматривает:

− ознакомление и проработку рекомендованной литературы, работу с электронно-библиотечными системами;

- выполнение графических работ по основным темам лекций и практических занятий;

- подготовку к выполнению контрольных работ по материалу лекционного курса;
- подготовку к сдаче ***зачета с оценкой*** (2семестр) по дисциплине.

ПРИМЕРНЫЙ ПЕРЕЧЕНЬ ТЕМ ГРАФИЧЕСКИХ РАБОТ.

№ п/п	Тема графической работы	Оценка
1	Чертеж болтового соединения	10
2	Чертеж фланцевого соединения.	10
3	Чертеж фитингового соединения.	10
4	Деталирование чертежа сборочной единицы	10

ТЕМА КУРСОВОЙ РАБОТЫ.

Разработка конструкторской документации изделия.

№ п/п	Тема графической работы	Оценка
1	Схема деления изделия на составные части.	10
2	Эскизы и технические рисунки деталей.	40
3	Сборочный чертеж.	40
4	Спецификация	10

Выставляется отдельной оценкой (зачет).

Планирование времени на самостоятельную работу, необходимого на изучение дисциплины, студентам лучше всего осуществлять на весь период изучения, предусматривая при этом регулярное повторение пройденного материала. Материал, законспектированный на лекциях, необходимо регулярно дополнять сведениями из литературных источников, представленных в учебной программе.

8. ПРИМЕРЫ ОЦЕНОЧНЫХ СРЕДСТВ ДЛЯ КОНТРОЛЯ ОСВОЕНИЯ ДИСЦИПЛИНЫ

8.1. Примеры контрольных работ

Контрольная работа № 1 «Эскизы деталей. Обозначение резьбы»

1. Выполнить эскиз детали.

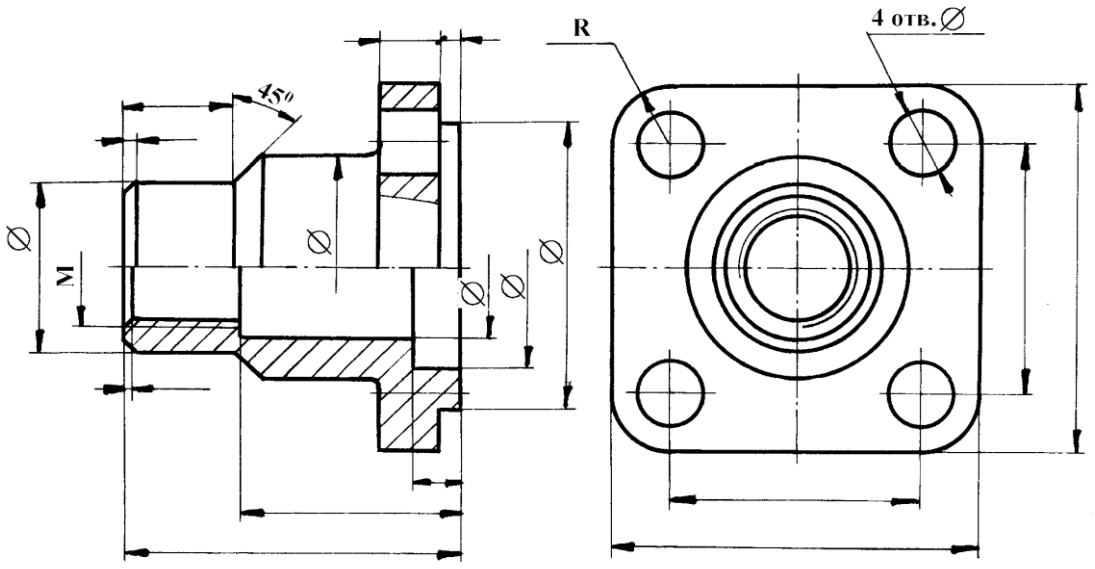

2. Расшифровать условное обозначение резьбы: М48 х 6 (Р3) LH.

Оценивается 6 баллами

Контрольная работа № 2 «Выполнение и оформление чертежа соединения деталей стандартными резьбовыми изделиями (болтом или шпилькой).

Крышка с корпусом соединяется с помощью шпильки и болтов, на каждый из которых одевается шайба и навинчивается гайка. Рассчитать по условным соотношениям размеры болта (шпильки), гайки, шайбы и, используя выносной элемент, вычертить упрощенное изображение соединения деталей болтом (шпилькой). Записать условные обозначения болта (шпильки), гайки, шайбы. Масштаб чертежа 1:2. Масштаб выносного элемента 4:1. Диаметры отверстий в крышке 9 мм.

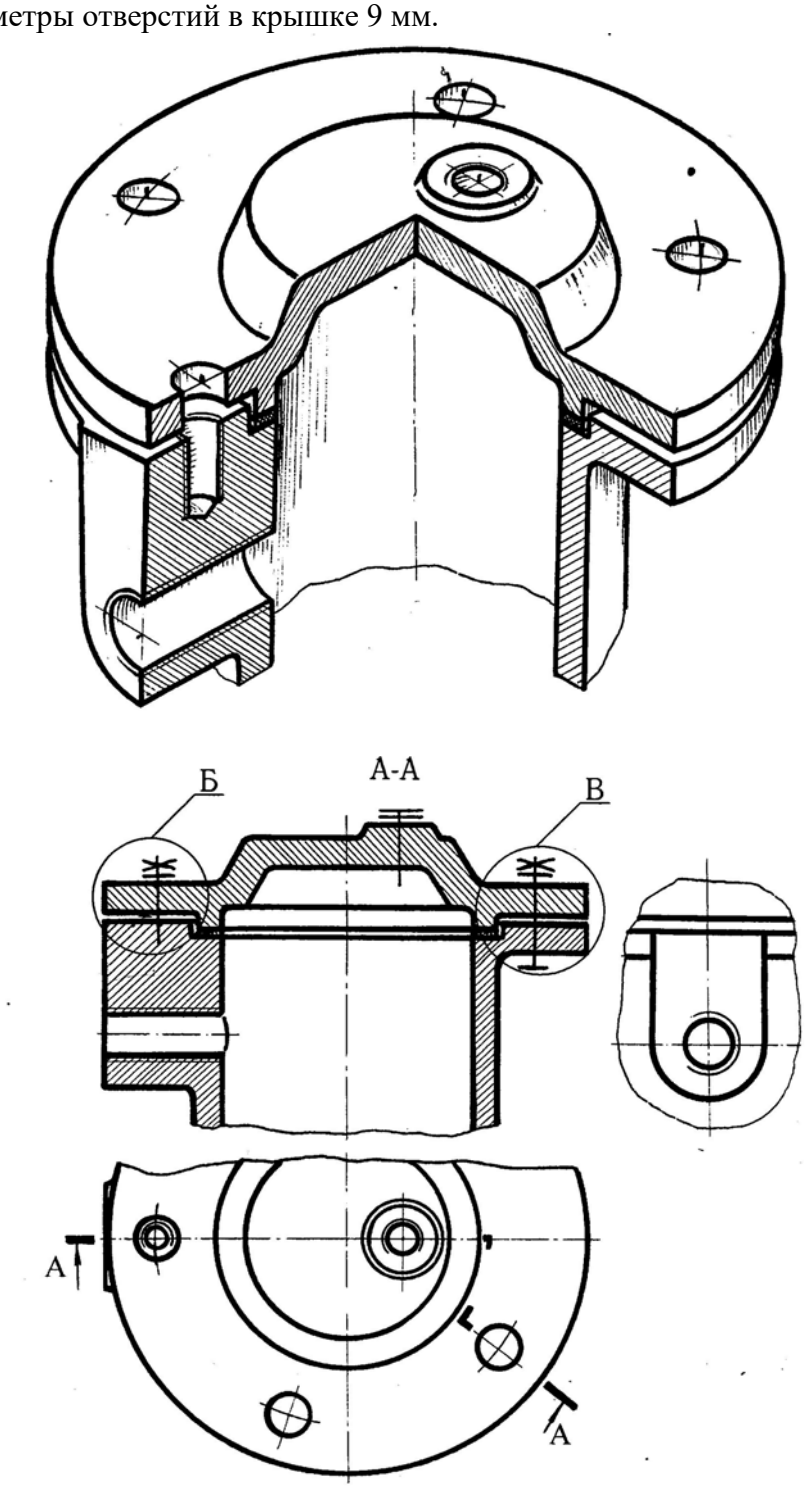

Оценивается 7 баллами

Контрольная работа №3 «Деталирование чертежа сборочной единицы» Выполнить чертеж детали № 1 с нанесением выносных и размерных линий.

Выполнить технический рисунок детали № 2.

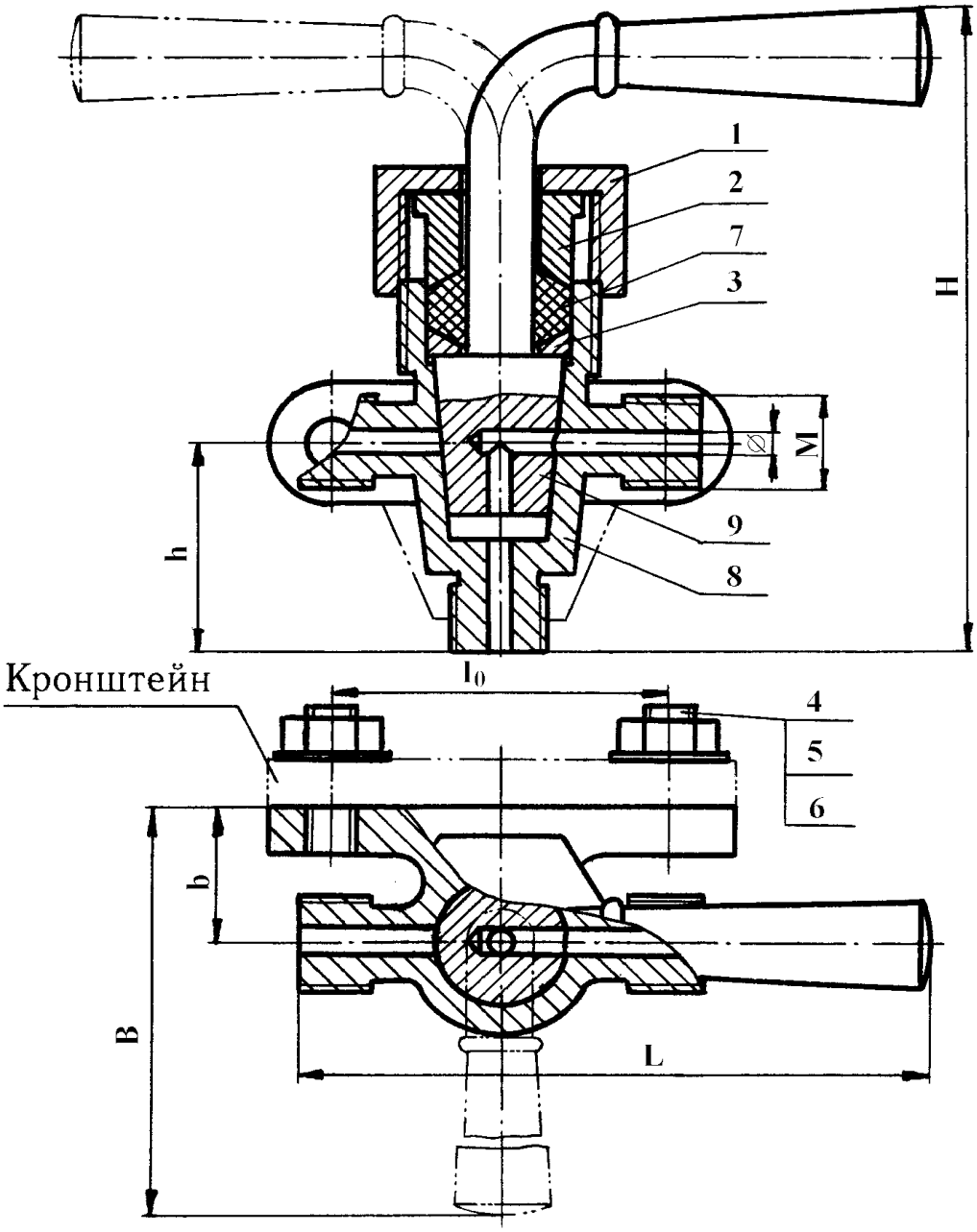

Оценивается 7 баллами

8.2. Структура и примеры билетов для *зачета с оценкой* (2семестр).

Зачет с оценкой по дисциплине включает построения по всем разделам учебной программы дисциплины. Билет состоит из 2 заданий. Ответы на вопросы оцениваются из максимальной оценки 40 баллов следующим образом: максимальное количество баллов за первый вопрос – 20 баллов, второй – 20 баллов.

Пример билета для ***зачета с оценкой***:

«Утверждаю» Заведующий кафедрой ИПТО (Должность, наименование кафедры) _____ В.М.Аристов (Подпись) (И. О. Фамилия) «__»_____2020г.	*Министерство науки и высшего образования РФ* **Российский химико-технологический университет имени Д.И. Менделеева** Кафедра инженерного проектирования технологического оборудования ***18.03.02 «Энерго- и ресурсосберегающие процессы в химической технологии, нефтехимии и биотехнологии»*** ***Инженерная графика***

Билет № _

1. Выполнить эскиз детали. Определить размер резьбы. Нанести выносные и размерные линии (оценивается 20 баллами).

2. Для заданной сборочной единицы составить спецификацию, нанести номера позиций, нанести необходимые выносные и размерные линии (оценивается 20 баллами).

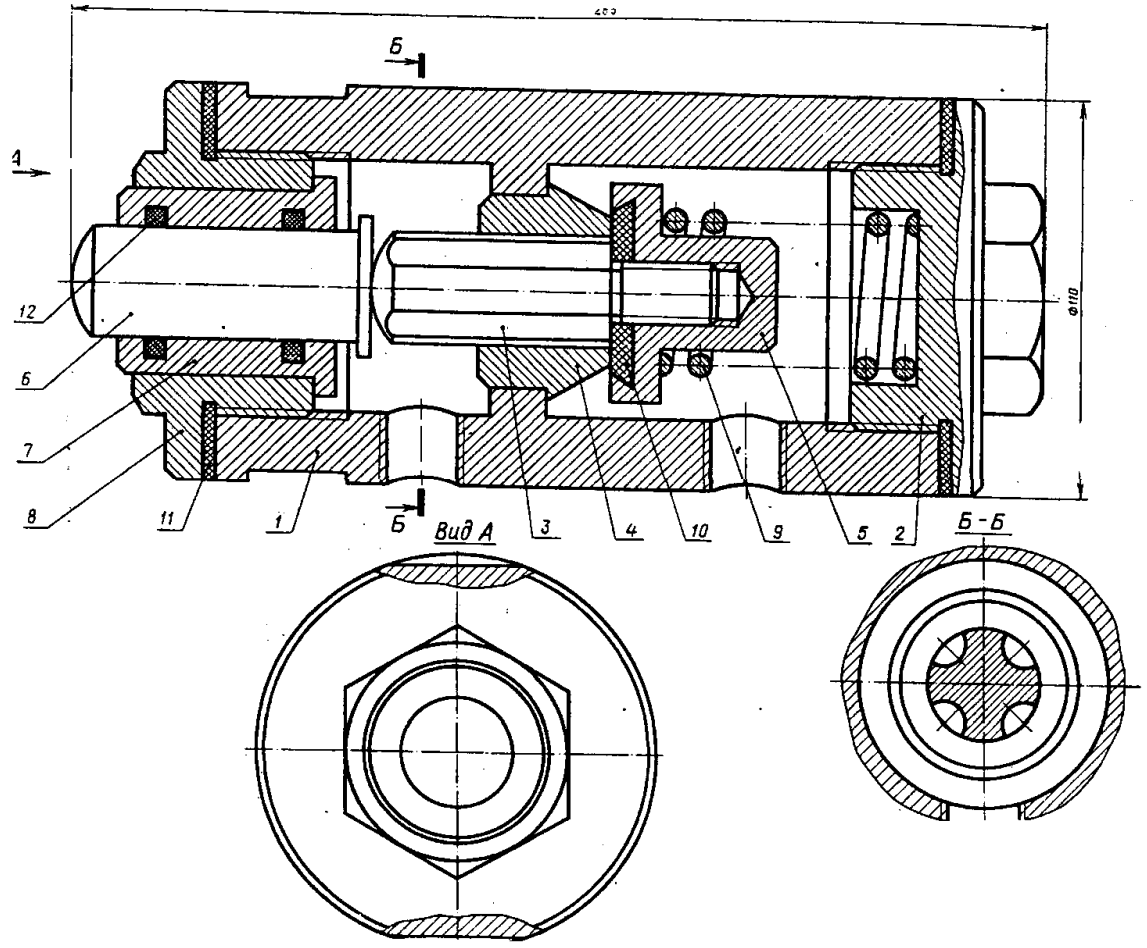

Полный перечень оценочных средств приведен в виде отдельного документа, являющегося неотъемлемой частью основной образовательной программы.

9. УЧЕБНО-МЕТОДИЧЕСКОЕ ОБЕСПЕЧЕНИЕ ДИСЦИПЛИНЫ

9.1. Рекомендуемая литература

А. Основная литература

1. Аристов В.М., Аристова Е.П. Инженерная графика. М.: Путь, Альянс, 2006. 256с.

2. Аристов В.М. и др. Основы построения чертежей. Учебное пособие. М.: РХТУ, 2011. 168 с.

3.Клокова А. Н., Лукина Ю. С. Инженерная графика. Организация самостоятельной работы студента. Учебное пособие. М.: РХТУ, 2019. 68 с.

3. Аристов В.М., Захаров С.Л., Лукина Ю.С., Клокова А.Н. Чертежи сборочных единиц. Методические указания к выполнению листа «сборочный чертеж». М.: РХТУ им. Д.И.Менделеева, 2019. 72 с.

4. Клокова А.Н., Клокова Е.Ю. Компьютерная графика. Лабораторный практикум. М.: РХТУ, 2010. 52 с.

Б. Дополнительная литература

1. Попова Г.Н., Алексеев С.Ю. Машиностроительное черчение: Справочник. С.-П.: Машиностроение, 2008. 447 с.

2.Стандарты ЕСКД: ГОСТ 2.101-68; 2.102-68; 2.103-68; 2.108-68; 2.109-68; 2.114-70; 2.118-73; 2.119-73; 2.120-73; 2.301-68; 2.302-68; 2.303-68; 2.304-81; 2.305-2009; 2.306-68; 2.307-68; 2.311-68; 2.312-72; 2.313-68; 2.317-69; 21.001-77.

9.2. Рекомендуемые источники научно-технической информации

- Раздаточный иллюстративный материал к лекциям.
- Презентации к лекциям.
- Методические рекомендации по выполнению лабораторных работ.

Научно-технические журналы:

- Журнал «Наука и образование» Национальный цифровой ресурс РУКОНТ: https://rucont.ru/catalog/101836

9.3. Средства обеспечения освоения дисциплины

Для освоения дисциплины используются следующие нормативные и нормативно-методические документы:

− Федеральный закон Российской Федерации от 29.12.2012 № 273-ФЗ «Об образовании в Российской Федерации» [Электронный ресурс] – Режим доступа: http://pravo.gov.ru/proxy/ips/?docbody=&nd=102162745&intelsearch=273-%D4%C7 (дата обращения: 23.04.2020).

− Федеральные государственные образовательные стандарты высшего образования // Координационный совет учебно-методических объединений и научно-методических советов высшей школы. Портал Федеральных образовательных стандартов высшего образования [Электронный ресурс] – Режим доступа: http://fgosvo.ru/fgosvo/92/91/4 (дата обращения: 23.04.2020).

− Приказ Министерства образования и науки РФ от 23.08.2017 № 816 «Об утверждении Порядка применения организациями, осуществляющими образовательную деятельность, электронного обучения, дистанционных образовательных технологий при реализации образовательных программ» [Электронный ресурс]. Режим доступа: http://pravo.gov.ru/proxy/ips/?docbody=&nd=102447332&intelsearch=816+%EF%F0%E8%EA%E0%E7 (дата обращения: 23.04.2020).

При освоении дисциплины студенты должны использовать информационные и информационно-образовательные ресурсы следующих порталов и сайтов:

– Система федеральных образовательных порталов. Система открытого образования. Консалтинговый центр ИОС ОО РФ [Электронный ресурс] – Режим доступа: http://www.openedu.ru (дата обращения: 23.04.2020).

– Информационно-коммуникационные технологии в образовании. Система федеральных образовательных порталов [Электронный ресурс] – Режим доступа: http://ict.edu.ru/ (дата обращения: 23.04.2020).

– Информационная система «Единое окно доступа к образовательным ресурсам». URL: http://window.edu.ru/ (дата обращения: 23.04.2020).

– ФЭПО: соответствие требованиям ФГОС [Электронный ресурс] – Режим доступа: http://fepo.i-exam.ru/ (дата обращения: 23.04.2020).

10. МЕТОДИЧЕСКИЕ УКАЗАНИЯ ДЛЯ ОБУЧАЮЩИХСЯ

1. Чертеж соединения деталей болтом

Работа выполняется на горизонтально расположенном листе чертежной бумаги формата А3, на котором проводятся внешняя рамка, рамка чертежа, вычерчивается основная надпись и вычерчивается прямоугольник для повторного обозначения. Далее вычерчиваются конструктивное, упрощенное и условное изображения соединения деталей болтом согласно заданного варианта, наносятся необходимые размеры. В любом свободном месте поля чертежа записываются условные обозначения болта, гайки и шайбы.

2. Чертеж фланцевого соединения.

Работа выполняется на горизонтально расположенном листе чертежной бумаги формата А3. В центральной части формата вычерчивается главное изображение (соединение половины простого фронтального разреза с половиной вида спереди) и вид слева согласно заданного варианта, наносятся необходимые размеры. На отдельном листе формата А4 выполняется спецификация фланцевого соединения. После составления спецификации на чертеже наносятся номера позиций составных частей фланцевого соединения.

3. Чертеж фитингового соединения

Работа выполняется на горизонтально расположенном листе чертежной бумаги формата А3. В центральной части формата вычерчивается главное изображение, на котором в зависимости от варианта вычерчивается или соединение половины простого фронтального разреза с половиной вида спереди, или соединение части простого фронтального разреза с частью вида спереди. Далее задаются секущие плоскости для выполнения сложного ступенчатого разреза. Такой разрез выполняется на месте вида слева. Наносятся необходимые размеры. На отдельном листе формата А4 выполняется спецификация фитингового соединения. После составления спецификации на чертеже наносятся номера позиций составных частей фитингового соединения.

4. Схема деления изделия на составные части

Схема деления сборочной единицы на составные части структурная выполняется на листе клетчатой бумаги формата А4. Составные части изделия изображаются условно в зависимости от того, к какой группе изделий они относятся: сборочные единицы; детали; стандартные изделия, материалы.

5. Эскизы и технические рисунки деталей

Эскизы и технические рисунки деталей, входящих в сборочную единицу, выполняются на листах клетчатой бумаги формата А3 или А4. Студент по указанию преподавателя выполняет эскиз одной из деталей с нанесением размеров, предельных отклонений размеров и параметров шероховатости поверхностей, необходимых для изготовления и контроля детали. По указанию преподавателя выполняются технические рисунки (аксонометрия от руки) двух деталей с нанесением сопряженных размеров. На оставшиеся детали выполняются эскизы только с нанесением размеров.

6. Сборочный чертеж.

Работа выполняется на листе чертежной бумаги формата А1, расположенном горизонтально или вертикально. Отдельно на листе формата А4 выполняется спецификация сборочной единицы. Выбирается главное изображение, которое может быть полным фронтальным разрезом, или соединением части вида спереди с частью фронтального разреза, если корпус сборочной единицы несимметричная деталь, или соединением половины вида спереди с половиной фронтального разреза, если корпус имеет соответствующую плоскость симметрии. Выбрав формат, масштаб и количество изображений сборочной единицы, приступают к компоновке чертежа. На листе проводятся внешняя рамка, рамка чертежа и отмечаются место для основной надписи и место для повторного обозначения. Далее поле чертежа целесообразно разметить с помощью прямоугольников, размеры которых соответствуют габаритным размерам изображаемой сборочной единицы с учетом масштаба. Расстояния между изображениями должны быть такими, чтобы осталось место для нанесения размеров, номеров позиций, надписей. Выполнение чертежа начинают с изображения базовой детали тонкими линиями на всех изображениях одновременно. Когда на сборочном чертеже вычерчены все детали изделия, выполняется штриховка на разрезах и сечениях. Штриховка одной и той же детали на всех изображениях выполняется в одном и том же направлении с одинаковым расстоянием между линиями штриховки. Штриховку смежных деталей следует выполнять в разных направлениях. На сборочном чертеже должны быть нанесены габаритные, установочные, присоединительные и эксплуатационные размеры. Номера позиций составных частей изделия наносятся в соответствии с номерами позиций, указанными в спецификации.

7. Деталирование чертежа сборочной единицы

Работа выполняется на 3 листах чертежной бумаги формата А3. На каждом формате выполняется чертеж детали, указанной преподавателем на чертеже сборочной единицы. На этих форматах выполняются необходимые виды, разрезы, сечения, наносятся необходимые размеры. Кроме того, выполняются технические рисунки 2 деталей на листах клетчатой бумаги.

Учебная программа дисциплины предусматривает проведение лабораторных работ в объеме 8 ч. Работы выполняются в часы, выделенные учебным планом. Лабораторные работы выполняются, когда изучен материал раздела, входящих в разделы 1.2 «Схемы» и

2.1 «Резьбовые изделия и соединения». Лабораторные работы охватывают 1,2 разделы. На выполнение каждой работы отводится примерно 3 часа в зависимости от трудоемкости.

Целью выполнения лабораторных работ является закрепление полученных знаний по дисциплине, расширение эрудиции и кругозора студента бакалавриата, развитие самостоятельного мышления студента. В задачи подготовки к выполнению лабораторных работ входит приобретение навыков работы с информационными ресурсами.

При подготовке к выполнению лабораторных работ студент должен руководствоваться следующими основными принципами:

При оформлении лабораторных работ следует ориентироваться на требования, приведенные в ГОСТ.

Совокупная оценка текущей работы студента бакалавриата в семестре складывается из оценок за выполнение графических работ (максимальная оценка 40 баллов), контрольных работ (максимальная оценка 20 баллов) и лабораторных работ (сдано). Максимальная оценка текущей работы в каждом семестре составляет 60 баллов.

В соответствии с учебным планом изучение материала происходит в 1 семестре и заканчивается контролем его освоения в форме 3 контрольных работ (максимальная оценка: 1 к.р.- 6 баллов, 2 к.р.- 7 баллов, 3 к.р.- 7 баллов) и ***зачет с оценкой*** (максимальная оценка – 40 баллов).

Курсовая работа - зачет(100б).

11. МЕТОДИЧЕСКИЕ УКАЗАНИЯ ДЛЯ ПРЕПОДАВАТЕЛЕЙ

Основными задачами преподавателей, ведущих занятия по дисциплине, является развитие пространственного мышления и понимания правил и условностей при выполнении чертежей.

С целью более эффективного усвоения обучающимися материала данной дисциплины рекомендуется использовать:

- ГОСТы;
- Макеты, иллюстрирующие изучаемый материал;
- Иные средства визуализация, включая наглядные изображения решаемых графических задач в виде мультимедийных презентаций или изображений на твердом носителе;
- Модели для построения с них чертежей.

Для более глубокого изучения предмета преподаватель предоставляет обучающимся информацию о возможности использования Интернет-ресурсов по разделам дисциплины.

12. ПЕРЕЧЕНЬ ИНФОРМАЦИОННЫХ ТЕХНОЛОГИЙ, ИСПОЛЬЗУЕМЫХ В ОБРАЗОВАТЕЛЬНОМ ПРОЦЕССЕ

Информационно-библиотечный центр (ИБЦ) РХТУ им. Д. И. Менделеева обеспечивает информационную поддержку всем направлениям деятельности университета, содействует подготовке высококвалифицированных специалистов, совершенствованию учебного процесса, научно-исследовательской работы, способствует развитию профессиональной культуры будущего специалиста.

Структура и состав библиотечного фонда соответствует требованиям Примерного положения о формировании фондов библиотеки высшего учебного заведения, утвержденного приказом Минобразования и науки от 27.04.2000 г. № 1246. ИБЦ университета обеспечивает обучающихся основной учебной, учебно-методической и научной литературой, необходимой для организации образовательного процесса по всем дисциплинам основной образовательной программы и гарантирует возможность качественного освоения бакалаврами образовательной программы по направлению подготовки **18.03.02.**

Общий объем многоотраслевого фонда ИБЦ составляет 1 715 452 экз. на 01.01.2020.

Фонд учебной и учебно-методической литературы укомплектован печатными и электронными изданиями из расчета 50 экз. на каждые 100 обучающихся, а для дисциплин вариативной части образовательной программы - 1 экз. на одного обучающегося.

Фонд дополнительной литературы включает помимо учебной литературы официальные, справочно-библиографические, специализированные отечественные и зарубежные периодические и информационные издания.

Информационно-библиотечный центр обеспечивает самостоятельную работу студентов в читальных залах, предоставляя широкий выбор литературы по актуальным направлениям, а также обеспечивает доступ к профессиональным базам данных, информационным, справочным и поисковым системам.

Каждый обучающийся обеспечен свободным доступом из любой точки, в которой имеется доступ к сети Интернет и к электронно-библиотечной системе (ЭБС) Университета, которая содержит различные издания по основным изучаемым дисциплинам и сформирована по согласованию с правообладателями учебной и учебно- методической литературы.

Для более полного и оперативного справочно-библиографического и информационного обслуживания в ИБЦ реализована технология Электронной доставки документов.

№	Электронный ресурс	Реквизиты договора (номер, дата заключения, срок действия), ссылка на сайт ЭБС, сумма договора, количество ключей	Характеристика библиотечного фонда, доступ к которому предоставляется договором
1	Электронно-библиотечная система (ЭБС) «ЛАНЬ»	Принадлежность - сторонняя Реквизиты договора - ООО «Издательство «Лань», договор № 33.03-Р-2.0-1775/2-10 от 26.09.2019г. Сумма договора – 642 083-68 Срок действия с «26» сентября 2019г. по «25» сентября 2020г. Ссылка на сайт ЭБС – http://e.lanbook.com Количество ключей - доступ для зарегистрированных пользователей РХТУ с любого компьютера. Дополнительный Договор № 33.03-Р-3.1- 2217/2020 от 02.03.2020 г. Сумма договора- 30 994-52 Срок действия с «02» марта 2020 г. по «25» сентября 2020 г. Ссылка на сайт ЭБС – http://e.lanbook.com Количество ключей - доступ для зарегистрированных пользователей РХТУ с любого компьютера. Договор № 33.03-Р-3.1-2173/2020 Сумма договора – 747 661-28 Срок действия Договора с «26» сентября 2020г. по «25» сентября 2021г. Ссылка на сайт ЭБС – http://e.lanbook.com Количество ключей - доступ для зарегистрированных пользователей РХТУ с любого компьютера. Удаленный доступ после персональной регистрации на сайте ЭБС.	Коллекции: «Химия» - изд-ва НОТ, «Химия» - изд-ва Лаборатория знаний, «Химия» - изд-ва «ЛАНЬ», «Химия»-КНИТУ(Казанский национальный исследовательский технологический университет), «Химия» - изд-ва ФИЗМАТЛИТ», «Информатика» - изд-ва «ЛАНЬ», «Информатика»-Национальный Открытый Университет «ИНТУИТ», «Инженерно-технические науки"-изд-ва «ЛАНЬ», «Теоретическая механика»-изд-ва «ЛАНЬ», Экономика и менеджмент»- изд-ва Дашков и К., а также отдельные издания в соответствии с Договором.

2	Электронно - библиотечная система ИБЦ РХТУ им. Д.И.Менделеева (на базе АИБС «Ирбис»)	Принадлежность – собственная РХТУ. Ссылка на сайт ЭБС – http://lib.muctr.ru/ Доступ для пользователей РХТУ с любого компьютера	Электронные версии учебных и научных изданий авторов РХТУ по всем ООП.
3	Информационно-справочная система «ТЕХЭКСПЕРТ» «Нормы, правила, стандарты России».	Принадлежность сторонняя. Реквизиты контракта – ООО «ИНФОРМПРОЕКТ», контракт № 189-2647А/2019 От 09.01.2020 г. Сумма договора – 601110-00 С «01» января.2020 г. по «31» декабря 2020 г. Ссылка на сайт ЭБС – http://reforma.kodeks.ru/reforma/ Количество ключей – 5 лицензий + локальный доступ с компьютеров ИБЦ.	Электронная библиотека нормативно-технических изданий. Содержит более 40000 национальных стандартов и др. НТД
4	Научно-электронная библиотека «eLibrary.ru»	Принадлежность – сторонняя Реквизиты договора – ООО Научная электронная библиотека, договор № 33.03-Р-3.1 2087/2019 Сумма договора – 1100017-00 С «01» января 2020 г. по «31» декабря 2020 г. Ссылка на сайт – http://elibrary.ru Количество ключей – доступ для пользователей РХТУ по ip-адресам неограничен.	Научная электронная библиотека eLIBRARY.RU - это крупнейший российский информационно-аналитический портал в области науки, технологии, медицины и образования, содержащий рефераты и полные тексты более 29 млн научных статей и публикаций, в том числе электронные версии более 5600 российских научно-технических журналов.
5	Электронно-библиотечная система издательства "ЮРАЙТ"	Принадлежность сторонняя-«Электронное издательство ЮРАЙТ» Договор № 33.03-Р-3.1-220/2020 от 16.03.2020 г. Сумма договора - 324 000-00 С «16» марта 2020 г. по «15» марта 2021 г. Ссылка на сайт – https://biblio-online.ru/ Количество ключей - доступ для зарегистрированных пользователей РХТУ с любого компьютера.	Электронная библиотека включает более 5000 наименований учебников и учебных пособий по всем отраслям знаний для всех уровней профессионального образования от ведущих научных школ с соблюдением требований новых ФГОСов.

6	Электронно-библиотечная система «Консультант студента»	Принадлежность сторонняя- ООО «Политехресурс» Договор № 33.03-Р-3.1-218/2020 От «16» марта 2020 г. Сумма договора-36 500-00 С «17» марта 2020 г. по «16» марта 2021 г Ссылка на сайт – http://www.studentlibrary.ru Количество ключей - доступ для зарегистрированных пользователей РХТУ с любого компьютера.	Комплект изданий, входящих в базу данных «Электронная библиотека технического ВУЗа».
7	Электронно-библиотечная система «ZNANIUM.COM»	Принадлежность сторонняя- ООО «ЗНАНИУМ», Договор № 4309 эбс 33.03-Р-3.1-2215/2020 от «20» марта 2020 г. Сумма договора-30 000-00 С «20» марта 2020 г. по «19» марта 2021г Ссылка на сайт – https://znanium.com/ Количество ключей - доступ для зарегистрированных пользователей РХТУ с любого компьютера.	Коллекция изданий учебников и учебных пособий по различным отраслям знаний для всех уровней профессионального образования.

Бесплатные официальные открытые ресурсы Интернет:

1. Directory of Open Access Journals (DOAJ) http://doaj.org/

Ресурс объединяет более 10000 научных журналов по различным отраслям знаний (около 2 миллионов статей) из134 стран мира.

2. Directory of Open Access Books (DOAB) https://www.doabooks.org/

В базе размещено более 3000 книг по различным отраслям знаний, предоставленных 122 научными издательствами.

3. BioMed Central https://www.biomedcentral.com/

База данных включает более 300 рецензируемых журналов по биомедицине, медицине и естественным наукам. Все статьи, размещенные в базе, находятся в свободном доступе.

4. Электронный ресурс arXiv https://arxiv.org/

Крупнейшим бесплатный архив электронных научных публикаций по разделам физики, математики, информатики, механики, астрономии и биологии. Имеется подробный тематический каталог и возможность поиска статей по множеству критериев.

5. Коллекция журналов MDPI AG http://www.mdpi.com/

Многодисциплинарный цифровой издательский ресурс, является платформой для рецензируемых научных журналов открытого доступа, издающихся MDPI AG (Базель, Швейцария). Издательство выпускает более 120 разнообразных электронных журналов, находящихся в открытом доступе.

6. Издательство с открытым доступом InTech http://www.intechopen.com/

Первое и крупнейшее в мире издательство, публикующее книги в открытом доступе, около 2500 научных изданий. Основная тематическая направленность - физические и технические науки, технологии, медицинские науки, науки о жизни.

7. База данных химических соединений ChemSpider http://www.chemspider.com/

ChemSpider – это бесплатная химическая база данных, предоставляющая быстрый доступ к более чем 28 миллионам структур, свойств и соответственной информации. Ресурс принадлежит Королевскому химическому обществу Великобритании (Royal Society of Chemistry).

8. Коллекция журналов PLOS ONE http://journals.plos.org/plosone/

PLOS ONE – коллекция журналов, в которых публикуются отчеты о новых исследованиях в области естественных наук и медицины. Все журналы размещены в свободном доступе (Open Access), все статьи проходят строгое научное рецензирование.

9. US Patent and Trademark Office (USPTO) http://www.uspto.gov/

Ведомство по патентам и товарным знакам США — USPTO — предоставляет свободный доступ к американским патентам, опубликованным с 1976 г. по настоящее время.

10. Espacenet - European Patent Office (EPO) http://worldwide.espacenet.com/

Патенты (либо патентные заявки) более 50 национальных и нескольких международных патентных бюро, в том числе полные тексты патентов США, России, Франции, Японии и др.

13. МАТЕРИАЛЬНО-ТЕХНИЧЕСКОЕ ОБЕСПЕЧЕНИЕ ДИСЦИПЛИНЫ

В соответствии с учебным планом занятия по дисциплине проводятся в форме лекций, практических занятий, лабораторных работ и самостоятельной работы бакалавра.

13.1. Оборудование, необходимое в образовательном процессе:

Лекционная учебная аудитория и учебная аудитория для проведения практических занятий (чертежный зал). Компьютерный класс. Персональные компьютеры, укомплектованные проигрывателями CD и DVD, принтерами и программными средствами; копировальные аппараты; локальная сеть с выходом в Интернет.
Библиотека, имеющая рабочие места, оснащенные компьютерами с доступом к базам данных и выходом в Интернет.

13.2. Учебно-наглядные пособия:

Информационно-методические материалы: учебные пособия по дисциплине; раздаточный материал к разделам лекционного курса.

13.3. Компьютеры, информационно-телекоммуникационные сети, аппаратно-программные и аудиовизуальные средства:

Персональные компьютеры, укомплектованные проигрывателями CD и DVD, принтерами и программными средствами; проекторы и экраны; цифровые камеры; копировальные аппараты; локальная сеть с выходом в Интернет.

13.4. Печатные и электронные образовательные и информационные ресурсы:

Информационно-методические материалы: учебные пособия по дисциплине; раздаточный материал к разделам лекционного курса.

Электронные образовательные ресурсы: электронные презентации к разделам лекционного курса; учебно-методические разработки в электронном виде; справочные материалы в печатном и электронном виде по по темам курса («Болтовое соединение», «Соединение болтом», «Соединение шпилькой», «Фитинговое соединение», «Фланцевое соединение», «Сборочный чертеж»).

13.5. Перечень лицензионного программного обеспечения:

№ п/п	Наименование программного продукта	Реквизиты договора поставки	Количество лицензий	Срок окончания действия лицензии
1	Офисный пакет Microsoft Office Standard 2007	Государственный контракт № 143-164ЭА/2010 от 14.12.10, Акт № Tr048787, накладная № Tr048787 от 20.12.10 Microsoft Open License Номер лицензии 42931328)	25	бессрочное
2	Антивирус Kaspersky	Контракт № 126-152 ЭА/2018 от 24.12.2018 по продлению электронной лицензии на Kaspersky Endpoint Security для нужд РХТУ им. Д.И. Менделеева	25	2 года
4	Операционная система Microsoft Windows 10 Education (Russian)	Подписка Microsoft Imagine Premium, соглашение ICM-167819 от 24.12.2018 г., счет № 9552428060 от 12.12.2018 г.	Количество лицензий не ограничено согласно условиям подписки Microsoft Imagine Premium	бессрочное
5	Компас - 3D LT фирмы Аскон (учебная версия)	-	-	бессрочное

14. ТРЕБОВАНИЯ К ОЦЕНКЕ КАЧЕСТВА ОСВОЕНИЯ ПРОГРАММЫ

Наименование модулей	Основные показатели оценки	Формы и методы контроля и оценки
Раздел 1. Изделия и конструкторские документы.	Знает: - способы отображения пространственных форм на плоскости; - правила и условности при выполнении чертежей; - виды изделий и конструкторских документов. Умеет: - выполнять и читать чертежи технических изделий с учетом действующих стандартов; - выполнять и читать схемы технологических процессов; - использовать средства компьютерной графики для изготовления чертежей. Владеет: - способами и приемами изображения предметов на плоскости; - графической системой «Компас».	Оценка за графические работы, оценка за контрольную работу, оценка за курсовую работу, оценка на зачете.
Раздел 2. Соединения деталей.	Знает: способы отображения пространственных форм на плоскости; - правила и условности при выполнении чертежей; - на уровне представления характеристики формы и поверхности изделий. Умеет: - выполнять и читать чертежи технических изделий с учетом действующих стандартов; - использовать средства компьютерной графики для изготовления чертежей. Владеет: - способами и приемами изображения предметов на плоскости; - графической системой «Компас».	Оценка за графические работы, оценка за контрольную работу, оценка за курсовую работу, оценка на зачете.
Раздел 3. Чертежи сборочных единиц. Элементы компьютерной графики.	Знает - способы отображения пространственных форм на плоскости, - правила и условности при выполнении чертежей;	Оценка за графические работы, оценка за контрольную работу, оценка за курсовую работу, оценка на зачете.

	на уровне представления характеристики формы и поверхности изделий. Умеет: - выполнять и читать чертежи технических изделий с учетом действующих стандартов; - использовать средства компьютерной графики для изготовления чертежей. Владеет: - способами и приемами изображения предметов на плоскости; - графической системой «Компас».	

15. ОСОБЕННОСТИ ОРГАНИЗАЦИИ ОБРАЗОВАТЕЛЬНОГО ПРОЦЕССА ДЛЯ ИНВАЛИДОВ И ЛИЦ С ОГРАНИЧЕННЫМИ ВОЗМОЖНОСТЯМИ ЗДОРОВЬЯ

Обучение инвалидов и лиц с ограниченными возможностями здоровья осуществляется в соответствии с:

− Порядком организации и осуществления образовательной деятельности по образовательным программам – программам бакалавриата, программам специалитета, программам магистратуры (Приказ Минобрнауки РФ от 05.04.2017 № 301);

− Положением о Порядке организации и осуществления образовательной деятельности по образовательным программам – программам бакалавриата, программам специалитета, программам магистратуры в Российском химико-технологическом университете имени Д.И. Менделеева (утв. решением Ученого совета университета от 28.06.2017, протокол № 9);

− Методическими рекомендациями по организации образовательного процесса для обучения инвалидов и лиц с ограниченными возможностями здоровья в образовательных организациях высшего образования, в том числе оснащенности образовательного процесса (утверждены заместителем Министра образования и науки РФ А.А. Климовым от 08.04.2014 № АК-44/05вн).

Дополнения и изменения к рабочей программе дисциплины
«Инженерная графика»
основной образовательной программы
направления 18.03.02 «Энерго- и ресурсосберегающие процессы в химической технологии, нефтехимии и биотехнологии»
Форма обучения: очная

Номер изменения/ дополнения	Содержание дополнения/изменения	Основание внесения изменения/дополнения
1.		протокол заседания Ученого совета №_____от «____»_____20__ г.
		протокол заседания Ученого совета №_____от «____»_____20__ г.
		протокол заседания Ученого совета №_____от «____»_____20__ г.
		протокол заседания Ученого совета №_____от «____»_____20__ г.

Министерство науки и высшего образования Российской Федерации
федеральное государственное бюджетное образовательное учреждение высшего образования
«Российский химико-технологический университет имени Д.И. Менделеева»

«УТВЕРЖДАЮ»

Проректор по учебной работе

_____ С.Н. Филатов

«_____» _____ 2020 г.

РАБОЧАЯ ПРОГРАММА ДИСЦИПЛИНЫ

«Безопасность жизнедеятельности»

Направление подготовки 18.03.02 – «Энерго- и ресурсосберегающие процессы в химической технологии, нефтехимии и биотехнологии»

Профили подготовки – «Основные процессы химических производств и химическая кибернетика»

Квалификация «бакалавр»

РАССМОТРЕНО И ОДОБРЕНО
на заседании Методической комиссии
РХТУ им. Д.И. Менделеева
«___»_____ 2020 г.

Председатель _____ Н.А. Макаров

Москва 2020 г.

Программа составлена кафедрой техносферной безопасности:

д.т.н., проф. Акининым Н.И., д.т.н., проф. Васиным А.Я., к.т.н., Гаджиевым Г.Г.

Программа рассмотрена и одобрена на заседании кафедры техносферной безопасности

«17» июня 2020 г., протокол № 22

Оглавление

1. ЦЕЛИ И ЗАДАЧИ ДИСЦИПЛИНЫ 4

2. ТРЕБОВАНИЯ К РЕЗУЛЬТАТАМ ОСВОЕНИЯ ДИСЦИПЛИНЫ 5

3. ОБЪЕМ ДИСЦИПЛИНЫ И ВИДЫ УЧЕБНОЙ РАБОТЫ 6

4. СОДЕРЖАНИЕ ДИСЦИПЛИНЫ 7

4.1. Разделы дисциплины и виды занятий 7

4.2. Содержание разделов дисциплины 8

5. СООТВЕТСТВИЕ СОДЕРЖАНИЯ ТРЕБОВАНИЯМ К РЕЗУЛЬТАТАМ ОСВОЕНИЯ ДИСЦИПЛИНЫ 27

6. ПРАКТИЧЕСКИЕ И ЛАБОРАТОРНЫЕ ЗАНЯТИЯ 27

6.1. Практические занятия 27

6.2. Лабораторные занятия 27

7. САМОСТОЯТЕЛЬНАЯ РАБОТА 28

8. ПРИМЕРЫ ОЦЕНОЧНЫХ СРЕДСТВ ДЛЯ КОНТРОЛЯ ОСВОЕНИЯ ДИСЦИПЛИНЫ 29

8.1. Примерная тематика реферативно-аналитической работы 29

8.2. Примеры контрольных вопросов для текущего контроля освоения дисциплины 29

8.3. Вопросы для итогового контроля освоения дисциплины 31

8.4. Структура и примеры билетов 32

9. УЧЕБНО-МЕТОДИЧЕСКОЕ ОБЕСПЕЧЕНИЕ ДИСЦИПЛИНЫ 32

9.1. Рекомендуемая литература. 32

9.2. Рекомендуемые источники научно-технической информации 33

9.3. Средства обеспечения освоения дисциплины 33

10. МЕТОДИЧЕСКИЕ УКАЗАНИЯ ДЛЯ ОБУЧАЮЩИХСЯ 34

10.1. Для студентов, обучающихся по очной форме, без использования электронного образования и дистанционных образовательных технологий 34

10.2. Для студентов, обучающихся по очной форме, с использованием электронного образования и дистанционных образовательных технологий 36

11. МЕТОДИЧЕСКИЕ РЕКОМЕНДАЦИИ ДЛЯ ПРЕПОДАВАТЕЛЕЙ 37

11.1. Для преподавателей, при реализации программы по очной форме, без использования электронного образования и дистанционных образовательных технологий 37

11.2. Для преподавателей, при реализации программы по очной форме, с использованием электронного образования и дистанционных образовательных технологий 37

12. ПЕРЕЧЕНЬ ИНФОРМАЦИОННЫХ ТЕХНОЛОГИЙ, ИСПОЛЬЗУЕМЫХ В ОБРАЗОВАТЕЛЬНОМ ПРОЦЕССЕ 38

13. МАТЕРИАЛЬНО-ТЕХНИЧЕСКОЕ ОБЕСПЕЧЕНИЕ 50

13.1. Оборудование, необходимое в образовательном процессе 50

13.2. Учебно-наглядные пособия: 51

13.3. Компьютеры, информационно-телекоммуникационные сети, аппаратно-программные и аудиовизуальные средства: 51

13.4. Печатные и электронные образовательные и информационные ресурсы 51

13.5. Перечень лицензионного программного обеспечения: 52

14. ТРЕБОВАНИЯ К ОЦЕНКЕ КАЧЕСТВА ОСВОЕНИЯ ПРОГРАММЫ 52

15. ОСОБЕННОСТИ ОРГАНИЗАЦИИ ОБРАЗОВАТЕЛЬНОГО ПРОЦЕССА ДЛЯ ИНВАЛИДОВ И ЛИЦ С ОГРАНИЧЕННЫМИ ВОЗМОЖНОСТЯМИ ЗДОРОВЬЯ 57

1. ЦЕЛИ И ЗАДАЧИ ДИСЦИПЛИНЫ

Программа составлена в соответствии с требованиями Федерального государственного образовательного стандарта (ФГОС ВО) для направления подготовки 18.03.02 – Энерго- и ресурсосберегающие процессы в химической технологии, нефтехимии и биотехнологии, рекомендациями методической комиссии и накопленного опыта преподавания дисциплины кафедрой ***Техносферной безопасности*** РХТУ им. Д.И. Менделеева. Программа рассчитана на изучение дисциплины в течение одного семестра.

Дисциплина «***Безопасность жизнедеятельности***» относится к базовой части дисциплин учебного плана (***Б1.Б.14***) и рассчитана на изучение в 8 семестре. Программа дисциплины предполагает, что обучающиеся имеют теоретическую и практическую подготовку в области математики, физики, общей и неорганической химии, физической химии, общей химической технологии.

Цель дисциплины – формирование профессиональной культуры безопасности, под которой понимается готовность и способность личности использовать в профессиональной деятельности приобретенную совокупность знаний, умений и навыков для обеспечения безопасности в сфере профессиональной деятельности, характера мышления и ценностных ориентаций, при которых вопросы безопасности рассматриваются в качестве приоритета.

Основными обобщенными **задачами дисциплины** являются:

- приобретение понимания и анализ рисков, связанных с деятельностью человека;
- овладение приемами рационализации жизнедеятельности, ориентированными на снижения антропогенного воздействия на природную среду и обеспечение безопасности личности и общества;
- формирование:культуры безопасности, экологического сознания и риск-ориентированного мышления, при котором вопросы безопасности рассматриваются в качестве важнейшего приоритета жизнедеятельности человека;
- культуры профессиональной безопасности, способностей для идентификации опасности и оценивания рисков в сфере своей профессиональной деятельности;
- готовности применения профессиональных знаний для обеспечения безопасности и улучшения условий труда в сфере своей профессиональной деятельности;
- способностей к оценке вклада своей предметной области в решение проблем безопасности;

Цели и задачи дисциплины достигаются с помощью ознакомления:

- с современным состоянием и негативными факторами среды обитания;
- с принципами обеспечения безопасности взаимодействия человека со средой обитания, рациональными условиями деятельности;

• с последствиями воздействия на человека травмирующих, вредных и поражающих факторов, принципами их идентификации;

• с средствами и методами повышения безопасности, экологичности и устойчивости жизнедеятельности в техносфере;

• с методами повышения устойчивости функционирования объектов экономики в чрезвычайных ситуациях;

• с мероприятиями по защите населения и персонала объектов экономики в чрезвычайных ситуациях;

• с правовыми, нормативными, организационными и экономическими основами безопасности жизнедеятельности;

• с методами контроля и управления условиями жизнедеятельности. Дисциплина «Безопасность жизнедеятельности» преподается в 8 семестре.

Контроль успеваемости студентов ведется по принятой в университете рейтинговой системе.

2. ТРЕБОВАНИЯ К РЕЗУЛЬТАТАМ ОСВОЕНИЯ ДИСЦИПЛИНЫ

Изучение дисциплины «***Безопасность жизнедеятельности***» при подготовке бакалавров по направлению подготовки 18.03.02 – Энерго- и ресурсосберегающие процессы в химической технологии, нефтехимии и биотехнологии, профиль подготовки – «**Основные процессы химических производств и химическая кибернетика**» направлено на приобретение следующих компетенций.

2.1. Общекультурные:

- способность использовать приемы оказания первой помощи, методы защиты в условиях чрезвычайных ситуаций (ОК-9);

В результате изучения дисциплины студент бакалавриата должен:

Знать:

- основные техносферные опасности, их свойства и характеристики;
- характер воздействия вредных и опасных факторов на человека и природную среду, методы защиты от них применительно к сфере своей профессиональной деятельности.

Уметь:

- идентифицировать основные опасности среды обитания человека;
- оценивать риск их реализации, выбирать методы защиты от опасностей применительно к сфере своей профессиональной деятельности и способы обеспечения комфортных условий жизнедеятельности.

Владеть:

- законодательными и правовыми актами в области безопасности и охраны окружающей среды, требованиями к безопасности технических регламентов в сфере профессиональной деятельности;
- способами и технологиями защиты в чрезвычайных ситуациях;
- понятийно-терминологическим аппаратом в области безопасности;
- навыками рационализации профессиональной деятельности с целью обеспечения безопасности и защиты окружающей среды.

3. ОБЪЕМ ДИСЦИПЛИНЫ И ВИДЫ УЧЕБНОЙ РАБОТЫ

Вид учебной работы	В зачетных единицах	В академ. часах
Общая трудоемкость дисциплины	**4**	**144**
Контактная работа – аудиторные занятия:	**1,33**	**48**
Лекции	0,89	32
Практические занятия	-	-
Лабораторные работы	0,44	16
Самостоятельная работа	**1,67**	**60**
Контактная самостоятельная работа	**-**	**-**
Подготовка к лабораторным работам	0,56	20
Самостоятельное изучение разделов дисциплины	1,11	40
Виды контроля:		
Экзамен	**1,0**	**36**
Контактная работа – промежуточная аттестация	1,0	0,4
Подготовка к экзамену		35,6
Вид итогового контроля:	**экзамен**	

Вид учебной работы	В зачетных единицах	В астрон. часах
Общая трудоемкость дисциплины	**4**	**108**
Контактная работа – аудиторные занятия:	**1,33**	**36**
Лекции	0,89	24
Практические занятия	-	-
Лабораторные работы	0,44	12
Самостоятельная работа	**1,67**	**45**
Контактная самостоятельная работа	**-**	**-**
Подготовка к лабораторным работам	0,56	15
Самостоятельное изучение разделов дисциплины	1,11	30
Виды контроля:		
Экзамен	**1,0**	**27**
Контактная работа – промежуточная аттестация	1,0	0,3
Подготовка к экзамену		26,7
Вид итогового контроля:	**экзамен**	

4. СОДЕРЖАНИЕ ДИСЦИПЛИНЫ

4.1. Разделы дисциплины и виды занятий

№ п/п	Раздел дисциплины	Академ. часов			
		Всего	**Лекции**	**Лаб. работы**	**Сам. работа**
	Раздел 1. Введение в безопасность	**5**	**2**	**-**	**3**
1.1	Основные понятия и определения.	2	1	-	1
1.2	Безопасность и устойчивое развитие.	3	1	-	2
	Раздел 2. Человек и техносфера.	**7**	**2**	**-**	**5**
2.1	Структура техносферы и ее основных компонентов.	3	1	-	2
2.2	Современное состояние техносферы и техносферной безопасности.	4	1	-	3
	Раздел 3. Идентификация и воздействие на человека вредных и опасных факторов среды обитания.	**28**	**7**	**6**	**15**
3.1	Классификация негативных факторов среды обитания человека	2	1	-	1
3.2	Химические негативные факторы (вредные вещества).	5	1	1	3
3.3	Механические и акустические колебания, вибрация и шум.	3	-	1	2
3.4	Электромагнитные излучения и поля.	1	-	-	1
3.5	Ионизирующие излучение.	2	0,5	-	1,5
3.6	Электрический ток.	4	2	1	1
3.7	Опасные механические факторы.	2	-	-	2
3.8	Процессы горения и пожаровзрывоопасные свойства веществ и материалов.	7	2	3	2
3.9	Статическое электричество	2	0,5		1,5
	Раздел 4. Защита человека и среды обитания от вредных и опасных факторов природного, антропогенного и техногенного происхождения	**18**	**4**	**2,5**	**11,5**
4.1	Основные принципы защиты.	1	-	-	1
4.2	Защита от химических и биологических негативных факторов.	4	1	1,5	1,5
4.3	Защита от энергетических воздействий и физических полей.	2	-	1	1
4.4	Обеспечение безопасности систем, работающих под давлением.	4	2	-	2
4.5	Безопасность эксплуатации трубопроводов в химической промышленности.	2	-	-	2
4.6	Безопасная эксплуатация компрессоров.	3	0,5	-	2,5
4.7	Анализ и оценивание техногенных и природных рисков.	2	0,5	-	1,5
	Раздел 5. Обеспечение комфортных условий для жизни и деятельности человека.	**10**	**1**	**4,5**	**4,5**

5.1	Понятие комфортных или оптимальных условий.	2	1	-	1
5.2	Микроклимат помещений.	4	-	1,5	2,5
5.3	Освещение и световая среда в помещении.	4	-	3	1
	Раздел 6. Психофизиологические и эргономические основы безопасности	**7**	**2**	**-**	**5**
6.1	Психические процессы, свойства и состояния, влияющие на безопасность.	2	-	-	2
6.2	Виды и условия трудовой деятельности.	4	2	-	2
6.3	Эргономические основы безопасности.	1			1
	Раздел 7. Чрезвычайные ситуации и методы защиты в условиях их реализации.	**23**	**10**	**3**	**10**
7.1	Общие сведения о ЧС.	2	1	-	1
7.2	Пожар и взрыв.	6	2	2	2
7.3	Аварии на химически опасных объектах.	3	1	0,5	1,5
7.4	Радиационные аварии.	3	1	-	2
7.5	Приборы радиационной, химической разведки и дозиметрического контроля.	2	1	-	1
7.6	Чрезвычайные ситуации военного времени.	2	1	-	1
7.7	Защита населения в чрезвычайных ситуациях.	3	2	-	1
7.8	Устойчивость функционирования объектов экономики в чрезвычайных ситуациях.	2	1	0,5	0,5
	Раздел 8. Управление безопасностью жизнедеятельности	**10**	**4**	**-**	**6**
8.1	Законодательные и нормативные право-вые основы управления безопасностью жизнедеятельности.	4	2	-	2
8.2	Экономические основы управления безопасностью.	2	-	-	2
8.3	Страхование рисков	1	-	-	1
8.4	Государственное управление безопасностью	3	2	-	1
	ИТОГО	**108**	**32**	**16**	**60**
	Экзамен	**36**			
	ИТОГО	**144**			

4.2. Содержание разделов дисциплины Раздел 1. Введение в безопасность.

1.1. Основные понятия термины и определения.

Характерные системы «человек – среда обитания».

Понятие техносферы. Производственная, городская, бытовая, природная среды и их краткая характеристика. Взаимодействие человека со средой обитания.

Понятия «опасность». Виды опасностей: природные, антропогенные, техногенные, глобальные. Краткая характеристика опасностей и их источников.

Понятие «безопасность». Системы безопасности и их структура. Экологическая, промышленная, производственная безопасности. Транспортная и пожарная безопасность. Краткая характеристика разновидностей систем безопасности. Принципы, методы и средства обеспечения безопасности производственной деятельности. Основные опасности химических производств.

Вред, ущерб, риск – виды и характеристики. Вред, ущерб – экологический, экономический, социальный. Риск – измерение риска, разновидности риска. Экологический, профессиональный, индивидуальный, коллективный, социальный, приемлемый, мотивированный, немотивированный риски. Современные уровни риска опасных событий.Чрезвычайные ситуации – понятие, основные виды. Природные и техногенные чрезвычайные ситуации. Стихийные бедствия и природные катастрофы.

1.2. Безопасность и устойчивое развитие. Безопасность как одна из основных потребностей человека. Значение безопасности в современном мире. Безопасность и демография.

Причины проявления опасности. Человек как источник опасности. Роль человеческого фактора в причинах реализации опасностей.

Аксиомы безопасности жизнедеятельности. Региональные особенности и проблемы безопасности.

РАЗДЕЛ 2. «ЧЕЛОВЕК И ТЕХНОСФЕРА»

2.1. Структура техносферы и ее основных компонентов. Виды техносферных зон: производственная, промышленная, городская, селитебная, транспортная и бытовая. Этапы формирования техносферы и ее эволюция.

Типы опасных и вредных факторов техносферы для человека и природной среды: ингредиентные, биологические и энергетические загрязнения, деградация природной среды, информационно-психологические воздействия. Виды опасных и вредных факторов техносферы: выбросы и сбросы вредных химических и биологических веществ в атмосферу и гидросферу, акустическое, электромагнитное и радиоактивное загрязнения, промышленные и бытовые твердые отходы, информационные и транспортные потоки. Взаимодействие и трансформация загрязнений в среде обитания. Образование смога, кислотных дождей, снижение плодородия почвы и качества продуктов питания, разрушение технических сооружений и т.п. Закон о неизбежности образования отходов жизнедеятельности.

2.2. Современное состояние техносферы и техносферной безопасности.

Критерии и параметры безопасности техносферы - средняя продолжительность жизни, уровень экологически и профессионально обусловленных заболеваний.

Неизбежность расширения техносферы. Современные принципы формирование техносферы. Архитектурно-планировочное зонирование территории на селитебные, промышленные и парково-рекреационные зоны, транспортные узлы. Приоритетность вопросов безопасности и сохранения природы при формировании техносферы. Долгосрочное планирование развития техносферы, минимизация опасных и вредных факторов за счет комплексной и экологической логистики жизненного цикла материальных потоков в техносфере. Городская и техносферная логистика как метод повышения безопасности и формирования благоприятной для человека среды обитания. Культура безопасности личности и общества как фактор обеспечения безопасности в техносфере. Безопасность и устойчивое развитие человеческого сообщества.

Состояние техносферной безопасности в регионе, городе – основные проблемы и пути их решения.

РАЗДЕЛ 3. «ИДЕНТИФИКАЦИЯ И ВОЗДЕЙСТВИЕ НА ЧЕЛОВЕКА И СРЕДУ ОБИТАНИЯ ВРЕДНЫХ И ОПАСНЫХ ФАКТОРОВ»

3.1. Классификация негативных факторов среды обитания человека: физические, химические, биологические, психофизиологические. Понятие опасного и вредного

фактора, характерные примеры. Структурно- функциональные системы восприятия и компенсации организмом человека изменений факторов среды обитания. Особенности структурно-функциональной организации человека. Естественные системы защиты человека от негативных воздействий. Характеристики анализаторов: кожный анализатор, осязание, ощущение боли, температурная чувствительность, мышечное чувство, восприятие вкуса, обоняние, слух, зрение. Время реакции человека к действию раздражителей. Допустимое воздействие вредных факторов на человека и среду обитания. Понятие предельно-допустимого уровня (предельно допустимой концентрации) вредного фактора и принципы его установления.

Ориентировочно-безопасный уровень воздействия.

Источники и характеристики основных негативных факторов и особенности их действия на человека.

3.2. Химические негативные факторы (вредные вещества). Классификация вредных веществ по видам, агрегатному состоянию, характеру воздействия и токсичности. Классы опасности вредных веществ. Пути поступления веществ в организм человека, распределение и превращение вредного вещества в нем, действие вредных веществ. Конкретные примеры

наиболее распространенных вредных веществ и их действия на человека. Комбинированное действие вредных веществ: суммация, потенцирование, антагонизм, независимость. Комплексное действие вредных веществ. Предельно-допустимые концентрации вредных веществ: среднесуточная, максимально разовая, рабочей зоны. Установление допустимых концентраций вредных веществ при их комбинированном действии. Хронические и острые отравления, профессиональные и экологически обусловленные заболевания, вызванные действием вредных веществ. Негативное воздействие вредных веществ на среду обитания, на гидросферу, почву, животных и растительность, объекты техносферы.

Основные источники поступления вредных веществ в среду обитания: производственную, городскую, бытовую.

Промышленная пыль. Условия образования. Классификация по происхождению, по способу образования, по химическому составу. Особенности воздействия пыли на организм человека.

Наночастицы – специфика воздействия на живые организмы и процессов переноса в окружающей среде.

Создание безопасных условий труда в соответствии с ССБТ при работе с вредными веществами (применительно к конкретной отрасли).

Первая (доврачебная) помощь при химических ожогах и отравлениях вредными веществами.

Основные требования безопасности на предприятиях химической промышленности, связанных с производством вредных веществ.

Биологические негативные факторы: микроорганизмы (бактерии, вирусы), макроорганизмы (растения и животные). Классификация биологических негативных факторов и их источников.

Физические негативные факторы.

3.3. Механические и акустические колебания, вибрация и шум. Основные характеристики вибрационного поля и единицы измерения вибрационных параметров. Классификация видов вибраций. Воздействие вибраций на человека и техносферу. Нормирование вибраций, вибрационная болезнь.

Источники вибрационных воздействий в техносфере – их основные характеристики и уровни вибрации.

Основные характеристики акустического поля и единицы измерения параметров шума. Классификация акустических колебаний и шумов. Действие акустических колебаний - шума на человека, особенности воздействия на человека акустических колебаний различных частотных диапазонов – инфразвуковых, звуковых, ультра-звуковых, физиологическое и психологическое воздействие. Принципы нормирования акустического воздействия различных диапазонов. Заболевания, в том числе профессиональные, связанные с акустическим воздействием. Влияние

шума на работоспособность человека и его производительность труда. Источники акустических колебаний (шума) в техносфере – их основные характеристики и уровни.

3.4. Электромагнитные излучения и поля. Основные характеристики электромагнитных излучений и единицы измерения параметров электромагнитного поля. Классификация электромагнитных излучений и полей – по частотным диапазонам, электростатические и магнитостатические поля. Воздействие на человека электромагнитных излучений и полей, особенности воздействия электромагнитных полей различных видов и частотных диапазонов.

Заболевания, связанные с воздействием электромагнитных полей. Принципы нормирования электромагнитных излучений различных частотных диапазонов, электростатических и магнитостатических полей. Основные источники электромагнитных полей в техносфере, их частотные диапазоны и характерные уровни. Использование электромагнитных излучений в информационных и медицинских технологиях.

Инфракрасное (тепловое) излучение как разновидность электромагнитного излучения.

Характеристики теплового излучения и воздействие теплоты на человека. Источники инфракрасного (теплового) излучения в техносфере.

Лазерное излучение как когерентное монохроматическое электромагнитное излучение.

Частотные диапазоны, основные параметры лазерного излучения и его классификация. Воздействие лазерного излучения на человека и принципы установления предельно-допустимых уровней. Источники лазерного излучения в техносфере. Использование лазерного излучения в культурно- зрелищных мероприятиях, информационных и медицинских технологиях.

Ультрафиолетовое излучение. Действие излучения на человека. Безопасные уровни воздействия. Источники ультрафиолетового излучения в биосфере и техносфере.

3.5. Ионизирующие излучение. Основные характеристики ионизирующего поля – дозовые характеристики: экспозиционная, эквивалентные дозы. Активность радионуклидов. Природа и виды ионизирующего излучения. Воздействие ионизирующих излучений на человека и природу. Лучевая болезнь. Принципы нормирования ионизирующих излучений, допустимые уровни внешнего и внутреннего облучения – дозовые и производные от них. Естественные и техногенные источники ионизирующих излучений.

3.6. Электрический ток. Виды электрических сетей, параметры электрического тока и источники электроопасности. Напряжение прикосновения, напряжение шага. Категорирование помещения по степени электрической опасности. Воздействие электрического тока на человека: виды воздействия (термическое, электролитическое, биологическое), электрический удар, местные электротравмы, параметры, определяющие тяжесть поражения электрическим током, пути протекания тока через тело человека.

Предельно допустимые напряжения прикосновения и токи. Влияние вида и параметров электрической сети на исход поражения электрическим током.

3.7. Опасные механические факторы. Источники механических травм, опасные механические движения и действия оборудования и инструмента, подъемное оборудование, транспорт. Виды механических травм. Герметичные системы, находящиеся под давлением: классификация герметичных систем, причины возникновения опасности герметичных систем, опасности, связанные с нарушением герметичности.

Потенциально опасные технологические процессы. Требования безопасности, предъявляемые к технологическим процессам. Технологический регламент как основа обеспечения безопасности технологического процесса. Содержание технологического регламента. Инженерно-технические средства безопасности.

Безопасность производственного оборудования. Основное производственное оборудование в химической промышленности. Общие направления создания химического оборудования (унификация, интенсификация, укрупнение химического оборудования). Общие требования к безопасности производственного оборудования.

Понятие опасной зоны. Способы предупреждения возникновения опасной зоны (защитные устройства – ограждающие, предохранительные, предупредительные).

Световая, звуковая, знаковая сигнализация. Цвета безопасности.

Приборы безопасности (манометры, анемометры и др.).

Требования к надежности производственного оборудования.

Обеспечение безопасности при ремонте промышленного оборудования.

Общая характеристика ремонтных и очистных работ. Обеспечение безопасности при ремонте промышленного оборудования.

Система технического обслуживания и ремонта оборудования предприятий химической промышленности. Содержание технического обслуживания. Планово-предупредительные ремонты. Текущий ремонт. Капитальный ремонт. Подготовка, организация и проведение ремонтных работ. План организационных работ (ПОР).

Безопасность при проведении газоопасных работ. Безопасность при проведении ремонтных работ в закрытых аппаратах и емкостях. Безопасность при проведении огневых работ. Безопасность при проведении очистных работ.

3.8. Процессы горения и пожаровзрывоопасные свойства веществ и материалов.

Общие сведения о горении. Условия, необходимые для возникновения и стационарного развития процесса горения. Виды горения. Характеристики процесса горения (скорость горения, температура горения).

Формы горения (собственно горение, взрыв, детонация). Понятие взрыва. Понятие детонации.

Пожарная опасность технологических сред. Особенности горения и взрывов пылей и пылевоздушных смесей. Первичные и вторичные взрывы пылей.

Показатели пожаровзрывоопасности веществ и материалов согласно ГОСТ 12.1.044-89 ССБТ «Пожаровзрывоопасность веществ и материалов. Номенклатура показателей и методы их определения».

Понятие горючести. Классификация веществ и материалов по группе горючести (негорючие, трудногорючие, горючие).

Пожаровзрывоопасные свойства смесей горючих паров и газов с воздухом. Область воспламенения. Нижний и верхний концентрационные и температурные пределы распространения пламени. Факторы, влияющие на пределы растространения пламени. Методы расчета и экспериментального определения концентрационных и температурных пределов распространения пламени. Минимальная энергия зажигания. Минимальное взрывоопасное содержание кислорода.

Легковоспламеняющиеся и горючие жидкости. Температура вспышки паров и температура воспламенения.

Пожаровзрывоопасные свойства пылей. Влияние влажности, дисперсности и теплоты сгорания пылей на нижний концентрационный предел распространения пламени.

Условия самовозгорания веществ различной природы. Классификация веществ, склонных к самовозгоранию.

3.9. Статическое электричество. Причины накопления зарядов статического электричества. Источники статического электричества в природе, в быту, на производстве и их характеристики, возникающие напряженности электрического поля, электростатические заряды.

Молния как разряд статического электричества. Виды молний, опасные факторы, разряды молнии, характеристики молнии.

РАЗДЕЛ 4. «ЗАЩИТА ЧЕЛОВЕКА И СРЕДЫ ОБИТАНИЯ ОТ ВРЕДНЫХ И ОПАСНЫХ ФАКТОРОВ ПРИРОДНОГО, АНТРОПОГЕННОГО И ТЕХНОГЕННОГО ПРОИСХОЖДЕНИЯ»

4.1. Основные принципы защиты. Снижение уровня опасности и вредности источника негативных факторов путем совершенствования его конструкции и рабочего процесса, реализуемого в нем. Увеличение расстояния от источника опасности до объекта защиты.

Уменьшение времени пребывания объекта защиты в зоне источника негативного воздействия. Установка между источником опасности или вредного воздействия и объектом защиты средств, снижающих уровень опасного и вредного фактора. Применение малоотходных технологий и замкнутых циклов. Понятие о коллективных и индивидуальных средствах защиты.

4.2. Защита от химических и биологических негативных факторов. Общие задачи и методы защиты: рациональное размещение источника по отношению к объекту защиты, локализация источника, удаление вредных веществ из защитной зоны, применение индивидуальных и коллективных средств очистки и защиты.

Защита от загрязнения воздушной среды. Вентиляция: системы вентиляции и их классификация; естественная и механическая вентиляция; общеобменная и местная вентиляция, приточная и вытяжная вентиляция, их основные виды и примеры выполнения. Требования к устройству вентиляции. *Очистка от вредных веществ атмосферы и воздуха рабочей зоны*.

Основные методы, технологии и средства очистки от пыли и вредных газов. Сущность работы основных типов пылеуловителей и газоуловителей. Индивидуальные средства защиты органов дыхания.

Защита от загрязнения водной среды. Основные методы, технологии и средства очистки воды от растворимых нерастворимых вредных веществ.

Рассеивание и разбавление вредных выбросов и сбросов. Понятие нормативно допустимых сбросов и временно согласованных выбросов и сбросов. Сущность рассеивания и разбавления.

Методы обеспечения качества питьевой воды и водоподготовка. Требования к качеству питьевой воды. Методы очистки и обеззараживания питьевой воды. Хлорирование, озонирование, ультрафиолетовая и термическая обработка. Сорбционная очистка, опреснение и обессоливание питьевой воды. Достоинства и недостатки методов, особенности применения. Коллективные и индивидуальные методы и средства подготовки питьевойводы. Модульные системы водоподготовки, индивидуальные устройства очистки питьевой воды.

Методы утилизации и переработки антропогенных и техногенных отходов. Классификация отходов: бытовые, промышленные, сельскохозяйственные, радиоактивные, биологические, токсичные – классы токсичности. Современные методы утилизации и обезвреживания отходов. Отходы как вторичные материальные ресурсы.

4.3. Защита от энергетических воздействий и физических полей. Основные принципы защиты от физических полей: снижение уровня излучения источника, удаление объекта защиты от источника излучения, экранирование излучений – поглощение и отражение энергии.

Защита от вибрации: основные методы защиты и принцип снижения вибрации. Индивидуальные средства виброзащиты. Контроль уровня вибрации.

Защита от шума, инфра- и ультразвука. Основные методы защиты: снижение звуковой мощности источника шума, рациональной размещение источника шума и объекта защиты относительно друг друга, защита расстоянием, акустическая обработка помещения, звукоизоляция, экранирование и применение глушителей шума. Принцип снижения шума в каждом из методов и области их использования. Особенности защиты от инфра-и ультразвука. Индивидуальные средства защиты. Контроль уровня интенсивности звука.

Защита от электромагнитных излучений, статических, электрических и магнитных полей. Общие принципы защиты от электромагнитных полей. Экранирование излучений - электромагнитное экранирование, электростатическое экранирование, магнитостатическое экранирование. Эффективность экранирования. Особенности защиты от излучений промышленной частоты. Понятие о радиопрогнозе на местности, особенности и требований к размещению источников излучения радиочастотного диапазона. Индивидуальные средства защиты. Контроль уровня излучений и напряженности полей различного частотного диапазона.

Защита от лазерного излучения. Классификация лазеров по степени опасности. Общие принципы защиты от лазерного излучения.

Защита от инфракрасного (теплового) излучения. Теплоизоляция, экранирование – типы теплозащитных экранов.

Защита от ионизирующих излучений. Общие принципы защиты от ионизирующих излучений – особенности защиты от различных видов излучений (гамма, бета и альфа излучения). Особенности контроля уровня ионизирующих излучений различных видов.

Методы и средства обеспечения электробезопасности. Применение малых напряжений, электрическое разделение сетей, электрическая изоляция, защита от прикосновения к токоведущим частям, защитное заземление (требования к выполнению заземления), зануление, устройства защитного отключения. Принципы работы защитных устройств – достоинства, недостатки, характерные области применения, особенности работы применительно к различным типам электрических сетей. Индивидуальные средства защиты от поражения электрических током. Контроль параметров электросетей – напряжения, тока, изоляции фаз, определение фазы.

Защита от статического электричества. Методы, исключающие или уменьшающие образование статических зарядов; методы, устраняющие образующие заряды. Молниезащита зданий и сооружений – типы молниеотводов, устройство молниезащиты и требования к ее выполнению. Категорирование зданий и сооружений по степени опасности поражения молний.

Защита от механического травмирования. Оградительные устройства, предохранительные и блокирующие устройства, устройства аварийного отключения, ограничительные устройства, тормозные устройства, устройства контроля и сигнализации, дистанционное управление. Правила обеспечения безопасности при работе с ручным инструментом. Особенности обеспечения безопасности подъемного оборудования и транспортных средств.

4.4. Обеспечение безопасности систем, работающих под давлением. Причины аварий и взрывов сосудов. Общие требования безопасности, предъявляемые к сосудам, работающим под давлением (к изготовлению, эксплуатации, ремонту). Техническое освидетельствование сосудов.

Баллоны для сжатых, сжиженных и растворенных газов. Причины взрывов баллонов. Устройство, маркировка и освидетельствование баллонов. Эксплуатация, хранение и транспортировка. Цистерны и бочки для перевозки сжиженных газов.

4.5. Безопасность эксплуатации трубопроводов в химической промышленности. Безопасная эксплуатация, прокладка трубопроводов. Компенсация тепловых удлинений. Арматура. Тепловая изоляция и окраска трубопроводов. Освидетельствование трубопроводов.

4.6. Безопасная эксплуатация компрессоров. Источники опасности при сжатии газов. Система смазки и смазочные масла. Система охлаждения компрессорных установок. Специальные требования безопасности.

Безопасность эксплуатации насосов. Центробежные, поршневые, специальные насосы.

Безопасность эксплуатации газгольдеров. Мокрые, сухие, изотермические газгольдеры, газгольдеры высокого давления.

4.7. Анализ и оценивание техногенных и природных рисков. Предмет, основные понятия и аппарат анализа рисков. Риск как вероятность и частота реализации опасности, риск как вероятность возникновения материального, экологического и социального ущерба. Качественный анализ и оценивание риска – предварительный анализ риска, понятие деревьев причин и последствий. Количественный анализ и оценивание риска – общие принципы численного оценивание риска. Методы использования экспертных оценок при анализе и оценивании риска. Понятие опасной зоны и методология ее определения.

Знаки безопасности: запрещающие, предупреждающие, предписывающие, указательные, пожарной безопасности, эвакуационные, медицинского и санитарного назначения.

РАЗДЕЛ 5. «ОБЕСПЕЧЕНИЕ КОМФОРТНЫХ УСЛОВИЙ ДЛЯ ЖИЗНИ И ДЕЯТЕЛЬНОСТИ ЧЕЛОВЕКА»

5.1. Понятие комфортных или оптимальных условий. Взаимосвязь состояния

здоровья, работоспособности и производительности труда с состоянием условий жизни и труда человека, параметрами среды жизнедеятельности человека. Основные методы, улучшающие самочувствие и работоспособность человека: не превышение допустимых уровней негативных факторов и их снижение до минимально возможных уровней, рационализация режима труда и отдыха, удобство рабочего места и рабочей зоны, хороший психологический климат в трудовом коллективе, климатические условия в зоне жизнедеятельности, оптимальная освещенность и комфортная световая среда.

5.2. Микроклимат помещений. Механизм теплообмена между человеком и окружающей средой. Климатические параметры, влияющие на теплообмен. Взаимосвязь климатических условий со здоровьем и работоспособностью человека. Терморегуляция организма человека. Гигиеническое нормирование параметров микроклимата. Методы обеспечения комфортных климатических условий в помещениях: системы отопления, вентиляции и кондиционирования, устройство, выбор систем и их производительности; средства для создания оптимального аэроионного состава воздушной среды. Контроль параметров микроклимата в помещении.

5.3. Освещение и световая среда в помещении. Влияние состояния световой среды помещения на самочувствие и работоспособность человека. Характеристики освещения и световой среды. Факторы, определяющие зрительный и психологический комфорт. Виды, системы и типы освещения. Нормирование искусственного и естественного освещения. Искусственные источники света: типы источников света и основные характеристики, достоинства и недостатки, особенности применения. Особенности применения газоразрядных энергосберегающих источников света. *Светильники*: назначение, типы, особенности применения. Промышленные светильники, используемые на химических предприятиях (пылевлагонепроницаемые, взрывобезопасные и др.).

Цветовая среда: влияние цветовой среды на работоспособность, утомляемость, особенности формирования цветового интерьера для выполнения различных видов работ и отдыха. Основные принципы организации рабочего места для создания комфортных зрительных условий и сохранения зрения. Выбор и расчет основных параметров естественного, искусственного и совмещенного освещения. Контроль параметров освещения.

РАЗДЕЛ 6. «ПСИХОФИЗИОЛОГИЧЕСКИЕ И ЭРГОНОМИЧЕСКИЕ ОСНОВЫ БЕЗОПАСНОСТИ»

6.1. Психические процессы, свойства и состояния, влияющие на безопасность. Психические процессы: память, внимание, восприятие, мышление, чувства, эмоции, настроение, воля, мотивация. Психические свойства: характер, темперамент, психологические и соционические типы людей. Психические состояния: длительные, временные, периодические. Чрезмерные формы психического напряжения. Влияние алкоголя, наркотических и психотропных средств на безопасность. Основные психологические причины ошибок и создания опасных ситуаций. Особенности групповой психологии. Профессиограмма. Инженерная психология. Психодиагностика, профессиональная ориентация и отбор специалистов операторского профиля. Факторы, влияющих на надежность действий операторов.

6.2. Виды и условия трудовой деятельности. Виды трудовой деятельности: физический и умственный труд, формы физического и умственного труда, творческий труд. Опасные и вредные производственные факторы. Основные группы опасных и вредных производственных факторов. Классификация условий труда по тяжести и напряженности трудового процесса. Классификация условий труда по факторам производственной среды. Понятие условий труда. Факторы, воздействующие на формирование условий труда. Государственная экспертиза условий труда. Порядок проведения аттестации рабочих мест по условиям труда.

6.3. Эргономические основы безопасности. Эргономика как наука о правильной организации человеческой деятельности, соответствии труда физиологическим и психическим возможностям человека, обеспечение эффективной работы, не создающей угрозы для здоровья человека. Система

«человек–машина–среда». Антропометрическая, сенсомоторная, энергетическая, биомеханическая и психофизиологическая совместимость человека и машины. Организация рабочего места: выбор положения работающего, пространственная компоновка и размерные характеристики рабочего места, взаимное положение рабочих мест, размещение технологической и организационной оснастки, конструкции и расположение средств отображения информации. Техническая эстетика.

Требования к организации рабочего места пользователя компьютера и офисной техники.

РАЗДЕЛ 7. «ЧРЕЗВЫЧАЙНЫЕ СИТУАЦИИ И МЕТОДЫ ЗАЩИТЫ В УСЛОВИЯХ ИХ РЕАЛИЗАЦИИ»

7.1. Общие сведения о ЧС. Основные понятия и определения, классификация чрезвычайных ситуаций техногенного, природного и военного характера и их основные характеристики. Причины возникновения ЧС. Стадии, скорость и развитие ЧС Поражающие факторы источников ЧС техногенного и природного характера. Классификация стихийных бедствий.

Система оповещения о чрезвычайных ситуациях. Обеспечение личной и общей безопасности при ЧС. Определение степени потенциальной опасности. Основы прогнозирования и предупреждения чрезвычайных ситуаций.

7.2. Пожар и взрыв.

Системы пожарной безопасности. Пожарная профилактика.

Основные причины загораний, пожаров и взрывов на предприятиях химической промышленности. Классификация пожаров. Пожарная профилактика объекта.

Основные меры обеспечения пожарной безопасности технологических процессов.

Требования к системе предотвращения пожаров и взрывов: предотвращение образования горючей и взрывоопасной среды, предотвращение образования в горючей среде источников зажигания.

Обеспечение безопасной эксплуатации аппаратов для переработки горючих газов, жидкостей и сыпучих материалов. Контроль состава горючей среды. Применение ингибирующих и флегматизирующих добавок, рабочей и аварийной вентиляции. Ограничение массы горючих веществ и безопасный способ их размещения. Исключение источников воспламенения и применение соответствующего электрооборудования; регламентация огневых работ; соблюдение требований искробезопасности; регламентация максимально допустимой температуры нагрева; ликвидация условий самовозгорания.

Классификация взрывчатых веществ.

*Пожаро- и взрывозащита оборудования***.**

Пассивные и активные способы защиты. Технические средства сброса давления взрыва в оборудовании: предохранительные мембраны и клапаны; дыхательная арматура. Средства, предотвращающие распространение пламени по производственным коммуникациям: сухие огнепреградители, жидкостные предохранительные затворы, аварийный слив горючих жидкостей, затворы из твердых измельченных материалов, автоматически закрывающиеся задвижки и заслонки. Автоматические быстродействующие средства локализации и подавления взрыва (взрывоподавляющие устройства, пламеотсекатели).

*Электрооборудование во взрывоопасных и пожароопасных зонах***.**

Воспламенение горючих смесей от перегрева электрооборудования и электрической искры. Классификация производственных помещений (зон) по пожаровзрывоопасности согласно ПУЭ. Распределение горючих смесей по категориям и группам в соответствии с ГОСТ 30852.19-2002

«Электрооборудование взрывозащищенное. Часть 20. Данные по горючим газам и парам, относящиеся к эксплуатации электрооборудования». Взрывозащищенное электрооборудование и принципы его выбора по ГОСТ 30852.1-2002 (МЭК 60079-1:1998).

Организация безопасной эксплуатации электрооборудования в пожаровзрывоопасных производствах.

Опасность воспламенения горючих смесей разрядами статического электричества.

Мероприятия по защите технологических процессов от статического электричества

Обеспечение требований пожарной безопасности.

Меры обеспечения пожарной безопасности промышленных зданий и сооружений.

Категорирование помещений и зданий по взрывопожарной и пожарной опасности. Огнестойкость и возгораемость строительных конструкций. Классификация строительных материалов, по возгораемости. Показатели огнестойкости (пределы огнестойкости строительных конструкций и пределы распространения огня по ним). Нормирование огнестойкости зданий и сооружений.

Объемно-планировочные решения в промышленных зданиях с учетом противопожарных требований (пожарные отсеки и секции). Противопожарные преграды (противопожарные стены, перегородки, перекрытия, двери и окна, тамбур-шлюзы, зоны) их виды и назначение. Предохранительные (легкосбрасываемые) конструкции. Противопожарные расстояния между зданиями и сооружениями, их нормирование с учетом санитарных и противопожарных требований.

Безопасная эвакуация людей. Противопожарное водоснабжение.

Зашита зданий и сооружений химических предприятий от прямого удара и вторичных проявлений молнии. Категорирование зданий и сооружений по степени опасности поражения молний. Устройство систем молниезащиты.

Средства и методы тушения пожаров.

Общие сведения о пожаротушении. Условия, необходимые для прекращения горения. Способы пожаротушения (поверхностное и объемное тушение). Основные средства тушения пожаров и их характеристика. Жидкие огнетушащие вещества (вода, водные растворы солей). Огнегасительные свойства воды. Пены: химическая пена, пенообразователи. Негорючие газы или инертные разбавители (диоксид углерода, азот, аргон, водяной пар). Галоген-углеводородные составы, хладоны. Огнетушащие порошки, механизм огнетушащего действия порошков. Тушение комбинированными составами. Первичные средства пожаротушения.

Установки пожаротушения. Автоматические стационарные системы пожаротушения с использованием негорючих газов, воды и пены. Спринклерные и дренчерные системы. Системы оповещения людей о пожаре. Знаки пожарной безопасности.

Прогнозирование последствий аварий, связанных с пожарами и взрывами.

Основные поражающие факторы пожара. Решение типовых задач по оценке пожарной обстановки: определение минимального безопасного расстояния для персонала и элементов объекта от очага пожара; величины теплового потока, падающего на поверхность объекта при пожаре; допустимых размеров зоны горения, исключающих распространение пожара на расположенные рядом объекты.

Характерные особенности взрыва. Зоны действия взрыва и их характеристика. Основные поражающие факторы взрыва (ударная волна и осколочные поля). Действие взрыва на человека. Решение типовых задач по оценке обстановки при взрыве: определение избыточного давления во фронте ударной волны в зависимости от расстояния; радиусов зон разрушения; предполагаемых степеней разрушения элементов объекта. Методика оценки возможного ущерба производственному зданию и технологическому оборудованию. Защита предприятий и населения от поражающих факторов, возникающих в результате пожаров и взрывов. Организация пожарной охраны в Российской Федерации. Основные положения законодательства и нормативно-правовое регулирование в области пожарной безопасности.

7.3. Аварии на химически опасных объектах. Основные понятия и определения: химическая авария, химически опасный объект, химическое заражение, зона химического заражения, пролив опасных химических веществ, очаг химического поражения. Виды аварий на химически опасных объектах. Основные показатели степени опасности химически опасных объектов.

Причины и последствия аварий на химически опасных объектах. Очаг химического поражения и его краткая характеристика. Зоны химического заражения и их характеристика.

Факторы влияющие на размер очага химического заражения. Формы возможных зон заражения и их характеристика.

Защита населения от аварийных химически опасных веществ (АХОВ). Основные способы защиты и правила поведения. Оповещение населения. Использование индивидуальных средств защиты органов дыхания и кожи. Средства медицинской защиты. Укрытие населения в защитных сооружениях. Временное укрытие населения в жилых и производственных зданиях. Герметизация помещений, ее предназначение и последовательность. Эвакуация населения из зон возможного заражения.

7.4. Радиационные аварии. Основные понятия и определения: радиационная авария, радиационно опасный объект, радиоактивное загрязнение, зона радиоактивного загрязнения, зона отчуждения, зона отселения. Виды аварий на радиационно опасных объектах, их динамика развития, основные опасности.

Задачи, этапы и методы оценки радиационной обстановки. Зонирование территорий при радиационном загрязнении территории. Понятие радиационного прогноза. Определение возможных доз облучения и допустимого времени пребывания людей в зонах загрязнения. Допустимые уровни облучения при аварийных ситуациях. Дозиметрический контроль.

Понятие о режимах радиационной защиты, их назначение, содержание и порядок введения. Комплекс мероприятий, проводимых в интересах обеспечения защиты людей в зонах радиоактивного загрязнения. Оповещение населения о радиационных авариях. Укрытие населения в защитных сооружениях. Уменьшение времени пребывания людей в зонах радиоактивного загрязнения и эвакуация в безопасные районы. Использование средств индивидуальной защиты. Проведение йодной профилактики. Контроль безопасности продуктов питания.

Действия населения при радиационной аварии. Законодательство Российской Федерации в области радиационной безопасности.

Гидротехнические аварии. Основные опасности и источники гидротехнических и гидродинамических аварий. Классификация зон катастрофического затопления и их характеристика. Показатели последствий поражающего воздействия волны прорыва. Характер и масштабы поражающего действия волны прорыва

7.5. Приборы радиационной, химической разведки и дозиметрического контроля.

Методы обнаружения и измерения ионизирующих излучений. Назначение и классификация дозиметрических приборов.

Измеритель мощности дозы ДП-5В, назначение, техническая характеристика, устройство, подготовка к работе.

Работа с прибором: определение мощности дозы (гамма-фона); измерение степени зараженности различных поверхностей.

Измеритель дозы ИД-1, назначение, общее устройство, порядок работы с прибором.

Измеритель дозы ИД-11.

Организация индивидуального дозиметрического контроля с помощью ИД-1 (порядок выдачи дозиметров, их учет, снятие показаний по возвращению из зоны радиации).

Методы индикации:

- боевых токсических химических веществ (БТХВ);
- аварийно химических опасных веществ.

Войсковой прибор химической разведки (ВПХР), назначение, устройство, порядок и последовательность определения БТХВ в воздухе и на других объектах с помощью индикаторных трубок. Практическая работа с прибором.

7.6. Чрезвычайные ситуации военного времени. Виды оружия массового поражения, их особенности и последствия его применения. Ядерный взрыв и его опасные факторы.

Стихийные бедствия. Землетрясения, наводнения, атмосферные явления, их краткая характеристика, основные параметры и методы защиты.

7.7. Защита населения в чрезвычайных ситуациях. Организация защиты в

мирное и военное время, способы защиты, защитные сооружения, их классификация. Оборудование убежищ. Быстровозводимые убежища. Простейшие укрытия. Противорадиационные укрытия.

Укрытие в приспособленных и специальных сооружениях. Особенности и организация эвакуации из зон чрезвычайных ситуаций. Мероприятия медицинской защиты. Средства индивидуальной защиты и порядок их использования. Способы обеспечения психологической устойчивости населения в чрезвычайных ситуациях.

Единая государственная система предупреждения и ликвидации чрезвычайных ситуаций (РСЧС): цели, задачи и структура. Территориальные и функциональные подсистемы РСЧС. Координационные органы РСЧС. Органы управления и режимы функционирования РСЧС. Силы и средства РСЧС.

7.8. Устойчивость функционирования объектов экономики в чрезвычайных ситуациях.

Понятие об устойчивости объекта. Факторы, влияющие на устойчивость функционирования объектов. Принципы и способы повышения устойчивости функционирования объектов в ЧС.

Экстремальные ситуации. Виды экстремальных ситуаций. Терроризм. Оценка экстремальной ситуации, правила поведения и обеспечения личной безопасности. Формы реакции на экстремальную ситуацию. Психологическая устойчивость в экстремальных ситуациях.

Спасательные работы при чрезвычайных ситуациях. Основы организации аварийно-спасательных и других неотложных работ. Способы ведения спасательных работ при различных видах чрезвычайных ситуаций. Основы медицины катастроф. Планы локализации и ликвидации аварийных ситуаций (ПЛАС). Требования к их составлению и их содержание.

РАЗДЕЛ 8. «УПРАВЛЕНИЕ БЕЗОПАСНОСТЬЮ ЖИЗНЕДЕЯТЕЛЬНОСТИ»

8.1. Законодательные и нормативные правовые основы управления безопасностью жизнедеятельности. Концепции национальной безопасности и демографической политики Российской Федерации – основные положения. Общая характеристика системы законодательных и нормативно-правовых актов, регулирующих вопросы экологической, промышленной, производственной безопасности и безопасности в чрезвычайных ситуациях. Характеристика основных законодательных и нормативно-правовых актов: назначение, объекты регулирования и основные положения. Требования безопасности в технических регламентах. Вопросы безопасности жизнедеятельности в законах и подзаконных актах.

Законодательство об охране труде. Трудовой кодекс – основные положения X раздела кодекса, касающиеся вопросов охраны труда. Законодательные акты директивных органов.

Подзаконные акты по охране труда.

Система стандартов безопасности труда (ССБТ) - структура и основные стандарты. Стандарты предприятий по безопасности труда. Инструкции по охране труда.

Законодательство о безопасности в чрезвычайных ситуациях. Федеральный закон от 21.12.1994 № 68-ФЗ «О защите населения и территорий от чрезвычайных ситуаций природного и техногенного характера». Структура законодательной базы – основные законы и их сущность: Федеральный закон от 21 декабря 1994 г. № 69-ФЗ «О пожарной безопасности», «Технический регламент о требованиях пожарной безопасности» от 22.07.2008 № 123-ФЗ, Федеральный закон «О промышленной безопасности опасных производственных объектов» от 21.07.1997 № 116-ФЗ, Федеральный закон «О радиационной безопасности населения» от 09.01.1996 № 3-ФЗ.

Системы стандартов по безопасности в чрезвычайных ситуациях (БЧС)

– структура и основные стандарты.

8.2. Экономические основы управления безопасностью. Современные рыночные методы экономического управления безопасностью и основные принципы регулирования различных аспектов безопасности: позитивные и негативные методы стимулирования безопасности.

Понятие экономического ущерба, его составляющие и методические подходы к оценке. Материальная ответственность за нарушение требований безопасности: аварии, несчастные случаи, загрязнение окружающей среды.

Экономика безопасности труда. Социально-экономическое значение охраны труда, финансирование охраны труда. Экономические ущербы от производственного травматизма, профессиональных заболеваний и неблагоприятных условий труда – основные составляющие ущерба. Экономический эффект мероприятий по улучшению условий и охране труда. *Экономика чрезвычайных ситуаций.* Эколого-экономические и социально-экономические составляющие ущерба от чрезвычайных ситуаций.

Экономическая эффективность превентивных мер по предотвращению чрезвычайных ситуаций.

8.3. Страхование рисков: экологическое страхование, страхование опасных объектов, страхование профессиональных рисков. Основные понятия, функции, задачи и принципы страхования рисков. Компенсационная, превентивная и инвестиционная экономические функции страхования ответственности. Экологическое страхование – проблемы и страховые риски. Страхование ответственности предприятий – источников повышенной опасности. Страхование от несчастных случаев и профессиональных заболеваний. Федеральный закон «Об обязательном социальном страховании от несчастных случаев на производстве и профессиональных заболеваний».

8.4. Государственное управление безопасностью: органы управления, надзора и контроля за безопасностью, их основные функции, права и обязанности, структура. Министерства, агентства и службы – их основные функции, обязанности, права и ответственность в области различных аспектов безопасности. Управление экологической, промышленной и производственной безопасностью в регионах, селитебных зонах, на предприятиях и в организациях.

Обязанности работодателей по обеспечению охраны труда на предприятии.

Гарантии права работников на охрану труда. Обязанности работника по обеспечению охраны труда на предприятии.

Обучение работников безопасным приемам и методам работы.

Организация обучения и проверки знаний по охране труда руководителей и специалистов. Виды инструктажа по охране труда. Порядок проведения и оформления инструктажа.

Надзор и контроль за соблюдением законодательства об охране труда.

Надзор в сфере безопасности – основные органы надзора, их функции и права.

Кризисное управление в чрезвычайных ситуациях – российская система управления в чрезвычайных ситуациях – система РСЧС, система гражданской обороны – сущность структуры, задачи и функции.

Травматизм и заболеваемость на производстве.

Понятия о несчастном случае, производственной травме, профессиональном заболевании и отравлении. Острые и хронические заболевания.

Расследование и учет несчастных случаев на производстве. Относительные показатели производственного травматизма и профессиональной заболеваемости.

Причины производственного травматизма и профессиональной заболеваемости.

Методы анализа травматизма.

Организация мониторинга, диагностики и контроля состояния окружающей среды, промышленной безопасности, условий и безопасности труда. Государственная экологическая экспертиза и оценка состояния окружающей среды, декларирование промышленной безопасности, государственная экспертиза условий труда, аттестация рабочих мест – понятие, задачи, основные функции, сущность, краткая характеристика процедуры проведения.

Аудит и сертификация состояния безопасности. Экологический аудит и экологическая сертификация, сертификация производственных объектов на соответствие требованиям охраны

труда – сущность и задачи.

Основы менеджмента в области экологической безопасности, условий труда и здоровья работников: основные задачи, принципы и сущность менеджмента. Сущность цикла «Деминга-Шухарта» менеджмента качества: политика в области безопасности, контроль и измерение параметров, корректировка и постоянное совершенствование.

5. СООТВЕТСТВИЕ СОДЕРЖАНИЯ ТРЕБОВАНИЯМ К РЕЗУЛЬТАТАМ ОСВОЕНИЯ ДИСЦИПЛИНЫ

№	В результате освоения дисциплины студент должен:	Разделы							
		1	2	3	4	5	6	7	8
	Знать:								
1	основные техносферные опасности, их свойства и характеристики;	+	+				+		+
2	характер воздействия вредных и опасных факторов на человека и природную среду, методы защиты от них применительно к сфере своей профессиональной деятельности.			+	+	+		+	
	Уметь:								
3	идентифицировать основные опасности среды обитания человека;	+		+	+		+		
4	оценивать риск их реализации, выбирать методы защиты от опасностей применительно к сфере своей профессиональной деятельности и способы обеспечения комфортных условий жизнедеятельности.		+			+		+	+
	Владеть:								
5	законодательными и правовыми актами в области безопасности и охраны окружающей среды, требованиями к безопасности технических регламентов в сфере профессиональной деятельности;	+			+			+	+
6	способами и технологиями защиты в чрезвычайных ситуациях;				+			+	
7	понятийно-терминологическим аппаратом в области безопасности;	+	+	+	+	+	+	+	+
8	навыками рационализации профессиональной деятельности с целью обеспечения безопасности и защиты окружающей среды.			+	+			+	
	Общекультурные компетенции:								
9	- способность использовать приемы оказания первой помощи, методы защиты в условиях чрезвычайных ситуаций (ОК-9).	+	+	+	+	+	+	+	+

6. ПРАКТИЧЕСКИЕ И ЛАБОРАТОРНЫЕ ЗАНЯТИЯ

6.1. Практические занятия

Практические занятия не предусмотрены учебным планом.

6.2. Лабораторные занятия

Лабораторный практикум по дисциплине «***Безопасность жизнедеятельности***» выполняется в соответствии с Учебным планом в 8 семестре и занимает 16 акад. часов. Лабораторные работы охватывают четыре раздела дисциплины. В практикум входит 11 работ, из них 10 работ по 1,5 часа и одна работа – 1 ч. Выполнение лабораторного практикума способствует закреплению материала, изучаемого в дисциплине «***Безопасность жизнедеятельности***», а также дает знания о методиках определения показателей опасности и вредности производственной среды и требованиям к выполнению методик, обеспечивающих достоверность получаемых результатов.
Максимальное количество баллов за выполнение лабораторного практикума составляет 28 баллов (максимально по 2,5 балла за 10 работ и 3 балла за работу №8 «Определение концентрационных пределов распространения пламени газовоздушных смесей»). Количество работ и баллов за каждую работу может быть изменено в зависимости от их трудоемкости.
Примеры лабораторных работ и разделы, которые они охватывают:

№ п/п	№ раздела дисциплины	Примерные темы лабораторных работ	Часы
1	5.2	Определение параметров метеорологических условий в рабочей зоне производственных помещений.	1,5
2	4.2	Оценка эффективности работы вентиляционных установок.	1,0
3	3.2; 4.2	Определение запыленности воздуха производственных помещений.	1,0 0,5
4	3.3; 4.3	Исследование производственного шума и эффективности звукоизолирующих устройств.	1,0 0,5
5	5.3	Измерение и нормирование естественной освещенности на рабочих местах.	1,5
6	5.3	Измерение и нормирование искусственной освещенности на рабочих местах.	1,5
7	3.8; 7.2	Определение температуры вспышки горючих жидкостей.	1,0 0,5
8	3.8; 7.2	Определение концентрационных пределов распространения пламени газовоздушных смесей.	1,0 0,5
9	3.8; 7.3	Определение группы трудногорючих и горючих твердых веществ и материалов	1,0 0,5
10	3.6; 4.3	Исследование опасности поражения человека током в трехфазных электрических сетях.	1,0 0,5
11	7.2; 7.8	Определение типа и количества огнетушителей для производственных помещений. Расчет максимального количества горючих жидкостей для производственных помещений.	1,0 0,5

7. САМОСТОЯТЕЛЬНАЯ РАБОТА

Рабочей программой дисциплины «Безопасность жизнедеятельности» предусмотрена самостоятельная работа студента в объеме 60 акад. часов. Самостоятельная работа проводится с целью углубления знаний по дисциплине и предусматривает:

– регулярную проработку пройденного на лекциях учебного материала и подготовку к выполнению лабораторных работ по разделам дисциплины;

– ознакомление и проработку рекомендованной литературы и работу с электронно-библиотечными системами, включая переводы публикаций из научных журналов, цитируемых в базах РИНЦ;

– посещение отраслевых выставок, семинаров, конференций различного уровня;

– подготовка к экзамену.

Планирование времени на самостоятельную работу, необходимого на изучение дисциплины, студентам лучше всего осуществлять на весь период изучения, предусматривая при этом регулярное повторение пройденного материала. Материал, законспектированный на лекциях, необходимо регулярно дополнять сведениями из литературных источников, представленных в рабочей программе. При работе с указанными источниками рекомендуется составлять краткий конспект материала, с обязательным фиксированием библиографических данных источника.

8. ПРИМЕРЫ ОЦЕНОЧНЫХ СРЕДСТВ ДЛЯ КОНТРОЛЯ ОСВОЕНИЯ ДИСЦИПЛИНЫ

8.1. Примерная тематика реферативно-аналитической работы

Реферативно–аналитическая работа не предусмотрена.

8.2. Примеры контрольных вопросов для текущего контроля освоения дисциплины

Для текущего контроля предусмотрено 2 контрольные работы (первая по разделу 4, вторая по разделу 7). Максимальная оценка за контрольные работы составляет по 16 баллов за каждую. 28 баллов отводятся на лабораторные работы.

Раздел 4. Примеры вопросов к контрольной работе № 1.

Максимальная оценка – 16 баллов. Контрольная работа содержит 2 вопроса, по 8 баллов за вопрос.

1. Требования безопасности, предъявляемые к технологическим процессам. Инженерно-технические средства безопасности.
2. Потенциально опасные технологические процессы (группы). Виды опасностей и основные причины возникновения аварийной ситуации. Технологический регламент, его содержание.
3. Сосуды и аппараты, работающие под давлением, требования безопасности, предъявляемые к ним, их арматура и техническое освидетельствование.
4. Назначение, устройство, маркировка и техническое освидетельствование баллонов.
5. Меры безопасности при эксплуатации, транспортировке и хранении баллонов. Причины взрывов и списания баллонов. Ацетиленовые баллоны, их устройство.
6. Безопасность эксплуатации компрессоров (источники опасности, системы смазки и охлаждения, предохранительные устройства, контрольно- измерительные приборы). Специальные требования безопасности.
7. Назначение, классификация и типы газгольдеров. Устройство и безопасная эксплуатация газгольдеров низкого давления.
8. Действие электрического тока на организм человека и виды поражений. Факторы, определяющие степень воздействия электрического тока на организм человека. Электрозащитные средства: изолирующие, ограждающие и вспомогательные.
9. Условия и основные причины поражения человека электрическим током. Пороговые значения различных видов тока. Классификация помещений по опасности поражения людей электрическим током.

10. Технические способы и средства защиты, обеспечивающие электробезопасность (защитное заземление, зануление и т.д.).

11. Безопасность при проведении работ в закрытых аппаратах и емкостях.

12. Мероприятия, повышающие устойчивость функционирования производственных объектов.

13. Единая государственная система предупреждения и ликвидации чрезвычайных ситуаций -- РСЧС (основные задачи, структура, органы управления, режимы функционирования РСЧС).

Раздел 7. Примеры вопросов к контрольной работе № 2.

Максимальная оценка – 16 баллов. Контрольная работа содержит 2 вопроса, по 8 баллов за вопрос.

1. Классификация ЧС по виду (сфере) возникновения. Прогнозирование последствий аварий, связанных с пожарами.

2. Классификация ЧС по масштабу. Стадии ЧС. Прогнозирование последствий аварий, вызванных взрывами.

3. Классы пожаров, их характеристика. Опасные факторы пожаров, воздействующих на людей. Защита органов дыхания и головы при пожарах.

4. Понятие о горении. Условия, виды, формы и характеристики горения. Тепловая и цепная теории горения. Условия перехода горения ГВС во взрыв.

5. Показатели пожаровзрывоопасности веществ (газов, жидкостей, пылей). Их характеристика и применение. Диффузионное горение.

6. Требования пожарной безопасности в соответствии с ГОСТ ССБТ. Предотвращение образования горючей и взрывоопасной среды.

7. Категорирование помещений и зданий по взрывопожарной и пожарной опасности по СП 12.13130.2009. Характеристика категорий и их применение.

8. Классификация взрыво- и пожароопасных зон согласно ПУЭ (В-1, В- 1а и т.д., П-1, П-2 и т.д.). Характеристика зон и их применение.

9. Защита производственных коммуникаций от распространения пламени. Дать характеристику помещения категории А по взрывопожароопасности.

10. Пожарная безопасность производственных зданий (возгораемость материалов и огнестойкость строительных конструкций, противопожарные преграды, планировка зданий).

11. Огнетушащие вещества, классификация, состав и краткая характеристика

12. Первичные средства тушения пожаров, их устройство, принцип действия и назначение.

13. Электроустановки во взрывоопасных зонах (уровень, вид, категории и группы). Пример маркировки взрывозащиты электрооборудования.

8.3. Вопросы для итогового контроля освоения дисциплины (8 семестр – экзамен)

Максимальное количество баллов за экзамен – 40 баллов. Экзаменационный билет содержит 4 вопроса, каждый оценивается по 10 баллов.

1. Опасности и их источники. Виды опасности по степени завершенности воздействия на объект защиты. Виды реализации опасностей.

2. Риск – количественная мера опасности. Виды риска.

3. Анализ, оценка и управление риском.

4. Эволюция опасностей и человека.

5. Концепция устойчивого развития. Взаимосвязь устойчивого развития и безопасности.

6. Реализация целей устойчивого развития в России. Законодательная база, специфика реализации.

7. Современные системы защиты и безопасности. Их взаимосвязь и объекты защиты.

8. Нормативные и законодательные основы управления безопасностью жизнедеятельности.

9. Законодательные основы безопасности труда, безопасности в чрезвычайных ситуациях, промышленной безопасности и пожарной безопасности в Российской Федерации.

10. Экономическое управление безопасностью окружающей среды, безопасностью труда, чрезвычайных ситуаций. Принципы страхования рисков.

Полный перечень оценочных средств приведен в виде отдельного документа, являющегося неотъемлемой частью основной образовательной программы.

8.4. Структура и примеры билетов

Э*кзамен* по дисциплине «*Безопасность жизнедеятельности*» проводится в 8 семестре и включает контрольные вопросы по всем разделам рабочей программы дисциплины. Билет для ***экзамена*** состоит из 4 вопросов, относящихся к указанным разделам. Ответы на вопросы ***экзамена*** оцениваются из максимальной оценки 40 баллов. Каждый вопрос оценивается в 10 баллов.

Пример билета для ***экзамена***:

«Утверждаю» Зав. кафедрой ТСБ _____ Н.И. Акинин «__»_____20_г.	Министерство науки и высшего образования РФ
	Российский химико-технологический университет имени Д.И. Менделеева
	Кафедра техносферной безопасности
	Направление подготовки 18.03.02 – Энерго- и ресурсосберегающие процессы в химической технологии, нефтехимии и биотехнологии
	Безопасность жизнедеятельности
Билет № 1 1. Взаимодействие человека и среды обитания. Риск – количественная мера опасности. 2. Понятие микроклимата производственных помещений, нормирование микроклимата. 3. Действие электрического тока на человека. Электрозащитные средства. Первая помощь при поражении человека электрическим током. 4. Активные способы пожаро- и взрывозащиты технологического процесса.	

9. УЧЕБНО-МЕТОДИЧЕСКОЕ ОБЕСПЕЧЕНИЕ ДИСЦИПЛИНЫ.

9.1. Рекомендуемая литература.

А) Основная литература.

1. Безопасность жизнедеятельности в химической промышленности: учебник / Н. И. Акинин, Л. К. Маринина, А. Я. Васин [и др.]; под общей редакцией Н. И. Акинина. — Санкт-Петербург: Лань, 2019. — 448 с. — ISBN 978-5-8114-3891-4. — Текст: электронный // Лань: электронно-библиотечная система. — URL: https://e.lanbook.com/book/116363 — Режим доступа: для авториз. пользователей.

2. Безопасность жизнедеятельности. Производственная санитария в химической промышленности [Текст]: лабораторный практикум: Учебное пособие / Л. К. Маринина [и др.]. - М.: РХТУ им. Д.И. Менделеева, 2013. – 76 с.

3. Безопасность жизнедеятельности. Пожарная профилактика и электробезопасность в химической промышленности [Текст]: лабораторный практикум / Л. К. Маринина [и др.]. - М.: РХТУ им. Д.И. Менделеева, 2013. – 76 с.

4. Занько, Н. Г. Безопасность жизнедеятельности: учебник / Н. Г. Занько, К. Р.

Малаян, О. Н. Русак. — 17-е изд., стер. — Санкт-Петербург: Лань, 2017.

— 704 с. — ISBN 978-5-8114-0284-7. — Текст: электронный // Лань: электронно-библиотечная система. — URL: https://e.lanbook.com/book/92617.

— Режим доступа: для авториз. пользователей.

Б) Дополнительная литература.

1. Безопасность труда в химической промышленности [Текст]: учебное пособие для студ. вузов / ред.: Л. К. Маринина. - М.: Academia, 2006. - 526 с.
2. Акинин, Н. И. Прогнозирование взрывоопасности парогазовых смесей [Электронный ресурс] / Н. И. Акинин, И.В. – М.: РХТУ им. Д.И. Менделеева, 2014. - 175 с.

9.2. Рекомендуемые источники научно-технической информации

- Раздаточный иллюстративный материал к лекциям.
- Презентации к лекциям.
- Методические рекомендации по выполнению лабораторных работ.

Научно-технические журналы:

«Безопасность труда в промышленности» ISSN 0409-2961;

«Безопасность в техносфере» ISSN 1998-071X;

«Пожарная безопасность» ISSN 2411-3778;

«Пожаровзрывобезопасность» ISSN 0869-7493 (Print) и ISSN 2587-6201 (Online);

«Безопасность жизнедеятельности» ISSN 1684-6435;

«Информационные бюллетени Федеральной службы по экологическому, технологическому и атомному надзору» (подписные индексы по каталогу «Газеты. Журналы» ОАО «Агентство «Роспечать» 82684 и 85219).

9.3. Средства обеспечения освоения дисциплины

Для реализации рабочей программы подготовлены следующие средства обеспечения освоения дисциплины:

- компьютерные презентации интерактивных лекций – 10, (общее число слайдов – 200);
- банк тестовых заданий для текущего контроля освоения дисциплины (общее число вопросов – 50);

Для освоения дисциплины используются следующие нормативные и нормативно-методические документы:

- Федеральный закон Российской Федерации от 29.12.2012 № 273-ФЗ «Об образовании в Российской Федерации» [Электронный ресурс] – Режим доступа: http://pravo.gov.ru/proxy/ips/?docbody=&nd=102162745&intelsearch=273-%D4%C7 (дата обращения: 10.06.2020).
- Федеральные государственные образовательные стандарты высшего образования // Координационный совет учебно-методических объединений и научно-методических советов высшей школы. Портал Федеральных образовательных стандартов высшего образования [Электронный ресурс] – Режим доступа: http://fgosvo.ru/fgosvo/92/91/4 (дата обращения: 10.06.2020).
- Приказ Министерства образования и науки РФ от 23.08.2017 № 816 «Об утверждении Порядка применения организациями, осуществляющими образовательную деятельность, электронного обучения, дистанционных образовательных технологий при реализации образовательных программ» [Электронный ресурс]. Режим доступа: http://pravo.gov.ru/proxy/ips/?docbody=&nd=102447332&intelsearch=816+%EF%F0%E8%EA%E0%E7 (дата обращения: 10.06.2020).

При освоении дисциплины студенты должны использовать информационные и информационно-образовательные ресурсы следующих порталов и сайтов:

- Система федеральных образовательных порталов. Система открытого образования. Консалтинговый центр ИОС ОО РФ [Электронный ресурс] – Режим доступа: http://www.openedu.ru (дата обращения: 10.06.2020).
- Информационная система «Единое окно доступа к образовательным ресурсам». URL: http://window.edu.ru/ (дата обращения: 10.06.2020).
- ФЭПО: соответствие требованиям ФГОС [Электронный ресурс] – Режим доступа: http://fepo.i-exam.ru/ (дата обращения: 10.06.2020).

При реализации дисциплины с применением электронного образования и дистанционных образовательных технологий для проведения занятий в формате онлайн-встреч или презентаций по средствам сети Интернет используется мессенджер Discord, для обеспечения обучающихся учебно-методическими материалами используются сервисы облачного хранилища с доступом посредством интернет-браузера (Google Drive, Яндекс.Диск, Облако.Mail и другие). При необходимости могут использоваться другие сервисы для проведения занятий в формате онлайн-встреч или презентаций через сеть Интернет.

10. МЕТОДИЧЕСКИЕ УКАЗАНИЯ ДЛЯ ОБУЧАЮЩИХСЯ

10.1. Для студентов, обучающихся по очной форме, без использования электронного образования и дистанционных образовательных технологий

Методические рекомендации по организации учебной работы обучающегося в бакалавриате направлены на повышение ритмичности и эффективности его аудиторной и самостоятельной работы по дисциплине.

Дисциплина «***Безопасность жизнедеятельности***» включает 8 разделов, каждый из которых имеет определенную логическую завершенность. При изучении материала каждого раздела рекомендуется регулярное повторение законспектированного лекционного материала, а также дополнение его сведениями из литературных источников, представленных в рабочей программе. При работе с указанными источниками рекомендуется составлять краткий конспект с обязательным фиксированием библиографических данных источника. Изучение материала каждого раздела заканчивается контролем его освоения в форме контрольной работы. Результаты выполнения контрольных работ оцениваются в соответствии с принятой в университете рейтинговой системой оценки знаний.

Рабочая программа дисциплины «***Безопасность жизнедеятельности***» предусматривает проведение лабораторного практикума в объеме 16 ч. Работы выполняются в часы, выделенные учебным планом в 8 семестре. Лабораторный практикум выполняется, когда изучен материал большинства разделов, входящих в разделы «Идентификация и воздействие на человека вредных и опасных факторов среды обитания», «Защита человека и среды обитания от вредных и опасных факторов природного, антропогенного и техногенного происхождения», «Обеспечение комфортных условий для жизни и деятельности человека» и «Чрезвычайные ситуации и методы защиты в условиях их реализации».

Лабораторные работы охватывают 3, 4, 5 и 7 раздел. На выполнение каждой работы отводится примерно 1,5 часа.

Целью выполнения лабораторных работ является закрепление полученных знаний по дисциплине, расширение эрудиции и кругозора студента бакалавра в области безопасности жизнедеятельности, развитие творческого потенциала и самостоятельного мышления студента. В задачи подготовки к выполнению лабораторных работ входит приобретение навыков работы с информационными ресурсами, получение опыта проведения работ, обработки, анализа полученных результатов и формулирования выводов по выполненной работе.

При оформлении лабораторных работ следует использовать данные, приведенные в ГОСТ 12.1.044-89 «ССБТ. Пожаровзрывоопасность веществ и материалов. Номенклатура показателей и методы их определения», ГОСТ 12.1.005-88 «ССБТ. Общие санитарно-гигиенические требования к

воздуху рабочей зоны», СП 60.13330.2016 «Отопление, вентиляция и кондиционирование воздуха», СП 12.13130.2009 «Определение категорий помещений, зданий и наружных установок по взрывопожарной и пожарной опасности», СП 1[illegible]13330.2011 (СНиП 21-01-97*) «Пожарная безопасность зданий и сооружений» и в Практикумах (см. Раздел 9.1).

Содержание и оформление лабораторных работ оценивается в соответствии с принятой в университете рейтинговой системой оценки знаний. Максимальная оценка за выполнение всех работ лабораторного практикума составляет 28 баллов и входит в 60 баллов, отводимых на работу студента в семестре.

Совокупная оценка текущей работы студента бакалавриата в семестре складывается из оценок за выполнение контрольных работ (максимальная оценка 32 балла) и лабораторного практикума (максимальная оценка 28 баллов). Максимальная оценка текущей работы в семестре составляет 60 баллов.

В соответствии с учебным планом изучение материала всех разделов происходит в 8 семестре и заканчивается контролем его освоения в форме 2 контрольных работ (максимальная оценка 16 баллов за каждую контрольную работу) и завершается итоговым контролем в форме экзамена. Максимальная оценка на экзамене составляет 40 баллов.

10.2. Для студентов, обучающихся по очной форме, с использованием электронного образования и дистанционных образовательных технологий

При использовании электронного обучения и дистанционных образовательных технологий занятия полностью или частично проводятся в режиме онлайн. Объем дисциплины и распределение нагрузки по видам работ соответствует п. 4.1. Распределение баллов соответствует п. 10.1 либо может быть изменено в соответствии с решением кафедры, в случае перехода на ЭО и ДОТ в процессе обучения. Решение кафедры об используемых технологиях и системе оценивания достижений обучающихся принимается с учетом мнения ведущего преподавателя и доводится до обучающихся.

11. МЕТОДИЧЕСКИЕ РЕКОМЕНДАЦИИ ДЛЯ ПРЕПОДАВАТЕЛЕЙ

11.1. Для преподавателей, при реализации программы по очной форме, без использования электронного образования и дистанционных образовательных технологий

Дисциплина «Безопасность жизнедеятельности» преподается в 8 семестре и включает лекции, лабораторные работы и самостоятельную подготовку.

Наиболее сложные теоретические материалы ведущим преподавателям рекомендуется излагать на лекциях с использованием средств мультимедийной техники и обеспечением необходимым раздаточным материалом. После изложения лекций теоретический материал необходимо закреплять решением примеров и задач в ходе выполнения лабораторных работ. Умения и навыки, необходимые для полного освоения программы в рамках заявленных компетенций, следует получать и закреплять в ходе выполнения лабораторных работ.

Для своевременной подготовки студентов к лабораторным работам преподавателям рекомендуется назвать тему и выдать задания на самостоятельную подготовку заблаговременно, в течение недели.

Ход проведения лабораторных работ включает самостоятельную подготовку к работе по заранее озвученной теме, постановку задачи и её согласование с ведущим преподавателем, планирование хода выполнения работы, выполнение работы в соответствии с разработанным планом, подготовку отчёта о выполненной работе, защиту лабораторной работы.

Совокупная оценка текущей работы студента в семестре складывается из оценок за выполнение контрольных и лабораторных работ. Максимальная оценка текущей работы в семестре составляет 60 баллов. Распределение баллов в семестре по контрольным работам указано выше.

В соответствии с учебным планом изучение дисциплины завершается итоговым контролем в форме экзамена. Максимальное суммарное количество баллов, которое может набрать обучаемый на экзамене, равняется 40. Общая оценка результатов освоения дисциплины складывается из числа баллов, набранных в семестре и на экзамене. Максимальная общая оценка всей дисциплины

составляет 100 баллов.

11.2. Для преподавателей, при реализации программы по очной форме, с использованием электронного образования и дистанционных образовательных технологий

При использовании электронного обучения и дистанционных образовательных технологий занятия полностью или частично проводятся в режиме онлайн. Объем дисциплины и распределение нагрузки по видам работ соответствует п. 4.1. Распределение баллов соответствует п. 10.1 либо может быть изменено в соответствии с решением кафедры, в случае перехода на ЭО и ДОТ в процессе обучения. Решение кафедры об используемых технологиях и системе оценивания достижений обучающихся принимается с учетом мнения ведущего преподавателя и доводится до обучающихся.

Реализация ЭО и ДОТ предполагает использование следующих видов и учебной деятельности: онлайн консультации, практические занятия, видео- лекции; лабораторные работы, проводимые полностью или частично с применением ЭО и ДОТ; текущий контроль с ограничением времени предоставления фотоматериалов с ответами и документами, подтверждающими личность выполнявшего работу. Оценочные средства и форма текущего контроля могут быть скорректированы с целью обеспечения в рамках ЭО и ДОТ максимально возможной реализации объективной оценки знаний и сформированности компетенций или их частей.

При реализации РПД в зависимости от конкретной ситуации ЭО и ДОТ могут быть применены в следующем виде: объем часов контактной работы обучающихся с преподавателем не сокращается и электронные образовательные ресурсы (ЭОР) методически обеспечивают самостоятельную работу обучающихся в объеме, предусмотренном рабочей программой данной дисциплины. Занятия проводятся в формате онлайн-встреч или презентаций по средствам сети Интернет.

12. ПЕРЕЧЕНЬ ИНФОРМАЦИОННЫХ ТЕХНОЛОГИЙ, ИСПОЛЬЗУЕМЫХ В ОБРАЗОВАТЕЛЬНОМ ПРОЦЕССЕ

Информационную поддержку изучения дисциплины осуществляет Информационно-библиотечный центр (ИБЦ) РХТУ им. Д.И. Менделеева, который обеспечивает обучающихся основной учебной, учебно-методической и научной литературой, необходимой для организации образовательного процесса по дисциплине. Общий объем многоотраслевого фонда ИБЦ на 01.01.2020 г. составляет 1 715 452 экз. изданий.

Фонд ИБЦ располагает учебной, учебно-методической и научно- технической литературой в форме печатных и электронных изданий, а также включает официальные, справочно-библиографические, специализированные отечественные и зарубежные периодические и информационные издания. ИБЦ обеспечивает доступ к профессиональным базам данных, информационным, справочным и поисковым системам.

Каждый обучающийся обеспечен свободным доступом из любой точки, в которой имеется доступ к сети Интернет и к электронно-библиотечной системе (ЭБС) Университета, которая содержит различные издания по основным изучаемым дисциплинам и сформирована по согласованию с правообладателями учебной и учебно-методической литературы.

Для более полного и оперативного справочно-библиографического и информационного обслуживания в ИБЦ реализована технология Электронной доставки документов.

Бесплатные открытые интернет ресурсы:

№	Электронный ресурс	Реквизиты договора (номер, дата заключения, срок действия), ссылка на сайт ЭБС, сумма договора, количество ключей	Характеристика библиотечного фонда, доступ к которому предоставляется договором

1	Электронно-библиотечная система (ЭБС) «ЛАНЬ»	Принадлежность - сторонняя Реквизиты договора - ООО «Издательство «Лань», Договор № 33.03-Р-2.0-1775/2-10 от 26.09.2019г. Сумма договора – 642 083-68 Срок действия с «26» сентября 2019г. по «25» сентября 2020г. Ссылка на сайт ЭБС – http://e.lanbook.com Количество ключей - доступ для зарегистрированных пользователей РХТУ с любого компьютера. Дополнительный Договор № 33.03-Р-3.1-2217/2020 от 02.03.2020 г. Сумма договора- 30 994-52 Срок действия с «02» марта 2020 г. по «25» сентября 2020 г. Ссылка на сайт ЭБС – http://e.lanbook.com Количество ключей - доступ для зарегистрированных пользователей РХТУ с любого компьютера. Договор № 33.03-Р-3.1-2173/2020 Сумма договора – 747 661-28 Срок действия Договора с «26» сентября 2020г. по «25» сентября 2021г. Ссылка на сайт ЭБС – http://e.lanbook.com Количество ключей - доступ для зарегистрированных пользователей РХТУ с любого компьютера.	Коллекции: «Химия» - изд-ва НОТ, «Химия» - изд-ва Лаборатория знаний, «Химия» - изд-ва «ЛАНЬ», «Химия»-КНИТУ(Казанский национальный исследовательский технологический университет), «Химия» - изд-ва ФИЗМАТЛИТ», «Информатика» - изд-ва «ЛАНЬ», «Информатика»-Национальный Открытый Университет «ИНТУИТ», «Инженерно-технические науки"-изд-ва «ЛАНЬ», «Теоретическая механика»-изд-ва «ЛАНЬ», Экономика и менеджмент»- изд-ва Дашков и К., а также отдельные издания в соответствии с Договором.

		Удаленный доступ после персональной регистрации на сайте ЭБС.	
2	Электронно - библиотечная система ИБЦ РХТУ им. Д.И.Менделеева (на базе АИБС «Ирбис»)	Принадлежность – собственная РХТУ. Ссылка на сайт ЭБС – http://lib.muctr.ru/ Доступ для пользователей РХТУ с любого компьютера	Электронные версии учебных и научных изданий авторов РХТУ по всем ООП.
3	Информационно -справочная система «ТЕХЭКСПЕРТ » «Нормы, правила, стандарты России».	Принадлежность сторонняя. Реквизиты контракта – ООО «ИНФОРМПРОЕКТ», контракт № 189-2647А/2019 От 09.01.2020 г. Сумма договора – 601110-00 С «01» января.2020 г. по «31» декабря 2020 г. Ссылка на сайт ЭБС – http://reforma.kodeks.ru/reforma/ Количество ключей – 5 лицензий + локальный доступ с компьютеров ИБЦ.	Электронная библиотека нормативно-технических изданий. Содержит более 40000 национальных стандартов и др. НТД
4	Электронная библиотека диссертаций (ЭБД РГБ).	Принадлежность – сторонняя Реквизиты договора – ФГБУ РГБ, Договор № 33.03-Р-3.1-2173/2020 Сумма договора - 398 840-00 С «16» марта 2020 г. по «15» марта 2021 г. Ссылка на сайт ЭБС – http://diss.rsl.ru Количество ключей – 10 лицензий + распечатка в ИБЦ.	В ЭБД доступны электронные версии диссертаций Российской Государственной библиотеки: с 1998 года – по специальностям: "Экономические науки", "Юридические науки", "Педагогические науки" и "Психологические науки"; с 2004 года - по всем специальностям, кроме медицины и фармации; с 2007 года - по всем специальностям, включая работы по медицине и фармации.
5	БД ВИНИТИ РАН	Принадлежность сторонняя, Реквизиты договора-ВИНИТИ РАН	Крупнейшая в России баз данных по естественным, точным и техническим наукам. Включает

		Договор № 33.03-Р-3.1-2047/2019 от 25 февраля 2020 г. Сумма договора - 100 000-00 С «25» февраля 2020 г. по «24 » февраля 2021 г. Ссылка на сайт- http://www.viniti.ru/ Количество ключей – локальный доступ для пользователей РХТУ в ИБЦ РХТУ.	материалы РЖ (Реферативного журнала) ВИНИТИ с 1981 г. Общий объем БД - более 28 млн. документов
6	Научно-электронная библиотека «eLibrary.ru»	Принадлежность – сторонняя Реквизиты договора – ООО Научная электронная библиотека, договор № 33.03-Р-3.1 2087/2019 Сумма договора – 1100017-00 С «01» января 2020 г. по «31» декабря 2020 г. Ссылка на сайт – http://elibrary.ru Количество ключей – доступ для пользователей РХТУ по ip-адресам неограничен.	Научная электронная библиотека eLIBRARY.RU - это крупнейший российский информационно-аналитический портал в области науки, технологии, медицины и образования, содержащий рефераты и полные тексты более 29 млн научных статей и публикаций, в том числе электронные версии более 5600 российских научно-технических журналов.
7	Справочно-правовая система «Консультант+»	Принадлежность сторонняя- Договор № 174-247ЭА/2019 от 26.12.2019 г. Сумма договора - 927 029-80 С «01» января 2020 г. по «31» декабря 2020 г. Ссылка на сайт- http://www.consultant.ru/ Количество ключей – 50 пользовательских лицензий по ip-адресам.	Справочно-правовая система по законодательству Российской Федерации.

8	Справочно-правовая система Гарант»	Принадлежность сторонняя Договор №166-235ЭА/2019 от 23.12.2019 г. Сумма договора - 603 949-84 С «01» января 2020 г. по «31» декабря 2020 г. Ссылка на сайт – http://www.garant.ru/ Количество ключей – 50 пользовательских лицензий по ip-адресам.	Гарант — справочно-правовая система по законодательству Российской Федерации.
9	Электронно-библиотечная система издательства "ЮРАЙТ"	Принадлежность сторонняя-«Электронное издательство ЮРАЙТ» Договор № 33.03-Р-3.1-220/2020 от 16.03.2020 г. Сумма договора - 324 000-00 С «16» марта 2020 г. по «15» марта 2021 г. Ссылка на сайт – https://biblio-online.ru/ Количество ключей - доступ для зарегистрированных пользователей РХТУ с любого компьютера.	Электронная библиотека включает более 5000 наименований учебников и учебных пособий по всем отраслям знаний для всех уровней профессионального образования от ведущих научных школ с соблюдением требований новых ФГОСов.
10	Электронно-библиотечная система «Консультант студента»	Принадлежность сторонняя-ООО «Политехресурс» Договор № 33.03-Р-3.1-218/2020 От «16» марта 2020 г. Сумма договора-36 500-00 С «17» марта 2020 г. по «16» марта 2021 г Ссылка на сайт – http://www.studentlibrary.ru Количество ключей - доступ для зарегистрированных пользователей РХТУ с любого компьютера.	Комплект изданий, входящих в базу данных «Электронная библиотека технического ВУЗа».

11	Электронно-библиотечная система «ZNANIUM.COM»	Принадлежность сторонняя-ООО «ЗНАНИУМ», Договор № 4309 эбс 33.03-Р-3.1-2215/2020 от «20» марта 2020 г. Сумма договора-30 000-00 С «20» марта 2020 г. по «19» марта 2021г Ссылка на сайт – https://znanium.com/ Количество ключей - доступ для зарегистрированных пользователей РХТУ с любого компьютера.	Коллекция изданий учебников и учебных пособий по различным отраслям знаний для всех уровней профессионального образования.
12	Информационно-аналитическая система Science Index	Принадлежность сторонняя-ООО «Научная электронная библиотека» Договор № SIO-364/19 33.03-Р-3.1-2103/2019 от «17» февраля 2020 г. Сумма договора-90 000-00 Срок действия с «17» февраля2020 г. по «16» февраля 2021 г. Ссылка на сайт – http://elibrary.ru Количество ключей – локальный доступ для сотрудников ИБЦ	Дистанционная поддержка публикационной активности преподавателей университета
13	Издательство Wiley	Принадлежность сторонняя. Национальная подписка (Минобрнауки+ РФФИ) Информационное письмо РФФИ от 07.07.2020 г. № 694 С «01» января 2020 г. по «31» декабря 2020 г. Ссылка на сайт – http://onlinelibrary.wiley.com/ Количество ключей - доступ для пользователей РХТУ по IP-адресам неограничен. Возможен удаленный доступ после индивидуальной регистрации.	Коллекция журналов по всем областям знаний, в том числе известные журналы по химии, материаловедению, взрывчатым веществам и др.

14	QUESTEL ORBIT	Принадлежность сторонняя. Национальная подписка (Минобрнауки+ РФФИ) Информационное письмо РФФИ от 09.10.2020 г. № 1162 С «01» января 2020 г. по «31» декабря 2020 г. Ссылка на сайт – https://orbit.com Количество ключей – доступ для пользователей РХТУ по ip-адресам неограничен.	ORBIT является глобальным оперативно обновляемым патентным порталом, позволяющим осуществлять поиск в перечне заявок на патенты, полученных, приблизительно, 80-патентными учреждениями в различных странах мира и предоставленных грантов.
15	American Chemical Society	Принадлежность сторонняя. Национальная подписка (Минобрнауки+ РФФИ) Информационное письмо РФФИ от 25.06.2020 г. № 637 С «01» января 2020 г. по «31» декабря 2020 г. Ссылка на сайт – http://www.acs.org/content/acs/en.html Количество ключей – доступ для пользователей РХТУ по ip-адресам неограничен. Настройка удаленного доступа: https://pubs.acs.org/page/remoteaccess	Коллекция журналов по химии и химической технологии Core + издательства American Chemical Society
16	База данных Reaxys и Reaxys Medicinal Chemistry Компании Elsevier	Принадлежность сторонняя. Национальная подписка (Минобрнауки+ РФФИ) Информационное письмо РФФИ от 10.07.2020 г. № 712 С «01» января 2020 г. по «31» декабря 2020 г. Ссылка на сайт – https://www.reaxys.com/ Количество ключей – доступ для пользователей РХТУ по ip-адресам неограничен. Удаленный доступ.	Структурно-химическая база данный Reaxys включает в себя структурную базу данных химических соединений и их экспериментальных свойств, реферативную базу журнальных и патентных публикаций, базу химических реакций с функцией построения плана синтеза. Модуль биологически активных соединений, биологических мишеней, фармакологических свойств химических соединений Reaxys Medicinal Chemistry является крупнейшей в мире базой данных.
17	Ресурсы международной компании	Принадлежность сторонняя. Национальная подписка (Минобрнауки+ РФФИ)	Открыт доступ к ресурсам: **WEB of SCIENCE** – реферативная и наукометрическая база данных.

	Clarivate Analytics	Информационное письмо РФФИ от 07.07.2020 г. № 692 С «01» января 2020 г. по «31» декабря 2020 г. Ссылка на сайт – http://apps.webofknowledge.com/WOS_GeneralSearch_input.do?product=WOS&search_mode=GeneralSearch&SID=R1Ij2TUYmdd7bUatOlJ&preferencesSaved= Количество ключей – доступ для пользователей РХТУ по ip-адресам неограничен. Удаленный доступ.	**MEDLINE** – реферативная база данных по медицине.
18	Электронные ресурсы издательства SpringerNature	Принадлежность сторонняя. Национальная подписка (Минобрнауки+ РФФИ) Информационное письмо РФФИ от 17.07.2020 г. № 743 С «01» января 2020 г. по «31» декабря 2020 г. Ссылка на сайт http://link.springer.com/ Количество ключей - доступ для пользователей РХТУ по ip-адресам неограничен. Возможен удаленный доступ.	- Полнотекстовая коллекция электронных журналов Springer по различным отраслям знаний (2019 г.) http://link.springer.com/ Полнотекстовая коллекция журналов (архив 1893-1945) http://link.springer.com/ - Полнотекстовые 85 журналов Nature Publishing Group https://www.nature.com/siteindex/index.html - Коллекция научных протоколов по различным отраслям знаний Springer Protocols http://www.springerprotocols.com/ - Коллекция научных материалов в области физических наук и инжиниринга Springer Materials (The Landolt-Bornstein Database) http://materials.springer.com/ - Полный доступ к статическим и динамическим справочным изданиям по любой теме - Реферативная база данных по чистой и прикладной математике zbMATH http://zbmath.org/ - Nano Database https://goo.gl/PdhJdo Полнотекстовая коллекция книг издательства SpringerNature по различным отраслям знаний (2019 г.) http://link.springer.com

19	База данных SciFinder компании Chemical Abstracts Service	Принадлежность сторонняя. Национальная подписка (Минобрнауки+ РФФИ) Информационное письмо РФФИ от 25.06.2020 г. № 635 С «01» января 2020 г. по «31» декабря 2020 г. Ссылка на сайт – https://scifinder.cas.org Количество ключей – доступ для пользователей РХТУ по ip-адресам и персональной регистрации.	SciFinder — поисковый сервис, обеспечивающий многоаспектный поиск как библиографической информации, так и информации по химическим реакциям, структурным соединениям и патентам. Основная тематика обширного поискового массива — химия, а также ряд смежных дисциплин, таких как материаловедение, биохимия и биомедицина, фармакология, химическая технология, физика, геология, металлургия и другие.
20	Коллекции издательства Elsevier на платформе ScienceDirect	Принадлежность сторонняя. Национальная подписка (Минобрнауки+ РФФИ) Информационное письмо РФФИ от 07.07.2020 г. № 772 С «01» января 2020 г. по «31» декабря 2020 г. Ссылка на сайт – https://www.sciencedirect.com Количество ключей – доступ для пользователей РХТУ по ip-адресам. Удаленный доступ.	«Freedom Collection» — полнотекстовая коллекция электронных журналов издательства Elsevier по различным отраслям знаний, включающая не менее 2000 наименований электронных журналов. «Freedom Collection eBook collection» — содержит более 5 000 книг по 24 различным предметным областям естественных, технических и медицинских наук. Доступ к архивам 2015-2019 гг.
22	American Institute of Physics (AIP)	Принадлежность сторонняя. Национальная подписка (Минобрнауки+ РФФИ) Информационное письмо РФФИ от 19.10.2020 № 1188 С «01» января 2020 г. по «31» декабря 2020 г. С «01» января 2020 г. по «31» декабря 2020 г. Ссылка на сайт – http://scitation.aip.org Количество ключей – доступ для пользователей РХТУ по ip-адресам неограничен. Настройка удаленного доступа: https://www.scitation.org/remote-access	Коллекция журналов по техническим и естественным наукам издательства Американского института физики (AIP).

23	Scopus	Принадлежность сторонняя. Национальная подписка (Минобрнауки+ РФФИ) Информационное письмо РФФИ от 19.10.2020 г. № 1189 С «01» января 2020 г. по «31» декабря 2020 г. Ссылка на сайт – http://www.scopus.com. Количество ключей – доступ для пользователей РХТУ по ip-адресам неограничен. Удаленный доступ.	Мультидисциплинарная реферативная и наукометрическая база данных издательства **ELSEVIER**
24	Royal Society of Chemistry (Королевское химическое общество)	Принадлежность сторонняя. Национальная подписка (Минобрнауки+ РФФИ) Информационное письмо РФФИ от 20.10.2020 г. № 1196 С «01» января 2020 г. по «31» декабря 2020 г. Ссылка на сайт – http://pubs.rsc.org Количество ключей - доступ для пользователей РХТУ по ip-адресам неограничен. Настройка удаленного доступа: https://www.rsc.org/covid-19-response/publishing-remote-access	Коллекция включает 44 журнала. Тематика: органическая, аналитическая, физическая химия, биохимия, электрохимия, химические технологии.
25	ProQuest Dissertation and Theses Global	Принадлежность сторонняя. Национальная подписка (Минобрнауки+ ГПНТБ) Сублицензионный договор № от С «____»_____2020г. по «____»_____ 2020 г. Ссылка на сайт – http://www.proquest.com/products-services/pqdtglobal.html Количество ключей – дост уп для пользователей РХТУ по ip-адресам неограничен.	База данных ProQuest Dissertation & Theses Global (PQDT Global) авторитетная коллекция из более 3,5 млн. зарубежных диссертаций, более 1,7 млн. из которых представлены в полном тексте.

Бесплатные архивные коллекции, приобретенные Минобрнауки для вузов.
Архив Издательства American Association for the Advancement of Science.Пакет «Science Classic» 1880-1996
Архив Издательства Annual Reviews. Пакет «Full Collection» 1932-2005
Архив издательства Института физики (Великобритания). Пакет «Historical Archive 1874-1999» с первого выпуска каждого журнала по 1999, 1874-1999
Архив издательства Nature Publishing Group. Пакет «Nature» с первого выпуска первого номера по 2010, 1869-2010
Архив издательства Oxford University Press. Пакет «Archive Complete» с первого выпуска каждого журнала по 1995, 1849-1995
Архив издательства Sage. Пакет «2010 SAGE Deep Backfile Package» с первого выпуска каждого журнала по 1998, 1890-1998
Архив издательства Taylor & Francis. Full Online Journal Archives. с первого выпуска каждого журнала по 1996, 1798-1997
Архив издательства Cambridge University Press. Пакет «Cambridge Journals Digital Archive (CJDA)» с первого выпуска каждого журнала по 2011, 1827- 2011
Архив журналов Королевского химического общества(RSC). 1841-2007

Архив коллекции журналов Американского геофизического союза (AGU), предоставляемый издательством Wiley Subscription Services, Inc. 1896-1996 Бесплатные официальные открытые ресурсы Интернет:

1. Directory of Open Access Journals (DOAJ) http://doaj.org/

Ресурс объединяет более 10000 научных журналов по различным отраслям знаний (около 2 миллионов статей) из134 стран мира.

2. Directory of Open Access Books (DOAB) https://www.doabooks.org/ В базе размещено более 3000 книг по различным отраслям знаний, предоставленных 122 научными издательствами.

3. BioMed Central https://www.biomedcentral.com/

База данных включает более 300 рецензируемых журналов по биомедицине, медицине и естественным наукам. Все статьи, размещенные в базе, находятся в свободном доступе.

4. Электронный ресурс arXiv https://arxiv.org/

Крупнейшим бесплатный архив электронных научных публикаций по разделам физики, математики, информатики, механики, астрономии и биологии. Имеется подробный тематический каталог и возможность поиска статей по множеству критериев.

5. Коллекция журналов MDPI AG http://www.mdpi.com/

Многодисциплинарный цифровой издательский ресурс, является платформой для рецензируемых научных журналов открытого доступа, издающихся MDPI AG (Базель, Швейцария). Издательство выпускает более 120 разнообразных электронных журналов, находящихся в открытом доступе.

6. Издательство с открытым доступом InTech http://www.intechopen.com/ Первое и крупнейшее в мире издательство, публикующее книги в открытом доступе, около 2500 научных изданий. Основная тематическая направленность -

физические и технические науки, технологии, медицинские науки, науки о жизни.

7. База данных химических соединений ChemSpider

http://www.chemspider.com/

ChemSpider – это бесплатная химическая база данных, предоставляющая быстрый доступ к более чем 28 миллионам структур, свойств и соответственной информации. Ресурс принадлежит Королевскому химическому обществу Великобритании (Royal Society of Chemistry).

8. Коллекция журналов PLOS ONE http://journals.plos.org/plosone/ PLOS ONE – коллекция журналов, в которых публикуются отчеты о новых исследованиях в области естественных наук и медицины. Все журналы

размещены в свободном доступе (Open Access), все статьи проходят строгое научное рецензирование.

9. US Patent and Trademark Office (USPTO) http://www.uspto.gov/ Ведомство по патентам и товарным знакам США — USPTO —

предоставляет

свободный доступ к американским патентам, опубликованным с 1976 г. по настоящее время.

10. Espacenet - European Patent Office (EPO) http://worldwide.espacenet.com/ Патенты (либо патентные заявки) более 50 национальных и нескольких международных патентных бюро, в том числе послные тексты патентов США, России, Франции, Японии и др.

11. Федеральный институт промышленной собственности (ФИПС) http://www1.fips.ru/wps/wcm/connect/content_ru/ru

Информационные ресурсы ФИПС свободного доступа:

-Электронные бюллетени. Изобретения. Полезные модели.

-Открытые реестры российских изобретений и заявок на изобретения.

-Рефераты российских патентных документов за 1994–2016 гг.

-Полные тексты российских патентных документов из последнего официального бюллетеня.

Федеральные нормы и правила в области промышленной безопасности

«Общие правила взрывобезопасности для взрывопожароопасных химических, нефтехимических и нефтеперерабатывающих производств» от 11 марта 2013 года N 96. [электронный ресурс: http://docs.cntd.ru/document/499013213];

– Правила противопожарного режима в Российской Федерации. Постановление Правительства РФ от 25.04.2012 г. № 390. [электронный ресурс: http://docs.cntd.ru/document/902344800];

– ПУЭ. Правила устройства электроустановок (7-е издание) [электронный ресурс: http://docs.cntd.ru/document/1200030216];

– Р. 2.2.2006-05 Руководство по гигиенической оценке факторов рабочей среды и трудового процесса. Критерии и классификация условий труда. [электронный ресурс: http://docs.cntd.ru/document/1200040973];

– Группа компаний «Промышленная безопасность» [Электронный ресурс]. – Режим доступа: safety.ru – Загл.с экрана (Дата обращения: 10.06.2020);

– Федеральная служба по экологическому, технологическому и атомному надзору РОСТЕХНАДЗОР [Электронный ресурс]. – Режим доступа: http://www.gosnadzor.ru/ – Загл.с экрана (Дата обращения: 10.06.2020);

– http://www.rsl.ru - Российская Государственная Библиотека (Дата обращения: 10.06.2020);

– http://www.gpntb.ru - Государственная публичная научно-техническая библиотека России (Дата обращения: 10.06.2020);

– http://lib.msu.su - Научная библиотека Московского государственного университета (Дата обращения: 10.06.2020);

– http://window.edu.ru – Полнотекстовая библиотека учебных и учебно-

методических материалов (Дата обращения: 10.06.2020);

– http://abc-chemistry.org/ru/ - ABC-Chemistry : Бесплатная научная химическая информация (Дата обращения: 10.06.2020);

– http://findebookee.com/ - поисковая система по книгам (Дата обращения: 10.06.2020);

– http://elibrary.ru - Научная электронная библиотека (Дата обращения: 10.06.2020).

13. МАТЕРИАЛЬНО-ТЕХНИЧЕСКОЕ ОБЕСПЕЧЕНИЕ

В соответствии с учебным планом занятия по дисциплине «***Безопасность жизнедеятельности***» проводятся в форме лекций, лабораторных работ и самостоятельной работы обучающегося.

13.1. Оборудование, необходимое в образовательном процессе:

Учебные аудитории для проведения лекционных занятий, оборудованные электронными средствами демонстрации (компьютер со средствами звуковоспроизведения, проектор, экран) и учебной мебелью.

Учебные лаборатории (производственная санитария, пожарная профилактика), оснащенные лабораторной мебелью, демонстрационными досками и научным оборудованием для проведения лабораторных работ.

Научно-исследовательское оборудование для определения характеристик опасных и вредных производственных факторов (аспиратор для отбора проб воздуха, весы аналитические – 1-й класс точности, шумомер, люксметр, анемометр, вытяжной шкаф, гигрометр, прибор ТВ1 для определения температуры вспышки).

Испытательная лаборатория по определению показателей пожаровзрывоопасности веществ и материалов, установка ОТМ (определение группы горючих и трудногорючих веществ и материалов), стеклянный взрывной цилиндр.

13.2. Учебно-наглядные пособия:

Информационно-методические материалы: учебные пособия по дисциплине; раздаточный материал к разделам лекционного курса; альбомы, каталоги и рекламные проспекты с основными видами и характеристиками средств индивидуальной защиты, респираторы У-2К, противогазы ГП-7, самоспасатель изолирующий, защитный капюшон «Феникс».

13.3. Компьютеры, информационно-телекоммуникационные сети, аппаратно-программные и аудиовизуальные средства:

Компьютерный класс кафедры техносферной безопасности, презентационное мультимедийное оборудование.

13.4. Печатные и электронные образовательные и информационные ресурсы:

Электронные образовательные ресурсы: электронные презентации к разделам лекционной части дисциплины; учебно-методические разработки в электронном виде; справочные материалы в печатном и электронном виде; кафедральная библиотека электронных изданий.

13.5. Перечень лицензионного программного обеспечения:

№ п/п	Наименование программного продукта	Реквизиты договора поставки	Количество лицензий	Срок окончания действия лицензии
1	Операционная система Microsoft Windows 7 Professional (Russian).	Соглашение ICM-170864 от 09.04.2019 г., счет № IM38948 от 7.03.2019 г.	100	Действительно до 09.04.2020 г.

2	Неисключительная лицензия на использование O365ProPlusOpenFclty ShrdSvr ALNG SubsVL OLV E 1Mth Acdmc AP AddOn toOPP Приложения в составе подписки: Outlook OneDrive Word Excel PowerPoint Microsoft Teams	Контракт № 28-35ЭА/2020 от 26.05.2020	657 лицензий для профессорско-преподавательского состава ВУЗа. Соглашение Microsoft OVS-ES № V6775907	12 месяцев (ежегодное продление подписки с правом перехода на обновлённую версию продукта)
3	Неисключительная лицензия на использование O365ProPlusOpenStudents ShrdSvr ALNG SubsVL OLV NL 1Mth Acdmc Stdnt STUUseBnft Приложения в составе подписки: Outlook OneDrive Word Excel PowerPoint Microsoft Teams	Контракт № 28-35ЭА/2020 от 26.05.2020	26280 лицензий для студентов ВУЗа. Соглашение Microsoft OVS-ES № V6775907	12 месяцев (ежегодное продление подписки с правом перехода на обновлённую версию продукта)
4	Интернет браузер Google Chrome	Бесплатная программная лицензия	-	Бессрочная
4	Программа Adobe Acrobat Reader	Бесплатная программная лицензия	-	Бессрочная
5	Программа Discord	Бесплатная программная лицензия	-	Бессрочная

14. ТРЕБОВАНИЯ К ОЦЕНКЕ КАЧЕСТВА ОСВОЕНИЯ ПРОГРАММЫ

Наименование разделов	Основные показатели оценки	Формы и методы контроля и оценки

Раздел 1. Введение в безопасность.	**Знает:** - основные техносферные опасности, их свойства и характеристики; **Умеет:** - идентифицировать основные опасности среды обитания человека; **Владеет:** - законодательными и правовыми актами в области безопасности и охраны окружающей среды, требованиями к безопасности технических регламентов в сфере профессиональной деятельности; - понятийно-терминологическим аппаратом в области безопасности.	Оценка на экзамене.
Раздел 2. Человек и техносфера.	**Знает:** - основные техносферные опасности, их свойства и характеристики; **Умеет:** - оценивать риск их реализации, выбирать методы защиты от опасностей применительно к сфере своей профессиональной деятельности и способы обеспечения комфортных условий жизнедеятельности. **Владеет:** - понятийно-терминологическим аппаратом в области безопасности.	Оценка на экзамене.
Раздел 3. Идентификация и воздействие на человека вредных и опасных факторов среды обитания.	**Знает:** - характер воздействия вредных и опасных факторов на человека и природную среду, методы защиты от них применительно к сфере своей профессиональной деятельности. **Умеет:** - идентифицировать основные опасности среды обитания человека; **Владеет:** - понятийно-терминологическим аппаратом в области безопасности; - навыками рационализации профессиональной деятельности с целью обеспечения безопасности и защиты окружающей среды.	Оценка на экзамене, Оценка за лабораторные работы № 3,4, 7-11.

Раздел 4. Защита человека и среды обитания от вредных и опасных факторов природного, антропогенного и техногенного происхождения	**Знает:** - характер воздействия вредных и опасных факторов на человека и природную среду, методы защиты от них применительно к сфере своей профессиональной деятельности. **Умеет:** - идентифицировать основные опасности среды обитания человека; **Владеет:** - законодательными и правовыми актами в области безопасности и охраны окружающей среды, требованиями к безопасности технических регламентов в сфере профессиональной деятельности; - способами и технологиями защиты в чрезвычайных ситуациях; - понятийно-терминологическим аппаратом в области безопасности; - навыками рационализации профессиональной деятельности с целью обеспечения безопасности и защиты окружающей среды.	Оценка на экзамене, Оценка за лабораторные работы № 1-4, 10, Оценка за контрольную работу № 1.
Раздел 5. Обеспечение комфортных условий для жизни и деятельнос- ти человека.	**Знает:** - характер воздействия вредных и опасных факторов на человека и природную среду, методы защиты от них применительно к сфере своей профессиональной деятельности. **Умеет:** - оценивать риск их реализации, выбирать методы защиты от опасностей применительно к сфере своей профессиональной деятельности и способы обеспечения комфортных условий жизнедеятельности. **Владеет:** - понятийно-терминологическим аппаратом в области безопасности.	Оценка на экзамене, Оценка за лабораторные работы № 1, 2, 5, 6.

Раздел 6. Психофизиологические и эргономические основы безопасности	**Знает:** - основные техносферные опасности, их свойства и характеристики; **Умеет:** - идентифицировать основные опасности среды обитания человека; **Владеет:** - понятийно-терминологическим аппаратом в области безопасности.	Оценка на экзамене.
Раздел 7. Чрезвычайные ситуации и методы защиты в условиях их реализации.	**Знает:** - характер воздействия вредных и опасных факторов на человека и природную среду, методы защиты от них применительно к сфере своей профессиональной деятельности. **Умеет:** - оценивать риск их реализации, выбирать методы защиты от опасностей применительно к сфере своей профессиональной деятельности и способы обеспечения комфортных условий жизнедеятельности. **Владеет:** - законодательными и правовыми актами в области безопасности и охраны окружающей среды, требованиями к безопасности технических регламентов в сфере профессиональной деятельности; - способами и технологиями защиты в чрезвычайных ситуациях; - понятийно-терминологическим аппаратом в области безопасности; - навыками рационализации профессиональной деятельности с целью обеспечения безопасности и защиты окружающей среды.	Оценка на экзамене, Оценка за лабораторные работы № 7-9, 11, Оценка за контрольную работу № 2.
Раздел 8. Управление безопасностью жизнедеятельности	**Знает:** - основные техносферные опасности, их свойства и характеристики; **Умеет:** - оценивать риск их реализации, выбирать методы защиты от опасностей применительно к сфере своей профессиональной деятельности	Оценка на экзамене.

	и способы обеспечения комфортных условий жизнедеятельности. **Владеет:** - законодательными и правовыми актами в области безопасности и охраны окружающей среды, требованиями к безопасности технических регламентов в сфере профессиональной деятельности; - понятийно-терминологическим аппаратом в области безопасности.	

15. ОСОБЕННОСТИ ОРГАНИЗАЦИИ ОБРАЗОВАТЕЛЬНОГО ПРОЦЕССА ДЛЯ ИНВАЛИДОВ И ЛИЦ С ОГРАНИЧЕННЫМИ ВОЗМОЖНОСТЯМИ ЗДОРОВЬЯ

Обучение инвалидов и лиц с ограниченными возможностями здоровья осуществляется в соответствии с:

- Порядком организации и осуществления образовательной деятельности по образовательным программам – программам бакалавриата, программам специалитета, программам магистратуры (Приказ Минобрнауки РФ от 05.04.2017 № 301);
- Положением о Порядке организации и осуществления образовательной деятельности по образовательным программам – программам бакалавриата, программам специалитета, программам магистратуры в Российском химико-технологическом университете имени Д.И. Менделеева (утв. решением Ученого совета университета от 28.06.2017, протокол № 9);
- Методическими рекомендациями по организации образовательного процесса для обучения инвалидов и лиц с ограниченными возможностями здоровья в образовательных организациях высшего образования, в том числе оснащенности образовательного процесса (утверждены заместителем Министра образования и науки РФ А.А. Климовым от 08.04.2014 № АК- 44/05вн).

Дополнения и изменения к рабочей программе дисциплины
«Безопасность жизнедеятельности» основной образовательной программы
18.03.02 «Энерго- и ресурсосберегающие процессы в химической технологии, нефтехимии и биотехнологии»
профиль «Охрана окружающей среды и рациональное использование природных ресурсов»
Форма обучения: очная

Номер изменения/ дополнения	Содержание дополнения/изменения	Основание внесения изменения/дополнения
1.	Изменение в части обновления договоров электронных ресурсов	протокол заседания Ученого совета № 2 от «30» сентября 2019 г.
2.	Изменение в части обновления лицензионного программного обеспечения	протокол заседания Ученого совета № (номер) от «дата» месяц 20год.
3.	Изменения в части использования ЭО и ДОТ при реализации основных профессиональных образовательных программ	Приказ ректора РХТУ им. Д.И. Менделеева от 16 марта 2020 г № 163-А
		протокол заседания Ученого совета №_____от «__»_____20___г.
		протокол заседания Ученого совета №_____от «__»_____20___г.

Министерство науки и высшего образования Российской Федерации
федеральное государственное бюджетное образовательное учреждение высшего образования
«Российский химико-технологический университет имени Д.И. Менделеева»

«УТВЕРЖДАЮ»

Проректор по учебной работе

_____ С.Н. Филатов

«_____» _____ 2020 г.

РАБОЧАЯ ПРОГРАММА ДИСЦИПЛИНЫ

«Процессы и аппараты химической технологии»

Направление подготовки 18.03.02 «Энерго- и ресурсосберегающие процессы в химической технологии, нефтехимии и биотехнологии»

Квалификация «бакалавр»

РАССМОТРЕНО И ОДОБРЕНО
на заседании Методической комиссии
РХТУ им. Д.И. Менделеева
«___»_____ 2020 г.

Председатель _____ Н.А. Макаров

Москва 2020 г.

Программа составлена:

д.т.н., зав. кафедрой ПАХТ, профессором Равичевым Л.В.

к.т.н., доцентом кафедры ПАХТ Ильиной С.И.

к.т.н., доцентом кафедры ПАХТ Кузнецовой И.К.

Программа рассмотрена и одобрена на заседании кафедры процессов и аппаратов химической технологии
«22» июня 2020 г., протокол № 16

1. ЦЕЛЬ И ЗАДАЧИ ДИСЦИПЛИНЫ.

Программа дисциплины составлена в соответствии с требованиями Федерального государственного образовательного стандарта (ФГОС ВО) для направления подготовки бакалавров 18.03.02 «Энерго- и ресурсосберегающие процессы в химической технологии, нефтехимии и биотехнологии», рекомендациями методической комиссии и накопленного опыта преподавания дисциплины кафедрой процессов и аппаратов химической технологии РХТУ им. Д.И. Менделеева. Программа рассчитана на изучение дисциплины в течение двух семестров.

Дисциплина «Процессы и аппараты химической технологии» относится к базовой части дисциплин учебного плана. Программа дисциплины предполагает, что обучающиеся имеют теоретическую и практическую подготовку в области математики, физики и физической химии.

Цель дисциплины – вместе с дисциплинами общей химической технологии, химическими процессами и реакторами и другими, связать общенаучную и общеинженерную подготовку химиков-технологов, что необходимо при подготовке бакалавров по данному направлению для научно-исследовательской и практической работы на предприятиях.

З**адачи дисциплины:**

- развитие понимания физической сущности и общности процессов химической технологии;
- освоение теоретических знаний в области протекания гидромеханических, тепловых и массообменных процессов;
- изучение конструкций аппаратов для проведения гидромеханических, а также тепло- и массообменных процессов;
- изучение алгоритмов решения практических задач, связанных с расчетом процессов и аппаратов для транспортировки жидкостей, разделения гетерогенных систем, тепло- и массообмена.

Дисциплина «Процессы и аппараты химическойтехнологии» преподается в 5 и 6 семестрах. Контроль успеваемости студентов ведется по принятой в университете рейтинговой системе.

2. ТРЕБОВАНИЯ К РЕЗУЛЬТАТАМ ОСВОЕНИЯ ДИСЦИПЛИНЫ.

Изучение дисциплины «Процессы и аппараты химическойтехнологии» при подготовке бакалавров по направлению подготовки 18.03.02 «Энерго- и ресурсосберегающие процессы в химической технологии, нефтехимии и биотехнологии» направлено на приобретение следующих общепрофессиональных компетенций:

− способностью использовать основные законы естественнонаучных дисциплин в профессиональной деятельности, применять методы математического анализа и моделирования, теоретического и экспериментального исследования (ОПК-2);

− способностью использовать основные естественнонаучные законы для понимания окружающего мира и явлений природы (ОПК-3).

В результате изучения дисциплины студент бакалавриата должен:

Знать:

− основы теории переноса импульса, тепла и массы;принципы физического моделирования процессов; основные уравнения движения жидкостей; основы теории теплопередачи; основы теории массопередачи в системах со свободной и неподвижной границей раздела фаз; типовые процессы химической технологии, соответствующие аппараты и методы их расчета;

− методы построения эмпирических и теоретических моделей химико-технологических процессов

− основные принципы организации процессов химической технологии, нефтехимии и биотехнологии.

Уметь:

− определять характер движения жидкостей и газов; основные характеристики процессов тепло- и массопередачи; рассчитывать параметры и выбирать аппаратуру для конкретного технологического процесса;

− рассчитывать основные характеристики химико-технологического процесса, выбирать рациональную схему.

Владеть:

− методами технологических расчетов отдельных узлов и деталей химического оборудования;

− навыками проектирования типовых аппаратов химической промышленности;

− методами определения рациональных технологических режимов работы оборудования.

3. ОБЪЕМ ДИСЦИПЛИНЫ И ВИДЫ УЧЕБНОЙ РАБОТЫ

Вид учебной работы	Всего		Семестр			
			5		6	
	ЗЕ	Акад. ч.	**ЗЕ**	Акад. ч.	**ЗЕ**	Акад. ч.
Общая трудоемкость дисциплины	**10**	**360**	**5**	**180**	**5**	**180**
Контактная работа (КР)	**3,6**	**128**	**1,8**	**64**	**1,8**	**64**
Лекции	1,8	64	0,9	32	0,9	32
Практические занятия (ПЗ)	1,8	64	0,9	32	0,8	32
Самостоятельная работа	**4,4**	**160**	**2,2**	**80**	**2,2**	**80**
Самостоятельное изучение разделов дисциплины	4,4	160	2,2	80	2,2	80
Виды контроля:						
Экзамен	**2,0**	**72**	**1,0**	**36**	**1,0**	**36**
Контактная работа - промежуточная аттестация	2,0	0,8	0,01	0,4	0,01	0,4
Подготовка к экзамену		71,2	0,99	35,6	0,99	35,6
Вид итогового контроля:			**Экзамен**		**Экзамен**	

Вид учебной работы	Всего		Семестр			
			5		6	
	ЗЕ	Астр. ч.	**ЗЕ**	Астр. ч.	**ЗЕ**	Астр. ч.
Общая трудоемкость дисциплины	**10**	**270**	**5**	**135**	**5**	**135**
Контактная работа – аудиторные занятия:	**3,6**	**96**	**1,8**	**48**	**1,8**	**48**
Лекции	1,8	48	0,9	24	0,9	24
Практические занятия (ПЗ)	1,8	48	0,9	24	0,8	24
Самостоятельная работа	**4,4**	**120**	**2,2**	**60**	**2,2**	**60**
Самостоятельное изучение разделов дисциплины	4,4	120	2,2	60	2,2	60
Виды контроля:						
Экзамен	**2,0**	**54**	**1,0**	**27**	**1,0**	**27**
Контактная работа - промежуточная аттестация	2,0	0,6	0,01	0,3	0,01	0,3
Подготовка к экзамену		53,4	0,99	26,7	0,99	26,7
Вид итогового контроля:			**Экзамен**		**Экзамен**	

4. СОДЕРЖАНИЕ ДИСЦИПЛИНЫ.

4.1. Разделы дисциплины и виды занятий.

		Академ. часов			
№ п/п	**Раздел дисциплины**	**Всего**	**Лек-ции**	**Прак. зан.**	**Сам. работа**
1	**Раздел 1. Гидродинамические процессы и аппараты химической технологии**	**72**	**16**	**16**	**40**
1.1	Введение в дисциплину. Основные понятия и определения.	9	2	2	5
1.2	Основы теории переноса.	11	4	2	5
1.3	Гидростатика.	9	2	2	5
1.4	Гидродинамика.	13	4	4	5
1.5	Перемещение жидкостей.	30	4	6	20
2	**Раздел 2. Тепловые процессы и аппараты химической технологии**	**72**	**16**	**16**	**40**
2.1	Основные понятия и определения в теплопередаче.	9	2	2	5
2.2	Перенос энергии в форме теплоты.	31	10	6	15
2.3	Теплопередача в поверхностных теплообменниках.	32	4	8	20
3	**Раздел 3. Процессы и аппараты разделения гомогенных систем (основные массообменные процессы).**	**108**	**24**	**24**	**60**
3.1	Основные понятия и определения в массопередаче.	9	2	2	5
3.2	Механизмы переноса массы.	11	4	2	5
3.3	Фазовое равновесие.	11	2	4	5
3.4	Методы расчёта размеров массообменных колонных аппаратов.	27	6	6	15
3.5	Абсорбция.	28	4	4	20
3.6	Дистилляция. Ректификация.	22	6	6	10
4	**Раздел 4. Процессы и аппараты разделения гетерогенных систем (основные гидромеханические процессы).**	**36**	**8**	**8**	**20**
4.1	Разделение гетерогенных систем. Основные понятия и методы.	9	2	2	5
4.2	Осаждение.	9	2	2	5
4.3	Течение жидкости через неподвижные зернистые и псевдоожиженные слои.	9	2	2	5
4.4	Фильтрование суспензий и очистка газов от пылей.	9	2	2	5
	ИТОГО	**288**	**64**	**64**	**160**
	Экзамен	**72**			
	ИТОГО	**360**			

4.2. Содержание разделов дисциплины.

Раздел 1. Гидродинамические процессы и аппараты химической технологии.

1.5. Введение в дисциплину. Основные понятия и определения.

Предмет дисциплины «Процессы и аппараты химической технологии». Классификация процессов. Непрерывные и периодические, стационарные и нестационарные процессы.

Основные закономерности процессов и общие принципы расчета аппаратов химической технологии.

Жидкости и газы**.** Классификация жидкостей. Идеальная жидкость. Капельные и упругие жидкости. Силы, действующие в жидкости: массовые и поверхностные. Напряжения в жидкостях и газах (тангенциальные и нормальные). Свойства жидкостей.

Модель непрерывной среды. Понятие физического элементарного объема**.**

1.6. Основы теории переноса.

Основы теории явлений переноса: анализ механизмов, моделирования и разработки обобщенных методов расчета гидромеханических, тепловых и массообменных процессов и аппаратов. Феноменологические законы переноса импульса, массы и энергии. Молекулярный и конвективный перенос. Общие закономерности гидродинамики, теплопередачи и массопередачи. Взаимосвязь этих процессов в промышленной аппаратуре. Роль явлений переноса при химических превращениях.

Материальные и энергетические (тепловые) балансы; определение массовых потоков и энергетических затрат. Условия равновесия и определение направления процессов переноса. Общий вид уравнений скорости процессов; движущие силы и кинетические коэффициенты. Лимитирующие стадии.

1.7. Гидростатика.

Дифференциальные уравнения равновесия Эйлера. Покоящаяся жидкость под действием силы тяжести. Основное уравнение гидростатики. Практические приложения основного уравнения гидростатики.

1.8. Гидродинамика.

Баланс сил при движении вязкой несжимаемой жидкости. Уравнение неразрывности (сплошности) потока. Уравнение Навье-Стокса и его физический смысл.

Подобное преобразование уравнения Навье-Стокса. Безразмерные переменные - критерии гидродинамического подобия (Эйлера, Рейнольдса, Фруда, гомохронности), их физический смысл; параметрические критерии. Критериальное уравнение движения вязкой жидкости.

Уравнение движения Эйлера. Энергетический баланс стационарного движения идеальной жидкости. Уравнение Бернулли для идеальной и реальной жидкости. Его практические приложения (истечение жидкостей, трубка Пито-Прандтля). Принципы измерения скоростей и расходов жидкости дроссельными приборами и пневмометрическими трубками. Определение расходов при истечении жидкостей через отверстия или насадки.

Гидродинамические режимы движения жидкостей: ламинарный и турбулентный.

Число Рейнольдса и его критические значения. Механизмы ламинарного и турбулентного течений. Понятие турбулентности. Представления о гидродинамическом пограничном слое при течении по трубам и каналам и при обтекании тел.

Расчет диаметра трубопроводов и аппаратов; выбор скоростей потоков и оптимального диаметра трубопроводов.

Распределение скоростей по радиусу трубы постоянного сечения при ламинарном стационарном течении.

Течение в трубах и каналах. Определяющий поперечный размер потока в каналах произвольной формы: гидравлический радиус, эквивалентный диаметр.

Гидравлическое сопротивление при течении жидкостей и газов. Расчет потерь на трение (уравнение Дарси-Вейсбаха) и на местные сопротивления. Соотношения и номограммы для расчета коэффициента трения. Зависимости между расходом и перепадом давления. Расчет напора для перемещения жидкостей через систему трубопроводов и аппаратов.

1.5. Перемещение жидкостей.

Перемещение жидкостей с помощью машин, повышающих давление. Объемные (поршневые, ротационные и др.) и динамические (центробежные, осевые и др.) насосы. Основные параметры работы гидравлических машин: производительность, напор, мощность, КПД.

Расчет напора и потребляемой мощности; подбор двигателя к насосу. Определение допустимой высоты всасывания. Явление кавитации и его предотвращение.

Особенности работы, сопоставление и области применения основных типов насосов - центробежных, поршневых (плунжерных) и др. Связь напора, мощности и КПД с производительностью (характеристики насосов). Работа насосов на сеть и их выбор; регулирование производительности.

Раздел 2. Тепловые процессы и аппараты химической технологии.

2.1. Основные понятия и определения в теплопередаче.

Основные тепловые процессы в химической технологии: нагревание и охлаждение, конденсация паров и испарение жидкостей.

Стационарный и нестационарный перенос теплоты. Температурное поле, градиент температуры и тепловой поток; теплопередача и теплоотдача. Температуропроводность – теплоинерционные свойства среды.

2.2. Перенос энергии в форме теплоты.

Тепловой баланс как частный случай энергетического баланса. Определение тепловой нагрузки аппарата при изменении и без изменения агрегатного состояния. Расход теплоносителей.

Дифференциальное уравнение переноса энергии в форме теплоты, уравнение Фурье-Кирхгофа и теплопроводности.

Стационарный перенос теплоты через плоские и цилиндрические стенки. Сочетание механизмов переноса теплоты (теплопроводности, конвекции, излучения).

Конвективный перенос теплоты. Безразмерные переменные – числа Нуссельта, Пекле, Прандтля, Грасгофа, Фурье. Расчет коэффициентов теплоотдачи при вынужденной и естественной конвекции.

Теплообмен при изменении агрегатного состояния. Конденсация паров. Формула Нуссельта. Теплообмен при кипении.

Радиантный теплоперенос. Взаимное излучение тел. Радиантно-конвективный перенос теплоты. Расчет потерь теплоты аппаратами в окружающую среду и тепловой изоляции. Основное уравнение теплопередачи.

2.3. Теплопередача в поверхностных теплообменниках.

Теплопередача в поверхностных теплообменниках. Аддитивность термических сопротивлений. Средняя движущая сила теплопередачи. Определение средней движущей силы в аппаратах различных конструкций. Взаимное направление движения теплоносителей. Расчет поверхности теплообменников.

Способы подвода и отвода теплоты в химической технологии. Требования, предъявляемые к теплоносителям. Обогрев водяным паром, высокотемпературными органическими теплоносителями, топочными газами. Способы электрообогрева. Отвод теплоты водой, воздухом и низкотемпературными теплоносителями.

Теплообменные аппараты; их классификация. Основные типы поверхностных теплообменников (трубчатые, пластинчатые, аппараты с перемешивающими устройствами и т.д.) Смесительные теплообменники: градирни, конденсаторы смешения. Выбор оптимальных конструкций и условий эксплуатации теплообменных аппаратов. Основные тенденции совершенствования теплообменных аппаратов.

Раздел 3. Процессы и аппараты разделения гомогенных систем (основные массообменные процессы).

3.1. Основные понятия и определения в массопередаче.

Классификация процессов массообмена. Основные понятия и определения. Процессы со свободной и фиксированной границей раздела фаз и с разделяющей фазы перегородкой (мембраной). Носители и распределяемые вещества. Способы выражения состава фаз.

Физико-химические основы массообменных процессов. Равновесные условия и определение направления переноса вещества из фазы в фазу. Коэффициенты распределения. Понятие о массопередаче и массоотдаче.

Концентрационное поле, градиент концентрации, общий и удельный поток массы. Молекулярная диффузия в жидкостях, газах (парах) и твердых телах.

3.2. Механизмы переноса массы.

Уравнение неразрывности для двухкомпонентной системы.

Дифференциальное уравнение конвективного переноса массы в бинарных средах.

Диффузионный пограничный слой; профили концентраций и скоростей в потоках.

Коэффициенты массоотдачи. Основные модельные представления о механизме массоотдачи.

Моделирование конвективного массообмена. Числа Нуссельта, Пекле, Прандтля, Фурье и др., их физический смысл, аналогии с тепловым подобием применительно к газам и жидкостям. Расчет коэффициентов массоотдачи в аппаратах различных типов по уравнениям с безразмерными переменными.

Массопередача. Основное уравнение массопередачи. Соотношение между коэффициентами массопередачи и массоотдачи, аддитивность диффузионных сопротивлений. Интенсификация массопередачи путем воздействия на лимитирующую стадию.

Влияние условий (температуры, давления, концентраций) на направление массопереноса на примерах абсорбции; принципы выбора абсорбентов.

3.3. Фазовое равновесие.

Материальный баланс непрерывного установившегося процесса при различных способах выражения составов фаз и их расходов; уравнения рабочих линий.

Предельные концентрации распределяемого компонента в отдающей и извлекающей фазах для противоточных процессов. Максимально возможная степень извлечения, минимальный и оптимальный расходы извлекающей фазы.

3.4. Методы расчёта размеров массообменных колонных аппаратов.

Расчет поперечного сечения (диаметра) колонны; предельно допустимая и экономически оптимальная скорости сплошной фазы.

Рациональный выбор взаимного направления движения фаз и организации потоков в массообменных аппаратах. Расчет массообменных процессов и аппаратов для систем с одним распределяемым компонентом. Основы расчета высоты массообменных аппаратов с непрерывным и ступенчатым контактом фаз. Два основных метода расчета: на основе коэффициентов массопередачи и на основе понятия теоретической ступени разделения. Понятие числа единиц переноса и высоты единицы переноса. Фактор массопередачи. Средняя движущая сила массопередачи. Влияние продольного перемешивания на среднюю движущую силу массопередачи. Процедура расчета, основанная на объемных коэффициентах массопередачи. Графический и аналитический методы расчета.

Расчет высоты массообменных аппаратов со ступенчатым контактом фаз. Эффективность ступени по Мэрфри. Связь числа единиц переноса и локального КПД ступени по Мэрфри. Численный расчет «от ступени к ступени» и его графическая интерпретация с использованием «кинетической линии». Учет структуры потоков и КПД тарелки. Особенности расчета тарельчатых колонн на основе понятия теоретической тарелки. Число действительных и теоретических тарелок. Эффективность тарелки.

Рациональный выбор взаимного направления движения фаз и организации потоков в массообменных аппаратах.

3.5. Абсорбция.

Общие принципы устройства и классификация аппаратов для массообменных процессов в системах "газ(пар)-жидкость". Особенности конструкций абсорберов.

Основные типы и области применения абсорберов: насадочные и тарельчатые колонны, аппараты со сплошным и секционированным барботажным слоем, аппараты с диспергированием жидкости.

Схемы абсорбционно-десорбционных установок с выделением извлеченного компонента и регенерацией абсорбента (десорбцией при повышенной температуре, понижением давления, отдувкой инертным носителем).

3.6. Дистилляция. Ректификация.

Разделение дистилляцией жидких гомогенных смесей и сжиженных газов; области применения и особенности проведения процессов при различном давлении.

Парожидкостное равновесие для систем с полной и ограниченной взаимной растворимостью и его влияние на возможность разделения компонентов дистилляционными методами. Расчет равновесия для идеальных бинарных смесей.

Простая и фракционная перегонка; перегонка с дефлегмацией. Материальный баланс, расчет выхода продукта и его среднего состава при перегонке бинарных смесей. Схемы установок. Тепловые балансы и расчет расходов теплоносителей для этих процессов**.**

Ректификация. Физико-химические основы и особенности условий проведения процессов. Схемы установок для непрерывной и периодической ректификации бинарных смесей. Особенности устройства аппаратов (насадочных и тарельчатых колонн) и выбора режимов их работы при ректификации (по сравнению с абсорбцией)**.** Особенности устройства и варианты работы испарителей и дефлегматоров.

Моделирование и расчет процессов и аппаратов при непрерывной ректификации бинарных систем. Основы численного и графоаналитического методов. Материальный баланс. Рабочие линии. Определение минимального и рабочего флегмового числа. Тепловой баланс и расчет расходов теплоносителей. Принципы технико-экономической оптимизации при расчете рабочего флегмового числа, размеров аппаратуры и энергетических затрат. Основы расчета тарельчатых и насадочных ректификационных колонн.

Раздел 4. Процессы и аппараты разделения гетерогенных систем (основные гидромеханические процессы).

4.1. Разделение гетерогенных систем. Основные понятия и методы.

Классификация жидких и газовых гетерогенных систем: суспензии, эмульсии, пены, пыли, туманы. Материальный баланс процессов разделения гетерогенных систем.

Оценка эффективности и выбор оптимальных процессов и аппаратов для разделения гетерогенных смесей.

4.2. Основы теории осаждения.

Разделение жидких и газовых систем в поле сил тяжести. Расчет скоростей свободного и стесненного осаждения твердых частиц шарообразной и отличных от нее форм в поле силы тяжести.

Процессы отстаивания и устройство аппаратов разделения суспензий, эмульсий и пылей. Расчет поверхности осаждения и производительности отстойников. Устройство и действие циклонов (простых и батарейных), гидроциклонов**.**

4.3. Течение жидкости через неподвижные зернистые и псевдоожиженные слои.

Значение гидродинамики зернистых слоев в процессах фильтрования, тепло- и массообмена, гетерогенного катализа и др. Основные характеристики этих слоев: дисперсность, удельная поверхность, порозность, эквивалентный диаметр каналов. Расчет гидравлического сопротивления слоя. Гидравлическое сопротивление слоев насадок промышленных массо- и теплообменных аппаратов.

Режимы течения потоков в насадочных колоннах. Гидравлическое сопротивление, явления подвисания, захлебывания и инверсии фаз и расчет соответствующих скоростей.

Гидродинамика псевдоожиженных (кипящих) слоев. Область применения псевдоожижения. Основные характеристики псевдоожиженного состояния. Гидравлическое сопротивление. Расчет скоростей псевдоожижения и свободного витания, высоты псевдоожиженного слоя. Однородное и неоднородное псевдоожижение. Особенности псевдоожижения полидисперсных слоев. Пневмо- и гидротранспорт зернистых твердых материалов.

4.4. Фильтрование суспензий и очистка газов от пылей.

Специфика поведения осадков как зернистых слоев: сжимаемые и несжимаемые осадки. Виды фильтровальных перегородок. Факторы, влияющие на скорость фильтрования. Фильтрование при постоянной скорости фильтрования. Экспериментальное определение констант уравнения фильтрования. Классификация и устройство основных типов непрерывно и периодически работающих фильтров и фильтрующих центрифуг.

5. СООТВЕТСТВИЕ СОДЕРЖАНИЯ ТРЕБОВАНИЯМ К РЕЗУЛЬТАТАМ ОСВОЕНИЯ ДИСЦИПЛИНЫ.

№	В результате освоения дисциплины студент должен:	Раздел 1	Раздел 2	Раздел 3	Раздел 4
	Знать:				
1	− основы теории переноса импульса, тепла и массы; принципы физического моделирования процессов; основные уравнения движения жидкостей; основы теории теплопередачи; основы теории массопередачи в системах со свободной и неподвижной границей раздела фаз; типовые процессы химической технологии, соответствующие аппараты и методы их расчета;	+	+	+	+
2	− методы построения эмпирических и теоретических моделей химико-технологических процессов;	+	+	+	+
3	− основные принципы организации процессов химической технологии, нефтехимии и биотехнологии.	+	+	+	+
	Уметь:				
4	− определять характер движения жидкостей и газов; основные характеристики процессов тепло- и массопередачи; рассчитывать параметры и выбирать аппаратуру для конкретного технологического процесса;	+	+	+	+
5	− рассчитывать основные характеристики химико-технологического процесса, выбирать рациональную схему.	+	+	+	+
	Владеть:				
6	− методами технологических расчетов отдельных узлов и деталей химического оборудования;	+	+	+	+
7	− методами определения рациональных технологических режимов работы оборудования;	+	+	+	+
8	− методами анализа и расчета процессов в промышленных аппаратах, выбора их конструкции, определения технологических показателей работы аппаратов.	+	+	+	+
	Общепрофессиональные компетенции:				
9	– способностью использовать основные законы естественнонаучных дисциплин в профессиональной деятельности, применять методы математического анализа и моделирования, теоретического и экспериментального исследования (ОПК-2);	+	+	+	+

10	– способностью использовать основные естественнонаучные законы для понимания окружающего мира и явлений природы (ОПК-3).	+	+	+	+

6. ПРАКТИЧЕСКИЕ И ЛАБОРАТОРНЫЕ ЗАНЯТИЯ.

6.1. Практические занятия.

Предусмотрены практические занятия обучающегося в бакалавриате в объеме 64 акад. ч. (32 акад. ч в V сем., разделы 1 и 2; 32 ч в VI сем., разделы 3 и 4).

Примерные темы практических занятий по дисциплине.

№ п/п	№ раздела дисциплины	Темы практических занятий	Часы
1	1	Основные свойства жидкостей и газов. Размерности величин. Расчет плотности и вязкости жидкостей и газов.	2
2	1	Уравнение неразрывности потока. Массовый и объемный расходы, средняя скорость. Распределение скоростей по поперечному сечению канала. Режимы течения жидкостей и газов.	2
3	1	Гидростатика. Основное уравнение гидростатики. Закон Паскаля. Практическое приложение закона Паскаля.	2
4	1	Идеальная жидкость. Применение уравнения Бернулли для решения практических задач. Определение расходов с помощью дроссельных приборов. Истечение жидкости из сосуда.	2
5	1	Расчет гидродинамического сопротивления трубопроводов. Учет режимов течения жидкостей, шероховатости стенок труб и их кривизны, при различных режимах.	2
6	1	Расчет параметров насосов: производительности, напора, мощности, высоты всасывания.	2
7	1	Работа насоса на гидравлическую сеть. Выбор насосов.	2
8	1	Контрольная работа по гидродинамике.	2
9	2	Энергетические балансы в теплообменных аппаратах без изменения и с изменением агрегатного состояния теплоносителей.	2
10	2	Расчет движущей силы теплопередачи. Взаимное направление движения теплоносителей.	2
11	2	Уравнения теплопередачи. Коэффициенты теплопередачи и теплоотдачи. Размерность, порядок величин. Расчет поверхности теплообмена.	2
12	2	Теплопроводность. Расчет тепловых потоков и профилей температур при переносе теплоты теплопроводностью через однослойные и многослойные плоские стенки.	2

13	2	Расчет коэффициента теплопередачи через уравнение аддитивности термических сопротивлений.	2
14	2	Ориентировочный и поверочный расчет теплообменников для процессов подогрева, охлаждения, конденсации и испарения.	4
15	2	Контрольная работа по теплообменным процессам.	2
16	3	Способы выражения состава фаз. Равновесные концентрации. Закон Генри.	2
17	3	Направление массопередачи. Построение рабочих и равновесных линий на примере процесса абсорбции. Движущая сила массопередачи.	2
18	3	Материальный баланс процесса абсорбции. Расчет расходов поглотителя и инертного носителя. Минимальный расход поглотителя.	2
19	3	Расчет высоты массообменных аппаратов с непрерывным контактом фаз.	2
20	3	Расчет коэффициентов массоотдачи и массопередачи. Аддитивность диффузионных сопротивлений.	2
21	3	Расчет высоты массообменных аппаратов со ступенчатым контактом фаз. Эффективность ступени по Мэрфри.	2
22	3	Контрольная работа по основам массопередачи.	2
23	3	Ректификация бинарных смесей. Равновесные данные. Относительная летучесть. Материальный баланс.	2
24	3	Непрерывная ректификация двухкомпонентных смесей. Минимальное и рабочее флегмовое число. Уравнения рабочих линий.	2
25	3	Тепловой баланс ректификационной колонны. Тепловые нагрузки испарителя и дефлегматора.	2
26	3	Определение основных размеров ректификационной колонны с непрерывным и ступенчатым контактом фаз.	2
27	3	Контрольная работа по ректификации.	2
28	4	Разделение гетерогенных систем. Материальный баланс. Расчет расходов потоков.	2
29	4	Осаждение. Элементы расчета аппаратов для осаждения.	2
30	4	Элементы гидродинамики неподвижных зернистых слоев и псевдоожижение.	2
31	4	Фильтрование. Элементы расчета фильтровальных аппаратов.	2

6.2. Лабораторные занятия.

Лабораторный практикум по дисциплине не предусмотрен.

7. САМОСТОЯТЕЛЬНАЯ РАБОТА.

Рабочей программой дисциплины «Процессы и аппараты химической технологии» предусмотрена самостоятельная работа студента бакалавриата в объеме 80 ч плюс 35,6 ч (подготовка к экзамену) в V семестре и 80 ч плюс 35,6 ч (подготовка к экзамену) в VI семестре. Самостоятельная работа проводится с целью углубления знаний по дисциплине и предусматривает:

- ознакомление и проработку рекомендованной литературы, работу с электронно-библиотечными системами, включая переводы публикаций из научных журналов, цитируемых в базах Scopus, WebofScience, ChemicalAbstracts, РИНЦ;
- посещение отраслевых выставок и семинаров;
- участие в семинарах РХТУ им. И. Менделеева по тематике дисциплины;
- выполнение домашних заданий по тематике дисциплины;
- подготовку к выполнению контрольных работ по материалу лекционного курса;
- подготовку к сдаче экзамена.

Планирование времени на самостоятельную работу, необходимого на изучение дисциплины, студентам лучше всего осуществлять на весь период изучения, предусматривая при этом регулярное повторение пройденного материала. Материал, законспектированный на лекциях, необходимо регулярно дополнять сведениями из литературных источников, представленных в рабочей программе. При работе с указанными источниками рекомендуется составлять краткий конспект материала, с обязательным фиксированием библиографических данных источника.

8. ПРИМЕРЫ ОЦЕНОЧНЫХ СРЕДСТВ ДЛЯ КОНТРОЛЯ ОСВОЕНИЯ ДИСЦИПЛИНЫ.

Оценочные средства для контроля по освоению материала Раздела 1 включают в себя оценку за домашнее задание (максимальная оценка 10 баллов) и контрольную работу (максимальная оценка 20 баллов). Контроль по Разделу 2 также проводится в форме домашнего задания (максимальная оценка 10 баллов) и контрольной работы (максимальная оценка 20 баллов). Итоговый контроль по разделам 1, 2 проводится в виде устного экзамена (V семестр).

Оценочные средства для контроля по освоению материала Раздела 3 включают в себя домашнее задание (максимальная оценка 10 баллов) и 2 контрольные работы (максимальная оценка 20 баллов за каждую работу). Контроль по Разделу 4 производится в виде оценки за домашнее задание (максимально 10 баллов). Итоговый контроль по Разделам 3, 4 проводится в виде устного экзамена (VI семестр).

8.1. Примерная тематика реферативно-аналитической работы

Реферативно-аналитическая работа по дисциплине не предусмотрена.

8.2. Примерыдомашних заданий.

Домашнее задание по теме «Расчёт плотности и вязкости жидкостей и паров». Раздел 1. Максимальная оценка – 1 балл.

В смеситель за час поступает бензол в количестве 15 т, толуол в количестве 12 т и хлорбензол в количестве 10 т. Далее жидкая смесь направляется в теплообменный аппарат, где происходит её полное испарение. Атмосферное давление составляет 745 мм рт. ст.
Определите:
1) плотность и вязкость жидкой смеси, если её температура составляет 30 °С (0,5 балла);
2) плотность и вязкость паровой смеси, если её температура составляет 140 °С, а избыточное давление составляет 0,2 кгс/см² (0,5 балла).

Домашнее задание по теме «Расчёт скорости потока в трубе и подбор трубопровода». Раздел 1. Максимальная оценка – 1,5 балла.

По трубе диаметром 14×3 мм движется жидкий анилин в количестве 0,4 т/ч, его температура составляет 60 °С. Далее жидкость поступает в испаритель, после которого паровой поток движется с тем же массовым расходом по трубе большего диаметра при нормальном атмосферном давлении и температуре, соответствующей температуре кипения жидкости.
Определите:
1) скорость потока жидкости в трубопроводе (0,5 балла);
2) подберите диаметр трубопровода для потока насыщенного пара (0,5 балла);
3) подберите диаметр трубопровода, для потока жидкости, если её массовый расход возрастёт втрое (0,5 балла).

Домашнее задание по теме «Расчёт гидравлического сопротивления трубопровода». Раздел 1. Максимальная оценка – 2,5 балла.

По трубопроводу длиной 35 м и диаметром 14×3 мм из монтежю в закрытую ёмкость при температуре 50 °С перекачивается жидкость (анилин). Расход жидкости составляет 0,5 т/ч. Трубопровод гидравлически гладкий. Высота поъёма жидкости 10 м.
На трубопроводе установлены:
диафрагма с диаметром отверстия 4,23 мм,
повороты (отводы) под прямым углом с относительным радиусом закругления 1 в количестве 6 шт.,
нормальный вентиль.
Определите:
1) коэффициент гидравлического трения (коэффициент Дарси) (0,8 балла);
2) сумму коэффициентов местных сопротивлений (0,7 балла);
3) гидравлическое сопротивление трубопровода (Па) (0,5 балла);
4) избыточное давление в монтежу, если давление в верхней ёмкости 1,9 ата, а атмосферное давление 746 мм. рт. ст. (0,5 балла).

Домашнее задание по теме «Расчёт подбор центробежного насоса». Раздел 1. Максимальная оценка – 5 баллов.

Центробежный насос подаёт органическую жидкость (анилин) из открытой ёмкости в напорный бак, находящийся выше на 10 м. Расход жидкости составляет 6 т/ч. Напорный бак находится под абсолютным давлением 2,1 кгс/см². Атмосферное давление составляет 741 мм. рт. ст., температура 40 °С. Транспортировка жидкости осуществляется по стальному трубопроводу с незначительной коррозией. Всасывающий трубопровод имеет диаметр 56×3,5 мм и длину 8 м, нагнетательный трубопровод диаметр 38×2 мм и длину 20 м. Сумма местных сопротивлений всасывающего трубопровода 6,5, нагнетательного трубопровода 26,5.
Определите:
1) потери напора во всасывающем и нагнетательном трубопроводах (1 балл);
2) напор насоса, необходимый для работы на данную сеть (1 балл);
3) максимальную высоту всасывающей линии, если число оборотов рабочего колеса центробежного насоса 2900 об/мин (1 балл);
4) марку насоса, при заданной производительности обеспечивающего напор, достаточный для работы на данную сеть, и при этом имеющего наименьшую мощность из всех насосов, подходящих для данной сети (1 балл);
5) мощность насоса по мощности гидравлической сети, сравнив её со справочным значением (1 балл).

Домашнее задание по теме «Ориентировочный расчёт теплообменных аппаратов». Раздел 2. Максимальная оценка – 2 балла.

В одноходовом кожухотрубчатом теплообменнике производится охлаждение 45 т/ч органической жидкости (анилин) от начальной температурой 163 °С до конечной температуры 53 °С. Охлаждение производится водой, поступающей в трубное пространство теплообменника с начальной температурой 20 °С и покидающей теплообменник с конечной температурой 32 °С. Потери тепла в окружающую среду составляют 9 % от тепловой нагрузки теплообменного аппарата.
Определите:
1) тепловую нагрузку теплообменника (0,6 балла);
2) среднюю движущую силу теплопередачи (0,8 балла);
3) ориентировочную поверхность теплопередачи (0,6 балла).

Домашнее задание по теме «Поверочный расчёт пластинчатого холодильника». Раздел 2. Максимальная оценка – 4 балла.

В пластинчатом теплообменнике производится охлаждение 71 т/ч органической жидкости (бензол) от 75 °С до 35 °С. В качестве хладагента используется вода, нагревающаяся от 21 °С до 30 °С. Тепловыми потерями пренебречь. Пластинчатый теплообменник собран из 136 пластин площадью 0,6 м² каждая. Теплагент движется по двухпакетной схеме, хладагент - по однопакетной схеме. Выполнить поверочный расчёт теплообменника и определить коэффициент запаса теплообменника по поверхности теплопередачи.

Домашнее задание по теме «Поверочный расчёт кожухотрубчатого холодильника». Раздел 2. Максимальная оценка – 4 балла.

Выполните поверочный расчёт вертикального кожухотрубчатого подогревателя, в котором производится нагрев 137 т/ч органической жидкости (бензол) от 22 °С до 56 °С. В качестве теплагента используется насыщенный водяной пар, подающийся в межтрубное пространство теплообменника под избыточным давлением 5 кгс/см². Атмосферное давление 765 мм рт. ст. Тепловыми потерями пренебречь. При расчёте учесть загрязнения стенок труб теплообменника.
Характеристики теплообменника:
площадь поверхности $A_{ТО}$= 40 м²,
диаметр кожуха D = 600 мм,
диаметр труб Ø = 25×2 мм,
число ходов k = 1,
число труб N = 257,
длина труб L = 2 м.

Домашнее задание по теме «Материальный баланс и движущая сила процесса абсорбции». Раздел 3. Максимальная оценка – 4 балла.

В абсорбер поступает 50000 м³/ч (в расчёте на нормальные условия) газовой смеси, содержащей 25 % об. абсорбата (углекислый газ) в инертном носителе (водород). Абсорбер орошается жидким абсорбентом (метанол). Степень поглощения составляет 0,77. Процесс абсорбции происходит при давлении 3 МПа и температуре -36 °С. Десорбция производится сбросом давления до 0,0981 МПа при температуре -26 °С. Абсорбент после регенерации вновь подаётся в абсорбер при концентрации абсорбтива, соответствующей равновесному составу в десорбере. Коэффициент избытка поглотителя 1,5.
Определите:

1) мольный расход инерта, молярный межфазный поток абсорбтива и содержание абсорбата в выходящем газовом потоке (1 балл);
2) содержание абсорбтива во входящем и в выходящем потоке жидкости, молный расход абсорбента (1 балл);
3) число единиц переноса и движущую силу процесса массопередачи по газовой и жидкой фазам (1 балл);
4) построить графики рабочей и равновесной линии (1 балл).

Домашнее задание по теме «Расчёт диаметра и высоты насадочной абсорбционной колонны». Раздел 3. Максимальная оценка – 2 балла.

В насадочной абсорбционной колонне при температуре 15 °С и давлении 0,4 МПа производится очистка 20000 м³/ч (расход приведён к н.у.) природного газа от содержащегося в нём диоксида углерода. Орошение колонны производится водным раствором диэтаноламина. Содержание диоксида углерода в природном газе 3 % об., степень поглощения 92 %. Коэффициент избытка поглотителя 1,28. Содержание диоксида углерода в абсорбенте, поступающем на орошение колонны, составляет 2 г/л. Равновесие в абсорбере описывается уравнением $Y^*=0{,}0278 \cdot X$.
Насадка абсорбционной колонны неупорядоченная, состоящая из керамических колец Рашига размером 50×50×5 мм. Коэффициент смачиваемости насадки 84 %.
Коэффициент массоотдачи в жидкой фазе 3 кмоль/(м²·ч), в газовой фазе 5 кмоль/(м²·ч).
Молярная масса инерта (природного газа) 18 кг/кмоль.
Молярная масса поглотителя (водного раствора диэтаноламина) 19,6 кг/кмоль.
Плотность поглотителя 1015 кг/м³.
Вязкость поглотителя 1,27 мПа·с.
Определите:
- диаметр (1 балл);
- высоту (1 балл)
абсорбционной колонны.

Домашнее задание по теме «Расчёт насадочной ректификационной колонны». Раздел 3. Максимальная оценка – 4 балла.

В насадочной ректификационной колонне производится разделение 18 т/ч бинарной смеси бензол - толуол, содержание низкокипящего компонента в которой 35 % масс. Получаемый дистиллят содержит 90 % масс. низкокипящего компонента, а кубовая жидкость 2 % масс. низкокипящего компонента.
Определите:
1) массовый расход дистиллята и кубовой жидкости (0,5 балла);
2) минимальное флегмовое число и флегмовое число, если коэффициент избытка флегмы 1,57 (0,5 балла);
3) уравнения рабочих линий (0,5 балла);
4) тепловую нагрузку дефлегматора и расход охлаждающей воды, если она нагревается от 18 °С до 25 °С (0,5 балла);
5) тепловую нагрузку кипятильника и расход греющего пара, если его давление 4 кгс/см² (0,5 балла);
6) диаметр ректификационной колонны, если колонна заполнена внавал кольцами Рашига размером 25×25×3 мм (0,5 балла);
7) число единиц переноса для верхней и нижней частей колонны (0,5 балла);
8) высоту колонны, если высота единицы переноса для верхней части колонны 1,14, высота единицы переноса для нижней части колонны 1,93 (0,5 балла).

Домашнее задание по теме «Осаждение». Раздел 4. Максимальная оценка – 3 балла.

Цилиндрический непрерывнодействующий гребковый отстойник с поверхностью осаждения 10 м^2 используют для разделения при 30 °С 10 т/ч водной суспензии, содержащей 10 % масс. кварца (стеснённое осаждение). Осветленная вода содержит 0,1 % масс. кварца, а осадок имеет влажность 40 % масс.
Принять, что осаждение происходит в ламинарной области, проверив справедливость этого допущения в ходе расчёта (отклонением формы частиц от сферической пренебречь) (1 балл).
Каков минимальный размер частиц кварца, оседающих в отстойнике (1 балл)?
Изобразить схему устройства аппарата (1 балл).

Домашнее задание по теме «Движение жидкостей и газов через зернистые слои». Раздел 4. Максимальная оценка – 4 балла.

В вертикальный цилиндрический аппарат диаметром 1,4 м на сетку засыпан зернистый слой адсорбента высотой 0,4 м. Средний диаметр частиц слоя 2 мм, плотность этих частиц 800 кг/м^3, фактор формы для них может быть принят равным 0,8, а порозность слоя в неподвижном состоянии составляет 0,4. Через слой необходимо пропускать 2,5 м^3/с воздуха (с целью его осушки) с температурой 20 °С при нормальном атмосферном давлении. Изменением плотности воздуха при прохождении его через слой можно пренебречь. В каком состоянии будет находится слой и каково его гидравлическое сопротивление для двух случаев:
1) воздух проходит через слой снизу вверх (2 балла);
2) сверху вниз (2 балла).

Домашнее задание по теме «Фильтрование». Раздел 4. Максимальная оценка – 3 балла.

На рамном фильтр-прессе требуется фильтровать водную суспензию, подаваемую под давлением 0,5 ати при температуре 20 °С, с получением 10 м^3 фильтрата за полчаса. Опытное фильтрование данной суспензии на лабораторном фильтре поверхностью 0,1 м^2, проведённое с использованием той же фильтровальной перегородки и при том же перепаде давления, что и в промышленных условиях, дало следующие результаты: 4,17 литра фильтрата получалось за 0,058 часа, а 11,14 литра – за 0,35 часа.
Определить:
1) необходимую поверхность фильтрования промышленного фильтра (1,5 балла);
2) сопротивление фильтровальной перегородки (1,5 балла).

8.3. Примеры контрольных вопросов для текущего контроля освоения дисциплины.

1. Контрольная работа по гидродинамике. Раздел 1. Максимальная оценка - 20 баллов.

Центробежный насос подаёт органическую жидкость (анилин) из открытой ёмкости в напорный бак, находящийся выше на 2 м. Расход жидкости составляет 0,5 т/ч. Напорный бак находится под избыточным давлением 1,8 ати. Атмосферное давление составляет 741 мм. рт. ст., температура 40 °С. Всасывающий трубопровод имеет диаметр 20×2,5 мм и длину 5 м, нагнетательный трубопровод диаметр 14×3 мм и длину 8 м. Коэффициент гидравлического трения (коэффициент Дарси) принять для обоих трубопроводов равным 0,06. Сумма местных сопротивлений всасывающего трубопровода 6,5, нагнетательного трубопровода 37.

Определите:
1) потери напора во всасывающем и нагнетательном трубопроводах (7 баллов);
2) напор насоса, необходимый для работы на данную сеть (6 баллов);
3) максимальную высоту всасывающей линии, если число оборотов рабочего колеса центробежного насоса 2900 об/мин (7 баллов).

2. Контрольная работа по теплообменным процессам. Раздел 2. Максимальная оценка – 20 баллов.

Выполните поверочный расчёт вертикального кожухотрубчатого подогревателя, в котором производится нагрев 124 т/ч органической жидкости (метанол) от 20 °С до 58 °С. Для нагревания используется насыщенный водяной пар, подающийся в межтрубное пространство теплообменника под избыточным давлением 2 кгс/см². Атмосферное давление 745 мм рт. ст. Тепловыми потерями пренебречь. При расчёте учесть загрязнения стенок труб теплообменника.

Характеристики теплообменника:

Площадь поверхности A = 61 м^2, диаметр кожуха D = 600 мм, длина труб L = 3 м,
диаметр труб 25х2 мм, число ходов k = 1, число труб N = 257

3. Контрольная работа по основам массопередачи. Раздел 3. Максимальная оценка – 20 баллов.

В непрерывно действующем насадочном абсорбере производится улавливание паров бензола из паровоздушной смеси чистым соляровым маслом при следующих условиях:

1) Производительность абсорбера 1000 м^3/ч паровоздушной смеси;
2) Давление в абсорбере 760 мм рт. ст, температура 30°С;
3) Содержание бензола в исходной смеси 5% об.;
4) Улавливается 80% поступающего в абсорбер бензола;
5) Концентрация бензола в вытекающем из абсорбера масле составляет 75%, от равновесной с концентрацией входящего газа $\overline{X}_K = 0,75 \cdot \overline{X}^*\left(Y_H\right)$;
6) Диаметр абсорбера 1 м;
7) Насадка из колец Рашига 25×25×3;
8) Коэффициент смачивания насадки 0,95;
9) Коэффициент массопередачи $К_у$ = 0,7 кг бензола/(м^2·час·кг бензола/кг возд.);
10) Уравнение равновесной линии $\overline{Y}^* = 0,5 \cdot \overline{X}$ (относительные массовые доли).

Определить:

1)Высоту насадки (8 баллов).
2)Расход поглотителя(8 баллов).

Составить схему аппарата (4 баллов).

4. Контрольная работа по ректификации. Раздел 3. Максимальная оценка - 20 баллов.

В ректификационную колонну с ситчатыми переливными тарелками поступает на разделение бинарная смесь бензол-толуол, содержание бензола в которой 35 % масс. В процессе разделения получают 3,6 т/ч дистиллята, содержащего 94 % масс. бензола, и кубовую жидкость, содержащую 94 % масс. толуола. Давление в колонне нормальное атмосферное. Относительная летучесть компонентов постоянна и равна 2,5.

Определить:

1) Массовые расходы исходной смеси и кубовой жидкости (4 балла).
2) Флегмовое число, найдя предварительно минимальное флегмовое число, и воспользовавшись корреляцией Джиллиленда $R = 1,3 \cdot R_{\min} + 0,3$ (4 балла).
3) Диаметр колонны по её нижнему сечению, приняв температуру жидкости и пара в этом сечении приблизительно равными 110 °С (4 балла).
4) Высоту колонны, если тарельчатый КПД колонны составляет 60%, а расстояние между тарелками 0,5 м (4 балла).
5) Построить рабочие линии ректификационной колонны (4 балла).

8.4. Вопросы для итогового контроля освоения дисциплины (Vсеместр – экзамен, VI семестр – экзамен).

Максимальное количество баллов за **экзамен** (V**семестр)** – 40 баллов, за **экзамен** (VI **семестр)** – 40 баллов. Экзаменационные билеты содержат 4 вопроса.

1 вопрос – 12 баллов, вопрос 2 – 8 баллов, вопрос 3 – 8 баллов, вопрос 4 – 12 баллов.

8.4.1. Примеры контрольных вопросов для итогового контроля освоения дисциплины (V **семестр – экзамен).**

Максимальное количество баллов за экзамен – 40 баллов.

Раздел 1

1. Вывод уравнения неразрывности. Какой вид имеет это уравнение при стационарном течении несжимаемой среды и при неустановившемся течении.
2. Вывод уравнения Навье – Стокса для одномерного движения. Каков физический смысл слагаемых?
3. Проведите подобное преобразование уравнений Навье-Стокса для неустановившегося течения с получением обобщенных переменных (критериев гидродинамического подобия). Каков общий вид критериального уравнения применительно к задаче определения потерь напора (давления)? Физический смысл критериев подобия.
4. Преобразование уравнений Навье – Стокса для покоящейся жидкости. Как получить уравнения Эйлера, основное уравнение гидростатики.
5. Вывод дифференциальных уравнений Эйлера для течения идеальной жидкости. Чем отличается идеальная жидкость от реальной?
6. Вывод дифференциальных уравнений Эйлера для равновесия жидкости.
7. Выведите основное уравнение гидростатики. Назовите практические приложения этого уравнения. Закон Паскаля.
8. Вывод уравнения для распределения скорости по радиусу трубы при стационарном ламинарном течении.
9. Вывод уравнения постоянства расхода для канала (трубопровода) с переменным поперечным сечением.
10. Вывод уравнения для расчета коэффициента гидравлического трения при ламинарном движении жидкости в трубе круглого поперечного сечения.
11. Вывод уравнения Бернулли для идеальной жидкости. Каков физический смысл слагаемых этого уравнения? Приведите примеры практического использования этого уравнения (измерение расхода).
12. Вывод уравнения Бернулли для идеальной жидкости. Опишите особенности движения реальной жидкости. Приведите вид уравнения Бернулли для реальной жидкости. Каков его энергетический смысл?
13. Напор насоса, его энергетический смысл. Вывод формулы для расчета напора проектируемого к установке насоса. Вывод формулы для расчёта напора действующего насоса (через показания манометра и вакуумметра).
14. Вывод формулы для расчета высоты всасывания насоса. От каких факторов зависит допустимая высота всасывания насосов? Ответ обоснуйте анализом формулы для расчета высоты всасывания.
15. Закон внутреннего трения Ньютона, приведите его вид с необходимыми пояснениями; Динамический и кинематический коэффициенты вязкости.
16. Что такое гидравлический радиус и эквивалентный диаметр? Расчет эквивалентного диаметра в канале с некруглым поперечным сечением. Приведите примеры.
17. Охарактеризуйте ламинарное и турбулентное течения. Общие характеристики турбулентного течения. Изобразите, поясните и сопоставьте профили скоростей в трубопроводе при турбулентном и ламинарном режимах течения жидкости.
18. Расчет диаметра трубопровода, выбор расчетных скоростей потока и примерные численные их значения для капельных жидкостей, газов, паров.

19. Определение гидравлического сопротивления в трубопроводах и аппаратах. Как определяются потери напора на трение при ламинарном и турбулентном движении?
20. Приведите и поясните графическую зависимость коэффициента гидравлического трения от критерия Рейнольдса и шероховатости стенки трубопровода при различных режимах течения жидкости.
21. Что такое «гидравлическая гладкость» при течении жидкостей по трубопроводам? Каковы условия, в которых она проявляется?
22. Приведите с необходимыми пояснениями расчетную формулу для определения потерь давления (напора) при течении жидкостей через трубопроводы и каналы. (С учетом трения и местных сопротивлений.) Принципы измерения скоростей и расходов жидкостей в трубопроводах, основанные на определении перепада давления.
23. Изобразите графически и сопоставьте зависимости между производительностью и напором центробежного и поршневого насоса.
24. Характеристика центробежного насоса и характеристика сети. Покажите, как определяется напор и мощность насоса при работе его на данную сеть.
25. Полезная и потребляемая мощность насоса. Коэффициент полезного действия насоса и его составляющие, поясните физический смысл каждого из них. Приведите с необходимыми пояснениями формулу для расчета мощности двигателя насоса.
26. Как влияет температура перекачиваемой жидкости на предельную высоту всасывания насосов? Ответ обоснуйте анализом формулы для расчета высоты всасывания.
27. Какие вы знаете насосы объемного типа? Изобразите схему устройства и опишите действие одного из них.
28. Изобразите схему устройства и опишите действие поршневого насоса, сопоставив его с насосами других типов.
29. Изобразите схему устройства и опишите действие плунжерного насоса, сопоставив его с насосами других типов.
30. Изобразите схему устройства и опишите действие плунжерного насоса двойного действия, сопоставив его с насосом простого действия.
31. Изобразите схему устройства и опишите действие мембранного (диафрагмового) поршневого насоса, назвав области его применения.
32. Насосы для перекачки химически агрессивных жидкостей. Изобразите схему устройства и опишите действие одного из них (по выбору).
33. Изобразите схему устройства и опишите действие монтежю, сопоставив его с насосами других типов и назвав области применения.
34. Изобразите схему устройства и опишите действие шестеренчатого насоса, сопоставив его с насосами других типов.
35. Изобразите схему устройства и опишите действие центробежного насоса, сопоставив его с насосами других типов.
36. Сопоставьте достоинства и недостатки центробежных и поршневых насосов, назвав основные области их применения.
37. Изобразите схему устройства и опишите действие одноступенчатого центробежного насоса, сопоставив его с многоступенчатым центробежным насосом.
38. Изобразите схему устройства и опишите действие осевого (пропеллерного) насоса, сопоставив его с насосами других типов.

Раздел 2

1. Потенциал переноса энергии. Вывод уравнение переноса.
2. Вывод дифференциального уравнения конвективного теплообмена Фурье-Кирхгофа. Вид уравнения для стационарного и нестационарного теплообмена.
3. Перенос тепла конвекцией. Уравнение теплоотдачи. Подобное преобразование дифференциального уравнения конвективного теплообмена Фурье-Кирхгофа. Критерии Фурье, Нуссельта, Пекле, Прандтля.

4. Вывод дифференциального уравнения теплопроводности для установившегося и неустановившегося процесса (из уравнения Фурье-Кирхгофа). Каковы размерность и физический смысл коэффициента теплопроводности?
5. Вывод уравнения аддитивности термических сопротивлений при теплопередаче с постоянными температурами теплоносителей для плоской стенки.
6. Связь коэффициента теплопередачи и коэффициентов теплоотдачи при теплопередаче с постоянными температурами теплоносителей для плоской стенки. Какова размерность и каков физический смысл этих коэффициентов?
7. Вывод уравнений теплопроводности через однослойные и многослойные плоские стенки для стационарного процесса. Изобразите графически профили изменения температуры по толщине таких стенок, различающихся коэффициентами теплопроводности.
8. Вывод уравнений теплопроводности через цилиндрические стенки для стационарного процесса. При каких условиях можно практически пренебречь кривизной цилиндрической стенки, сведя задачу к теплопроводности через плоскую стенку?
9. Вывод уравнения для расчета движущей силы теплопередачи при переменных температурах теплоносителей вдоль поверхности теплообмена.
10. Механизмы переноса энергии в форме теплоты в жидкостях и газах. Феноменологический закон переноса энергии Фурье.
11. Температурное поле и температурный градиент.
12. Порядок расчёта поверхности теплопередачи теплообменников. приведите соответствующие пояснения, входящих в формулы величин.
13. Опишите молекулярный механизм переноса энергии. Приведите уравнение для удельного потока теплоты.
14. Определение толщины слоя тепловой изоляции.
15. Взаимное направление движения теплоносителей. Сравнение прямотока с противотоком.
16. Физический смысл тепловых критериев Нуссельта и Прандтля. Назовите примерные численные значения критерия Прандтля для газов и капельных жидкостей.
17. Как определяется количество теплоты, передаваемой лучеиспусканием при взаимном излучении двух тел?
18. Уравнения тепловых балансов при изменении и без изменения фазового состояния систем.
19. Напишите уравнения теплопередачи и теплоотдачи. Что является движущими силами этих процессов? Каковы размерности и физический смысл коэффициентов теплоотдачи и теплопередачи?
20. Уравнения тепловых балансов при изменении и без изменения фазового состояния систем.
21. Определение потерь тепла стенками аппаратов в окружающую среду.
22. Каковы достоинства и недостатки использования топочных газов в качестве теплоносителей для подвода тепла?
23. Водяной пар как теплоноситель. Назовите области его применения, преимущества и недостатки перед другими теплоносителями. Какой пар и почему чаще используется в качестве теплоносителя – насыщенный или перегретый? Как определяется расход пара при заданной тепловой нагрузке?
24. Каков общий вид критериального уравнения для расчета коэффициента теплоотдачи при принудительной конвекции без изменения агрегатного состояния. Приведите выражения соответствующих обобщенных переменных (критериев подобия).
25. Графически изобразите зависимости коэффициента теплоотдачи при кипении от разности температур между стенкой и кипящей жидкостью и от удельной тепловой нагрузки. Опишите основные режимы кипения.
26. Как осуществляется отвод конденсата при использовании водяного пара в качестве теплоносителя? Каково назначение и принципы действия конденсатоотводчиков?
27. Назовите и сопоставьте друг с другом основные теплоносители, используемые в химической промышленности для отвода теплоты.
28. Назовите и сопоставьте друг с другом основные теплоносители, используемые в химической промышленности для подвода теплоты.

29. Применение высокотемпературных промежуточных теплоносителей. Назовите области и способы их применения. Приведите примеры таких теплоносителей.
30. Взаимное излучение тел. Как определяется коэффициент взаимного излучения?
31. Каков общий вид критериального уравнения для расчета коэффициента теплоотдачи при естественной конвекции? Опишите, как получено выражение для критерия Грасгофа (с необходимыми пояснениями и обозначениями входящих в него величин).
32. Как и почему влияет гидродинамический режим течения жидкости в трубе на коэффициент теплоотдачи? Изобразите и поясните примерные профили изменения скорости и температуры в поперечном сечении трубы при ламинарном и при турбулентном режимах.
33. Влияние взаимного направления движения теплоносителей на среднюю движущую силу процесса. В каких случаях средняя движущая сила не зависит от взаимного направления потоков?
34. Определение температуры стенок теплообменных аппаратов. Для каких целей требуется знать температуры стенок в ходе расчета теплообменных аппаратов?
35. Теплоотдача при конденсации (описание процесса). Что такое пленочная и капельная конденсация? От каких параметров зависит коэффициент теплоотдачи при конденсации.
36. Теплоотдача при кипении (описание процесса). Общий вид уравнений для определения коэффициента теплоотдачи при кипении.
37. Приведите схемы обогрева аппаратов «острым» и «глухим» паром.
38. Объясните принцип действия конденсатоотводчика. Приведите схему устройства.
39. Изобразите схему устройства кожухотрубного теплообменника.
40. Изобразите многоходовой по межтрубному пространству кожухотрубный теплообменник.
41. Изобразите любую конструкцию многоходового кожухотрубного теплообменника. Чем отличаются одноходовые теплообменники от многоходовых?
42. Какие Вы знаете конструкции теплообменников с компенсацией температурных удлинений труб и кожуха. Изобразите любую конструкцию по вашему выбору.
43. Изобразите схему устройства кожухотрубного и двухтрубного («труба в трубе») теплообменников. Сопоставьте достоинства и недостатки этих аппаратов и назовите области их применения.
44. Изобразите схему устройства и опишите принцип действия теплообменника «труба в трубе». Сопоставьте эти теплообменники с кожухотрубными.
45. Изобразите схему устройства и опишите принцип действия пластинчатого теплообменника для жидкостей. Сопоставьте достоинства и недостатки этого аппарата с кожухотрубным теплообменником.
46. Изобразите схему устройства спирального теплообменника. Укажите достоинства и недостатки этого аппарата.
47. Изобразите схему устройства и опишите принцип действия оросительных холодильников. Укажите их достоинства и недостатки.
48. Изобразите схему устройства и опишите принцип действия погружных (змеевиковых) теплообменников. Укажите их достоинства и недостатки, области применения.
49. Приведите схему устройства любого известного вам смесительного теплообменника.
50. Изобразите известные вам схемы устройства градирен. Для чего они используются?

8.4.2. Примеры контрольных вопросов для итогового контроля освоения дисциплины (VI семестр – экзамен).

Максимальное количество баллов за экзамен – 40 баллов.

Раздел 3

1. Вывести дифференциальное уравнение конвективной диффузии. Рассмотреть частный случай диффузии в неподвижной среде.
2. Первый закон Фика. Вывести дифференциальное уравнение конвективной диффузии.
3. Получить диффузионные критерии подобия. Определяемый и определяющие критерии. Физический смысл массообменных критериев подобия.

4. Получить уравнение аддитивности диффузионных сопротивлений. Сформулировать допущения при выводе.
5. Вывести соотношение между коэффициентами массопередачи и массоотдачи. Из каких уравнений получают коэффициенты массоотдачи?
6. Материальный баланс и уравнение рабочей линии при абсорбции. Вывести это уравнение при противотоке газа и жидкости. Как определяется минимальный удельный расход абсорбента?
7. Вывести уравнение рабочей линии для массообменных аппаратов (на примере абсорберов) при противоточном движении фаз идеальным вытеснением в условиях неизменности их расхода.
8. Вывести уравнения для расчета средней движущей силы массопередачи.
9. Расчет высоты и диаметра противоточных колонных аппаратов с непрерывным контактом фаз.
10. Расчет высоты и диаметра противоточных колонных аппаратов со ступенчатым контактом фаз.
11. Методы расчета высоты противоточных колонных аппаратов с непрерывным контактом фаз. Понятие теоретической ступени разделения и числа единиц переноса.
12. Методы расчета высоты противоточных колонных аппаратов со ступенчатым контактом фаз. Понятие теоретической ступени разделения. КПД по Мэрфри.
13. Получить систему уравнений, описывающих процесс простой перегонки.
14. Материальный баланс процесса простой перегонки. Расчет количества кубового остатка, количества и среднего состава дистиллата.
15. Вывести уравнения рабочих линий ректификационной колонны непрерывного действия.
16. Вывести уравнение рабочей линии для укрепляющей части ректификационнойколонны. Описать, как строят рабочие линии на диаграмме у–х, сформулировав необходимые допущения.
17. Вывести уравнения рабочих линий для ректификационнойколонны непрерывного действия при постоянстве мольных расходов фаз (с необходимыми пояснениями, указав обозначения идопущения). Как зависит положение этих линий на диаграмме у–х от флегмовогочисла?
18. Эффективность (КПД) ступени по Мэрфри. Вывести (на примере абсорбции) зависимость между эффективностью по Мэрфри и числом единиц переноса при идеальном смешении жидкости и идеальном вытеснении газа.
19. Вывести формулу для расчёта минимального флегмового числа при непрерывной ректификации. Какие принципы используют для оптимизации при определении флегмового числа?
20. Зависимость между флегмовым числом, размерами колонны и расходом теплоты при ректификации. Каковы принципы выбора оптимального флегмового числа? (Выражение для минимального флегмового числа – вывести).
21. Вывести уравнение теплового баланса ректификационной колонны непрерывного действия. Как определяется расход греющего пара в кипятильнике?
22. Вывести уравнение теплового баланса ректификационной колонны непрерывного действия. Как определяется расход теплоносителя в дефлегматоре?
23. Основное уравнение массопередачи. Уравнение массоотдачи. Коэффициенты массопередачи и массоотдачи. Их размерности и физический смысл.
24. Метод кинетической линии расчета высоты массообменных аппаратов со ступенчатым контактом фаз. Порядок построения кинетической линии. Эффективность по Мэрфри.
25. Что такое теоретическая ступень разделения («теоретическая тарелка»)? Как это понятие применяется для оценки эффективности и расчета массообменных аппаратов со ступенчатым и непрерывным контактом фаз?
26. Диффузионное сопротивление массопереносу. В каких случаях сопротивление массопереносу лимитируется переносом в одной из фаз?
27. Критерии подобия массообменных процессов. Их физический смысл.

28. Массообменный (диффузионный) критерий Нуссельта. Каковы его вид и физический смысл?
29. Написать с необходимыми пояснениями и обозначениями выражение для расчета средней движущей силы массопередачи в аппаратах с непрерывным контактом фаз при условии линейности рабочей и равновесной линий (на примере процесса абсорбции). Структура потоков соответствует модели идеального вытеснения.
30. Определение минимального и оптимального расхода поглотителя при абсорбции.
31. Гидродинамические режимы в насадочных аппаратах.
32. Описать с указанием необходимых обозначений и допущений построение рабочих линий для ректификационной колонны непрерывного действия при постоянстве расходов фаз.
33. Влияние флегмового числа на размеры ректификационной колонны и расход греющего пара. Определение оптимального флегмового числа при расчете ректификационных колонн.
34. Назвать (и обосновать их необходимость) основные допущения, принимаемые при анализе и расчете установок для непрерывной ректификации бинарных смесей. Как зависит высота колонны от флегмового числа?
35. Сопоставить друг с другом тарельчатые и насадочные колонные аппараты. Каковы преимущественные области применения каждого из этих типов колонн?
36. Сравнить полый распыливающий и барботажный абсорберы.
37. Распылительные абсорберы. Описать принцип действия, достоинства, недостатки.
38. Привести схему устройства и описать принцип действия насадочной колонны. Для чего используется насадка? Какие бывают насадки?
39. Привести схему устройства и описать принцип действия насадочной колонны. Каковы требования, предъявляемые к насадке колонных аппаратов?
40. Привести схему устройства и описать принцип действия насадочной колонны. Сравнить насадочные и тарельчатые колонные. Указать недостатки насадочных колонн.
41. Описать гидродинамические режимы работы насадочных абсорберов. Сопоставить насадочные и тарельчатые аппараты.
42. Изобразите схему устройства и опишите действие ректификационных и абсорбционных колонн с провальными тарелками.
43. Привести схему устройства и описать принцип действия любого известного вам тарельчатого колонного аппарата. В чем отличие аппаратов с переточными устройствами и без них.
44. Привести схему устройства и описать принцип действия любого известного вам тарельчатого аппарата с переточными устройствами
45. Привести схему устройства и описать принцип действия абсорбционной или ректификационной колонны с ситчатыми тарелками.
46. Привести схему устройства и описать принцип действия абсорбционной или ректификационной колонны с клапанными тарелками.
47. Привести схему устройства и описать принцип действия абсорбционной или ректификационной колонны с колпачковыми тарелками.
48. Изобразить с необходимыми обозначениями и пояснениями схемы установок для простой перегонки.
49. Изобразите с необходимыми обозначениями и пояснениями схему установки для непрерывной ректификации бинарных жидких смесей.

<u>Раздел 4</u>

1. Составить уравнения материального баланса при разделении суспензий и вывести из них выражения для расчета массового расхода осветленной жидкости и осадка.
2. Вывод формулы для расчета производительности отстойников для запыленных газов и суспензий.
3. Осаждение под действием силы тяжести. Силы, действующие на частицу. Вывести уравнения для определения скорости свободного осаждения шара.
4. Расчет скорости осаждения частиц сферической формы под действием силы тяжести.

5. Вывод формулы для расчета потребной поверхности осаждения частиц в отстойниках для запыленных газов и суспензий.
6. Критерий Архимеда при осаждении, его физический смысл, использование в расчетах скорости осаждения.
7. Кинетика осаждения. Гидродинамические режимы обтекания тел. Привести график зависимости коэффициента сопротивления среды от критерия Рейнольдса.
8. Привести уравнение фильтрования при постоянном перепаде давления к виду, удобному для экспериментального определения сопротивления осадка и фильтровальной перегородки.
9. Основные параметры, характеризующие зернистый слой. Получить выражения эквивалентного диаметра через удельную поверхность и диаметр частиц.
10. Действительная и фиктивная (приведенная) скорости потока в зернистом слое. Каково соотношение между ними?
11. Охарактеризовать состояние зернистого слоя в зависимости от скорости восходящего потока газа или жидкости. Сопроводите ответ графическими изображениями зависимостей потери давления и высоты слоя от скорости потока.
12. Охарактеризовать состояние зернистого слоя в зависимости от скорости восходящего потока газа или жидкости. Как рассчитать потерю давления в псевдоожиженном слое?
13. Назвать и сопоставить основные способы разделения суспензий. Указать их преимущественные области применения.
14. Охарактеризовать основные способы очистки газов от пыли. Указать их преимущественные области применения.
15. Какие вы знаете типы аппаратов для очистки газов от пыли? Изобразить схему устройства и описать действие одного из них (по выбору).
16. Изобразить схему устройства и описать действие одноярусного гребкового непрерывно действующего отстойника.
17. Аппараты для мокрой очистки газов от пылей. Изобразить схему устройства и описать действие одного из таких аппаратов.
18. Изобразить схему устройства и описать действие тарельчатого (пенного) пылеуловителя.
19. Изобразить схему устройства циклона или гидроциклона (по выбору), назвав основные области их применения.
20. Изобразить схему устройства и описать действие гидроциклона.
21. Какие вы знаете фильтры для суспензий периодического действия? Изобразить схему устройства и описать действие одного из них.
22. Изобразить схему устройства и описать действие нутч – фильтра.
23. Изобразить схему устройства и описать действие пылеосадительных камер и газоходов.

Полный перечень оценочных средств приведен в виде отдельного документа, являющегося неотъемлемой частью основной образовательной программы.

8.5. Структура и примеры билетов для экзаменов.

Итоговый контроль освоения материала дисциплины проводится в форме устного экзамена. Экзамен (V семестр) включает в себя материал раздела 1 и раздела 2. Экзамен (VI семестр) включает в себя материал раздела 3 и раздела 4.

Экзаменационный билет состоит из 2-х теоретических вопросов, третьего вопроса по конструкциям аппаратов и задачи. Первый вопрос билета предусматривает развернутый ответ студента по достаточно объемной тематике, второй - краткий ответ по конкретизированной тематике. Первый и второй вопросы должны относиться к разным разделам.

Ответы на вопросы экзаменационного билета оцениваются из 40 баллов (максимальная оценка) следующим образом: первый вопрос и задача– максимально по 12 баллов каждый, второй и третий вопросы – максимально 8 баллов каждый. Общая оценка экзамена складывается путем суммирования оценок текущего контроля в семестре и ответа на экзамене. Максимальная оценка экзамена – 100 баллов.

Пример экзаменационного билета (V семестр) раздел 1, раздел 2

«Утверждаю» зав.каф. ПАХТ _____ Л.В. Равичев «__» _____ 20__ г.	***Министерство науки и высшего образования РФ*** **Российский химико-технологический университет имени Д.И. Менделеева** **Кафедра Процессов и аппаратов химической технологии** *Дисциплина: Процессы и аппараты химической технологии* **18.03.02 Энерго- и ресурсосберегающие процессы в химической технологии, нефтехимии и биотехнологии**

Билет № 1

1. Приведите и поясните графическую зависимость коэффициента гидравлического трения от критерия Рейнольдса и шероховатости стенки трубопровода при различных режимах течения жидкости.

2. Вывод дифференциального уравнения теплопроводности для установившегося процесса (из уравнения Фурье-Кирхгофа).

3. Изобразите схему устройства и опишите действие мембранного (диафрагмового) поршневого насоса, назвав области его применения.

4. Задача. Определить высоту всасывающей линии, по которой из находящейся под атмосферным давлением ёмкости к центробежному насосу поступает вода со скоростью 2 м/с. Гидравлическое сопротивление всасывающей линии составляет 35 кПа. Вакуумметр, подключённый к всасывающей линии на одном уровне с насосом, показывает, что давление во всасывающей линии на 300 мм рт. ст. ниже атмосферного. Температура перекачиваемой воды 20 °С, атмосферное давление 1 кгс/см².

Пример экзаменационного билета (VI семестр) раздел 3, раздел 4

«Утверждаю»	***Министерство науки и высшего образования РФ***
зав.каф. ПАХТ	**Российский химико-технологический университет имени Д.И. Менделеева**
_____ Л.В. Равичев	**Кафедра Процессов и аппаратов химической технологии** *Дисциплина: Процессы и аппараты химической технологии*
«__» _____ 20__ г.	**18.03.02 Энерго- и ресурсосберегающие процессы в химической технологии, нефтехимии и биотехнологии**

Билет № 1

1. Вывести дифференциальное уравнение конвективной диффузии. Рассмотреть частный случай диффузии в неподвижной среде.

2. Охарактеризовать состояние зернистого слоя в зависимости от скорости восходящего потока газа или жидкости. Как рассчитать потерю давления в псевдоожиженном слое?

3. Сравнить полый распыливающий и барботажный абсорберы.

4. Задача. Определить необходимуюповерхность насадки в насадочном абсорбере, в котором поглощается компонент (газ) из его смеси с азотом чистой водой. Расход воды, орошающей колонну, составляет 10 м^3/ч. Концентрация извлекаемого газа в вытекающей из абсорбера воде 0,05 кг газа/кг воды. Коэффициенты массоотдачи в газовой и в жидкой фазе, отнесенные к единице геометрической поверхности насадки, составляют соответственно:

$\beta_y = 20 \frac{кг\ газа}{м^2 \cdot час \cdot \frac{кг\ газа}{кг\ азота}}$ и $\beta_x = 40 \frac{кг\ газа}{м^2 \cdot час \cdot \frac{кг\ газа}{кг\ азота}}$.

Средняя движущая сила массопередачи при абсорбции, выраженная в концентрациях газовой фазы, $\Delta Y_{ср} = 0{,}01\ \frac{кг\ газа}{кг\ азота}$, а уравнение равновесной линии $\overline{Y}^* = 1{,}2 \cdot \overline{X}$,

где $[\overline{Y}^*] = \frac{кг\ газа}{кг\ азота}$ и $[\overline{X}] = \frac{кг\ газа}{кг\ воды}$.

9. УЧЕБНО-МЕТОДИЧЕСКОЕ ОБЕСПЕЧЕНИЕ ДИСЦИПЛИНЫ.

9.1. Рекомендуемая литература.

- **А) Основная литература:**

1. Разинов А.И. Процессы и аппараты химической технологии:учебное пособие /А.И.Разинов, А.В.Клинов, Г.С.Дьяконов; Минобрнауки России, Казан. нац.исслед.технол. ун-т. – Казань: Изд-во КНИТУ, 2017. – 860 с.
2. Комиссаров Ю.А., Гордеев Л.С., Вент Д.П. Процессы и аппараты химической технологии (в 5-ти томах). М.: Химия, 2011. – 1230 с.
3. Комисаров Ю.А. Химическая технология: многокомпонентная ректификация: учеб. пособие для академического бакалавриата / Ю.А. Комисаров, К.Ш. Дам – 2-е изд., перераб. и доп. – М.: Издательство Юрайт, 2018. – 255 с. – (Серия: Бакалавр. Академический курс).

- **Б) Дополнительная литература:**

1. Общий курс процессов и аппаратов химической технологии: Учебник для вузов: в 2-х книгах. под ред В.Г.Айнштейна. - М. : Логос : Высшая школа.-2003.
2. Романков П.Г., Фролов В.Ф., Флисюк О.М. Методы расчета процессов и аппаратов химической технологии (примеры и задачи): Учебн.пособие для вузов.- СПб.: Химиздат, 2009. - 544 с.

9.2. Рекомендуемые источники научно-технической информации.

– Раздаточный иллюстративный материал к лекциям.
– Презентации к лекциям.

Научно-технические журналы:
– Реферативный журнал «Теоретические основы химической технологии» ISSN 0040-3571
– Журнал «Химическая промышленность сегодня» ISSN 0023-110X
– Журнал «Химические технологии» ISSN 1684-5811

Ресурсы информационно–телекоммуникационной сети Интернет:
– http://www.chem-eng.ru

9.3. Средства обеспечения освоения дисциплины.

Для реализации учебной программы подготовлены следующие средства обеспечения освоения дисциплины:

– компьютерные презентации интерактивных лекций – 10;
– банк домашних заданий по гидродинамике и теплообмену (общее число заданий 250);
– банк контрольных заданий по гидродинамике (Раздел 1) (общее число контрольных – 50);
– банк контрольных заданий теплообмену (Раздел 2) (общее число контрольных – 50);
– банк контрольных заданий по абсорбции (Раздел 3) (общее число контрольных – 50);
– банк контрольных заданий по ректификации (Раздел 3) (общее число контрольных – 50);
– банк экзаменационных билетов: Раздел 1. Раздел 2 (общее число билетов – 60);
– банк экзаменационных билетов: Раздел 3. Раздел 4 (общее число билетов – 60).

Для освоения дисциплины используются следующие нормативные и нормативно-методические документы:

– Федеральный закон Российской Федерации от 29.12.2012 № 273-ФЗ «Об образовании в Российской Федерации» [Электронный ресурс] – Режим доступа: http://pravo.gov.ru/proxy/ips/?docbody=&nd=102162745&intelsearch=273-%D4%C7 (дата обращения: 16.05.2020).

– Федеральные государственные образовательные стандарты высшего образования // Координационный совет учебно-методических объединений и научно-методических советов высшей школы. Портал Федеральных образовательных стандартов высшего образования [Электронный ресурс] – Режим доступа: http://fgosvo.ru/fgosvo/92/91/4 (дата обращения: 16.05.2020).

– Приказ Министерства образования и науки РФ от 23.08.2017 № 816 «Об утверждении Порядка применения организациями, осуществляющими образовательную деятельность, электронного обучения, дистанционных образовательных технологий при реализации образовательных программ» [Электронный ресурс]. Режим доступа: http://pravo.gov.ru/proxy/ips/?docbody=&nd=102447332&intelsearch=816+%EF%F0%E8%EA%E0%E7 (дата обращения: 16.05.2020).

При освоении дисциплины студенты должны использовать информационные и информационно-образовательные ресурсы следующих порталов и сайтов:

– Система федеральных образовательных порталов. Система открытого образования. Консалтинговый центр ИОС ОО РФ [Электронный ресурс] – Режим доступа: http://www.openedu.ru (дата обращения: 16.05.2020).

– Информационная система «Единое окно доступа к образовательным ресурсам». URL: http://window.edu.ru/ (дата обращения: 16.05.2020).

– ФЭПО: соответствие требованиям ФГОС [Электронный ресурс] – Режим доступа: http://fepo.i-exam.ru/ (дата обращения: 16.05.2020).

Для проведения занятий при изучении дисциплины с применением электронного образования и дистанционных образовательных технологий используются компьютеры со средствами звуковоспроизведения, проектором, экраном и выходом в Интернет. Занятия проводятся в онлайн режиме с применением ЭИОС, Skype, Zoom, социальных сетей (ВК и др.), мессенджеров (WhatsApp и др.), электронной почты.

10. МЕТОДИЧЕСКИЕ УКАЗАНИЯ ДЛЯ ОБУЧАЮЩИХСЯ.

10.1. Для студентов, обучающихся по очной форме, без использования электронного образования и дистанционных образовательных технологий.

Методические рекомендации по организации учебной работы обучающегося в бакалавриате направлены на повышение ритмичности и эффективности его аудиторной и самостоятельной работы по дисциплине.

Дисциплина «Процессы и аппараты химической технологии» включает IV раздела, каждый из которых имеет определенную логическую завершенность. При изучении материала каждого раздела рекомендуется регулярное повторение законспектированного лекционного материала, а также дополнение его сведениями из литературных источников, представленных в рабочей программе дисциплины. При работе с указанными источниками рекомендуется составлять краткий конспект с обязательным фиксированием библиографических данных источника. Изучение материала каждого раздела заканчивается контролем его освоения в форме контрольной работы. Результаты выполнения контрольных работ оцениваются в соответствии с принятой в университете рейтинговой системой оценки знаний.

Совокупная оценка работы студента в V семестре складывается из оценки текущей работы в семестре:

- выполнения домашних заданий – максимально по 10 баллов в Разделах 1 и 2;
- оценок за 2 контрольные работы – максимально по 20 баллов в Разделах 1 и 2.

Совокупная оценка работы студента в VI семестре складывается из оценки текущей работы в семестре:

- выполнения домашних заданий – максимально по10 баллов в Разделах 3 и 4;
- оценок за 2 контрольные работы – максимально по 20 баллов в Разделе 3.

Максимальная оценка текущей работы в каждом семестре составляет **60** баллов. К сдаче экзаменов допускаются студенты, набравшие в семестре не менее 30 баллов.

Максимальное суммарное количество баллов, которое может набрать обучаемый на экзамене, равняется **40**.

Если обучаемый в процессе выполнения заданий набрал менее 20 баллов, экзамен по данной дисциплине считается не сданным.

Общая оценка результатов освоения дисциплины складывается из числа баллов, набранных в семестре и на экзамене. Максимальная общая оценка в каждом семестре составляет 100 баллов.

10.2. Для студентов, обучающихся по очной форме, с использованием электронного образования и дистанционных образовательных технологий.

При использовании электронного обучения и дистанционных образовательных технологий занятия полностью или частично проводятся в режиме онлайн. Объем дисциплины и распределение нагрузки по видам работ соответствует п. 4.1. Распределение баллов соответствует п. 10.1 либо может быть изменено в соответствии с решением кафедры, в случае перехода на ЭО и ДОТ в процессе обучения. Решение кафедры об используемых технологиях и системе оценивания достижений обучающихся принимается с учетом мнения ведущего преподавателя и доводится до обучающихся.

11. МЕТОДИЧЕСКИЕ УКАЗАНИЯ ДЛЯ ПРЕПОДАВАТЕЛЕЙ.

11.1. Для преподавателей, при реализации программы по очной форме, без использования электронного образования и дистанционных образовательных технологий.

Дисциплина «Процессы и аппараты химической технологии» изучается в V и VI семестрах бакалавриата и включает лекции по разделам «Гидродинамические и тепловые процессы» в V семестре (раздел 1, раздел 2), «Разделение гомогенных и гетерогенных систем» в VI семестре, (раздел 3, раздел 4) практические занятия, и самостоятельную подготовку по четырем разделам.

При подготовке и проведении занятий преподаватель должен ориентироваться на то, что студенты, обучающиеся в бакалавриате, имеют общую подготовку по общенаучным дисциплинам, в объеме, предусмотренном учебным планом бакалавриата, а также опыт восприятия и конспектирования изучаемого материала. В связи с этим материал дисциплины должен опираться на полученные знания и быть ориентирован их расширение и углубление в соответствии с современными теоретическими представлениями и технологическими новациями. Обучение студентов может быть организовано как в виде традиционных лекций и практических занятий, так и научной дискуссии, которая помогает приобрести навыки и умения обосновывать круг рассматриваемых вопросов, формулировать главные положения, определения и практические выводы из теоретических положений. На занятиях должна прослеживаться взаимосвязь рассматриваемых вопросов с ранее изученным материалом.

Основной задачей преподавателя, ведущего занятия по дисциплине «Процессы и аппараты химической технологии», является формирование у студентов компетенций в области инженерии химических производств. Преподаватель должен акцентировать внимание студентов на общих вопросах химической технологии. При выборе материала для занятий желательно обращаться к опыту ведущих зарубежных и отечественных научно-исследовательских центров, научно-производственных фирм и предприятий, использовать их научные, информационные и рекламные материалы и проводить их сравнительный анализ.

Наиболее сложные теоретические материалы ведущим преподавателям рекомендуется излагать на лекциях с использованием средств мультимедийной техники и обеспечением необходимым раздаточным материалом. После изложения лекций теоретический материал необходимо закреплять решением примеров и задач на практических занятиях.

После проведения каждого практического занятия преподавателям рекомендуется выдать обучающимся дополнительные задания для закрепления полученных практических навыков в ходе последующего самостоятельного изучения разделов дисциплины.

Экзамен по дисциплине «Процессы и аппараты химической технологии» является итоговой формой контроля знаний. Экзамен проводится в устной форме по билетам. Время, отводимое на подготовку к ответу для каждого студента, составляет в среднем 1 час.

В билет включается два теоретических вопроса, охватывающие различные разделы изучаемого материала, вопрос по конструкциям оборудования и задача. Тематически вопросы и задания, включаемые в билет, направлены на итоговую оценку знаний, умений и навыков, полученных студентами при изучении данной дисциплины.

11.2. Для преподавателей, при реализации программы по очной форме, с использованием электронного образования и дистанционных образовательных технологий.

При использовании электронного обучения и дистанционных образовательных технологий занятия полностью или частично проводятся в режиме онлайн. Объем дисциплины и распределение нагрузки по видам работ соответствует п. 4.1. Распределение баллов соответствует п. 10.1 либо может быть изменено в соответствии с решением кафедры, в случае перехода на ЭО и ДОТ в процессе обучения. Решение кафедры об используемых технологиях и системе оценивания достижений обучающихся принимается с учетом мнения ведущего преподавателя и доводится до обучающихся.

Реализация ЭО и ДОТ предполагает использование следующих видов и учебной деятельности: онлайн консультации, практические занятия, видео-лекции;текущий контроль в режиме онлайн; самостоятельная работа.

При реализации РПД в зависимости от конкретной ситуации ЭО и ДОТ могут быть применены в следующем виде:

- объем часов контактной работы обучающихся с преподавателем не сокращается) и электронные образовательные ресурсы (ЭОР) методически обеспечивают самостоятельную работу обучающихся в объеме, предусмотренном рабочей программой данной дисциплины. При этом в случае необходимости занятия проводятся в режиме онлайн;
- смешанные формы обучения, сочетающие в себе аудиторные занятия (при возможности сокращения контактных часов работы обучающихся с преподавателем без потери содержания учебной дисциплины) и ЭОР (часть учебного материала (например, лекции) может быть заменена ЭОР).

12. ПЕРЕЧЕНЬ ИНФОРМАЦИОННЫХ ТЕХНОЛОГИЙ, ИСПОЛЬЗУЕМЫХ В ОБРАЗОВАТЕЛЬНОМ ПРОЦЕССЕ.

Информационную поддержку изучения дисциплины осуществляет Информационно-библиотечный центр (ИБЦ) РХТУ им. Д.И. Менделеева, который обеспечивает обучающихся основной учебной, учебно-методической и научной литературой, необходимой для организации образовательного процесса по дисциплине. Общий объем многоотраслевого фонда ИБЦ на 01.01.2020 составляет 1 715 452 экз.

Фонд ИБЦ располагает учебной, учебно-методической и научно-технической литературой в форме печатных и электронных изданий, а также включает официальные, справочно-библиографические, специализированные отечественные и зарубежные периодические и информационные издания. ИБЦ обеспечивает доступ к профессиональным базам данных, информационным, справочным и поисковым системам.

Каждый обучающийся обеспечен свободным доступом из любой точки, в которой имеется доступ к сети Интернет и к электронно-библиотечной системе (ЭБС) Университета, которая содержит различные издания по основным изучаемым дисциплинам и сформирована по согласованию с правообладателями учебной и учебно-методической литературы.

Для более полного и оперативного справочно-библиографического и информационного обслуживания в ИБЦ реализована технология Электронной доставки документов.

Электронные информационные ресурсы, используемые в процессе обучения

№ п/п	Электронный ресурс	Реквизиты договора (номер, дата заключения, срок действия), ссылка на сайт ЭБС, сумма договора, количество ключей	Характеристика библиотечного фонда, доступ к которому предоставляется договором

4.	ЭБС «Лань»	Принадлежность – сторонняя. ООО «Издательство «Лань», договор №33.03-Р-2.0-1775/2-10 от 26.09.2019 г. Сумма договора – 642 083-68 С 26 сентября 2019 г. по 25 сентября 2020 г. Ссылка на сайт ЭБС http://e.lanbook.com Количество ключей – доступ для всех пользователей РХТУ с любого компьютера	Ресурс включает в себя как электронные версии книг издательства «Лань» и других ведущих издательств учебной литературы, так и электронные версии периодических изданий по естественным и техническим наукам.
5.	Электронно-библиотечная система ИБЦ РХТУ им. Д.И. Менделеева (на базе АИБС «Ирбис»)	Принадлежность –собственная РХТУ им. Д.И. Менделеева Ссылка на сайт ЭБС http://lib.muctr.ru Доступ для пользователей РХТУ с любого компьютера	Электронные версии учебных и научных изданий авторов РХТУ.
6.	ЭБС «Научно-электронная библиотека eLibrary.ru»	Принадлежность – сторонняя. ООО Научная электронная библиотека, договор № 33.03-Р-3.1 2087/2019 Сумма договора – 1100017-00 С 01 января 2020 г. по 31 декабря 2020 г. Ссылка на сайт ЭБС http://elibrary.ru Количество ключей – доступ для пользователей РХТУ по ip-адресам неограничен.	Электронные издания, электронные версии периодических или непериодических изданий.

Бесплатные архивные коллекции, приобретенные Минобрнауки для вузов.
Архив Издательства American Association for the Advancement of Science.Пакет «Science Classic» 1880-1996
Архив Издательства Annual Reviews. Пакет «Full Collection» 1932-2005
Архив издательства Института физики (Великобритания). Пакет «Historical Archive 1874-1999» с первого выпуска каждого журнала по 1999, 1874-1999
Архив издательства Nature Publishing Group. Пакет «Nature» с первого выпуска первого номера по 2010, 1869-2010
Архив издательства Oxford University Press. Пакет «Archive Complete» с первого выпуска каждого журнала по 1995, 1849-1995
Архив издательства Sage. Пакет «2010 SAGE Deep Backfile Package» с первого выпуска каждого журнала по 1998, 1890-1998
Архив издательства Taylor & Francis. Full Online Journal Archives. с первого выпуска каждого журнала по 1996, 1798-1997

Архив издательства Cambridge University Press. Пакет «Cambridge Journals Digital Archive (CJDA)» с первого выпуска каждого журнала по 2011, 1827-2011
Архив журналов Королевского химического общества(RSC). 1841-2007
Архив коллекции журналов Американского геофизического союза (AGU), предоставляемый издательством Wiley Subscription Services, Inc. 1896-1996

Бесплатные официальные открытые ресурсы Интернет:

20. Directory of Open Access Journals (DOAJ) http://doaj.org/

Ресурс объединяет более 10000 научных журналов по различным отраслям знаний (около 2 миллионов статей) из134 стран мира.

21. Directory of Open Access Books (DOAB) https://www.doabooks.org/

В базе размещено более 3000 книг по различным отраслям знаний, предоставленных 122 научными издательствами.

22. BioMed Central https://www.biomedcentral.com/

База данных включает более 300 рецензируемых журналов по биомедицине, медицине и естественным наукам. Все статьи, размещенные в базе, находятся в свободном доступе.

23. Электронный ресурс arXiv https://arxiv.org/

Крупнейшим бесплатный архив электронных научных публикаций по разделам физики, математики, информатики, механики, астрономии и биологии. Имеется подробный тематический каталог и возможность поиска статей по множеству критериев.

24. Коллекция журналов MDPI AG http://www.mdpi.com/

Многодисциплинарный цифровой издательский ресурс, является платформой для рецензируемых научных журналов открытого доступа, издающихся MDPI AG (Базель, Швейцария). Издательство выпускает более 120 разнообразных электронных журналов, находящихся в открытом доступе.

25. Издательство с открытым доступом InTech http://www.intechopen.com/

Первое и крупнейшее в мире издательство, публикующее книги в открытом доступе, около 2500 научных изданий. Основная тематическая направленность - физические и технические науки, технологии, медицинские науки, науки о жизни.

26. База данных химических соединений ChemSpider http://www.chemspider.com/

ChemSpider – это бесплатная химическая база данных, предоставляющая быстрый доступ к более чем 28 миллионам структур, свойств и соответственной информации. Ресурс принадлежит Королевскому химическому обществу Великобритании (Royal Society of Chemistry).

27. Коллекция журналов PLOS ONE http://journals.plos.org/plosone/

PLOS ONE – коллекция журналов, в которых публикуются отчеты о новых исследованиях в области естественных наук и медицины. Все журналы размещены в свободном доступе (Open Access), все статьи проходят строгое научное рецензирование.

28. US Patent and Trademark Office (USPTO) http://www.uspto.gov/

Ведомство по патентам и товарным знакам США — USPTO — предоставляет свободный доступ к американским патентам, опубликованным с 1976 г. по настоящее время.

29. Espacenet - European Patent Office (EPO) http://worldwide.espacenet.com/

Патенты (либо патентные заявки) более 50 национальных и нескольких международных патентных бюро, в том числе послные тексты патентов США, России, Франции, Японии и др.

30. Федеральный институт промышленной собственности (ФИПС)

http://www1.fips.ru/wps/wcm/connect/content_ru/ru

http://www1.fips.ru/wps/wcm/connect/content_ru/ruИнформационные ресурсы ФИПС свободного доступа:

-Электронные бюллетени. Изобретения. Полезные модели.

-Открытые реестры российских изобретений и заявок на изобретения.

-Рефераты российских патентных документов за 1994–2016 гг.

-Полные тексты российских патентных документов из последнего официального бюллетеня.

13. МАТЕРИАЛЬНО-ТЕХНИЧЕСКОЕ ОБЕСПЕЧЕНИЕ ДИСЦИПЛИНЫ.

В соответствии с учебным планом занятия по дисциплине «Процессы и аппараты химической технологии» проводятся в форме лекций, практических занятий и самостоятельной работы студента.

13.1.Оборудование, необходимое в образовательном процессе:

Лекционная учебная аудитория, оборудованная электронными средствами демонстрации (компьютер со средствами звуковоспроизведения, проектор, экран) и учебной мебелью; библиотека, имеющая рабочие компьютерные места для студентов, оснащенные компьютерами с доступом к базам данных и выходом в Интернет.

13.2.Учебно-наглядные пособия:

Слайды презентаций для лекционного курса, печатные материалы для лекций и семинаров.

13.3.Компьютеры, информационно-телекоммуникационные сети, аппаратно-программные и аудиовизуальные средства:

Для чтения курса лекций имеются компьютеры, информационно-телекоммуникационные сети, аппаратно-программные и аудиовизуальные средства; подключение к локальной сети с выходом в Интернет.

Для самостоятельной работы каждый обучающийся в течение всего периода обучения обеспечен индивидуальным неограниченным доступом к нескольким электронно-библиотечным системам (электронным библиотекам), содержащим все издания основной литературы, перечисленные в рабочей программе дисциплины, сформированным на основании прямых договорных отношений с правообладателями.

Для проведения занятий при изучении дисциплины с применением электронного образования и дистанционных образовательных технологий используются компьютеры со средствами звуковоспроизведения, проектором, экраном и выходом в Интернет. Занятия проводятся в онлайн режиме с применением ЭИОС, Skype, Zoom, социальных сетей (ВК и др.), мессенджеров (WhatsApp и др.), электронной почты.

13.4.Печатные и электронные образовательные и информационные ресурсы:

Информационно-методические материалы: учебные пособия по дисциплине, методические рекомендации к практическим занятиям; раздаточный материал к лекционным курсам; электронные учебные издания, научно-популярные электронные издания.

Электронные образовательные ресурсы: электронные презентации к разделам лекционных курсов; учебно-методические разработки кафедры в электронном виде; буклеты и каталоги оборудования, технологические справочники; справочные материалы в печатном и электронном виде.

13.5. Перечень лицензионного программного обеспечения:

№ п/п	Наименование программного продукта	Реквизиты договора поставки	Количество лицензий	Срок окончания действия лицензии
1	Microsoft Office Standart 2007	Государственный контракт №143-164ЭА/2010 от 14.12.10, Акт № Tr048787 от 20.12.10 MicrosoftOfficeLicense Номер лицензии 42931328	210	бессрочная
2	Microsoft Office Standart 2010	Государственный контракт №143-164ЭА/2010 от 14.12.10, Акт № Tr048787 от 20.12.10 Microsoft Office License Номерлицензии 47837477	10	бессрочная
3	WinRAR	Государственный контракт №143-164ЭА/2010 от 14.12.10, Акт № Tr048787 накладная № Tr048787 от 20.12.10	34	бессрочная
4	MultiSim EDUCATHION 2015	NATIONAL INSTRUMENTS Part Number:779878-3510 Serial Number: M79X58538	10	бессрочная

14. ТРЕБОВАНИЯ К ОЦЕНКЕ КАЧЕСТВА ОСВОЕНИЯ ДИСЦИПЛИНЫ.

Наименование разделов	Основные показатели оценки	Формы и методы контроля и оценки
Раздел 1.	*Знает*:	Оценка за домашнюю

Гидродинамические процессы и аппараты химической технологии.	− основы теории переноса импульса; принципы физического моделирования процессов; основные уравнения движения жидкостей; типовые процессы химической технологии, соответствующие аппараты и методы их расчета; − методы построения эмпирических и теоретических моделей химико-технологических процессов; − основные принципы организации процессов химической технологии, нефтехимии и биотехнологии. *Умеет*: − определять характер движения жидкостей и газов; рассчитывать параметры и выбирать аппаратуру для конкретного технологического процесса; − рассчитывать основные характеристики химико-технологического процесса, выбирать рациональную схему. *Владеет*: − методами технологических расчетов отдельных узлов и деталей химического оборудования; − навыками проектирования типовых аппаратов химической промышленности; − методами анализа и расчета процессов в промышленных аппаратах, выбора их конструкции, определения технологических показателей работы аппаратов.	работу (V семестр). Оценка за контрольную работу № 1 (V семестр). Оценка за **экзамен** (V семестр).
Раздел 2. Тепловые процессы и аппараты химической технологии.	*Знает*: − основы теории переноса тепла; принципы физического моделирования процессов; основы теории теплопередачи; типовые процессы химической технологии, соответствующие аппараты и методы их расчета; − методы построения эмпирических и теоретических моделей химико-технологических процессов; − основные принципы организации процессов химической технологии, нефтехимии и биотехнологии. *Умеет*: − определять характер движения жидкостей и газов; основные характеристики процессов теплопередачи; рассчитывать параметры и выбирать аппаратуру для конкретного технологического процесса;	Оценка за домашнюю работу (V семестр). Оценка за контрольную работу № 2 (V семестр). Оценка за **экзамен** (V семестр).

	− рассчитывать основные характеристики химико-технологического процесса, выбирать рациональную схему. *Владеет*: − методами технологических расчетов отдельных узлов и деталей химического оборудования; − навыками проектирования типовых аппаратов химической промышленности; − методами анализа и расчета процессов в промышленных аппаратах, выбора их конструкции, определения технологических показателей работы аппаратов.	
Раздел 3. Процессы и аппараты разделения гомогенных систем. (Основные массообменные процессы)	*Знает*: − основы теории переноса массы; принципы физического моделирования процессов; основы теории массопередачи в системах со свободной и неподвижной границей раздела фаз; типовые процессы химической технологии, соответствующие аппараты и методы их расчета; − методы построения эмпирических и теоретических моделей химико-технологических процессов; − основные принципы организации процессов химической технологии, нефтехимии и биотехнологии. − . *Умеет*: − определять характер движения жидкостей и газов; основные характеристики процессов массоопередачи; рассчитывать параметры и выбирать аппаратуру для конкретного технологического процесса; − рассчитывать основные характеристики химико-технологического процесса, выбирать рациональную схему. *Владеет*: − методами технологических расчетов отдельных узлов и деталей химического оборудования; − навыками проектирования типовых аппаратов химической промышленности; − методами анализа и расчета процессов в промышленных аппаратах, выбора их конструкции, определения технологических показателей работы аппаратов.	Оценка за домашнюю работу (VI семестр). Оценка за контрольную работу № 1 (VI семестр). Оценка за контрольную работу № 2 (VI семестр). Оценка за **экзамен** (VI семестр).
Раздел 4. Процессы и	*Знает*: − основы теории переноса импульса;	Оценка за домашнюю работу (VI семестр).

аппараты разделения гетерогенных систем. (Основные гидромеханические процессы)	принципы физического моделирования процессов; основные уравнения движения жидкостей; типовые процессы химической технологии, соответствующие аппараты и методы их расчета; − методы построения эмпирических и теоретических моделей химико-технологических процессов; − основные принципы организации процессов химической технологии, нефтехимии и биотехнологии. *Умеет*: − определять характер движения жидкостей и газов; рассчитывать параметры и выбирать аппаратуру для конкретного технологического процесса; − рассчитывать основные характеристики химико-технологического процесса, выбирать рациональную схему. *Владеет*: − методами технологических расчетов отдельных узлов и деталей химического оборудования; − навыками проектирования типовых аппаратов химической промышленности; − методами анализа и расчета процессов в промышленных аппаратах, выбора их конструкции, определения технологических показателей работы аппаратов.	Оценка за **экзамен** (VI семестр).

15. ОСОБЕННОСТИ ОРГАНИЗАЦИИ ОБРАЗОВАТЕЛЬНОГО ПРОЦЕССА ДЛЯ ИНВАЛИДОВ И ЛИЦ С ОГРАНИЧЕННЫМИ ВОЗМОЖНОСТЯМИ ЗДОРОВЬЯ.

Обучение инвалидов и лиц с ограниченными возможностями здоровья осуществляется в соответствии с:

− Порядком организации и осуществления образовательной деятельности по образовательным программам – программам бакалавриата, программам специалитета, программам магистратуры (Приказ Минобрнауки РФ от 05.04.2017 № 301);

− Положением о Порядке организации и осуществления образовательной деятельности по образовательным программам – программам бакалавриата, программам специалитета, программам магистратуры в Российском химико-технологическом университете имени Д.И. Менделеева (утв. решением Ученого совета университета от 28.06.2017, протокол № 9);

− Методическими рекомендациями по организации образовательного процесса для обучения инвалидов и лиц с ограниченными возможностями здоровья в образовательных организациях высшего образования, в том числе оснащенности образовательного процесса (утверждены заместителем Министра образования и науки РФ А.А. Климовым от 08.04.2014 № АК-44/05вн).

Дополнения и изменения к рабочей программе дисциплины

«Процессы и аппараты химической технологии»

основной образовательной программы

18.03.02Энерго- и ресурсосберегающие процессы в химической технологии, нефтехимии и биотехнологии

Форма обучения: очная

Номер изменения/ дополнения	Содержание дополнения/изменения	Основание внесения изменения/дополнения
1.		протокол заседания Ученого совета № _____ от «__» _____20___г.
2.		протокол заседания Ученого совета № _____ от «__» _____20___г.

Министерство науки и высшего образования Российской Федерации
федеральное государственное бюджетное образовательное учреждение высшего образования
«Российский химико-технологический университет имени Д.И. Менделеева»

«УТВЕРЖДАЮ»

Проректор по учебной работе

_____ С.Н. Филатов

«_____» _____ 2020 г.

РАБОЧАЯ ПРОГРАММА ДИСЦИПЛИНЫ

«ОБЩАЯ ХИМИЧЕСКАЯ ТЕХНОЛОГИЯ»

Направление подготовки 18.03.02 «Энерго- и ресурсосберегающие процессы в химической технологии, нефтехимии и биотехнологии»

Квалификация «бакалавр»

РАССМОТРЕНО И ОДОБРЕНО
на заседании Методической комиссии
РХТУ им. Д.И. Менделеева
«___»_____ 2020 г.

Председатель _____ Н.А. Макаров

Москва 2020 г.

Программа составлена:

к.т.н., доцентом кафедры ОХТ, Давидхановой М.Г.

к.т.н., доцентом кафедры ОХТ, Игнатенковым В.И.

к.т.н., доцентом кафедры ОХТ, Федосеевым А.П.

Программа рассмотрена и одобрена на заседании кафедры Общей химической технологии «22» июня 2020 г., протокол № 24.

СОДЕРЖАНИЕ

1. ЦЕЛЬ И ЗАДАЧИ ДИСЦИПЛИНЫ....90
2. ТРЕБОВАНИЯ К РЕЗУЛЬТАТАМ ОСВОЕНИЯ ДИСЦИПЛИНЫ....91
3. ОБЪЕМ ДИСЦИПЛИНЫ И ВИДЫ УЧЕБНОЙ РАБОТЫ....92
4. СОДЕРЖАНИЕ ДИСЦИПЛИНЫ....93
4.1. Разделы дисциплины и виды занятий....93
4.2. Содержание разделов дисциплины....94
5. СООТВЕТСТВИЕ СОДЕРЖАНИЯ ТРЕБОВАНИЯМ К РЕЗУЛЬТАТАМ ОСВОЕНИЯ ДИСЦИПЛИНЫ....96
6. ПРАКТИЧЕСКИЕ И ЛАБОРАТОРНЫЕ ЗАНЯТИЯ....98
6.1. Практические занятия....98
6.2. Лабораторные занятия....98
7. САМОСТОЯТЕЛЬНАЯ РАБОТА....99
8. ПРИМЕРЫ ОЦЕНОЧНЫХ СРЕДСТВ ДЛЯ КОНТРОЛЯ ОСВОЕНИЯ ДИСЦИПЛИНЫ....100
8.1. Примеры контрольных вопросов для текущего контроля освоения дисциплины....100
8.2. Вопросы для итогового контроля освоения дисциплины....101
8.3. Структура и примеры билетов для экзамена....105
9. УЧЕБНО-МЕТОДИЧЕСКОЕ ОБЕСПЕЧЕНИЕ ДИСЦИПЛИНЫ....106
9.1. Рекомендуемая литература....106
9.2. Рекомендуемые источники научно-технической информации....107
9.3. Средства обеспечения освоения дисциплины....107
10. МЕТОДИЧЕСКИЕ УКАЗАНИЯ ДЛЯ ОБУЧАЮЩИХСЯ....108
10.1. Для студентов, обучающихся без использования дистанционных образовательных технологий....108
10.2. Для студентов, обучающихся с использованием дистанционных образовательных технологий....108
11. МЕТОДИЧЕСКИЕ УКАЗАНИЯ ДЛЯ ПРЕПОДАВАТЕЛЕЙ....109
11.1. Для преподавателей, реализующих образовательные программы без использования дистанционных образовательных технологий....109
11.2. Для преподавателей, реализующих образовательные программы с использованием дистанционных образовательных технологий....109
12. ПЕРЕЧЕНЬ ИНФОРМАЦИОННЫХ ТЕХНОЛОГИЙ, ИСПОЛЬЗУЕМЫХ В ОБРАЗОВАТЕЛЬНОМ ПРОЦЕССЕ....110
13. МАТЕРИАЛЬНО-ТЕХНИЧЕСКОЕ ОБЕСПЕЧЕНИЕ ДИСЦИПЛИНЫ....112
13.1. Оборудование, необходимое в образовательном процессе....112
13.2. Учебно-наглядные пособия....112
13.3. Компьютеры, информационно-телекоммуникационные сети, аппаратно-программные и аудиовизуальные средства....112
13.4. Печатные и электронные образовательные и информационные ресурсы....112
13.5. Перечень лицензионного программного обеспечения....113
14. ТРЕБОВАНИЯ К ОЦЕНКЕ КАЧЕСТВА ОСВОЕНИЯ ПРОГРАММЫ....113
15. ОСОБЕННОСТИ ОРГАНИЗАЦИИ ОБРАЗОВАТЕЛЬНОГО ПРОЦЕССА ДЛЯ ИНВАЛИДОВ И ЛИЦ С ОГРАНИЧЕННЫМИ ВОЗМОЖНОСТЯМИ ЗДОРОВЬЯ....115

1. ЦЕЛЬ И ЗАДАЧИ ДИСЦИПЛИНЫ

Программа составлена в соответствии с требованиями Федерального государственного образовательного стандарта (ФГОС ВО) для направления подготовки ***18.03.02 Энерго- и ресурсосберегающие процессы в химической технологии, нефтехимии и биотехнологии***, рекомендациями методической комиссии и накопленного опыта преподавания дисциплины кафедрой Общей химической технологии РХТУ им. Д.И. Менделеева. Программа рассчитана на изучение дисциплины в течение одного семестра.

Дисциплина «***Общая химическая технология***» относится к базовой части дисциплин учебного плана (***Б1.Б.16***). Программа дисциплины предполагает, что обучающиеся имеют теоретическую и практическую подготовку в области высшей математики, физики, физической химии, процессов и аппаратов химической технологии.

Цель дисциплины – получение знаний в области реализации химико-технологических процессов с учетом физико-химических особенностей протекающих реакций, выбора оптимальных условий реализуемых процессов, выбора эффективных реакторов, приобретения навыков в составлении материальных и тепловых балансов, в расчете процессов и реакторов на основе математического моделирования, получения знаний в области разработки энергосберегающих химико-технологических систем (ХТС), безотходных и малоотходных технологий на примере современных производств.

Задачи дисциплины:

– изучение химического производства как ХТС, её организации, структуры и функционирования;

– изучение методов балансовых расчётов, анализа химического производства, определения его эффективности;

– обучение методам и приёмам разработки ХТС и оптимальной организации химико-технологических процессов в ней;

– развитие инженерного мышления и эрудиции при анализе и синтезе ХТС;

– знакомство с некоторыми конкретными химическими производствами, на примере которых предметно демонстрируются основные теоретические положения курса.

Дисциплина «***Общая химическая технология***» преподается в ***7ом*** семестре. Контроль успеваемости студентов ведется по принятой в университете рейтинговой системе.

2. ТРЕБОВАНИЯ К РЕЗУЛЬТАТАМ ОСВОЕНИЯ ДИСЦИПЛИНЫ

Изучение дисциплины «***Общая химическая технология***» при подготовке бакалавров по направлению подготовки ***18.03.02 Энерго- и ресурсосберегающие процессы в химической технологии, нефтехимии и биотехнологии*** направлено на приобретение следующих ***общепрофессиональных (ОПК)*** компетенций:

– способность использовать основные законы естественнонаучных дисциплин в профессиональной деятельности, применять методы математического анализа и моделирования, теоретического и экспериментального исследования (ОПК-2).

В результате изучения дисциплины студент бакалавриата должен:

Знать:

– основы теории химических процессов и реакторов;

– методологию исследования взаимодействия химических превращений и явлений переноса на всех масштабных уровнях;

– методику выбора реактора и расчёта процесса в нем;

– основные реакционные процессы и реакторы химической технологии;

– основные принципы организации химического производства, его иерархическую структуру, методы оценки эффективности производства;

– основные химические производства.

Уметь:

– рассчитать основные характеристики химического процесса;

– выбрать рациональную схему производства заданного продукта;

– оценить технологическую эффективность производства;

– выбрать эффективный тип реактора;

– провести расчет технологических параметров для заданного процесса;

– определить параметры наилучшей организации процесса в химическом реакторе.

Владеть:

– методами анализа эффективности работы химических производств;

– методами расчета и анализа процессов в химических реакторах, определения технологических показателей;

– методами выбора химических реакторов.

3. ОБЪЕМ ДИСЦИПЛИНЫ И ВИДЫ УЧЕБНОЙ РАБОТЫ

Вид учебной работы	ЗЕ	Акад. ч.
Общая трудоемкость дисциплины	**7**	**252**
Контактная работа – аудиторные занятия:	**2,22**	**80**
Лекции	0,89	32
Практические занятия (ПЗ)	0,89	32
Лабораторные работы (ЛР)	0,44	16
Самостоятельная работа	**3,78**	**136**
Самостоятельное изучение разделов дисциплины	3,78	136
Вид контроля:		
экзамен	**1**	**36**
Контактная работа – промежуточная аттестация	0,01	0,4
Подготовка к экзамену	0,99	35,6

Вид учебной работы	ЗЕ	Астр. ч.
Общая трудоемкость дисциплины	**7**	**189**
Контактная работа – аудиторные занятия:	**2,22**	**60**
Лекции	0,89	24
Практические занятия (ПЗ)	0,89	24
Лабораторные работы (ЛР)	0,44	12
Самостоятельная работа	**3,78**	**102**
Самостоятельное изучение разделов дисциплины	3,78	102
Вид контроля:		
экзамен	**1**	**27**
Контактная работа – промежуточная аттестация	0,01	0,3
Подготовка к экзамену	0,99	26,7

4. СОДЕРЖАНИЕ ДИСЦИПЛИНЫ

4.1. Разделы дисциплины и виды занятий

№ п/п	Раздел дисциплины	Академ. часов				
		Всего	**Лек**	**ПЗ**	**ЛР**	**СР**
1	**Раздел 1. Химическая технология и химическое производство**	**21**	**6**	**-**	**-**	**15**
1.1	Основные определения и положения	4	1	-	-	3
1.2	Химическое производство	9	2	-	-	7
1.3	Сырьевые ресурсы, вода и энергия в химическом производстве	8	3	-	-	5
2	**Раздел 2. Теоретические основы химических процессов и реакторов**	**102**	**16**	**14**	**12**	**60**
2.1	Основные определения и положения	20	3	2	2	13
2.2	Химические процессы	41	6	5	7	23
2.3	Химические реакторы	34	5	7	3	19
2.4	Промышленные химические реакторы	7	2	-	-	5
3.	**Раздел 3. Химическое производство, как химико-технологическая система (ХТС)**	**44**	**6**	**12**	**-**	**26**
3.1	Структура и описание химико-технологической системы	19	2	2	-	1
3.2	Анализ ХТС	18	2	5	-	11
3.3	Синтез ХТС	17	2	5	-	10
4.	**Раздел 4. Промышленные химические производства**	**38**	**3**	**6**	**4**	**25**
5.	**Раздел 5. Современные тенденции в развитии химической технологии**	**11**	**1**	**-**	**-**	**10**
	ИТОГО	**216**	**32**	**32**	**16**	**136**
	Экзамен	**36**				
	ИТОГО	**252**				

4.2. Содержание разделов дисциплины

Раздел 1. Химическая технология и химическое производство

1.1. Основные определения и положения.

Химическая технология. Объект химической технологии. Межотраслевой характер химической технологии. Развитие химических производств и химической технологии. Место химической технологии в промышленной сфере и методов химической технологии в нехимических отраслях промышленности. Системный анализ сложных схем и взаимодействий элементов схемы – понятие и содержание метода. Физическое и математическое моделирование, определение и основные понятия, их место в инженерно-химических исследованиях и разработках. Место и значение натурного и вычислительного эксперимента. Содержание и задачи учебного курса.

1.2. Химическое производство.

Понятие о химическом производстве. Многофункциональность химического производства. Общая структура химического производства. Основные подсистемы химического производства. Основные технологические компоненты химического производства.

Качественные и количественные показатели химического производства: технологические, экономические, эксплуатационные, социальные.

1.3. Сырьевые ресурсы, вода и энергия в химическом производстве

Классификация сырьевых ресурсов по различным признакам – фазовому состоянию, происхождению, источникам. Минеральное сырье (руды и полезные ископаемые), органическое природное сырье (горючие ископаемые), растительное и животное сырье, вторичное сырье – их использование и пути переработки. Основные способы первичной обработки сырья (обогащение, очистка, подготовка к транспортировке и переработке). Понятие, сущность и примеры углубления использования сырья, комбинирования производств и комплексной переработки сырья.

Значение и использование воды в химических производствах. Источники воды. Требования к технологической и бытовой воде. Промышленная подготовка воды и методы ее очистки от примесей. Основные методы контроля качества воды. Экономия водопотребления в производстве. Водооборотные системы.

Виды и источники энергии в химической промышленности. Масштабы потребления и способы уменьшения энергетических затрат. Сущность и примеры регенерации и рекуперации энергии. Энерготехнологические системы. Вторичные энергетические ресурсы.

Раздел 2. Теоретические основы химических процессов и реакторов

2.1. Основные определения и положения

Физико-химические закономерности химических превращений – стехиометрические, термодинамические, кинетические. Показатели химического превращения – степень превращения, выход продукта, интегральная и дифференциальная селективности, скорости реакции и превращения реагентов.

2.2. Химические процессы

Определение. Классификация химических процессов по различным признакам – химическим (вид химической реакции, термодинамические характеристики, схема превращений) и фазовым (число и агрегатное состояние фаз).

Гомогенный химический процесс. Определение и примеры. Влияние химических признаков и условий протекания процесса на его показатели. Способы интенсификации.

Понятие оптимальных температур. Оптимальные температуры для обратимых и необратимых экзо- и эндотермических реакций.

Гетерогенный (некаталитический) химический процесс. Определение и примеры. Структура процесса и его составляющие (стадии). Наблюдаемая скорость химического превращения. Области (режимы) протекания процесса, лимитирующая стадия.

Гетерогенный химический процесс "газ (жидкость) - твердое". Обоснование, построение и анализ математической модели для реакций горения (модель "сжимающаяся сфера") и топохимической (модель "с невзаимодействующим ядром"). Наблюдаемая скорость

превращения, время превращения и пути интенсификации для различных областей протекания процесса.

Гетерогенный химический процесс "газ (жидкость) - жидкость". Обоснование, построение и анализ математической модели. Наблюдаемая скорость превращения и области протекания процесса. Пути интенсификации для различных режимов процесса.

Каталитический процесс. Определение, классификация, примеры. Гетерогенный катализ на твердом катализаторе. Обоснование, построение и анализ математической модели на каталитической поверхности и в пористом зерне катализатора. Наблюдаемая скорость превращения и области протекания процесса. Степень использования внутренней поверхности. Пути интенсификации каталитических процессов.

2.3. Химические реакторы

Определение и назначение химического реактора. Реакторы в химических и нехимических отраслях промышленности. Обзор типов химических реакторов, их структурные элементы (реакционная зона, устройства ввода и вывода, смешения, разделения и распределения потоков, теплообменные элементы), основные процессы и явления в них.

Систематизация процессов в химическом реакторе по масштабу их протекания: химическая реакция, химический процесс в элементарном объеме, процессы в реакционном элементе и в реакторе в целом, их взаимосвязь и иерархическая структура математической модели процесса в реакторе. Примеры процессов в различных видах химических реакторов.

Классификация процессов в реакторах по различным признакам - вид химического процесса, организация потоков реагентов (схема движения регентов через реактор, структура потоков в реакционной зоне), организация тепловых потоков (тепловой режим, схема теплообмена), стационарность процесса.

Обоснование и построение математической модели процесса в реакторах различного типа как системы уравнений материального и теплового балансов на основе данных о структуре потока, химических превращениях, явлениях переноса тепла и вещества и их взаимодействии. Систематизация и классификация математических моделей процессов в реакторах.

Изотермические процессы в химическом реакторе. Влияние структуры потока (идеальное смешение и вытеснение), стационарности процесса (проточный и периодический), параметров и условий протекания процесса (температура, концентрация, давление, объем реакционной зоны, время), вида химической реакции (простая и сложная, обратимая и необратимая) и ее параметров на профили концентраций и показатели процесса в реакторе (степень превращения, выход продукта, селективность процесса). Основы расчета процесса в реакторе. Сопоставление эффективности процессов в реакторах, описываемых моделями идеального смешения и вытеснения.

Неизотермические процессы в химических реакторах. Организация тепловых потоков и режимов в химических реакторах. Распределение температуры, концентраций и степени превращения в реакторе в режимах идеального смешения и вытеснения, адиабатическом и с теплообменом. Связь температуры и степени превращения в адиабатическом процессе. Сопоставление с изотермическим режимом. Число и устойчивость стационарных режимов в реакторах идеального смешения.

2.4. Промышленные химические реакторы

На конкретных примерах предметно рассматриваются промышленные реакторы для проведения гомогенных, гетерогенных и каталитических процессов – типы реакторов, конструктивные характеристики и особенности режима, области использования.

Раздел 3. Химическое производство, как химико-технологическая система

3.1. Структура и описание химико-технологической системы

Химическое производство как химико-технологическая система (ХТС). Понятие системы и ХТС. Состав ХТС: элементы, связи, подсистемы. Элементы ХТС, классификация по виду процессов и назначению. Технологические связи элементов ХТС (потоки).

Последовательная, параллельная, разветвленная, последовательно-обводная (байпас), обратная (рецикл) технологические связи. Их схемы и назначение.

Описание ХТС. Виды моделей ХТС - описательные и графические. Описательные модели - химическая схема и математическая модель. Графические модели - функциональная, технологическая, структурная и другие (специальные) схемы. Назначение, применение и взаимосвязь моделей.

3.2. Анализ ХТС

Понятие, задачи и результаты анализа ХТС - состояние ХТС, материальный и тепловой балансы, показатели химического производства.

Свойства ХТС как системы: взаимосвязанность режимов элементов, различие оптимальности элемента одиночного и в системе, устойчивость и существование стационарных режимов и др.

Материальный и тепловой балансы. Методика составления и расчета материальных и тепловых балансов ХТС и ее подсистем. Особенности расчета балансов в схемах с рециклом. Формы представления балансов (таблицы, диаграммы и др.).

Материальный баланс для массообменных и реакционных элементов. Использование стехиометрических, термодинамических и межфазных балансовых соотношений. Степень использования сырьевых ресурсов.

Энтальпийный, энергетический (по полной энергии) и эксергетический балансы и КПД. Их сопоставление и использование в анализе ХТС.

3.3. Синтез ХТС

Понятие и задачи синтеза ХТС. Основные этапы разработки ХТС. Роль математических и эвристических методов.

Основные концепции при синтезе ХТС: полное использование сырьевых и энергетических ресурсов, минимизация отходов, оптимальное использование аппаратуры. Их содержание и способы реализации. Комбинированные производства, совмещенные процессы, вторичные энергетические ресурсы, энерготехнологические системы, перестраиваемые ХТС, замкнутые, малоотходные производства - их понятия, особенности и применение.

Однородные технологические схемы: система рекуперативного теплообмена, система разделения многокомпонентной смеси, система реакторов. Основы построения их оптимальной структуры

Раздел 4. Промышленные химические производства

Химические производства рассматриваются предметно как реализация изученных теоретических основ химико-технологических процессов и ХТС, концепций построения высокоэффективной ХТС. Основной акцент делается на физико-химические основы концепции построения технологической схемы производства и его подсистем. Производство серной кислоты. Производство аммиака. Производство азотной кислоты. Производство стирола.

Раздел 5. Современные тенденции в развитии химической технологии

Текущее состояние химической промышленности в мире и тенденции ее развития. Перспективные источники сырья и энергии. Кластеризация химической промышленности. Совмещенные процессы. Гибкие и перестраиваемые технологические схемы. Новые химико-технологические процессы и способы получения продуктов. Нанотехнология.

5. СООТВЕТСТВИЕ СОДЕРЖАНИЯ ТРЕБОВАНИЯМ К РЕЗУЛЬТАТАМ ОСВОЕНИЯ ДИСЦИПЛИНЫ

№	В результате освоения дисциплины студент должен:	Раздел 1	Раздел 2	Раздел 3	Раздел 4	Раздел 5
Знать:						
1	основы теории химических процессов и реакторов;		+			

2	методологию исследования взаимодействия химических превращений и явлений переноса на всех масштабных уровнях;	+				
3	методику выбора реактора и расчёта процесса в нем;		+			
4	основные реакционные процессы и реакторы химической технологии;		+			
5	основные принципы организации химического производства, его иерархическую структуру, методы оценки эффективности производства;			+		+
6	основные химические производства.				+	+
Уметь:						
7	рассчитать основные характеристики химического процесса;	+	+			
8	выбрать рациональную схему производства заданного продукта;			+	+	+
9	оценить технологическую эффективность производства;	+			+	+
10	выбрать эффективный тип реактора;		+			
11	провести расчет технологических параметров для заданного процесса;					
12	определить параметры наилучшей организации процесса в химическом реакторе.		+			
Владеть:						
13	методами анализа эффективности работы химических производств;	+			+	+
14	методами расчета и анализа процессов в химических реакторах, определения технологических показателей;		+	+		
15	методами выбора химических реакторов.		+			
В результате освоения дисциплины студент должен приобрести следующие ***общепрофессиональные*** компетенции:						
Общепрофессиональные компетенции:						

16	способность использовать основные законы естественнонаучных дисциплин в профессиональной деятельности, применять методы математического анализа и моделирования, теоретического и экспериментального исследования (ОПК-2).	+	+	+	+	+

6. ПРАКТИЧЕСКИЕ И ЛАБОРАТОРНЫЕ ЗАНЯТИЯ

6.1. Практические занятия

Предусмотрены практические занятия обучающегося в бакалавриате в объеме ***32*** акад. ч.

№ п/п	№ раздела дисциплины	Темы практических занятий	Часы
1	Раздел 2	Показатели химико-технологического процесса. Стехиометрические закономерности.	2
2	Раздел 2	Показатели химико-технологического процесса. Термодинамические закономерности.	3
3	Раздел 2	Показатели химико-технологического процесса. Кинетические закономерности.	3
4	Раздел 2	Реакторы идеального вытеснения (РИВ) и идеального смешения непрерывного действия (РИС-н)	4
5	Раздел 2	Реакторы идеального смешения периодического действия (РИС-п). Адиабатический реактор идеального смешения	2
6	Раздел 3	Каскад реакторов идеального смешения (к-РИС-н)	3
7	Раздел 3	Разнородные ХТС. Последовательное и параллельное соединение РИС и РИС	2
8	Раздел 3	Фракционный рецикл	3
9	Раздел 3	Материальный баланс элемента ХТС без химического превращения	2
10	Раздел 3	Материальный баланс элемента ХТС с химическим превращением	2
11	Раздел 4	Расходные коэффициенты по сырью, энергии и вспомогательным материалам	3
12	Раздел 4	Материальный баланс ХТС в целом	3

6.2. Лабораторные занятия

Лабораторный практикум по дисциплине «***Общая химическая технология***» выполняется в соответствии с учебным планом в ***7ом*** семестре в объеме ***16*** акад. ч. Лабораторные работы охватывают ***2*** раздела дисциплины. В практикум входит ***4*** работы, по ***4*** акад. ч. на каждую работу. Выполнение лабораторного практикума способствует закреплению материала, изучаемого в дисциплине «***Общая химическая технология***», а также дает знания о моделировании реакторов и реакторных систем, об анализе химических процессов в аппаратах, а также о промышленных процессах химической технологии.

Максимальное количество баллов за выполнение лабораторного практикума составляет ***20*** баллов (максимально по ***5*** баллов за каждую работу).

Примеры лабораторных работ и разделы, которые они охватывают

№ п/п	№ раздела дисциплины	Наименование лабораторных работ
1	Раздел 2	Моделирование изотермических процессов в реакторах и реакторных системах
2	Раздел 2	Анализ процесса «газ-твёрдое» на примере обжига сульфида цинка
3	Раздел 2	Окисление диоксида серы
4	Раздел 4	Анализ химико-технологических систем – производство азотной кислоты

7. САМОСТОЯТЕЛЬНАЯ РАБОТА

Рабочей программой дисциплины «***Общая химическая технология***» предусмотрена самостоятельная работа студента бакалавриата в объеме ***136*** акад. ч. плюс ***35.6*** акад. ч. (подготовка к экзамену). Самостоятельная работа проводится с целью углубления знаний по дисциплине и предусматривает:

- ознакомление и проработку рекомендованной литературы;
- участие в семинарах РХТУ им. И. Менделеева по тематике дисциплины;
- подготовку к выполнению контрольных работ по материалу дисциплины;
- подготовку к сдаче ***экзамена*** и лабораторного практикума по дисциплине.

Планирование времени на самостоятельную работу, необходимого на изучение дисциплины, студентам лучше всего осуществлять на весь период изучения, предусматривая при этом регулярное повторение пройденного материала. Материал, законспектированный на лекциях, необходимо регулярно дополнять сведениями из литературных источников, представленных в рабочей программе дисциплины. При работе с указанными источниками рекомендуется составлять краткий конспект материала, с обязательным фиксированием библиографических данных источника.

8. ПРИМЕРЫ ОЦЕНОЧНЫХ СРЕДСТВ ДЛЯ КОНТРОЛЯ ОСВОЕНИЯ ДИСЦИПЛИНЫ

8.1. Примеры контрольных вопросов для текущего контроля освоения дисциплины

Для текущего контроля предусмотрено ***3*** контрольных работы. Максимальная оценка за контрольные работы составляет: ***10*** баллов за первую, ***15*** баллов за вторую и третью. ***20*** баллов отводятся на лабораторные работы.

Раздел 2. Пример контрольной работы№ 1. Максимальная оценка – 10 баллов. Контрольная работа содержит 2 вопроса, по 5 баллов за вопрос.

1. Определить степень превращения по компоненту В (x_B) и состав реакционной смеси для реакции

$$A + 2B = 2R + S,$$

если $x_A = 0{,}6$; $c_{A0} = 1$ кмоль/м^3; $c_{B0} = 1{,}5$ кмоль/м^3.

2. Определить влияние избытка водяного пара в исходной смеси на равновесную степень превращения этилена в обратимой реакции синтеза этанола:

$$C_2H_4 + H_2O \leftrightarrow C_2H_5OH$$

для трёх мольных соотношений в исходной смеси $\alpha = H_2O : C_2H_4 = 1; 4; 9$. Давление в процессе 3 МПа, константа равновесия $K_p = 0{,}068$ МПа$^{-1}$.

Раздел 3. Пример контрольной работы № 2. Максимальная оценка – 15 баллов. Контрольная работа содержит 2 вопроса, 7 баллов за первый вопрос, 8 баллов за второй вопрос.

1. Реактор периодического действия за 8 ч должен производить $N_R = 4{,}8$ кмоль продукта R. Чтобы загрузить реактор, нагреть его до нужной температуры и разгрузить после окончания процесса, требуется 1 ч.

1) Найти необходимый объём реактора, если известно, что в реакторе протекает реакция $A \rightarrow R$ с константой скорости 0,026 мин$^{-1}$, начальная концентрация вещества А равна 8 кмоль/м^3, 99 % которого подвергается превращению.

2) Определить объёмы реакторов ИС-Н и ИВ для получения такого же количества продукта R в сутки при той же степени превращения вещества А.

2. В реакторе идеального смешения объёмом 0,3 м^3 проводится экзотермическая реакция 1-го порядка $A \rightarrow R + Q_p$. Константа скорости реакции описывается уравнением $k = 10^3 exp(-\frac{20000}{RT})$ мин$^{-1}$. Тепловой эффект реакции составляет 2300 ккал/кмоль. Плотность реакционной массы не зависит от степени превращения и равна 420 кг/м^3. Удельная теплоёмкость раствора равна 0,95 ккал/(кг·К). Раствор реагента А подаётся с концентрацией 6 кмоль/м^3 в количестве 0,6 м^3/ч. Рассчитать, при какой температуре следует подавать исходный раствор вещества А в реактор, работающий в адиабатическом режиме, чтобы температура в нём не превышала 60 ^{0}С.

Раздел 4. Примеры вопросов к контрольной работе № 3. Максимальная оценка – 15 баллов. Контрольная работа содержит 1 вопрос.

Жидкофазный процесс описывается реакцией 1-го порядка типа $A \rightarrow 2R$ с константой скорости равной $8{,}3 \cdot 10^{-3}$ сек$^{-1}$. Концентрация исходного вещества составляет 0,36 моль/л. Расход реакционной смеси равен 0,12 м^3/мин.

Процесс проводится в установке из 3 реакторов смешения, соединенных последовательно объемом 0,3 м^3.

Определить производительность установки по продукту R.

8.2. Вопросы для итогового контроля освоения дисциплины

Максимальное количество баллов за ***экзамен*** – ***40*** баллов. Экзаменационный билет содержит ***3*** вопроса.

Вопрос 1 – ***10*** баллов, вопрос 2 – ***15*** баллов, вопрос 3 – ***15*** баллов.

1. Химический процесс. Технологические показатели эффективности. Модели химико-технологических систем. Подсистемы ХТС. Параметры состояния и параметры свойств потоков, параметры состояния элементов ХТС.
2. Материальный и тепловой балансы реакционного элемента ХТС. Свойства ХТС Синтез ХТС. Концепции синтеза и пути их решения. Синтез и сравнение однородных систем реакторов вытеснения и смешения при проведении в них различных реакций.
3. Стехиометрические закономерности химических процессов. Использование стехиометрических закономерностей в расчетах показателей эффективности технологических процессов.
4. Термодинамические закономерности химических процессов и их использование в технологических расчетах
5. Кинетические закономерности химических процессов. Скорость реакции и скорость превращения вещества. Схема превращения вещества
6. Гомогенные процессы. Кинетическая модель для простых необратимых реакций различного порядка. Аналитические и графические зависимости: r(c), r(T), r(x), c(t). Теоретический оптимальный режим.
7. Гомогенные процессы. Кинетическая модель для простых обратимых реакций. Аналитические и графические зависимости: r(c), r(T), r(x), c(t), x(T). Линия оптимальных температур. Теоретический оптимальный режим.
8. Гомогенные процессы. Кинетическая модель для сложных параллельных реакций. Аналитические и графические зависимости: r(c), r(T), r(x), c(t), S_R(c), S_R(T). Теоретический оптимальный режим.
9. Гомогенные процессы. Кинетическая модель для сложных последовательных реакций. Аналитические и графические зависимости: r(c), r(T), r(x), c(t), S_R(c), S_R(T). Теоретический оптимальный режим.
10. Гетерогенные процессы. Классификация. Примеры.
11. Гетерогенный процесс газ-твердое. Модель «сжимающаяся сфера». Материальный баланс по газовой и твердой фазам. Наблюдаемая скорость превращения Время полного превращения твердого. Режимы протекания процесса. Лимитирующие стадии.
12. Гетерогенный процесс газ-твердое. Модель «сжимающаяся сфера». Режимы протекания процесса. Лимитирующие стадии. Способы интенсификация процессов, протекающих в различных лимитирующих стадиях.
13. Гетерогенный процесс газ-твердое. Модель «сжимающаяся сфера». Режимы протекания процесса. Лимитирующие стадии. Влияние температуры и скорости потока на скорость превращения
14. Гетерогенный процесс газ-твердое. Модель «сжимающееся ядро». Режимы протекания процесса. Лимитирующие стадии. Способы интенсификация процессов, протекающих в различных лимитирующих стадиях.
15. Гетерогенный процесс газ-твердое. Модель «сжимающееся ядро». Материальный баланс по газовой и твердой фазам. Наблюдаемая скорость превращения и время полного превращения твердого для процесса, протекающего в кинетической, области.
16. Гетерогенный процесс газ-твердое. Модель «сжимающееся ядро». Материальный баланс по газовой и твердой фазам. Наблюдаемая скорость превращения и время полного превращения твердого для процесса, протекающего во внутридиффузионной области
17. Гетерогенный процесс газ-твердое. Модель «сжимающееся ядро». Материальный баланс по газовой и твердой фазам. Наблюдаемая скорость превращения и время полного превращения твердого для процесса, протекающего во внешнедиффузионной области.
18. Каталитические процессы. Катализаторы. Требования, предъявляемые к катализаторам

19. Гетерогенно-каталитический процесс на непористом зерне катализатора. Основные стадии. Математическое описание процесса. Наблюдаема скорость процесса.
20. Гетерогенно-каталитический процесс на непористом зерне катализатора. Наблюдаема скорость процесса. Наблюдаемый коэффициент. Влияние температуры и скорости потока на скорость превращения
21. Гетерогенно-каталитический процесс на пористом зерне катализатора. Математическое описание процесса. Основные стадии. Наблюдаемая скорость процесса. Модуль Зельдовича-Тилле.
22. Гетерогенно-каталитический процесс на пористом зерне катализатора. Наблюдаемая скорость процесса. Модуль Зельдовича-Тилле. Степень использования внутренней поверхности катализатора. Режимы протекания процесса
23. Гетерогенно-каталитический процесс на пористом зерне катализатора. Наблюдаемая скорость процесса. Модуль Зельдовича-Тилле. Влияние температуры и размера зерен катализатора на наблюдаемую скорость процесса и степень использования внутренней поверхности катализатора
24. Тепловые явления на непористом зерне катализатора
25. Тепловые явления на пористом зерне катализатора
26. Гетерогенный процесс газ-жидкость. Математическое описание процесса. Основные стадии. Наблюдаемая скорость процесса. Способы интенсификации.
27. Основные типы реакторов в химической технологии. Работа ректоров в периодическом и непрерывном режимах. Условное время пребывания. Функциональные элементы реактора. Этапы построения математической модели реактора.
28. Построение модели периодического реактора идеального смешения. Изотермические процессы в непрерывных реакторах смешения. Аналитические и графические зависимости концентрации, степени превращения от времени для простых реакций.
29. Построение модели непрерывного реактора идеального смешения. Изотермические процессы в непрерывных реакторах смешения. Аналитические и графические зависимости концентрации, степени превращения, и дифференциальной селективности от времени пребывания для сложной параллельной реакции.
30. Построение модели непрерывного реактора идеального смешения. Изотермические процессы в непрерывных реакторах смешения. Аналитические и графические зависимости концентрации, степени превращения, и дифференциальной селективности от времени пребывания для сложной последовательной реакции
31. Построение модели идеального реактора вытеснения. Изотермические процессы в реакторах вытеснения и периодических реакторах смешения. Аналитические и графические зависимости концентрации, степени превращения, и дифференциальной селективности от времени пребывания для простых реакций.
32. Построение модели реактора идеального вытеснения. Изотермические процессы в реакторах вытеснения. Аналитические и графические зависимости концентрации, степени превращения, и дифференциальной селективности от времени пребывания для сложной параллельной реакции.
33. Построение модели реактора идеального вытеснения. Изотермические процессы в реакторах вытеснения. Аналитические и графические зависимости концентрации, степени превращения, и дифференциальной селективности от времени пребывания для сложной последовательной реакции.
34. Построение модели непрерывного реактора идеального смешения. Неизотермические процессы в непрерывных реакторах смешения.
35. Построение модели реактора идеального вытеснения. Неизотермические процессы в реакторе идеального вытеснения и периодическом реакторе идеального смешения.
36. Сравнение непрерывных процессов в реакторах идеального смешения и идеального вытеснения при проведении в них простых и сложных реакций
37. Каскад реакторов идеального смешения. Аналитический и графический методы расчета каскада реакторов

38. Сравнение эффективности работы единичного реактора смешения, каскада последовательного соединения и параллельного соединения реакторов идеального смешения при проведении в них простых и сложных реакций
39. Сравнение эффективности работы единичного реактора вытеснения, каскада последовательного соединения и параллельного соединения реакторов идеального вытеснения при проведении в них простых и сложных реакций.
40. Виды связей в ХТС и их назначение.
41. Модели химико-технологических систем. Подсистемы ХТС. Параметры состояния и параметры свойств потоков, параметры состояния элементов ХТС.
42. Материальный и тепловой балансы реакционного элемента ХТС.
43. Свойства ХТС
44. Синтез ХТС производства азотной кислоты. Химическая и структурная схемы производства. Физико-химическое основы окисления аммиака, абсорбции диоксида азота. Решение концепций полного использования сырья, эффективного использования энергоресурсов, минимизации отходов, эффективного использования оборудования.
45. Концепции синтеза ХТС и пути их решения.
46. ХТС производства серной кислоты. Химическая и структурная схемы. Физико- химические основы абсорбции триоксида серы. Решение концепций минимизации отходов.
47. ХТС производства серной кислоты. Химическая и структурная схемы. Физико- химические основы обжига серосодержащего сырья. Решение концепций полного использования сырья.
48. ХТС производства серной кислоты. Химическая и структурная схемы. Физико- химические основы каталитического окисления диоксида серы. Решение концепций эффективного использования энергоресурсов.
49. ХТС производства аммиака. Полная химическая и структурная схемы производства. Физико-химические основы получения азото-водородной смеси. Решение концепций минимизации отходов.
50. ХТС производства аммиака. Полная химическая и структурная схемы производства. Физико-химические основы получения синтеза аммиака. Решение концепций эффективного использования энергоресурсов.
51. ХТС производства азотной кислоты. Химическая и структурная схемы производства. Физико-химическое основы окисления аммиака. Решение концепций полного использования сырья.
52. ХТС производства азотной кислоты. Химическая и структурная схемы производства. Физико-химическое основы абсорбции диоксида азота. Решение концепции эффективного использования энергоресурсов.
53. ХТС производства азотной кислоты. Химическая и структурная схемы производства. Решение концепций минимизации отходов и эффективного использования оборудования.
54. Синтез системы разделения (ректификация) многокомпонентной смеси.
55. Синтез технологической схемы теплообмена между несколькими потоками.
56. Синтез технологической системы реакторов (последовательное и параллельное соединение реакторов идеального смешения и вытеснения для простых и сложных реакций).
57. Производство серной кислоты. Устройство контактного узла и абсорбционной аппаратуры. Пути интенсификации сернокислотного производства. Технологическая схема ДК/ДА в производстве H_2SO_4 контактным методом, как пример организации процессов в отдельных промышленных аппаратах и в ХТС.
58. Технологическая схема производства аммиака, как пример организации процессов в отдельных промышленных аппаратах и в ХТС.
59. Производство азотной кислоты. Окисление аммиака и окислов азота. Хемосорбция окислов азота. Физико-химические основы технологических процессов.
60. Энерготехнологическая система производства разбавленной HNO_3 под давлением 7,3 атм, как пример организации процессов в отдельных промышленных аппаратах и в ХТС.
61. Производство стирола. Химическая и функциональная схемы.

62. Производство стирола. Физико-химические основы и технологическая схема дегидрирования этилбензола.
63. Производство стирола. Физико-химические основы и технологическая схема выделения стирола из продуктов дегидрирования.
64. Производство стирола. Физико-химическое обоснование и технологическая схема энерготехнологической системы.
65. Современные тенденции в развитии химической технологии. Перспективные источники сырья и энергии.
66. Современные тенденции в развитии химической технологии. Новые химико-технологические процессы и способы получения продуктов.
67. Наилучшие доступные технологии.

Полный перечень оценочных средств приведен в виде отдельного документа, являющегося неотъемлемой частью основной образовательной программы.

8.3. Структура и примеры билетов для экзамена

Экзамен по дисциплине «***Общая химическая технология***» проводится в ***7ом*** семестре и включает контрольные вопросы по всем разделам рабочей программы дисциплины. Билет для ***экзамена*** состоит из ***3*** вопросов, относящихся к указанным разделам. Ответы на вопросы ***экзамена*** оцениваются из максимальной оценки ***40*** баллов следующим образом: максимальное количество баллов за первый вопрос – ***10*** баллов, второй – ***15*** баллов, третий вопрос – ***15*** баллов.

Пример билета для ***экзамена***:

«Утверждаю» заведующий кафедрой ОХТ _____ В.Н. Грунский «__» _____ 202_ г.	***Министерство науки и высшего образования РФ***
	Российский химико-технологический университет имени Д.И. Менделеева
	Кафедра Общей химической технологии
	18.03.02 Энерго- и ресурсосберегающие процессы в химической технологии, нефтехимии и биотехнологии
	Дисциплина: Общая химическая технология

Билет № 1

1. Химический процесс. Определение. Технологические показатели эффективности химического процесса.
2. Основные типы реакторов в химической технологии. Работа реакторов в периодическом и непрерывном режимах. Условное время пребывания. Функциональные элементы реакторов. Принципы построения математической модели.
3. ХТС производства серной кислоты. Химическая и функциональная схемы. Физико-химические основы абсорбции триоксида серы. Реализация концепции минимизации отходов

9. УЧЕБНО-МЕТОДИЧЕСКОЕ ОБЕСПЕЧЕНИЕ ДИСЦИПЛИНЫ

9.1. Рекомендуемая литература

А. Основная литература

1. Бесков В.С. Общая химическая технология: Учебник для вузов. – М.: ИКЦ "Академкнига". 2005. – 452 с. **(базовый учебник)**

2. Общая химическая технология. Основные концепции проектирования ХТС: учебник / И.М. Кузнецова, Х.Э. Харлампиди, В.Г. Иванов, Э.В. Чиркунов; под редакцией Х.Э. Харлампиди. – 2-е изд., перераб. – Санкт-Петербург: Лань, 2014. – 384 с. – ISBN 978-5-8114-1479-6. – Текст: электронный // Лань: электронно-библиотечная система. – URL: https://e.lanbook.com/book/45973. – Режим доступа: для авториз. пользователей.

3. Игнатенков В.И., Федосеев А.П., Ванчурин В.И., Сучкова Е.В., Давидханова М.Г., Семенов Г.М., Тарасенко Т.А., Вяткин Ю.Л., Дубко А.И. Общая химическая технология. Химические процессы и реакторы. Лабораторный практикум. – М.: РХТУ им. Д.И. Менделеева. 2018. – 108 с.

4. Семенов Г.М., Вяткин Ю.Л., Давидханова М.Г., Ванчурин В.И., Грунский В.Н., Игнатенков В.И., Сучкова Е.В., Тарасенко Т.А., Федосеев А.П. Общая химическая технология. Химико-технологические системы. Лабораторный практикум. - М.: РХТУ им. Д.И. Менделеева. 2017. – 112 с.

5. Сучкова Е. В., Тарасенко Т. А., Федосеев А. П., Давидханова М. Г., Грунский В. Н. Тестовые задания к лабораторному практикуму по ОХТ. – М.: РХТУ им. Д. И. Менделеева. 2014. – 40 с.

Б. Дополнительная литература

1. Игнатенков В.И., Бесков В.С. Примеры и задачи по общей химической технологии: учебное пособие для вузов. – М.: ИКЦ «Академкнига». 2005. – 198 с.

2. Ванчурин В.И., Игнатенков В.И., Тарасенко Т.А. Химические процессы и реакторы. Сборник задач: учебное пособие. – М.: РХТУ им. Д.И. Менделеева. 2017. – 68с.

3. Ванчурин В.И., Грунский В.Н. Гетерогенные каталитические процессы в примерах и задачах. Ч.1 – М.: РХТУ им. Д.И. Менделеева. 2016. – 32 с.

4. Ванчурин В.И., Грунский В.Н., Комарова А.Д., Гаспарян М.Д. Технологические расчёты в курсе Общей химической технологии. Материальный баланс химико-технологической системы. – М.: РХТУ им. Д.И. Менделеева. 2019. – 60 с.

5. Бесков В. С., Ванчурин В. И., Игнатенков В. И. Общая химическая технология в вопросах и ответах. Ч.1.: методическое пособие. – М.: РХТУ им. Д.И. Менделеева. 2011. – 83 с.

6. Ванчурин В.И., Игнатенков В.И., Игнатенкова В.В., Сучкова Е.В. Общая химическая технология в вопросах и ответах. Ч.2.: методическое пособие. – М.: РХТУ им. Д.И. Менделеева. 2016. – 64 с.

9.2. Рекомендуемые источники научно-технической информации

– Раздаточный иллюстративный материал к лекциям.
– Презентации к лекциям.
– Методические рекомендации по выполнению лабораторных работ.

Научно-технические журналы:
- «Журнал прикладной химии» ISSN 0044-4618
- Журнал «Теоретические основы химической технологии» ISSN 0040-3571
- Журнал «Химическая промышленность сегодня» ISSN 0023-110X

9.3. Средства обеспечения освоения дисциплины

Для реализации рабочей программы дисциплины подготовлены следующие средства обеспечения освоения дисциплины:

– компьютерные презентации интерактивных лекций – 16 штук, (общее число слайдов – 595);

– банк тестовых заданий для текущего контроля освоения дисциплины (общее число вопросов – 150);

– банк тестовых заданий для итогового контроля освоения дисциплины (общее число билетов – 50).

Для освоения дисциплины используются следующие нормативные и нормативно-методические документы (обновить даты обращения):

- Федеральный закон Российской Федерации от 29.12.2012 № 273-ФЗ «Об образовании в Российской Федерации» [Электронный ресурс] – Режим доступа: http://pravo.gov.ru/proxy/ips/?docbody=&nd=102162745&intelsearch=273-%D4%C7 (дата обращения: 20.06.2020).
- Федеральные государственные образовательные стандарты высшего образования // Координационный совет учебно-методических объединений и научно-методических советов высшей школы. Портал Федеральных образовательных стандартов высшего образования [Электронный ресурс] – Режим доступа: http://fgosvo.ru/fgosvo/92/91/4 (дата обращения: 20.06.2020).
- Приказ Министерства образования и науки РФ от 23.08.2017 № 816 «Об утверждении Порядка применения организациями, осуществляющими образовательную деятельность, электронного обучения, дистанционных образовательных технологий при реализации образовательных программ» [Электронный ресурс]. Режим доступа: http://pravo.gov.ru/proxy/ips/?docbody=&nd=102447332&intelsearch=816+%EF%F0%E8%EA%E0%E7 (дата обращения: 20.06.2020).

При освоении дисциплины студенты должны использовать информационные и информационно-образовательные ресурсы следующих порталов и сайтов:

– Система федеральных образовательных порталов. Система открытого образования. Консалтинговый центр ИОС ОО РФ [Электронный ресурс] – Режим доступа: http://www.openedu.ru (дата обращения: 20.06.2020).

– Информационная система «Единое окно доступа к образовательным ресурсам». URL: http://window.edu.ru/ (дата обращения: 20.06.2020).

– ФЭПО: соответствие требованиям ФГОС [Электронный ресурс] – Режим доступа: http://fepo.i-exam.ru/ (дата обращения: 20.06.2020).

Для освоения дисциплины в дистанционном режиме преподаватели могут использовать следующие средства коммуникации со студентами:

– электронная информационно-образовательная среда (ЭИОС);
– корпоративная электронная почта;
– https://etutorium.ru/ – LMS eTutorium;

– https://zoom.us/ – LMS Zoom.

10. МЕТОДИЧЕСКИЕ УКАЗАНИЯ ДЛЯ ОБУЧАЮЩИХСЯ

10.1. Для студентов, обучающихся без использования дистанционных образовательных технологий

Методические рекомендации по организации учебной работы обучающегося в бакалавриате направлены на повышение ритмичности и эффективности его аудиторной и самостоятельной работы по дисциплине.

Дисциплина «***Общая химическая технология***» включает ***5*** разделов, каждый из которых имеет определенную логическую завершенность. При изучении материала каждого раздела рекомендуется регулярное повторение законспектированного лекционного материала, а также дополнение его сведениями из литературных источников, представленных в рабочей программе дисциплины. При работе с указанными источниками рекомендуется составлять краткий конспект с обязательным фиксированием библиографических данных источника.

Рабочая программа дисциплины «***Общая химическая технология***» предусматривает проведение лабораторного практикума в объеме ***16*** ч. Работы выполняются в часы, выделенные учебным планом в ***7ом*** семестре.

Целью выполнения лабораторных работ является закрепление полученных знаний по дисциплине, расширение эрудиции и кругозора студента бакалавриата в области моделирования химических процессов и химических реакторов, организации химических процессов в аппаратах, организации химических производств в целом, развитие творческого потенциала и самостоятельного мышления студента. В задачи подготовки к выполнению лабораторных работ входит приобретение навыков работы с информационными ресурсами, получение опыта проведения работ, обработки, анализа полученных результатов я, формулирования выводов по выполненной работе, знакомство с правилами оформления лабораторных работ.

Содержание и оформление лабораторных работ оценивается в соответствии с принятой в университете рейтинговой системой оценки знаний. Максимальная оценка за выполнение всех работ лабораторного практикума составляет ***20*** баллов и входит в ***60*** баллов, отводимых на работу студента в семестре.

Совокупная оценка текущей работы студента бакалавриата в семестре складывается из оценок за выполнение контрольных работ (максимальная оценка ***40*** баллов) и лабораторного практикума (максимальная оценка ***20*** балла). Максимальная оценка текущей работы в семестре составляет ***60*** баллов.

В соответствии с учебным планом изучение материала разделов заканчивается ***экзаменом*** (максимальная оценка – 40 баллов).

10.2. Для студентов, обучающихся с использованием дистанционных образовательных технологий

При использовании электронного обучения и дистанционных образовательных технологий занятия полностью или частично проводятся в режиме онлайн. Объем дисциплины и распределение нагрузки по видам работ соответствует п. 4.1. Распределение баллов соответствует п. 10.1 либо может быть изменено в соответствии с решением кафедры, в случае перехода на ЭО и ДОТ в процессе обучения. Решение кафедры об используемых технологиях и системе оценивания достижений обучающихся принимается с учетом мнения ведущего преподавателя и доводится до обучающихся.

11. МЕТОДИЧЕСКИЕ УКАЗАНИЯ ДЛЯ ПРЕПОДАВАТЕЛЕЙ

11.1. Для преподавателей, реализующих образовательные программы без использования дистанционных образовательных технологий

Дисциплина «***Общая химическая технология***» изучается в ***7ом*** семестре бакалавриата.

При подготовке и проведении занятий преподаватель должен ориентироваться на то, что студенты, обучающиеся в бакалавриате, имеют общую подготовку по общенаучным, общеинженерным дисциплинам и основным профессиональным дисциплинам профиля, в объеме, предусмотренном учебным планом бакалавриата, а также опыт восприятия и конспектирования изучаемого материала. В связи с этим материал дисциплины должен опираться на полученные знания и быть ориентирован их расширение и углубление в соответствии с современными теоретическими представлениями и технологическими новациями. Обучение студентов может быть организовано как в виде традиционных лекций и практических занятий, так и научной дискуссии, которая помогает приобрести навыки и умения обосновывать круг рассматриваемых вопросов, формулировать главные положения, определения и практические выводы из теоретических положений. На занятиях должна прослеживаться взаимосвязь рассматриваемых вопросов с ранее изученным материалом.

Основной задачей преподавателя, ведущего занятия по дисциплине «***Общая химическая технология***», является формирование у студентов компетенций в области организации химических процессов, изучения протекания процессов в химических реакторах, методах синтеза и анализа химико-технологических систем. Преподаватель должен акцентировать внимание студентов на общих вопросах развития инженерной мысли в области химической технологии, а также связи дисциплины с другими предметами.

Необходимой компонентой лекционных и практических занятий по дисциплине является широкое использование наглядных пособий и иллюстративного материала. Иллюстративный материал включает презентации по разделам дисциплины, выполненные с использованием различных программных продуктов (например, Power Point в составе Microsoft Office). Для демонстрации иллюстративного материала рекомендуется использование мультимедиа.

При проведении занятий преподаватель может рекомендовать студентам проработку дополнительной литературы по тематике занятия, организуя ее обсуждение на практических занятиях, формирует у студентов навык к самостоятельной работе с разнообразными литературными источниками.

При проведении лабораторного практикума преподавателю основное внимание следует уделять формированию у студентов умения активно использовать полученные знания по дисциплине «***Общая химическая технология***» при подготовке, проведении и защите лабораторных работ.

11.2. Для преподавателей, реализующих образовательные программы с использованием дистанционных образовательных технологий

При использовании электронного обучения и дистанционных образовательных технологий занятия полностью или частично проводятся в режиме онлайн. Объем дисциплины и распределение нагрузки по видам работ соответствует п. 4.1. Распределение баллов соответствует п. 10.1 либо может быть изменено в соответствии с решением кафедры, в случае перехода на ЭО и ДОТ в процессе обучения. Решение кафедры об используемых технологиях и системе оценивания достижений обучающихся принимается с учетом мнения ведущего преподавателя и доводится до обучающихся.

Реализация ЭО и ДОТ предполагает использование следующих видов и учебной деятельности: онлайн консультации, практические занятия, видео-лекции; лабораторные работы, проводимые полностью или частично с применением ЭО и ДОТ; текущий контроль в режиме тестирования и проверки конспектов занятий.

При реализации РПД в зависимости от конкретной ситуации ЭО и ДОТ могут быть применены в следующем виде:

объем часов контактной работы обучающихся с преподавателем не сокращается) и электронные образовательные ресурсы (ЭОР) методически обеспечивают самостоятельную работу обучающихся в объеме, предусмотренном рабочей программой данной дисциплины. При этом в случае необходимости занятия проводятся в режиме онлайн.

12. ПЕРЕЧЕНЬ ИНФОРМАЦИОННЫХ ТЕХНОЛОГИЙ, ИСПОЛЬЗУЕМЫХ В ОБРАЗОВАТЕЛЬНОМ ПРОЦЕССЕ

Информационную поддержку изучения дисциплины осуществляет Информационно-библиотечный центр (ИБЦ) РХТУ им. Д.И. Менделеева, который обеспечивает обучающихся основной учебной, учебно-методической и научной литературой, необходимой для организации образовательного процесса по дисциплине. Общий объем многоотраслевого фонда ИБЦ на 01.01.2020 составляет 1 715 452 экз.

Фонд ИБЦ располагает учебной, учебно-методической и научно-технической литературой в форме печатных и электронных изданий, а также включает официальные, справочно-библиографические, специализированные отечественные и зарубежные периодические и информационные издания. ИБЦ обеспечивает доступ к профессиональным базам данных, информационным, справочным и поисковым системам.

Каждый обучающийся обеспечен свободным доступом из любой точки, в которой имеется доступ к сети Интернет и к электронно-библиотечной системе (ЭБС) Университета, которая содержит различные издания по основным изучаемым дисциплинам и сформирована по согласованию с правообладателями учебной и учебно-методической литературы.

Для более полного и оперативного справочно-библиографического и информационного обслуживания в ИБЦ реализована технология Электронной доставки документов.

Электронные информационные ресурсы, используемые в процессе обучения

№ п/п	Электронный ресурс	Реквизиты договора (номер, дата заключения, срок действия), ссылка на сайт ЭБС, сумма договора, количество ключей	Характеристика библиотечного фонда, доступ к которому предоставляется договором
7.	ЭБС «Лань»	Принадлежность – сторонняя. ООО «Издательство «Лань», договор №33.03-Р-2.0-1775/2-10 от 26.09.2019 г. Сумма договора – 642 083-68 С 26 сентября 2019 г. по 25 сентября 2020 г. Ссылка на сайт ЭБС http://e.lanbook.com Количество ключей – доступ для всех пользователей РХТУ с любого компьютера	Ресурс включает в себя как электронные версии книг издательства «Лань» и других ведущих издательств учебной литературы, так и электронные версии периодических изданий по естественным и техническим наукам.
8.	Электронно-библиотечная система ИБЦ РХТУ им. Д.И. Менделеева (на базе АИБС «Ирбис»)	Принадлежность –собственная РХТУ им. Д.И. Менделеева Ссылка на сайт ЭБС http://lib.muctr.ru Доступ для пользователей РХТУ с любого компьютера	Электронные версии учебных и научных изданий авторов РХТУ.
9.	ЭБС «Научно-электронная библиотека eLibrary.ru»	Принадлежность – сторонняя. ООО Научная электронная библиотека, договор № 33.03-Р-3.1 2087/2019 Сумма договора – 1100017-00 С 01 января 2020 г. по 31 декабря 2020 г. Ссылка на сайт ЭБС http://elibrary.ru Количество ключей – доступ для пользователей РХТУ по ip-адресам неограничен.	Электронные издания, электронные версии периодических или непериодических изданий.

13. МАТЕРИАЛЬНО-ТЕХНИЧЕСКОЕ ОБЕСПЕЧЕНИЕ ДИСЦИПЛИНЫ

В соответствии с учебным планом занятия по дисциплине «***Общая химическая технология***» проводятся в форме лекций, практических занятий, лабораторных занятий и самостоятельной работы обучающегося.

13.1. Оборудование, необходимое в образовательном процессе

Лекционная учебная аудитория, оборудованная электронными средствами демонстрации (компьютер со средствами звуковоспроизведения, проектор, экран) и учебной мебелью, учебная аудитория для проведения практических занятий, оборудованная меловой доской и учебной мебелью, компьютерный зал для проведения лабораторного практикума с 14 рабочими местами и 14 персональными компьютерами.

13.2. Учебно-наглядные пособия

Презентации лекционного материала.

13.3. Компьютеры, информационно-телекоммуникационные сети, аппаратно-программные и аудиовизуальные средства

Для чтения курса лекций имеются компьютеры, информационно-телекоммуникационные сети, аппаратно-программные и аудиовизуальные средства; подключение к локальной сети с выходом в Интернет.

Для самостоятельной работы каждый обучающийся в течение всего периода обучения обеспечен индивидуальным неограниченным доступом к нескольким электронно-библиотечным системам (электронным библиотекам), содержащим все издания основной литературы, перечисленные в рабочей программе дисциплины, сформированным на основании прямых договорных отношений с правообладателями.

13.4. Печатные и электронные образовательные и информационные ресурсы

Информационно-методические материалы: учебные пособия по дисциплине, методические рекомендации к практическим занятиям; раздаточный материал к лекционным курсам; электронные учебные издания, научно-популярные электронные издания.

Электронные образовательные ресурсы: электронные презентации к разделам лекционных курсов; учебно-методические разработки кафедры в электронном виде; буклеты и каталоги оборудования, технологические справочники; справочные материалы в печатном и электронном виде.

13.5. Перечень лицензионного программного обеспечения

№ п/п	Наименование программного продукта	Реквизиты договора поставки	Количество лицензий	Срок окончания действия лицензии
1	Microsoft Windows 7 Pro	Microsoft Open License № лицензии 47837475	14	бессрочная
2	Антивирус Kaspersky (Касперский)	Акт приема-передачи неисключительного права № 27677 от «25» декабря 2018 г. Акт сдачи-приемки оказанных услуг № 203-18122501 от «25» декабря 2018 г. Контракт № 126-152ЭА/2018 от «24» декабря 2018 г.	14	25.12.2020 г.

14. ТРЕБОВАНИЯ К ОЦЕНКЕ КАЧЕСТВА ОСВОЕНИЯ ПРОГРАММЫ

Наименование модулей	Основные показатели оценки	Формы и методы контроля и оценки
Раздел 1. Химическая технология и химическое производство	*Знает:* - методологию исследования взаимодействия химических превращений и явлений переноса на всех масштабных уровнях. *Умеет:* - рассчитать основные характеристики химического процесса; - оценить технологическую эффективность производства. *Владеет:* - методами анализа эффективности работы химических производств.	Оценка за экзамен
Раздел 2. Теоретические основы химических процессов и реакторов.	*Знает:* - основы теории химических процессов и реакторов; - методику выбора реактора и расчёта процесса в нем; - основные реакционные процессы и реакторы химической технологии. *Умеет:* - рассчитывать основные характеристики химического процесса; - выбирать эффективный тип реактора; - определять параметры наилучшей организации процесса в химическом	Оценка за контрольную работу № 1 Оценка за лабораторный практикум Оценка за экзамен

	реакторе. *Владеет:* - методами расчета и анализа процессов в химических реакторах, определения технологических показателей; - методами выбора химических реакторов.	
Раздел 3. Химическое производство, как химико-технологическая система (ХТС).	*Знает:* - основные принципы организации химического производства, его иерархическую структуру, методы оценки эффективности производства. *Умеет:* - выбирать рациональную схему производства заданного продукта. *Владеет:* - методами расчета и анализа процессов в химических реакторах, определения технологических показателей.	Оценка за контрольную работу № 2 Оценка за экзамен
Раздел 4. Промышленные химические производства	*Знает:* - основные химические производства. *Умеет:* - выбирать рациональную схему производства заданного продукта; - оценивать технологическую эффективность производства. *Владеет:* - методами анализа эффективности работы химических производств.	Оценка за контрольную работу № 3 Оценка за лабораторный практикум Оценка за экзамен
Раздел 5. Современные тенденции в развитии химической технологии	*Знает:* - основные принципы организации химического производства, его иерархическую структуру, методы оценки эффективности производств; - основные химические производства. *Умеет:* - выбирать рациональную схему производства заданного продукта; - оценивать технологическую эффективность производства. *Владеет:* - методами анализа эффективности работы химических производств.	Оценка за экзамен

15. ОСОБЕННОСТИ ОРГАНИЗАЦИИ ОБРАЗОВАТЕЛЬНОГО ПРОЦЕССА ДЛЯ ИНВАЛИДОВ И ЛИЦ С ОГРАНИЧЕННЫМИ ВОЗМОЖНОСТЯМИ ЗДОРОВЬЯ

Обучение инвалидов и лиц с ограниченными возможностями здоровья осуществляется в соответствии с:

− Порядком организации и осуществления образовательной деятельности по образовательным программам – программам бакалавриата, программам специалитета, программам магистратуры (Приказ Минобрнауки РФ от 05.04.2017 № 301);

− Положением о порядке организации и осуществления образовательной деятельности по образовательным программам высшего образования – программ бакалавриата, программ специалитета, программ магистратуры в РХТУ им. Д.И. Менделеева, принятым решением Ученого совета РХТУ им. Д.И. Менделеева от 30.10.2019, протокол № 3, введенным в действие приказом ректора РХТУ им. Д.И. Менделеева от 14.11.2019 № 646А;

− Методическими рекомендациями по организации образовательного процесса для обучения инвалидов и лиц с ограниченными возможностями здоровья в образовательных организациях высшего образования, в том числе оснащенности образовательного процесса (утверждены заместителем Министра образования и науки РФ А.А. Климовым от 08.04.2014 № АК-44/05вн).

Дополнения и изменения к рабочей программе дисциплин
«***Общая химическая технология***»
основной образовательной программы
18.03.02. Энерго- и ресурсосберегающие процессы в химической технологии, нефтехимии и биотехнологии
Форма обучения: ***очная***

Номер изменения/ дополнения	Содержание дополнения/изменения	Основание внесения изменения/дополнения
		протокол заседания Ученого совета № _____ от «__» _____20___г.
		протокол заседания Ученого совета № _____ от «__» _____20___г.
		протокол заседания Ученого совета № _____ от «__» _____20___г.
		протокол заседания Ученого совета № _____ от «__» _____20___г.
		протокол заседания Ученого совета № _____ от «__» _____20___г.

Министерство науки и высшего образования Российской Федерации
Федеральное государственное бюджетное образовательное учреждение
высшего образования
«Российский химико-технологический университет
имени Д.И. Менделеева»

УТВЕРЖДАЮ»

Проректор по учебной работе

_____ С.Н. Филатов

«_____» _____ 2020 г..

РАБОЧАЯ ПРОГРАММА ДИСЦИПЛИНЫ

«Правоведение в процессах химических производств и химической кибернетике»

Направление подготовки бакалавров 18.03.02 – «Энерго- и ресурсосберегающие процессы в химической технологии, нефтехимии и биотехнологии»

Профиль подготовки «Основные процессы химических производств и химическая кибернетика»

Квалификация: бакалавр

РАССМОТРЕНО И ОДОБРЕНО
на заседании Методической комиссии
РХТУ им. Д.И. Менделеева
«___»_____ 2020 г.

Председатель _____ Н.А. Макаров

Москва 2020 г.

Программа составлена к.т.н., проф. кафедры социологии В.А. Желтовым, к.ю.н., доц. Д.В. Зорилэ, ст. преп. кафедры социологии Н.В. Плаксиной, ст. преп. кафедры социологии О.Ю. Украинцевым.

Программа рассмотрена и одобрена на заседании кафедры социологии
25 мая 2020 г., протокол №10

СОДЕРЖАНИЕ

1. Цель и задачи дисциплины 4
2. Требования к результатам освоения дисциплины 4
3. Объем дисциплины и виды учебной работы 5
4. Содержание дисциплины 5
4.1. Разделы дисциплины и виды занятий 5
4.2. Содержание разделов дисциплины 6
5. Соответствие содержания требованиям к результатам освоения дисциплины 9
6. Практические и лабораторные занятия 10
6.1. Практические занятия. Примерные темы практических занятий 10
7. Самостоятельная работа 10
8. Примеры оценочных средств для контроля освоения дисциплины 11
8.1. Примерная тематика реферативно-аналитической работы 11
8.2 Примеры контрольных вопросов для текущего контроля освоения дисциплины 12
8.3 Вопросы для итогового освоения дисциплины 16
9. Учебно-методическое обеспечение дисциплины 17
9.1 Рекомендуемая литература 17
9.2 Средства обеспечения освоения дисциплины 18
10. Методические указания для обучающихся 19
10.1. Для студентов, обучающихся без использования дистанционных образовательных технологий 19
10.2. Для студентов, обучающихся с использованием дистанционных образовательных технологий 22
11. Методические указания для преподавателей 22
11.1. Для преподавателей, реализующих образовательные программы без использования дистанционных образовательных технологий 22
11.2. Для преподавателей, реализующих образовательные программы с использованием дистанционных образовательных технологий 23
12. Перечень информационных технологий, используемых в образовательном процессе 24
13. Материально-техническое обеспечение дисциплины 28
13.1. Оборудование, необходимое в образовательном процессе: 28
13.2. Учебно-наглядные пособия 28
13.3. Компьютеры, информационно-телекоммуникационные сети, аппаратно-программные и аудиовизуальные средства 28
13.4. Печатные и электронные образовательные и информационные ресурсы 28
13.5. Перечень лицензионного программного обеспечения 29
14. Требования к оценке качества освоения программы 29
15. Особенности организации образовательного процесса для инвалидов и лиц с ограниченными возможностями здоровья 31

1. ЦЕЛЬ И ЗАДАЧИ ДИСЦИПЛИНЫ

Программа составлена в соответствии с требованиями Федерального государственного образовательного стандарта (ФГОС ВО) для направления подготовки 18.03.02 Энерго – и ресурсосберегающие процессы в химической технологии, нефтехимии и биотехнологии, профиля подготовки «Основные процессы химических производств и химическая кибернетика», рекомендациями методической комиссии и накопленного опыта преподавания дисциплины кафедрой социологии РХТУ им. Д.И. Менделеева. Программа рассчитана на изучение курса в течение одного семестра.

Дисциплина ***«Правоведение в процессах химических производств и химической кибернетике»*** относится к вариативной части 1 блока дисциплин учебного плана (Б1.В.02). Программа дисциплины предполагает, что обучающиеся имеют теоретические и практические знания базовых понятий о государстве и обществе, изучаемых в школьном курсе «Обществознание» и предшествующей гуманитарной дисциплине «История».

Цель дисциплины – овладение основами правовых знаний; формирование основ правовой культуры и правомерного поведения гражданина страны.

Задачи дисциплины:

– ознакомление с теориями и взглядами, выработанными юридической наукой в области конституционных, административных, гражданских, семейных, трудовых и иных отношений в различных сферах деятельности;

– изучение действующих нормативных правовых актов и практики их применения;

– формирование практических навыков по применению правовых норм, составлению документов и совершению юридически значимых действий в различных сферах деятельности.

Курс «Правоведение в процессах химических производств и химической кибернетике» в соответствии с рабочим учебным планом направления подготовки 18.03.02 Энерго – и ресурсосберегающие процессы в химической технологии, нефтехимии и биотехнологии, профиля подготовки «Основные процессы химических производств и химическая кибернетика» читается в 6 семестре. Контроль успеваемости студентов ведется по принятой в университете рейтинговой системе.

2. ТРЕБОВАНИЯ К РЕЗУЛЬТАТАМ ОСВОЕНИЯ ДИСЦИПЛИНЫ

Изучение курса «Правоведение в процессах химических производств и химической кибернетике» при подготовке бакалавров по направлению подготовки 18.03.02 Энерго – и ресурсосберегающие процессы в химической технологии, нефтехимии и биотехнологии, профиля подготовки «Основные процессы химических производств и химическая кибернетика» направлено на приобретение следующих компетенций:

- способностью использовать основы правовых знаний в различных сферах деятельности (ОК-4);
- готовностью изучать научно-техническую информацию, отечественный и зарубежный опыт по тематике исследования (ПК-20).

В результате изучения дисциплины студент бакалавриата должен:

Знать:

– основы российской правовой системы и российского законодательства, основы организации и функционирования судебных и иных правоприменительных и правоохранительных органов;

– правовые и нравственно-этические нормы в сфере профессиональной деятельности;

– правовые нормы, регулирующие отношение человека к человеку, обществу, окружающей среде;

– права и обязанности гражданина;

– основы трудового законодательства.

Уметь:

– использовать этические и правовые нормы, регулирующие отношение человека к человеку, обществу, окружающей среде, использовать права и свободы человека и гражданина при разработке социальных проектов;

– использовать и составлять нормативные и правовые документы, относящиеся к профессиональной деятельности, предпринимать необходимые меры к восстановлению нарушенных прав;

– реализовывать права и свободы человека и гражданина в различных сферах жизнедеятельности.

Владеть:

– основами хозяйственного права;

– правовыми нормами в профессиональной деятельности.

3. ОБЪЕМ ДИСЦИПЛИНЫ И ВИДЫ УЧЕБНОЙ РАБОТЫ

Вид учебной работы	Всего		
	ЗЕ	Акад. ч.	Астр. ч.
Общая трудоемкость дисциплины	3	108	81
Контактная работа – аудиторные занятия:	**0,9**	**32**	**24**
Лекции	0,45	16	12
Практические занятия (ПЗ)	0,45	16	12
Самостоятельная работа:	**2,1**	**76**	**57**
Контрольная самостоятельная работа	**2,1**	0,2	0,15
Самостоятельное изучение разделов дисциплины		75,8	56,85
Вид итогового контроля:	**зачет**		

4. СОДЕРЖАНИЕ ДИСЦИПЛИНЫ

4.1. Разделы дисциплины и виды занятий

№ п/п	Раздел дисциплины	Академ. часов			
		Всего	Лекции	Практ. зан.	Сам. работа
1.	**Раздел 1. Основы теории государства и права**	**16,0**	**3,0**	**3,0**	**10,0**
1.1	Основы теории государства	8,0	1,5	1,5	5,0
1.2	Основы теории права	8,0	1,5	1,5	5,0
2.	**Раздел 2. Отрасли публичного права**	**36,0**	**5,0**	**5,0**	**26,0**
2.1	Основы конституционного права	5,0	0,5	0,5	4,0
2.2	Основы административного права	7,0	1,0	1,0	5,0
2.3	Основы уголовного права	6,0	1,0	1,0	4,0
2.4	Коррупция как социальное и правовое явление в современном обществе	7,0	1,0	1,0	5,0
2.5	Основы экологического права	6,0	1,0	1,0	4,0
2.6	Нормативное правовое регулирование защиты информации. Правовые основы защиты государственной тайны	5,0	0,5	0,5	4,0
3.	**Раздел 3. Отрасли частного права**	**30,0**	**5,0**	**5,0**	**20,0**

3.1	Гражданское право: основные положения общей части	6,0	1,0	1,0	4,0
3.2	Авторское и патентное право и правовая защита результатов интеллектуальной деятельности	6,0	1,0	1,0	4,0
3.3	Основы хозяйственного (предпринимательского) права	6,0	1,0	1,0	4,0
3.4	Основы семейного права	6,0	1,0	1,0	4,0
3.5	Основы трудового права	6,0	1,0	1,0	4,0
4.	**Раздел 4. Особенности правового регулирования профессиональной деятельности в отдельных отраслях химической промышленности**	**26,0**	**3,0**	**3,0**	**20,0**
4.1	Основы национальной безопасности, государственной политики и законодательство в области обеспечения ядерной и радиационной безопасности	8,0	1,0	1,0	6,0
4.2	Особенности правового регулирования труда работников химической промышленности	8,0	1,0	1,0	6,0
4.3	Нормативно-правовая база регулирования химической и нефтехимической отрасли в России	10,0	1,0	1,0	8,0
ВСЕГО		**108,0**	**16,0**	**16,0**	**76,0**

4.2. Содержание разделов дисциплины

Введение. Дисциплина «Правоведение в процессах химических производств и химической кибернетике» относится к вариативным дисциплинам профиля. Базируется на изучении школьного курса «Обществознание» и предшествующей гуманитарной дисциплины «История».

Курс рассматривает основные юридические термины и принципы, раскрывает основные теоретические представления о таких явлениях как государство и право. В процессе изучения курса студенты знакомятся с основными положениями ведущих отраслей российского права, а также основными положениями тех отраслей российского права, которые могут быть востребованы ими по профилю подготовки, а также в решении семейных и бытовых вопросов.

Предметом изучения данного курса являются знания о государстве и праве, законодательстве, с которым каждый гражданин сталкивается в жизни. При изучении дисциплины используются нормативные акты государства и подзаконные акты государственных органов, регулирующих экономическую, финансовую, управленческую деятельность государства и хозяйствующих субъектов.

Раздел 1. Основы теории государства и права.

1.1. Основы теории государства. Понятие и признаки государства. Формы государства. Функции государства. Взаимосвязь государства и права.

1.2. Основы теории права. Понятие и признаки права. Право и мораль. Правовая культура. Основные правовые системы современности. Понятие и виды источников права. Нормативный правовой акт как источник права. Определение закона и подзаконных актов. Действие нормативных правовых актов во времени. Обратная сила закона. Понятие правовых норм, их структура. Система права. Частное и публичное право. Материальное и процессуальное право. Правоотношение: объект, субъект и содержание правоотношений. Юридические факты. Пробелы законодательства.

Раздел 2. Отрасли публичного права.

21. Основы конституционного права. Конституция – основной Закон Российской Федерации. Основы правового статуса человека и гражданина. Федеративное устройство Российской Федерации. Система государственных органов и принцип разделения властей в Российской Федерации. Президент Российской Федерации. Федеральное собрание

Российской Федерации. Органы исполнительной власти Российской Федерации. Конституционные основы судебной системы. Правоохранительные органы. Понятие гражданства.

2.2. Основы административного права. Понятие и предмет административного права. Общая характеристика Кодекса РФ об административных правонарушениях. Административные правонарушения: понятие и признаки. Административная ответственность: понятие и принципы. Понятие, признаки и виды административных наказаний.

2.3. Основы уголовного права. Понятие и предмет уголовного права. Уголовная ответственность: понятие, основание возникновения. Понятие преступления: признаки, структура. Состав преступления. Соучастие в преступлении. Обстоятельства, исключающие преступность деяния. Понятие, цели и виды наказаний. Уголовная ответственность за совершение преступлений. Условное осуждение, освобождение от уголовной ответственности.

2.4. Коррупция как социальное явление. Термин и понятие «коррупция». Виды коррупции. Формы проявления коррупции. Нормативное определение коррупции. Причины распространения коррупции. Формы проявления коррупции. Формы коррупции-преступления. Формы коррупции-проступка. Формы политической коррупции. Нормативные правовые акты в сфере противодействия коррупции. Федеральный закон от 25.12.2008 № 273-ФЗ «О противодействии коррупции».

2.5. Основы экологического права. Экологическое право: понятие, предмет метод и источники экологического права РФ. Правовое регулирование экологических правоотношений. Понятие, виды и структура экологических правонарушений, ответственность за их совершение.

2.6. Нормативное правовое регулирование защиты информации и права граждан на защиту персональных данных. Правовые основы защиты государственной тайны. Понятие информации. Общая характеристика законодательства о защите информации (№149-ФЗ «Об информации, информационных технологиях и защите информации»). Ответственность за нарушение законодательства о защите информации. Конфиденциальная информация: понятие, виды и защита. Защита персональных данных гражданина. Государственная тайна: понятие, защита, правовое регулирование государственной, служебной и иной информации. Правовые основы защиты государственной тайны.

Раздел 3. Отрасли частного права.

3.1. Гражданское право: основные положения общей части. Понятие, предмет и метод гражданского права. Понятие гражданского правоотношения, его специфика. Структура гражданского правоотношения. Право-, дееспособность субъектов гражданского правоотношения. Граждане как субъекты гражданского права. Физические и юридические лица: понятие, признаки, классификация. Юридические факты, как основание возникновения гражданских правоотношений. Право собственности: понятие, структура. Правомочия собственника. Формы собственности. Обязательство: понятие, исполнение и обеспечение. Обязательства в гражданском праве и ответственность за их нарушение.

3.2. Авторское и патентное право и правовая защита результатов интеллектуальной деятельности. Понятие авторского права и смежных прав. Источники и система правовой охраны результатов интеллектуальной деятельности. Исключительные права. Патентные права на изобретения, полезные модели и промышленные образцы. Ноу-хау и коммерческие секреты. Особенности защиты авторских прав и объектов промышленной собственности. Правовые аспекты передачи технологий с целью их вовлечения в гражданский (хозяйственный) оборот.

3.3. Основы хозяйственного (предпринимательского) права. Понятие хозяйственного (предпринимательского) права как отрасли права, науки и учебной дисциплины. Предмет хозяйственного (предпринимательского) права, признаки, методы

правового регулирования. Понятие хозяйственной и предпринимательской деятельности. Отграничение хозяйственного (предпринимательского) права от других отраслей права. Система хозяйственного (предпринимательского) права. Источники хозяйственного

(предпринимательского) права. Структура хозяйственного (предпринимательского) законодательства. Законы и подзаконные акты как источники хозяйственного (предпринимательского) права.

3.4. Основы семейного права. Правовое регулирование семейных отношений. История семейного права. Заключение и прекращение брака. Права и обязанности родителей и детей. Осуществление родительских прав. Ответственность родителей за ненадлежащее воспитание детей. Алиментные обязательства. Формы воспитания детей, оставшихся без попечения родителей.

3.5. Основы трудового права. Предмет и метод трудового права. Трудовой договор: понятие, стороны, содержание. Заключение трудового договора. Основания для прекращения трудового договора. Рабочее время. Время отдыха. Трудовые споры. Дисциплина труда.

Раздел 4. Особенности правового регулирования профессиональной деятельности в отдельных отраслях химической промышленности

4.1. Основы национальной безопасности, государственной политики и законодательство в области обеспечения ядерной и радиационной безопасности. Цели, задачи, основные направления и инструменты реализации государственной политики в области обеспечения ядерной и радиационной безопасности Нормы и правила в области обеспечения ядерной и радиационной безопасности в РФ. Стандарты безопасности МАГАТЭ. Нормативно-правовая база Основ национальной безопасности с опорой на положения Конституции РФ, международных договоров РФ, федеральных законов и иных нормативные правовых актов Российской Федерации в области обеспечения ядерной и радиационной безопасности. Стандарты безопасности МАГАТЭ и их имплементация. Правовая ответственность за нарушения в области обеспечения безопасности ядерных объектов.

4.2. Особенности правового регулирования труда работников химической промышленности. Особенности заключения и содержания трудового договора с работниками химической промышленности. Правовое регулирование рабочего времени и времени отдыха работников химической промышленности. Особенности правового регулирования охраны труда работников химической промышленности. Система гарантий и компенсаций работникам химической промышленности.

4.3. Нормативно-правовая база регулирования химической и нефтехимической отрасли в России. Федеральный закон от 21.07.1997 N 116-ФЗ «О промышленной безопасности опасных производственных объектов». Федеральный закон от 10.01.2002 № 7-ФЗ «Об охране окружающей среды». Трудовой кодекс Российской Федерации от 30.12.2001 №197-ФЗ. Глава 21. Статья 147. Налоговый кодекс Российской Федерации от 31.07.1998 № 146-ФЗ. Глава 26. Налог на добычу полезных ископаемых. Статьи № 334-345, содержащие сроки уплаты, объект налога, правила начисления налога на полезные ископаемые. Постановление Правительства Российской Федерации от 16.05.2006 № 303 «О разграничении полномочий федеральных органов исполнительной власти в области обеспечения биологической и химической безопасности Российской Федерации». Постановление Госгортехнадзора России от 05.05.2003 № 29 «Общие правила взрывобезопасности для взрывопожароопасных химических, нефтехимических и нефтеперерабатывающих производств» Федеральный закон от 04.05.1999 № 96-ФЗ «Об охране атмосферного воздуха». Постановление Правительства Российской Федерации от

14.07.06 2006 № 429 «О лицензировании эксплуатации химически опасных производственных объектов».

5. СООТВЕТСТВИЕ СОДЕРЖАНИЯ ТРЕБОВАНИЯМ К РЕЗУЛЬТАТАМ

ОСВОЕНИЯ ДИСЦИПЛИНЫ

№	В результате освоения дисциплины студент должен:	Раздел 1	Раздел 2	Раздел 3	Раздел 4
Знать:					
1	основы российской правовой системы и российского законодательства, основы организации и функционирования судебных и иных правоприменительных и правоохранительных органов;	+	+	+	+
2	правовые и нравственно-этические нормы в сфере профессиональной деятельности;		+	+	
3	права и обязанности гражданина;		+	+	
4	основы трудового законодательства;			+	
5	правовые нормы, регулирующие отношение человека к человеку, обществу, окружающей среде.	+	+	+	+
Уметь:					
6	использовать этические и правовые нормы, регулирующие отношение человека к человеку, обществу, окружающей среде, использовать права и свободы человека и гражданина при разработке социальных проектов;		+	+	+
7	использовать и составлять нормативные и правовые документы, относящиеся к профессиональной деятельности, предпринимать необходимые меры к восстановлению нарушенных прав;		+	+	+
8	реализовывать права и свободы человека и гражданина в различных сферах жизнедеятельности.		+	+	+
Владеть:					
9	основами хозяйственного права;			+	
10	правовыми нормами в профессиональной деятельности.	+	+	+	+
В результате освоения дисциплины студент должен приобрести следующие компетенции:					
Общекультурные компетенции:					
11	способностью использовать основы правовых знаний в различных сферах деятельности (ОК-4);	+	+	+	+
Профессиональные компетенции:					
12	готовностью изучать научно-техническую информацию, отечественный и зарубежный опыт по тематике исследования (ПК-20).	+	+	+	+

6. ПРАКТИЧЕСКИЕ И ЛАБОРАТОРНЫЕ ЗАНЯТИЯ

6.1. Практические занятия

Примерные темы практических занятий по дисциплине.

Предусмотрены практические занятия обучающегося бакалавриата в объеме 16 акад. ч.

Примерные темы практикумов

№ п/п	№ раздела дисциплины	Темы практических занятий	Часы
1	1	Происхождение государства. Происхождение права.	1,5
2	1	Понятие и сущность государства и типология государства. Форма государства. Функции государства. Механизм государства.	1,5
3	2	Понятие, предмет, система конституционного права. Источники конституционного права. Основы конституционного строя. Конституционные основы гражданского общества. Понятие, содержание и принципы правового статуса личности.	0,5
4	2	Основы административного и уголовного права в Российской Федерации. Коррупция как социальное и правовое явление в современном обществе	2
5	2	Основы экологического права. Правовое обеспечение информационной безопасности РФ	2,5
6	3	Основы гражданского права	1
7	3	Авторское право и защита интеллектуальной собственности. Хозяйственные правоотношения	2
8	3	Семейное и трудовое законодательство	2
9	4	Особенности правового регулирования профессиональной деятельности в отдельных отраслях химической промышленности	3

7. САМОСТОЯТЕЛЬНАЯ РАБОТА

Рабочей программой дисциплины «Правоведение в процессах химических производств и химической кибернетике» предусмотрена самостоятельная работа студента бакалавриата в объеме 76 ч в 6 семестре.

Самостоятельная работа проводится с целью углубления знаний по дисциплине и предусматривает:

- ознакомление и проработку рекомендованной литературы;
- подготовку к выполнению контрольных работ по материалу лекционного курса;
- подготовку и выполнение домашних заданий по различным темам курса;
- подготовку докладов по различным темам курса;
- подготовку к практическим занятиям.

Планирование времени на самостоятельную работу, необходимого на изучение дисциплины, студентам лучше всего осуществлять на весь период изучения, предусматривая при этом регулярное повторение пройденного материала. Материал, законспектированный на лекциях, необходимо регулярно дополнять сведениями из литературных источников, представленных в учебной программе. При работе с указанными источниками рекомендуется составлять краткий конспект материала, с обязательным фиксированием библиографических

данных источника.

8. ПРИМЕРЫ ОЦЕНОЧНЫХ СРЕДСТВ ДЛЯ КОНТРОЛЯ ОСВОЕНИЯ ДИСЦИПЛИНЫ

8.1. Примерная тематика реферативно-аналитической работы.

1. Общество и государство, политическая власть. Роль и значение власти в обществе.
2. Государство и гражданское общество.
3. Правовое государство: понятие и признаки. Проблемы и пути формирования правового государства в России.
4. Правовое сознание. Правовая и политическая культура.
5. Субъекты публичного права. Государственные органы и должностные лица. Понятия компетенции и правомочий.
6. Понятие, основные признаки и виды юридической ответственности. Основание возникновения юридической ответственности.
7. Общая характеристика основ российского конституционного строя.
8. Международные стандарты прав и свобод человека. Гарантии реализации правового статуса человека и гражданина.
9. Судебная система: Конституционный Суд РФ; Верховный Суд РФ и общие суды, военные суды; Высший Арбитражный Суд РФ.
10. Правоохранительные органы: понятие и система.
11. Наследственное право.
12. Понятие, функции и принципы местного самоуправления в Российской Федерации. Органы местного самоуправления. Гарантии правомочий местного самоуправления.
13. Уголовная ответственность за преступления в сфере компьютерной информации.
14. Коррупция как социальное явление.
15. Типологизация коррупции как способ определения направлений борьбы с ней (против кого, в каких секторах, на каких уровнях).
16. Последствия коррупции для общества.
17. О дисциплине работников организаций, эксплуатирующих особо радиационно-опасные и ядерно-опасные производства и объекты в области использования атомной энергии на основе положений Устава согласно Федеральному Закону от 8 марта 2011 г. N 35-ФЗ.
18. Цели, задачи, основные направления и инструменты реализации государственной политики в области обеспечения ядерной и радиационной безопасности Российской Федерации на период до 2025 года и дальнейшую перспективу. Указ Президента Российской Федерации от 13 октября 2018 г. № 585.
19. Основные проблемы и тенденции в области обеспечения ядерной и радиационной безопасности Российской Федерации согласно Указу Президента Российской Федерации от 13 октября 2018 г. № 585.
20. Задачи в области обеспечения ядерной и радиационной безопасности Российской Федерации согласно Указу Президента Российской Федерации от 13 октября 2018 г. № 585.
21. Понятие и развитие культуры безопасности в организациях, осуществляющих эксплуатацию объектов использования атомной энергии.
22. Инструменты реализации Основ государственной политики в области обеспечения ядерной и радиационной безопасности Российской Федерации на период до 2025 года и дальнейшую перспективу согласно Указу Президента Российской Федерации от 13 октября 2018 г. № 585.
23. Порядок взаимодействия органов государственной власти Российской Федерации, органов государственной власти субъектов Российской Федерации, органов местного самоуправления и Госкорпорации "Росатом", согласно Указу Президента Российской

Федерации от 13 октября 2018 г. № 585.

24. Технические регламенты (ТР), устанавливающие требования к химической продукции в РФ.
25. Процедура токсилогических исследований химических веществ на территории РФ.
26. Основные положения Соглашения по санитарным мерам от 11.12.2009 г., устанавливающие новые требования к ввозу и обращению продукции на территории России, Белоруссии, Казахстана от 11.12.2009 г.).
27. Основные положения Федерального закона от 30.03.1999 N 52-ФЗ (ред. от 26.07.2019) «О санитарно-эпидемиологическом благополучии населения».
28. Совокупность основных критериев, определяющих работников химической промышленности как трудоправовую категорию.
29. Вредность и потенциальная опасность условий труда.
30. Специфика труда работников химической промышленности.

8.2. Примеры контрольных вопросов для текущего контроля освоения дисциплины

Для текущего и промежуточного контроля освоения материала предусмотрены:

- реферат/доклад – максимальная оценка за реферат/доклад 10 баллов (20 баллов за 2 реферата/доклада);
- индивидуальные задания в виде задач, составления исков/договоров – максимальная оценка по каждому заданию 10 баллов (20 баллов за два задания);
- контрольная работа – максимальная оценка за каждую работу 20 баллов (60 баллов за 3 контрольные работы).

Всего в течение семестра максимальное количество баллов – 100 баллов.

Раздел 1 и Раздел 2. Примеры вопросов к контрольной работе № 1. Максимальная оценка – 20 баллов (до 10 баллов за ответ на вопрос).
Контрольная работа содержит 2 вопроса.

Контрольная работа содержит 1 вопрос.

1. Понятие государства и права, их признаки.
2. Типы и формы государства.
3. Формы правления, государственного устройства, политического режима.
4. Функции права и сферы его применения.
5. Норма права, ее структура.
6. Формы (источники) права.
7. Закон и подзаконные акты. Конституция – основной закон государства и общества.
8. Понятие норм морали. Общие черты и отличие норм права и норм морали.
9. Понятие, признаки и состав правонарушения. Виды правонарушений.
10. Понятие основ правового статуса человека и гражданина и его принципы.
11. Гражданство Российской Федерации.
12. Система основных прав, свобод и обязанностей человека и гражданина.
13. Принцип разделения властей.
14. Основы конституционного статуса Президента РФ, его положение в системе органов государства. Порядок выборов и прекращения полномочий Президента РФ.
15. Основы конституционного статуса Федерального Собрания, его место в системе органов государства и структура Законодательный процесс.
16. Правительство Российской Федерации, его структура и полномочия.
17. Судебная система, её структура.
18. Понятие административного проступка. Основания и порядок привлечения к административной ответственности. Виды административной ответственности.
19. Понятие и задачи уголовного права. Уголовный закон и преступление как основные

понятия уголовного права.

20. Понятие уголовной ответственности, ее основание.
21. Обстоятельства, исключающие общественную опасность и противоправность деяния.
22. Методы и задачи криминалистики.
23. Экологическое право: понятие, предмет метод.
24. Правовое регулирование экологических правоотношений.
25. Понятие, виды и структура экологических правонарушений, ответственность за их совершение.
26. Ответственность за нарушение законодательства о защите информации.
27. Государственная тайна: понятие, защита, правовое регулирование государственной, служебной и иной информации.

Раздел 3. Примеры вопросов к контрольной работе № 2. Максимальная оценка – 20 баллов (до 10 баллов за ответ на вопрос). Контрольная работа содержит 2 вопроса.

1. Юридические факты как основания возникновения, изменения и прекращения правовых отношений.
2. Понятие, законодательство и система гражданского права.
3. Физические и юридические лица, их правоспособность и дееспособность. Деликтоспособность.
4. Понятие и формы права собственности.
5. Формы правовой охраны результатов интеллектуальной деятельности (РИД).
6. Интеллектуальная собственность.
7. Авторское право.
8. Патентное право.
9. Права на средства индивидуализации. Товарные знаки.
10. Правовая охрана программ для ЭВМ и баз данных.
11. Служебные произведения.
12. Понятие трудового права.
13. Коллективный договор и соглашения.
14. Трудовой договор (контракт): понятие, стороны и содержание.
15. Понятие и виды рабочего времени, времени отдыха.
16. Дисциплина труда. Материальная ответственность.
17. Особенности регулирования труда женщин и молодежи.
18. Трудовые споры. Механизмы реализации и защиты трудовых прав граждан.
19. Понятие и принципы семейного права.
20. Понятие брака и семьи. Регистрация брака и условия его заключения.

Раздел 4. Примеры вопросов к контрольной работе № 3. Максимальная оценка – 20 баллов (до 10 баллов за ответ на вопрос). Контрольная работа содержит 2 вопроса.

1. Нормативно-правовая база регулирования химической и нефтехимической отрасли в России
2. Правовая ответственность за нарушения норм и правил в отраслях химической промышленности.
3. Общие правила взрывобезопасности для взрывопожароопасных химических, нефтехимических и нефтеперерабатывающих производств.
4. История возникновения, актуальность и значение атомного права в развитии атомной отрасли и обеспечения ЯРБ в РФ.
5. Источники права в российском атомном законодательстве.
6. Современные тенденции и основные направления развития атомного законодательства в Российской Федерации.

7. Международные договоры и Стандарты безопасности МАГАТЭ как источники для имплементации в атомное законодательство РФ.
8. Подходы к решению проблем по ядерному наследию в ведущих ядерных державах.
9. Классификация правоотношений в области использования атомной энергии.
10. Нормативные правовые акты органов власти субъектов РФ как источники атомного законодательства.
11. Федеральные законы РФ как система источников атомного права.
12. Правовые акты Президента РФ, Правительства РФ, федеральных министерств и ведомств как источники законодательного регулирования атомной отрасли.
13. Структура Перечня федеральных норм и правил в области использования атомной энергии и соответствующие компетенции.
14. Система нормативных документов Российской Федерации в области использования атомной энергии.
15. Нормативные правовые акты исполнительных органов государственной власти субъектов РФ как источники атомного законодательства.
16. Особенности заключения и содержания трудового договора с работниками химической промышленности.
17. Категория «работник химической промышленности: критерии.
18. Система гарантий и компенсаций работникам химической промышленности.
19. Обеспечение режима труда и отдыха работников в соответствии с законодательством РФ (ТК РФ).

Примеры задач по различным темам курса.
Максимальная оценка – 10 баллов.

Задача №1

Граждане Д., Н. и О. решили создать общественное объединение. Для этого они обратились к ст. 30 Конституции РФ, которая закрепляет свободу деятельности общественных объединений.

Основываясь на этом принципе, могут ли граждане Д., Н. и О. создать любое общественное объединение?

Задача №2

Семья на своем автомобиле возвращались из поездки на дачу. Стремясь быстрее попасть домой, водитель проехал перекресток на красный сигнал светофора, при этом по неосторожности сбил пешехода, здоровью которого был причинен вред. В числе свидетелей правонарушения были и члены семьи водителя, которые отказалась давать показания.

Можно ли привлечь их к уголовной ответственности за отказ от дачи показаний?

Задача №3

Характеризуя судебную систему Российской Федерации, студентка Л. сказала, что суды общей юрисдикции рассматривают споры между гражданами, арбитражные суды рассматривают споры между гражданами и организациями, а Конституционный Суд РФ - споры между организациями.

В чем ошиблась студентка Л. При подготовке своего ответа?

Задача №4

Член регионального общественного экологического объединения «Зеленый мир» был исключен из него за то, что жестоко обращался со своей собакой и был уличен в незаконной охоте на уток в межсезонье. Он обратился в суд с заявлением об отмене решения о его исключении.

Какое решение примет суд? Какие экологические обязанности имеются у граждан?

Задача №5

В результате выхода из строя давно подлежащих замене очистных сооружений

завода большое количество жителей города обратились в медицинские учреждения с жалобами на ухудшение самочувствия. Прокуратура потребовала от руководства завода приостановления деятельности до устранения недостатков в системе очистки и направила в суд иски о компенсации морального вреда и возмещении затрат на лечение в интересах нескольких горожан.

Юридическим основанием исков было указано нарушение руководством завода норм экологического законодательства. Ответчик исков не признал и пояснил, что здоровье граждан объектом экологического права не является, поэтому прокурором не доказано нарушение руководством завода каких-либо законодательных запретов.

Относятся ли жизнь и здоровье граждан к объектам экологического права?

Задача №6

Зиновьева подала заявление в суд, в котором указала, что больше года от ее мужа нет известий, его местожительство ей не известно, и просила суд признать его безвестно отсутствующим.

Как суду определить начало исчисления срока для признания безвестного отсутствия мужа Зиновьевой?

Задача №7

Организация заключила лицензионный договор с правообладателем исключительного права на художественный фильм, в соответствии с которым ей были переданы права на публичный показ этого фильма.

Вправе ли организация произвести своего рода цензуру, «вырезав» из фильма сцены насилия, жестокости, чтобы показывать этот фильм более широкой зрительской аудитории (без учета возрастного ценза)?

Задача №8

Граждане И. и С. решили создать полное товарищество, но, получив отказ в государственной регистрации, обратились в суд с иском о признании недействительным решения об отказе в государственной регистрации товарищества. Государственный орган мотивировал свой отказ тем, что гражданка И. является индивидуальным предпринимателем, а С. нет.

Кто может быть участниками полного товарищества? Какое решение вынесет суд? Можно ли в данном случае учредить товарищество на вере?

Примерный перечень тем для составления исковых заявлений.
Максимальная оценка – 10 баллов.

1. Исковое заявление о разделе совместно нажитого имущества.
2. Исковое заявление о расторжении брака.
3. Исковое заявление о взыскании денежных средств по договору займа (расписке).
4. Исковое заявление о взыскании денежных средств за товар ненадлежащего качества.
5. Исковое заявление о взыскании денежных средств (туроператор уменьшил время пребывания на курорте).
6. Исковое заявление об установлении отцовства.
7. Исковое заявление о разделе наследственного имущества.
8. Исковое заявление об определении порядка общения с несовершеннолетними детьми.
9. Исковое заявление о лишении родительских прав.
10. Исковое заявление о взыскании страхового возмещения со страховой компании и с виновника ДТП.
11. Исковое заявление о взыскании денежных средств (заработной платы) с работодателя.

Примерный перечень тем для составления договоров.
Максимальная оценка – 10 баллов.

1. Договор купли-продажи.

2. Договор простого товарищества (совместной деятельности).
3. Договор подряда.
4. Договор финансовой аренды (лизинга).
5. Лицензионный договор.
6. Договор дарения.
7. Договор аренды.
8. Договор найма жилого помещения.
9. Трудовой договор с должностным лицом предприятия.
10. Брачный договор.

8.3. Вопросы для итогового контроля освоения дисциплины:

1. Понятие и признаки государства.
2. Формы государства.
3. Функции государства.
4. Взаимосвязь государства и права.
5. Понятие и признаки права.
6. Право и мораль.
7. Правовая культура.
8. Основные правовые системы современности.
9. Понятие и виды источников права.
10. Нормативный правовой акт как источник права.
11. Конституция – основной Закон Российской Федерации.
12. Основы правового статуса человека и гражданина.
13. Федеративное устройство Российской Федерации.
14. Система государственных органов и принцип разделения властей в Российской Федерации.
15. Президент Российской Федерации. Федеральное собрание Российской Федерации.
16. Понятие и предмет административного права.
17. Общая характеристика Кодекса РФ об административных правонарушениях.
18. Административные правонарушения: понятие и признаки.
19. Административная ответственность: понятие и принципы.
20. Понятие и предмет уголовного права.
21. Уголовная ответственность: понятие, основание возникновения.
22. Понятие преступления: признаки, структура.
23. Состав преступления.
24. Соучастие в преступлении.
25. Уголовная ответственность за совершение преступлений.
26. Виды коррупции.
27. Формы проявления коррупции.
28. Причины распространения коррупции.
29. Формы проявления коррупции.
30. Экологическое право: понятие, предмет метод и источники экологического права РФ.
31. Правовое регулирование экологических правоотношений.
32. Понятие, виды и структура экологических правонарушений, ответственность за их совершение.
33. Конфиденциальная информация: понятие, виды и защита.
34. Защита персональных данных гражданина.
35. Государственная тайна: понятие, защита, правовое регулирование государственной, служебной и иной информации.
36. Правовые основы защиты государственной тайны.

37. Понятие гражданского правоотношения, его специфика.
38. Структура гражданского правоотношения. Право-, дееспособность субъектов гражданского правоотношения.
39. Граждане как субъекты гражданского права.
40. Физические и юридические лица: понятие, признаки, классификация.
41. Юридические факты, как основание возникновения гражданских правоотношений.
42. Понятие авторского права и смежных прав.
43. Источники и система правовой охраны результатов интеллектуальной деятельности.
44. Исключительные права.
45. Патентные права на изобретения, полезные модели и промышленные образцы.
46. Предмет хозяйственного (предпринимательского) права, признаки, методы правового регулирования.
47. Понятие хозяйственной и предпринимательской деятельности.
48. Отграничение хозяйственного (предпринимательского) права от других отраслей права.
49. Система хозяйственного (предпринимательского) права.
50. Источники хозяйственного (предпринимательского) права.
51. Правовое регулирование семейных отношений.
52. Заключение и прекращение брака.
53. Права и обязанности родителей и детей.
54. Осуществление родительских прав.
55. Предмет и метод трудового права.
56. Трудовой договор: понятие, стороны, содержание.
57. Заключение трудового договора.
58. Основания для прекращения трудового договора.
59. Цели, задачи, основные направления и инструменты реализации государственной политики в области обеспечения ядерной и радиационной безопасности.
60. Нормы и правила в области обеспечения ядерной и радиационной безопасности в РФ.
61. Стандарты безопасности МАГАТЭ.
62. Особенности заключения и содержания трудового договора с работниками химической промышленности.
63. Правовое регулирование рабочего времени и времени отдыха работников химической промышленности.
64. Федеральный закон от 21.07.1997 N 116-ФЗ «О промышленной безопасности опасных производственных объектов».
65. Федеральный закон от 10.01.2002 № 7-ФЗ «Об охране окружающей среды».

9. УЧЕБНО-МЕТОДИЧЕСКОЕ ОБЕСПЕЧЕНИЕ ДИСЦИПЛИНЫ

9.1. Рекомендуемая литература

А. Основная литература

1. Балашов, А. И. Правоведение [Текст] : учебник для вузов / А. И. Балашов, Г. П. Рудаков.

- 3-е изд., доп. и перераб. - СПб. и др. : Питер , 2008. - 459 с.

2. Правоведение : учебник / С.В. Барабанова, Ю.Н. Богданова, С.Б. Верещак [и др.] ; под редакцией С.В. Барабановой. — Москва : Прометей, 2018. — 390 с. — ISBN 978-5-907003- 67-5. — Текст : электронный // Лань : электронно-библиотечная система. — URL: https://e.lanbook.com/book/121512 (дата обращения: 20.05.2020). — Режим доступа: доступ для всех пользователей РХТУ с любого компьютера.

Б. Дополнительная литература

1. Правоведение : учебное пособие / Н.Н. Парыгина, В.А. Рыбаков, Т.А. Солодовченко, Н.А. Темникова. — Омск :ОмГУ, 2018. — 116 с. — ISBN 978-5-7779-2272-4. — Текст : электронный // Лань : электронно-библиотечная система. — URL: https://e.lanbook.com/book/113877(дата обращения: 20.05.2020) . — Режим доступа: доступ для всех пользователей РХТУ с любого компьютера.

2. Правоведение (актуальные проблемы методики расследования отдельных видов преступлений) [Текст]: практикум / Н. В. Брянцева. – М.: РХТУ им. Д.И. Менделеева, 2016.

– 56 с.: ил.; 3,26. –ISBN978-5-7237-1358-1.

9.2. Средства обеспечения освоения дисциплины

Для реализации учебной программы подготовлены следующие средства обеспечения освоения дисциплины:

– банк контрольных и тестовых заданий для текущего контроля освоения дисциплины по каждой теме (общее число заданий 150);

– банки заданий для текущего контроля освоения дисциплины по каждой теме– задачи, кроссворды (общее число заданий 120);

Для освоения дисциплины используются следующие нормативные и нормативно-методические документы:

– Федеральный закон Российской Федерации от 29.12.2012 № 273-ФЗ «Об образовании в Российской Федерации» [Электронный ресурс] – Режим доступа: http://pravo.gov.ru/proxy/ips/?docbody=&nd=102162745&intelsearch=273-%D4%C7(дата обращения: 20.05.2020).

– Федеральные государственные образовательные стандарты высшего образования // Координационный совет учебно-методических объединений и научно-методических советов высшей школы. Портал Федеральных образовательных стандартов высшего образования [Электронный ресурс] – Режим доступа: http://fgosvo.ru/fgosvo/92/91/4(дата обращения: 20.05.2020).

– Приказ Министерства образования и науки РФ от 23.08.2017 № 816 «Об утверждении Порядка применения организациями, осуществляющими образовательную деятельность, электронного обучения, дистанционных образовательных технологий при реализации образовательных программ» [Электронный ресурс]. Режим доступа: http://pravo.gov.ru/proxy/ips/?docbody=&nd=102447332&intelsearch=816+%EF%F0%E8%EA%E0%E7 (дата обращения: 20.05.2020).

При освоении дисциплины студенты должны использовать информационные и информационно-образовательные ресурсы следующих порталов и сайтов:

– Система федеральных образовательных порталов. Система открытого образования. Консалтинговый центр ИОС ОО РФ [Электронный ресурс] – Режим доступа: http://www.openedu.ru/ (дата обращения: 20.05.2020).

– Информационная система «Единое окно доступа к образовательным ресурсам». URL: http://window.edu.ru/ (дата обращения: 20.05.2020).

– ФЭПО: соответствие требованиям ФГОС [Электронный ресурс] – Режим доступа: http://fepo.i-exam.ru/ (дата обращения: 20.05.2020).

– «Официальный интернет-портал правовой информации» [Электронный ресурс]

– Режим доступа: http://pravo.gov.ru(дата обращения: 20.05.2020. Является сетевым изданием и входит в государственную систему правовой информации, функционирование которой обеспечивает федеральный орган исполнительной власти в области государственной охраны.

– Государственная автоматизированная система Российской Федерации

«Правосудие». Интернет-портал. [Электронный ресурс] – Режим доступа: https://sudrf.ru/ (дата обращения: 20.05.2020). ГАС «Правосудие» – это территориально распределенная автоматизированная информационная система, предназначенная для формирования единого информационного пространства судов общей юрисдикции и системы Судебного департамента при Верховном Суде Российской Федерации (СД), обеспечивающая информационную и технологическую поддержку судопроизводства.

Мобильное приложение «КонсультантПлюс: Студент» [Электронный ресурс] Режим доступа: http://www.consultant.ru/student/ (дата обращения: 20.05.2020*).дляiOSu Android. Содержит правовую информацию (кодексы, законы), судебную практику,* консультации, а также более 170 современных учебников по праву, финансам, экономике и бухучету.

10. МЕТОДИЧЕСКИЕ УКАЗАНИЯ ДЛЯ ОБУЧАЮЩИХСЯ

10.1. Для студентов, обучающихся без использования дистанционных образовательных технологий

Методические рекомендации по организации учебной работы обучающегося бакалавриата направлены на повышение ритмичности и эффективности его аудиторной и самостоятельной работы по курсу.

Дисциплина «Правоведение в процессах химических производств и химической кибернетике» включает 4 раздела, каждый из которых имеет определенную логическую завершенность. При изучении материала каждого раздела рекомендуется регулярное повторение законспектированного лекционного материала, а также дополнение его сведениями из литературных источников, представленных в учебной программе.

Методические рекомендации по разделу 1.

Методическая рекомендация по теме 1.1. При изучении темы 1.1 студентам необходимо обратить внимание на понятие и признаки государства, отличающие его от других политических организаций. При изучении вопроса о механизме государства студентам следует провести различие между государственным органом и государственными организациями, уметь приводить примеры и давать характеристику государственным органам. При изучении вопроса о формах государства, студенты должны усвоить понятия формы правления, формы государственного устройства и формы государственного (политического режима) и их разновидности; уметь характеризовать государство с точки зрения его формы.

Методическая рекомендация по теме 1.2. При изучении темы 1.2 студентам необходимо акцентировать своё внимание на понятии и признаках права. Кроме того, студенты должны определить сходства и различия между нормами права и иными социальными регуляторами. При изучении вопроса о формах (источниках) права студентам необходимо акцентировать своё внимание на нормативных правовых актах и их видах, а также уметь определять юридические пределы действия конкретного нормативного правового акта. Обучаемые необходимо различать правовое и неправовое поведение, знать понятие правонарушения и юридической ответственности и их виды.

Методические рекомендации по разделу 2.

2. Методическая рекомендация по теме 2.1. Для того чтобы изучить данную тему, каждому нужно раскрыть понятие Конституции Российской Федерации, так как - Конституция – основной Закон Российской Федерации и является базой для текущего законодательства. Для полного понимания советуем проанализировать основы правового статуса человека и гражданина, закрепленные Конституцией, а также обратить внимание на понятие гражданства и способы его получения. Далее следует рассмотреть порядок формирование и взаимодействие органов законодательной, исполнительной и судебной власти.

Методическая рекомендация по теме 2.2. При изучении данной темы студентам

следует разобрать понятие и предмет административного права, изучить общую характеристику Кодекса РФ об административных правонарушениях. Также, студентам следует ознакомиться с понятием и принципами административных правонарушений и административной ответственности. Изучить понятие, раскрыть признаки и виды административных наказаний.

Методическая рекомендация по теме 2.3. При исследовании уголовного права студентам необходимо изучить основы этой отрасли права. Такие как: понятие и предмет уголовного права. Раскрыть сущность уголовной ответственности и основание его возникновения. Студенты должны знать понятие преступления, его признаки и структуру. Важно обратить внимание на состав преступления, соучастие в преступлении, а также обстоятельства, исключающие преступность деяния. Рассмотреть понятие, цели наказаний и разбираться в их видах. Обучающиеся должны акцентировать внимание на том, что совершивший преступление, несет уголовную ответственность. Необходимо знать при каких условиях следует условное осуждение, освобождение от уголовной ответственности.
Методическая рекомендация по теме 2.4. Чтобы в полной мере студентам изучить такое явление как коррупция, нужно разбираться в терминологии понятия

«коррупция»: общее и отличительное. Провести обзор термина коррупции в отечественной литературе, в СМИ, среди населения, знать нормативное определение коррупции. Классифицировать причины распространения коррупции и формы ее проявления. Изучить на уровне основ и сущности Нормативные правовые акты в сфере противодействия коррупции.

Методическая рекомендация по теме 2.5. При изучении данной темы студенту необходимо знать понятие, предмет, метод и источники экологического права РФ. Студентам следует знать, что экологическое право, как отрасль тесно связана с научными исследованиями, которые лежать в основе ее развития, обосновывают и предлагают применение тех или иных правовых механизмов решения экологических проблем. Знать понятие, виды и структуру экологических правонарушений, и ответственность за их совершение.

Методическая рекомендация по теме 2.6. При изучении этой темы студентом необходимо обратить внимание на Конституцию РФ, которая в ст.23 предоставляет право гражданам на тайну переписки, телефонных и иных сообщений, ст.29 закрепляет право свободно искать, получать, передавать, производить и распространять информацию любым законным способом. Тем не менее, рядом законов ограничены данные права. Студентам необходимо самостоятельно найти примеры из законодательства об ограничении их конституционного права на информацию. Необходимо изучить положение закона «О государственной тайне», определиться с тем, что такое государственная тайна и порядок оформления допуска к ней. Студентам необходимо акцентировать внимание на видах ответственности за разглашение ограниченных к распространению сведений.

Методические рекомендации по разделу 3.

Методическая рекомендация по теме 3.1. При изучении гражданского права первым, что необходимо разобрать студенту – это понятие, предмет и метод гражданского права. Далее, следует разбор совокупности элементов, без которых невозможна реализация гражданского правоотношения – это структура гражданского права. После структуры, необходимо определиться с понятием субъекта гражданского права, раскрыть виды субъектов, а также охарактеризовать их правоспособность и дееспособность.

Затем, надо рассмотреть право, установленное и гарантированное государством и предоставляющее лицу возможность быть участником гражданских правоотношений, то есть граждан, как субъектов гражданского права. Следом, разобрать понятия, признаки и классификации физических и юридических лиц, и чем они отличаются друг от друга.

Студенту необходимо знать понятия и виды юридических фактов.

Далее, необходимо разобрать институт права собственности, его понятие и структуру, правомочия собственника, формы собственности. И заключительным этапом будет

рассмотрение обязательств, и порядок их исполнение и обеспечения и ответственность за их нарушение.

Методическая рекомендация по теме 3.2. Изучая тему интеллектуальных прав - авторское право и смежные права, а также патентное право, студенту сначала необходимо изучить основные положения Части IV Гражданского Кодекса Российской Федерации. В контексте учебного курса главное внимание следует уделить генезису результатов интеллектуальной деятельности (РИД) – возникновение РИД, выявление охраноспособных объектов права (объекты авторского права, объекты патентного права, товарные знаки, объекты специальной охраны), их охрана, учет и защита, способы возможного использования в гражданском обороте в своих главных правовых разновидностях. Надлежит кратко ознакомиться с понятиями НМА (нематериальных активов) и основами стоимостной оценки прав на объекты интеллектуальной собственности, выработки практических навыков у студентов по составлению целевых Договоров в ходе семинарских занятий и домашних заданий.

Методическая рекомендация по теме 3.3. Каждый студент должен определиться с понятием хозяйственного (предпринимательского) права. Уметь отличать хозяйственное (предпринимательского) право от других отраслей права. Ознакомиться с источниками и структурой хозяйственного (предпринимательского) права.

Методическая рекомендация по теме 3.4. При изучении семейного права студент должен знать правовое регулирование семейных отношений. Для того, чтобы грамотно составлять брачные договоры, студенту необходимо будет подробно разобраться в условиях и порядках заключения и прекращения брака.

В семейном законодательстве очень подробно разбирается ответственность родителей и детей по отношению друг к другу, закрепленные в 12 главе семейного кодекса. В случае предусмотренных в главах 13,14,15,16,17 семейного законодательства, один из родителей обязан выплачивать своему ребенку алименты и наоборот, в данных главах множество нюансов по выплате алиментов, поэтому их следует тщательно разобрать.

Методическая рекомендация по теме 3.5. В своей жизни каждый человек сталкивается с заключением трудового договора, поэтому эта тема очень актуальна для каждого студента. При изучении трудового права, студенту необходимо знать предмет и метод трудового регулирования. Разбираться в основах договора, т.е. знать его понятие и содержание, различать стороны договора. Надо знать важные условия трудового договора. Иметь представление о ситуациях, когда возникают трудовые споры между работником и работодателем, за помощью можно обратиться к ст. 79 ТК «Основания для прекращения трудового договора».

Методические рекомендации по разделу 4. Материалы раздела в части учебного курса **Особенности правового регулирования профессиональной деятельности в отдельных отраслях химической промышленности (п.4.1, 4.2, 4.3.)** изучаются на основе лекционных материалов, а также с помощью аудио-визуальных материалов авторских презентационных слайд-блоков (.ppt). Практическое закрепление учебного курса ведется в ходе написания студентами рефератов и их публичной защиты. Закрепление учебных материалов проводится на семинарских занятиях с обсуждением содержания учебного курса и студенческих тематических рефератов.

При изучении данного раздела студентами разбираются нормативные правовые акты в сфере национальной безопасности, государственной политики и законодательства в области обеспечения ядерной и радиационной безопасности; нормативно-правовая база регулирования химической и нефтехимической отрасли в России, а также вопросы правовой ответственности за нарушения норм и правил в отраслях химической промышленности. Обсуждаются основы законодательства РФ в области безопасного обращения химической продукции, общие требования в области безопасного обращения химической продукции и веществ, особенности заключения и содержания трудового договора с работниками химической промышленности; правовое регулирование рабочего времени и времени отдыха

работников химической промышленности.

Совокупная оценка текущей работы студента в семестре складывается из оценок за выполнение контрольных работ, индивидуальных заданий и рефератов. Максимальная оценка за индивидуальные задания составляет 20 баллов (по 10 баллов за задание). Максимальная оценка за три контрольных точки –60 баллов (по 20 баллов за контрольную работу). Максимальная оценка за рефераты составляет 20 баллов (по 10 баллов за реферат). В соответствии с учебным планом изучение дисциплины завершается итоговым контролем в форме зачета. Общая оценка результатов освоения дисциплины складывается из числа баллов, набранных в семестре. Максимальная общая оценка всей дисциплины составляет 100 баллов.

10.2. Для студентов, обучающихся с использованием дистанционных образовательных технологий.

При использовании электронного обучения и дистанционных образовательных технологий занятия полностью или частично проводятся в режиме онлайн. Объем дисциплины и распределение нагрузки по видам работ соответствует п. 4.1. Распределение баллов соответствует п.10.1 либо может быть изменено в соответствии с решением кафедры, в случае перехода на ЭО и ДОТ в процессе обучения. Решение кафедры об используемых технологиях и системе оценивания достижений обучающихся принимается с учетом мнения ведущего преподавателя и доводится до обучающихся.

11. МЕТОДИЧЕСКИЕ УКАЗАНИЯ ДЛЯ ПРЕПОДАВАТЕЛЕЙ

11.1. Для преподавателей, реализующих образовательные программы без использования дистанционных образовательных технологий

Дисциплина «Правоведение в процессах химических производств и химической кибернетике» изучается в 6 семестре бакалавриата.

При подготовке и проведении занятий преподаватель должен ориентироваться на то, что студенты имеют общую подготовку по общенаучным, общеинженерным дисциплинам и основным профессиональным дисциплинам профиля, в объеме, предусмотренном учебным планом бакалавриата, а также опыт восприятия и конспектирования изучаемого материала. Обучение студентов организовано в виде традиционных лекций и практических занятий. На занятиях должна прослеживаться взаимосвязь рассматриваемых вопросов с ранее изученным материалом.

Основной задачей преподавателя, ведущего занятия по дисциплине ***«Правоведение в процессах химических производств и химической кибернетике»,*** является формирование у студентов компетенций в области права, позволяющая использовать основы правовых знаний в различных сферах деятельности.

В вводной лекции курса следует остановиться на разборе основных проблем государства и права в их современном понимании, а также подготовить студентов к решению сложных юридических вопросов, с которыми они могут столкнуться в своей трудовой деятельности, а также при решении семейных и бытовых проблем.

В разделе 1 «Основы теории государства и права» необходимо рассмотреть основные понятия о государстве, праве и правовых явлениях. На практических занятиях следует уделить внимание разбору форм и функций государства, а также правовых систем современности и источникам права. При разборе материала следует обращаться к знаниям студентов, полученных ими при изучении предшествующих дисциплин.

В разделах 2 «Отрасли публичного права» и 3 «Отрасли частного права» следует уделить немало времени на разбор Конституции Российской Федерации: особое значение имеют федеративное устройство, система государственных органов и принцип разделения властей, понятие гражданства. На практических занятиях необходимо отточить на решении ситуационных задач знания, полученные при изучении основ административного, уголовного, экологического, гражданского, авторского, семейного и трудового права.

Раздел 4 «Особенности правового регулирования профессиональной деятельности в отдельных отраслях химической промышленности». Необходимой компонентой лекционных и практических занятий по курсу является широкое использование наглядных пособий и иллюстративного материала, в том числе с применением компьютерной техники. Иллюстративный материал включает презентации по разделам курса, выполненные с использованием различных программных продуктов (например, Power Point в составе Microsoft Office). Для демонстрации иллюстративного материала рекомендуется использование мультимедиа. Основной упор необходимо сделать на анализе и обобщении положений источников правового регулирования в отраслевых областях химической промышленности. Особое внимание уделить вопросам правового регулирования охраны труда работников химической промышленности. Человеческий фактор является причиной в большинстве случаев техногенных и др. видов катастроф, поэтому необходимо осмысление охранных мероприятий работников в отраслях химической промышленности. При проведении занятий преподаватель может рекомендовать студентам проработку дополнительной литературы по тематике занятия, организуя ее обсуждение на практических занятиях, формирует у студентов навык к самостоятельной работе с разнообразными литературными и нормативно-правовыми источниками.

11.2. Для преподавателей, реализующих образовательные программы с использованием дистанционных образовательных технологий

При использовании электронного обучения и дистанционных образовательных технологий занятия полностью или частично проводятся в режиме онлайн. Объем дисциплины и распределение нагрузки по видам работ соответствует п. 4.1. Распределение баллов соответствует п.10.1 либо может быть изменено в соответствии с решением кафедры, в случае перехода на ЭО и ДОТ в процессе обучения. Решение кафедры об используемых технологиях и системе оценивания достижений обучающихся принимается с учетом мнения ведущего преподавателя и доводится до обучающихся.

Реализация ЭО и ДОТ предполагает использование следующих видов и учебной деятельности: онлайн консультации, практические занятия, видео-лекции; текущий контроль в режиме тестирования и проверки домашних заданий.

При реализации РПД в зависимости от конкретной ситуации ЭО и ДОТ могут быть применены в следующем виде:

– объем часов контактной работы обучающихся с преподавателем не сокращается и электронные образовательные ресурсы (ЭОР) методически обеспечивают самостоятельную работу обучающихся в объеме, предусмотренном рабочей программой данной дисциплины. При этом в случае необходимости занятия проводятся в режиме онлайн;

– смешанные формы обучения, сочетающие в себе аудиторные занятия (при возможности перевода части контактных часов работы обучающихся с преподавателем в электронную информационно-образовательную среду без потери содержания учебной дисциплины) и ЭОР (часть учебного материала (например, лекции) может быть заменена ЭОР);

– учебные курсы, интегрированные в LMS Moodle, контактные часы по которым могут быть исключены, изучаются обучающимися самостоятельно при минимальном участии преподавателя (консультации в режиме форума или в режиме вебинара).

12. ПЕРЕЧЕНЬ ИНФОРМАЦИОННЫХ ТЕХНОЛОГИЙ, ИСПОЛЬЗУЕМЫХ В ОБРАЗОВАТЕЛЬНОМ ПРОЦЕССЕ

Информационную поддержку изучения дисциплины осуществляет Информационно-библиотечный центр (ИБЦ) РХТУ им. Д.И. Менделеева, который обеспечивает обучающихся основной учебной, учебно-методической и научной литературой, необходимой для организации образовательного процесса по дисциплине. Общий объем

многоотраслевого фонда ИБЦ на 01.01.2019 г. составляет 1 708 372 экз. изданий.

Фонд ИБЦ располагает учебной, учебно-методической и научно- технической литературой в форме печатных и электронных изданий, а также включает официальные, справочно-библиографические, специализированные отечественные и зарубежные периодические и информационные издания. ИБЦ обеспечивает доступ к профессиональным базам данных, информационным, справочным и поисковым системам. Каждый обучающийся обеспечен свободным доступом из любой точки, в которой имеется доступ к сети Интернет и к электронно-библиотечной системе (ЭБС) Университета, которая содержит различные издания по основным изучаемым дисциплинам и сформирована по согласованию с правообладателями учебной и учебно-методической литературы.

Для более полного и оперативного справочно-библиографического и информационного обслуживания в ИБЦ реализована технология Электронной доставки документов. Электронные информационные ресурсы, доступные пользователям РХТУ им. Д.И. Менделеева в 2020 году для изучения «Правоведения».

	Электронный р есурс	Реквизиты договора (номер, дата заключения, срок действия), ссылка на сайт ЭБС, сумма договора, количество ключей	Характеристика библиотечного фонда, доступ к которому предоставляется договором
	Электронно - библиотечная система ИБЦ РХТУ им. Д.И.Менделеева (на базе АИБС «Ирбис»)	Принадлежность – собственная РХТУ. Ссылка на сайт ЭБС – http://lib.muctr.ru/ Доступ для пользователей РХТУ с любого компьютера.	Электронные версии учебных и научных изданий авторов РХТУ по всем ООП.
	Справочно-правовая система “Гарант»	Принадлежность сторонняя Договор №145-188ЭА/2018 г. от 28.01.2019 г. С «28» января 2019 г. по «27» января 2020 г. Ссылка на сайт – http://www.garant.ru/ Сумма договора - 512000-00 Количество ключей – 50 пользовательских лицензий по ip-адресам.	Гарант — справочно-правовая система по законодательству Российской Федерации.

	ЭБС «ЮРАЙТ»	Принадлежность - сторонняя Реквизиты договора – ООО «Электронное издательство ЮРАЙТ», Договор № №29.01-З-2.0-1168/2018 от 11.01.2019 г. С «11» января 2019 г. по ««10» января 2020 г. Ссылка на сайт ЭБС - https://biblio-online.ru/ Сумма договора – 220 000-00 руб. Количество ключей - доступ для всех пользователей РХТУ с любого компьютера.	Электронная библиотека включает более 5000 наименований учебников и учебных пособий по всем отраслям знаний для всех уровней профессионального образования от ведущих научных школ с соблюдением требований новых ФГОСов.

13. МАТЕРИАЛЬНО-ТЕХНИЧЕСКОЕ ОБЕСПЕЧЕНИЕ

В соответствии с учебным планом занятия по дисциплине «Правоведение в процессах химических производств и химической кибернетике» проводятся в форме лекций, практических занятий и самостоятельной работы обучающегося.

13.1. Оборудование, необходимое в образовательном процессе

Учебная аудитория для проведения лекционных и семинарских занятий, оборудованная электронными средствами демонстрации (компьютер со средствами звуковоспроизведения, проектор, экран) и учебной мебелью.

Библиотека, имеющая рабочие компьютерные места для студентов, оснащенные компьютерами с выходом в Интернет и доступом к базам данных.

13.2. Учебно-наглядные пособия

Информационно-методические материалы: учебные пособия по дисциплине; раздаточный материал к разделам лекционного курса.

13.3. Компьютеры, информационно-телекоммуникационные сети, аппаратно-программные и аудиовизуальные средства

Персональные компьютеры, проектор и экран; локальная сеть с выходом в Интернет.

13.4. Печатные и электронные образовательные и информационные ресурсы

Информационно-методические материалы: учебные пособия по дисциплине; раздаточный материал к разделам лекционного курса.

Электронные образовательные ресурсы: электронные презентации к разделам лекционного курса; учебно-методические разработки в электронном виде; справочные материалы в печатном и электронном виде; кафедральная библиотека электронных изданий.

13.5. Перечень лицензионного программного обеспечения

№ п/п	Наименование программного	Реквизиты договора поставки	Количество лицензий	Срок окончания

	продукта			действия лицензии
1	Microsoft Office Standard 2007	Государственный контракт № 143- 164ЭА/2010 от 14.12.10, Акт № Тг048787, накладная № Тг048787 от 20.12.10 Microsoft Open License Номер лицензии 42931328	210	бессрочная

14. ТРЕБОВАНИЯ К ОЦЕНКЕ КАЧЕСТВА ОСВОЕНИЯ ПРОГРАММЫ

Наименование разделов	**Основные показатели оценки**	**Формы и методы контроля и оценки**
Раздел 1. Основы теории государства и права.	*Знает*: – основы российской правовой системы и российского законодательства, основы организации и функционирования судебных и иных правоприменительных и правоохранительных органов; – правовые нормы, регулирующие отношение человека к человеку, обществу, окружающей среде. *Владеет:* – правовыми нормами в профессиональной деятельности	Оценка за индивидуальные задания, оценка за реферат, оценка за контрольную работу
Раздел 2. Отрасли публичного права.	*Знает*: – основы российской правовой системы и российского законодательства, основы организации и функционирования судебных и иных правоприменительных и правоохранительных органов; – правовые и нравственно-этические нормы в сфере профессиональной деятельности; – права и обязанности гражданина; – правовые нормы, регулирующие отношение человека к человеку, обществу, окружающей среде; *Умеет:* – использовать этические и правовые нормы, регулирующие отношение человека к человеку, обществу, окружающей среде, использовать права и свободы человека и гражданина при разработке социальных проектов; – использовать и составлять нормативные и правовые документы, относящиеся к	Оценка за индивидуальные задания, оценка за контрольную работу

	профессиональной деятельности, предпринимать необходимые меры к восстановлению нарушенных прав; – реализовывать права и свободы человека и гражданина в различных сферах жизнедеятельности. *Владеет:* – правовыми нормами в профессиональной деятельности.	
Раздел 3. Отрасли частного права.	*Знает*: – основы российской правовой системы и российского законодательства, основы организации и функционирования судебных и иных правоприменительных и правоохранительных органов; – правовые и нравственно-этические нормы в сфере профессиональной деятельности; – права и обязанности гражданина; – основы трудового законодательства; – правовые нормы, регулирующие отношение человека к человеку, обществу, окружающей среде. *Умеет:* – использовать этические и правовые нормы, регулирующие отношение человека к человеку, обществу, окружающей среде, использовать права и свободы человека и гражданина при разработке социальных проектов; – использовать и составлять нормативные и правовые документы, относящиеся к профессиональной деятельности, предпринимать необходимые меры к восстановлению нарушенных прав; – реализовывать права и свободы человека и гражданина в различных сферах жизнедеятельности. *Владеет:* – основами хозяйственного права; – правовыми нормами в профессиональной деятельности.	Оценка за индивидуальные задания, оценка за реферат, оценка за контрольную работу
Раздел 4. Особенности правового регулирования профессиональной деятельности в отдельных отраслях химической	*Знает*: – основы правового регулирования и юридической ответственности в области использования атомной энергии, радиационной безопасности; – правовые нормы, регулирующие отношение человека к человеку, обществу, окружающей среде. *Умеет*: – использовать правовые нормы в области	Оценка за индивидуальные задания, оценка за контрольную работу

промышленности	обеспечения безопасности химических производств и ядерных объектов; – использовать и составлять нормативные и правовые документы, относящиеся к профессиональной деятельности, предпринимать необходимые меры к восстановлению нарушенных прав; – реализовывать права и свободы человека и гражданина в различных сферах жизнедеятельности. *Владеет:* – правовыми нормами в регулировании профессиональной деятельности	

15. ОСОБЕННОСТИ ОРГАНИЗАЦИИ ОБРАЗОВАТЕЛЬНОГО ПРОЦЕССА ДЛЯ ИНВАЛИДОВ И ЛИЦ С ОГРАНИЧЕННЫМИ ВОЗМОЖНОСТЯМИ ЗДОРОВЬЯ

Обучение инвалидов и лиц с ограниченными возможностями здоровья осуществляется в соответствии с:

– Порядком организации и осуществления образовательной деятельности по образовательным программам – программам бакалавриата, программам специалитета, программам магистратуры (Приказ Минобрнауки РФ от 05.04.2017 № 301);

– Положением о порядке организации и осуществления образовательной деятельности по образовательным программам высшего образования – программам бакалавриата, программам специалитета, программам магистратуры в РХТУ им. Д.И. Менделеева, принятым решением Ученого совета РХТУ им. Д.И. Менделеева от 30.10.2019, протокол № 3, введенным в действие приказом ректора РХТУ им. Д.И. Менделеева от 14.11.2019 № 646А;

– Методическими рекомендациями по организации образовательного процесса для обучения инвалидов и лиц с ограниченными возможностями здоровья в образовательных организациях высшего образования, в том числе оснащенности образовательного процесса (утверждены заместителем Министра образования и науки РФ А. А. Климовым от 08.04.2014 № АК-44/05в и).

Дополнения и изменения к рабочей программе дисциплины

«Правоведение в процессах химических производств и химической кибернетике» (Б1.В.02)

основной образовательной программы

18.03.02 Энерго – и ресурсосберегающие процессы в химической технологии, нефтехимии и биотехнологии

код и наименование направления подготовки (специальности)

«Основные процессы химических производств и химическая кибернетика»

наименование ООП

Форма обучения: очная

Номер изменения/ дополнения	Содержание дополнения/изменения	Основание внесения изменения/дополнения
1	Изменение в части обновления лицензионного программного обеспечения	протокол заседания Ученого совета№ 1 от «30» августа 2019г.
2	Изменения в части обновления договоров электронных ресурсов	протокол заседания Ученого совета№ 2 от «30» сентября 2019г.
3	Актуализация изучаемого законодательства: Гражданский Кодекс Российской Федерации с изменениями, вступившими в силу с 01.10.2019 г. (стр. 25 РПД).	протокол заседания кафедры№5 от «26»декабря 2019 г.
4	Актуализация ссылок на сетевые ресурсы в подразделе 9.2. «Средства обеспечения освоения дисциплины» (стр. 25 РПД).	протокол заседания кафедры№ 5 от « 26» декабря 20 19 г.
5	Актуализация данных в таблице раздела 12, касающихся реквизитов и сумм договоров, ссылок на сайты ЭБС (стр. 30 РПД).	протокол заседания кафедры№ 5 от « 26» декабря 20 19 г.
6	Актуализация ссылок на сетевые ресурсы в подразделе «Базы данных, информационно-справочные и поисковые системы, ресурсы Интернет» раздела 12 (стр. 32 РПД).	протокол заседания кафедры№ 5 от « 26» декабря 20 19 г.

Министерство науки и высшего образования Российской Федерации

Федеральное государственное бюджетное образовательное учреждение высшего образования
«Российский химико-технологический университет имени Д.И. Менделеева»

«УТВЕРЖДАЮ»

Проректор по учебной работе

_____ С.Н. Филатов

«_____» _____ 2020 г.

РАБОЧАЯ ПРОГРАММА ДИСЦИПЛИНЫ

«Системы управления химико-технологическими процессами»

Направление подготовки –18.03.02 Энерго- и ресурсосберегающие процессы в химической технологии, нефтехимии и биотехнологии

Профиль подготовки – «Основные процессы химических производств и химическая кибернетика»

Квалификация «бакалавр»

РАССМОТРЕНО И ОДОБРЕНО
на заседании Методической комиссии
РХТУ им. Д.И. Менделеева
«30» июня 2020 г.

Председатель _____ Н.А. Макаров

Москва 2020 г.

Программа составлена
заведующим кафедрой компьютерно-интегрированных систем в химической технологии
А.Ф. Егоровым,
доцентом кафедры компьютерно-интегрированных систем в химической технологии
П.Г. Михайловой
старшим преподавателем кафедры кибернетики химико-технологических процессов
Лукьяновым В.Л.

Программа рассмотрена и одобрена на заседании кафедры кибернетики химико-технологических процессов РХТУ им. Д.И. Менделеева «16» июня 2020 г., протокол № 6.

Программа рассмотрена и одобрена на заседании кафедры компьютерно-интегрированных систем в химической технологии РХТУ им. Д.И. Менделеева «19» июня 2020 г., протокол № 14

СОДЕРЖАНИЕ

1. ЦЕЛЬ И ЗАДАЧИ ДИСЦИПЛИНЫ 33
2. ТРЕБОВАНИЯ К РЕЗУЛЬТАТАМ ОСВОЕНИЯ ДИСЦИПЛИНЫ 33
3. ОБЪЕМ ДИСЦИПЛИНЫ И ВИДЫ УЧЕБНОЙ РАБОТЫ 34
4. СОДЕРЖАНИЕ ДИСЦИПЛИНЫ 35
4.1. Разделы дисциплины и виды занятий 35
4.2. Содержание разделов дисциплины 35
5. СООТВЕТСТВИЕ СОДЕРЖАНИЯ ТРЕБОВАНИЯМ К РЕЗУЛЬТАТАМ ОСВОЕНИЯ ДИСЦИПЛИНЫ 37
6. ПРАКТИЧЕСКИЕ И ЛАБОРАТОРНЫЕ ЗАНЯТИЯ 38
6.1. Практические занятия 38
6.2. Лабораторные занятия 39
7. САМОСТОЯТЕЛЬНАЯ РАБОТА 39
8. ПРИМЕРЫ ОЦЕНОЧНЫХ СРЕДСТВ ДЛЯ КОНТРОЛЯ ОСВОЕНИЯ ДИСЦИПЛИНЫ 40
8.1. Темы и примеры домашних заданий 40
8.2. Примеры лабораторных работ для текущего контроля освоения дисциплины на кафедре кибернетики химико-технологических процессов 41
8.2.1. Перечень контрольных вопросов к лабораторной работе № 1 41
8.2.2. Перечень контрольных вопросов к лабораторным работам № 2 и № 3 42
8.3. Примеры лабораторных работ для текущего контроля освоения дисциплины на кафедре компьютерно-интегрированных систем в химической технологии 42
8.4. Вопросы для промежуточного контроля освоения дисциплины (экзамен) 45
8.5. Структура и примеры билетов для экзамена 46
9. УЧЕБНО-МЕТОДИЧЕСКОЕ ОБЕСПЕЧЕНИЕ ДИСЦИПЛИНЫ 46
9.1. Рекомендуемая литература 46
9.2. Рекомендуемые источники научно-технической информации 47
9.3. Средства обеспечения освоения дисциплины 47
10. МЕТОДИЧЕСКИЕ УКАЗАНИЯ ДЛЯ ОБУЧАЮЩИХСЯ 48
10.1. Для студентов, обучающихся без использования дистанционных образовательных технологий 48
10.2. Для студентов, обучающихся с использованием дистанционных образовательных технологий 50
11. МЕТОДИЧЕСКИЕ РЕКОМЕНДАЦИИ ДЛЯ ПРЕПОДАВАТЕЛЕЙ 50
11.1. Для преподавателей, реализующих образовательные программы без использования дистанционных образовательных технологий 50
11.2. Для преподавателей, реализующих образовательные программы с использованием дистанционных образовательных технологий 51
12. ПЕРЕЧЕНЬ ИНФОРМАЦИОННЫХ ТЕХНОЛОГИЙ, ИСПОЛЬЗУЕМЫХ В ОБРАЗОВАТЕЛЬНОМ ПРОЦЕССЕ 52
13. МАТЕРИАЛЬНО-ТЕХНИЧЕСКОЕ ОБЕСПЕЧЕНИЕ ДИСЦИПЛИНЫ 59
13.1. Оборудование, необходимое в образовательном процессе 59
13.2. Учебно-наглядные пособия 60
13.3. Печатные и электронные образовательные и информационные ресурсы 60
13.4. Перечень лицензионного программного обеспечения 60
14. ТРЕБОВАНИЯ К ОЦЕНКЕ КАЧЕСТВА ОСВОЕНИЯ ПРОГРАММЫ 61
15. ОСОБЕННОСТИ ОРГАНИЗАЦИИ ОБРАЗОВАТЕЛЬНОГО ПРОЦЕССА ДЛЯ ИНВАЛИДОВ И ЛИЦ С ОГРАНИЧЕННЫМИ ВОЗМОЖНОСТЯМИ ЗДОРОВЬЯ 63

ЦЕЛЬ И ЗАДАЧИ ДИСЦИПЛИНЫ

Программа составлена в соответствии с требованиями Федерального государственного образовательного стандарта высшего образования (ФГОС ВО) по направлению подготовки бакалавров 18.03.02 «Энерго- и ресурсосберегающие процессы в химической технологии, нефтехимии и биотехнологии», профиля «Основные процессы химических производств и химическая кибернетика», рекомендациями методической комиссией Ученого совета РХТУ им. Д.И. Менделеева и накопленным опытом преподавания дисциплины на кафедрах кибернетики химико-технологических процессов (КХТП) и компьютерно-интегрированных систем в химической технологии (КИС ХТ) РХТУ им. Д.И.Менделеева.

Программа относится к базовой части учебного плана и рассчитана на изучение дисциплины в течение одного семестра.

Программа дисциплины базируется на знаниях, полученных в ходе изучения дисциплин образовательной программы подготовки бакалавров по направлению 18.03.02 «Энерго- и ресурсосберегающие процессы в химической технологии, нефтехимии и биотехнологии»: «Математика», «Информатика», «Физика», «Электротехника и промышленная электроника», «Процессы и аппараты химической технологи», «Общая химическая технология», «Математическое моделирование энерго- и ресурсосберегающих процессов в химической технологии, нефтехимии и биотехнологии».

Цель дисциплины – научить студентов теоретическим знаниям в области анализа и синтеза систем автоматического регулирования, способных грамотно использовать современные методы и средства автоматизации химико-технологических процессов.

Основные задачи дисциплины, решение которых обеспечивает достижение цели:

– изучение основ теории автоматического управления;

– формирование навыков математического описания линейных систем автоматического регулирования;

– формирование навыков анализа и синтеза одно- и многоконтурных САР;

– изучение систем автоматического регулирования типовых химико-технологических процессов.

Дисциплина «Системы управления химико-технологическими процессами» в соответствии с рабочим учебным планом подготовки бакалавров преподается в 7 семестре и заканчивается экзаменом.

Общая трудоемкость дисциплины составляет 5 ЗЕ (зачетных единиц) (180 академических часов).

ТРЕБОВАНИЯ К РЕЗУЛЬТАТАМ ОСВОЕНИЯ ДИСЦИПЛИНЫ

Изучение дисциплины «Системы управления химико-технологическими процессами» при подготовке бакалавров по направлению 18.03.02 «Энерго- и ресурсосберегающие процессы в химической технологии, нефтехимии и биотехнологии», профилю «Основные процессы химических производств и химическая кибернетика» способствует формированию следующих компетенций.

Общепрофессиональные компетенции (ОПК):

– способность использовать основные законы естественнонаучных дисциплин в профессиональной деятельности, применять методы математического анализа и моделирования, теоретического и экспериментального исследования (ОПК-2).

В результате изучения дисциплины обучающийся должен:

знать:

– основные понятия и определения в области управления химико-технологическими процессами;

– математическое описание элементов систем автоматического регулирования (САР) во временной и частотных областях;

– метод преобразования Лапласа и понятие передаточной функции элементов САР;

– типовые законы регулирования и методы расчета параметров настроек САР;

– методы расчета одноконтурных, каскадных и комбинированных САР;

– структуры систем управления типовыми теплообменными, массообменными и реакторными процессами.

уметь:

– производить линеаризацию аналитическими и численными методами нелинейных ХТП;

– производить аппроксимацию кривых разгона и расчет передаточных функций объекта управления;

– осуществлять преобразование Лапласа;

– осуществлять расчет временных и частотных характеристик элементарных звеньев САР и различных законов регулирования;

– осуществлять синтез и анализ одноконтурных, каскадных и комбинированных СУ ХТП;

– разрабатывать системы управления типовыми химико-технологическими процессами;

владеть:

– навыками структурного и параметрического синтеза СУ ХТП во временной и частотной областях;

– навыками расчета передаточных функций объекта по экспериментальным данным (кривым разгона);

– навыками оптимизации работы СУ ХТП;

– навыками проектирования систем управления типовыми химико-технологическими процессами.

ОБЪЕМ ДИСЦИПЛИНЫ И ВИДЫ УЧЕБНОЙ РАБОТЫ

Виды учебной работы	ЗЕ	Акад. ч.
Общая трудоемкость дисциплины по учебному плану	**5**	**180**
Контактная работа – аудиторные занятия:	**1,33**	**48**
Лекции	0,443	16
Практические занятия (ПЗ)	0,443	16
Лабораторные работы (ЛР)	0,443	16
Самостоятельная работа (СР):	**2,67**	**96**
Самостоятельное изучение разделов дисциплины	2,67	96
Экзамен	**1**	**36**
Контактная работа – промежуточная аттестация	0,01	0,4
Подготовка к экзамену	0,99	35,6
Вид контроля:	**Экзамен**	

Виды учебной работы	ЗЕ	Астр. ч.
Общая трудоемкость дисциплины по учебному плану	**5**	**135**
Контактная работа – аудиторные занятия:	**1,33**	**36**
Лекции	0,443	12
Практические занятия (ПЗ)	0,443	12
Лабораторные работы (ЛР)	0,443	12
Самостоятельная работа (СР):	**2,67**	**72**
Самостоятельное изучение разделов дисциплины	2,67	72
Экзамен	**1**	**27**
Контактная работа – промежуточная аттестация	0,01	0,3
Подготовка к экзамену	0,99	26,7
Вид контроля:	**Экзамен**	

СОДЕРЖАНИЕ ДИСЦИПЛИНЫ

1.1. Разделы дисциплины и виды занятий

№ п/п	Раздел дисциплины	Академ. часов				
		Всего	**Лек.**	**ПЗ**	**ЛЗ**	**СР**
	Введение.	**1**	**1**	-	-	-
1.	**Раздел 1. Основные понятия и определения в области управления химико-технологическими процессами**	**16**	**2**	**2**	**-**	**12**
1.1.	Основные термины и определения.	3	0,5	0,5	-	2
1.2.	Иерархическая структура систем управления химическими предприятиями.	3	0,5	0,5	-	2
1.3.	Классификация систем управления ХТП.	3	0,5	0,5	-	2
1.4.	Качество, быстродействие и устойчивость систем автоматического регулирования (САР).	4	0,5	0,5	-	3
1.5.	Этапы анализа и синтеза САР.	4	0,5	0,5	-	3
2	**Раздел 2. Линейные системы автоматического регулирования. Основы математического описания**	**42**	**4**	**4**	**6**	**28**
2.1.	Статические и динамические характеристики элементов САР.	10	1	1	2	6
2.2.	Типовые звенья САР.	7	0,5	0,5	2	4
2.3.	Преобразование Лапласа. Передаточные функции элементарных звеньев САР.	8	0,5	0,5	1	6
2.4.	Частотные характеристики элементарных звеньев САР.	9	1	1	1	6
2.5.	Типовые законы регулирования.	8	1	1	-	6
3.	**Раздел 3. Анализ работы одноконтурной САР**	**36**	**4**	**4**	**4**	**24**
3.1.	Устойчивость САР.	19	3	3	1	12
3.2.	Расчет параметров настроек САР.	17	1	1	3	12
4.	**Раздел 4. Методы повышения качества регулирования химико-технологических процессов**	**38**	**4**	**4**	**6**	**24**
4.1.	Каскадные системы автоматического регулирования.	15	2	2	3	8
4.2.	Комбинированные системы автоматического регулирования.	11	1	1	3	6
4.3.	Адаптивные системы автоматического регулирования	12	1	1	-	10
5.	**Раздел 5. Системы автоматического регулирования типовых химико-технологических процессов**	**11**	**1**	**2**	**-**	**8**
5.1.	САР теплообменных процессов	4	0,25	0,5	-	3
5.2.	САР массообменных процессов.	4	0,5	1	-	3
5.3.	САР реакторных процессов.	3	0,25	0,5	-	2
	ВСЕГО	**144**	**16**	**16**	**16**	**96**
	Экзамен	**36**				
	ИТОГО	**180**				

1.2. Содержание разделов дисциплины

Введение. Цели и задачи дисциплины. Краткий исторический очерк создания систем автоматического регулирования.

Раздел 1. Основные понятия и определения в области управления химико-технологическими процессами

1.1. Основные термины и определения. Химико-технологический процесс. Регулируемая переменная. Управляющие и возмущающие воздействия. Система автоматического регулирования (САР). Блок-схема САР.

1.2. Иерархическая структура систем управления химическими предприятиями. Иерархическая структура химических предприятий. Структура интегрированных автоматизированных систем управления химическими предприятиями. Основные понятия о системах автоматического регулирования ХТП. Блок-схема СУ ХТП.

1.3. Классификация систем управления ХТП. По виду математического описания: линейные и нелинейные СУ ХТП. По принципу регулирования: разомкнутые, замкнутые, комбинированные и адаптивные. По функциональному назначению: стабилизирующие, следящие и программные. По числу контуров управления: одноконтурные и многоконтурные. По числу управляемых переменных и управляющих воздействий: односвязные и многосвязные.

1.4. Качество, быстродействие и устойчивость систем автоматического регулирования (САР). Основные показатели устойчивости, быстродействия и качества СУ ХТП.

1.5. Этапы анализа и синтеза САР. Последовательности этапов синтеза СУ ХТП: анализ ХТП как объекта управления (выявление управляемых переменных, управляющих и возмущающих воздействий), синтез структуры СУ ХТП и выбор закона регулирования. Расчет оптимальных параметров настроек регуляторов и проведение имитационного моделирования САР. Выбор технических средств реализации САР и ее внедрение.

Раздел 2. Линейные системы автоматического регулирования. Основы математического описания

2.1. Статические и динамические характеристики элементов САР. Линейные и нелинейные статические характеристики ХТП. Методы линеаризации: аналитические и численные. Динамические характеристики элементов САР. Переходные процессы в линейных системах. Системы, описываемые дифференциальными уравнениями первого, второго и более высоких порядков.

2.2. Типовые звенья САР. Временные характеристики элементарных звеньев САР. Временные характеристики усилительного, интегрирующего, идеального дифференцирующего, инерционного звеньев первого и второго порядков и колебательного звена.

2.3. Преобразование Лапласа. Передаточные функции элементарных звеньев САР. Применение операционного исчисления для решения дифференциальных уравнений. Преобразование Лапласа. Основные свойства оригинала. Расчет передаточных функций элементарных звеньев САР: усилительное звено, интегрирующее звено, идеальное дифференцирующее звено, инерционное звено первого порядка.

2.4. Частотные характеристики элементарных звеньев САР. Метод частотных характеристик. Амплитудно-частотные и фазочастотные характеристики линейных систем. Вещественные и мнимые частотные характеристики. Расчет частотных характеристик элементарных звеньев: усилительного интегрирующего, дифференцирующего, инерционного звеньев первого и второго порядков и звена чистого запаздывания.

2.5. Типовые законы регулирования. Временные и частотные характеристики законов регулирования. Временные и частотные характеристики П, И, ПИ, ПД и ПИД-законов регулирования.

Раздел 3. Анализ работы одноконтурной САР

3.1. Устойчивость САР. Критерии устойчивости. Передаточные функции разомкнутой и замкнутой одноконтурной САР. Преобразование структурных блок-схем. Сигнальные графы. Алгебраические и частотные критерии устойчивости линейных САР.

3.2. Расчет параметров настроек САР. Прямые и косвенные методы расчета параметров настроек САР. Расчет оптимальных параметров настроек ПИ-регулятора с помощью частотных характеристик.

Раздел 4. Методы повышения качества регулирования химико-технологических процессов

4.1. Каскадные системы автоматического регулирования. Структурная схема каскадных САР. Расчет передаточных функций эквивалентных объектов регулирования для основного и вспомогательных регуляторов.

4.2. Комбинированные системы автоматического регулирования. Условие абсолютной инвариантности регулируемой переменной относительно возмущающего воздействия. Расчет передаточной функции устройства ввода по возмущающему воздействию.

4.3. Адаптивные системы автоматического регулирования. Классификация адаптивных СУ ХТП. Поисковые и беспоисковые самонастраивающиеся системы. Использование эталонных моделей в адаптивных СУ ХТП.

Раздел 5. Системы автоматического регулирования типовых химико-технологических процессов

5.1. САР теплообменных процессов. Структуры и блок-схемы одноконтурных, комбинированных, каскадных и многосвязных САР теплообменных процессов.

5.2. САР массообменных процессов. Структуры и блок-схемы одноконтурных, комбинированных, каскадных и многосвязных САР массообменных процессов.

5.3. САР реакторных процессов. Структуры и блок-схемы одноконтурных, комбинированных, каскадных и многосвязных САР реакторных процессов.

СООТВЕТСТВИЕ СОДЕРЖАНИЯ ТРЕБОВАНИЯМ К РЕЗУЛЬТАТАМ ОСВОЕНИЯ ДИСЦИПЛИНЫ

Компетенции	Раздел 1	Раздел 2	Раздел 3	Раздел 4	Раздел 5
Знать:					
– основные понятия и определения в области управления химико-технологическими процессами	+				
– математическое описание элементов систем автоматического регулирования (САР) во временной и частотных областях		+			
– метод преобразования Лапласа и понятие передаточной функции элементов САР		+			
– типовые законы регулирования и методы расчета параметров настроек САР			+	+	
– методы расчета одноконтурных, каскадных и комбинированных САР			+	+	
– структуры систем управления типовыми теплообменными, массообменными и реакторными процессами					+
Уметь:					
производить линеаризацию аналитическими и численными методами нелинейных ХТП		+			
производить аппроксимацию кривых разгона и расчет передаточных функций объекта управления		+			
осуществлять преобразование Лапласа		+			

Компетенции	Раздел 1	Раздел 2	Раздел 3	Раздел 4	Раздел 5
осуществлять расчет временных и частотных характеристик элементарных звеньев САР и различных законов регулирования		+			
осуществлять синтез и анализ одноконтурных, каскадных и комбинированных СУ ХТП			+	+	
разрабатывать системы управления типовыми химико-технологическими процессами					+
Владеть:					
навыками структурного и параметрического синтеза СУ ХТП во временной и частотной областях		+	+	+	
навыками расчета передаточных функций объекта по экспериментальным данным (кривым разгона)		+			
навыками оптимизации работы СУ ХТП			+	+	
навыками проектирования систем управления типовыми химико-технологическими процессами					+
Общепрофессиональные компетенции:					
способность использовать основные законы естественнонаучных дисциплин в профессиональной деятельности, применять методы математического анализа и моделирования, теоретического и экспериментального исследования (ОПК-2)	+	+	+	+	+

ПРАКТИЧЕСКИЕ И ЛАБОРАТОРНЫЕ ЗАНЯТИЯ

6.1. Практические занятия

Предусмотрены практические занятия обучающегося в бакалавриате в 7 семестре в объеме 16 акад. ч.

Примерные темы практических занятий по дисциплине

№ п/п	№ раздела дисциплины	Темы практических занятий	Часы
1	1	Основные понятия и определения в области управления химико-технологическими процессами	2
2	2	Математическое описание линейных динамических систем	2
3	2	Частотные характеристики. Типовые законы	2

		регулирования	
4	3	Устойчивость САР. Критерии устойчивости	2
5	3	Расчет параметров настроек САР	2
6	4	Каскадные и комбинированные системы автоматического регулирования	2
7	4	Адаптивные системы автоматического регулирования	2
8	5	САР теплообменных, массообменных и реакторных процессов.	2

6.2. Лабораторные занятия

Лабораторный практикум по дисциплине «Системы управления химико-технологическими процессами» выполняется в соответствии с Учебным планом в 7 семестре и занимает 16 акад. ч.

Лабораторные занятия по дисциплине для обучающихся кафедры КХТП проводятся в лаборатории микропроцессорных систем управления. Лабораторный практикум состоит из трех лабораторных работ, выполняющихся на лабораторных установках – физических моделях объектов управления. Лабораторный практикум состоит из трех лабораторных работ по 4-6 акад. часов на каждую, которые охватывают разделы 1-4 дисциплины.

Лабораторные занятия предназначены для закрепления знаний, полученных в ходе лекционных занятий и самостоятельной работы, отработки навыков и умений работы с реальным объектом управления.

№	№ раздела дисциплины	Темы лабораторных работ	Часы
1	1, 2	Исследование САР с позиционным регулятором. Оценка качества процесса регулирования	6
2	2, 3	Расчет, исследование и моделирование одноконтурной САР. Оценка качества процесса регулирования	4
3	4	Расчет, исследование и моделирование многоконтурной САР. Оценка качества процесса регулирования	6

Лабораторные занятия по дисциплине для студентов кафедры КИС ХТ проводятся в лаборатории кафедры. Лабораторный практикум состоит из трех лабораторных работ по 4-6 акад. часов на каждую, которые охватывают разделы 2-4 дисциплины.

Выполнение лабораторного практикума способствует закреплению материала, изучаемого в дисциплине «Системы управления химико-технологическими процессами».

№	№ раздела дисциплины	Темы лабораторных занятий	Часы
1	2.1 – 2.4	Изучение функций программной среды MATLAB/SIMULINK для решения задач разработки и моделирования систем автоматического регулирования (САР). Типовые звенья, структурные преобразования. Передаточные функции. Частотные характеристики	6
2	3.1, 3.2	Моделирование одноконтурной САР. Задачи регулирования. Расчет параметров настроек. Оценка качества процесса регулирования	4
3	4.1, 4.2	Разработка, моделирование и исследование многоконтурных САР. Комбинированная САР. Каскадная САР. Управление типовыми процессами химической технологии	6

САМОСТОЯТЕЛЬНАЯ РАБОТА

Рабочей программой дисциплины «Системы управления химико-технологическими процессами» предусмотрена самостоятельная работа студента в объеме 96 акад. часов, в том числе самостоятельное изучение разделов дисциплины и выполнение домашних заданий в объеме 95,8 акад. часов.

Самостоятельная работа проводится с целью углубления знаний по дисциплине и предусматривает следующие виды:

– регулярную проработку пройденного на лекциях и лабораторных занятиях учебного материала;

– ознакомление и проработку рекомендованной литературы;

– выполнение домашних заданий;

– подготовку к сдаче экзамена.

ПРИМЕРЫ ОЦЕНОЧНЫХ СРЕДСТВ ДЛЯ КОНТРОЛЯ ОСВОЕНИЯ ДИСЦИПЛИНЫ

1.3. Темы и примеры домашних заданий

Рабочей программой дисциплины для *обучающихся кафедры КХТП* предусмотрено 2 домашних задания.

Домашнее задание № 1. Тема: «Математическое описание линейных САР».

Домашнее задание № 1 предусматривает оценку знаний, умений и навыков по разделам № 1, 2. Максимальная оценка – **10 баллов**.

Домашнее задание № 1 состоит из 1 **задачи**.

Пример варианта домашнего задания № 1 (10 баллов)

Задача.

Дифференциальное уравнение автоматической системы:

$$\frac{d^3 x_{вых}(t)}{dt^3} + 10\frac{d^2 x_{вых}(t)}{dt^2} + 24\frac{dx_{вых}(t)}{dt} = 6\frac{dx_{вх}(t)}{dt} + 3x_{вх}(t).$$

Найти передаточную функцию, представить ее в виде соединения элементарных звеньев. Нарисовать структурную блок-схему данной системы. Как называются элементарные звенья, из которых она состоит, как называются и чему равны параметры этих звеньев? Определить, обладает ли данная система свойством самовыравнивания и колебательными свойствами.

Домашнее задание № 2. Тема: «Устойчивость САР и расчет регулятора методом расширенных частотных характеристик».

Домашнее задание № 2 предусматривает оценку знаний, умений и навыков по разделам № 3, 4 и 5. Максимальная оценка – **15 баллов**.

Домашнее задание № 2 состоит из 2 **задач**. Задача 1 оценивается **7 баллами**, задача 2 — **8 баллами**.

Пример варианта домашнего задания № 2

Задача 1 (7 баллов).

Система описывается характеристическим уравнением:

$$\left(0{,}004p^4 + 0{,}35p^3 + 4{,}2p^2 + 30p + 330\right)\cdot y = 0$$

Определить, устойчива ли она, используя критерий Михайлова

Задача 2 (8 баллов).

Рассчитать методом расширенных частотных характеристик (РЧХ) П-регулятор для одноконтурной АСР, если задана степень затухания $\psi = 0{,}75$, а передаточная функция объекта регулирования равна $W(p) = \frac{18}{(300p+1)p} e^{-40p}$.

1.4. Примеры лабораторных работ для текущего контроля освоения дисциплины на кафедре кибернетики химико-технологических процессов

По итогам выполнения каждой лабораторной работы проводится контрольное занятие, призванное оценить (в баллах):

1. Качество выполнения лабораторной работы (максимальная оценка – **8 баллов** для лабораторной работы № 1 и по 5 **баллов** для лабораторных работ № 2 и № 3).

2. Степень освоения обучающимся материалов дисциплины, рассматриваемых в рамках данной лабораторной работы (максимальная оценка – **7 баллов** для лабораторной работы № 1 и по 5 **баллов** для лабораторных работ № 2 и № 3).

Итоговая оценка за каждую лабораторную работу выставляется как сумма оценок за п. 1 и п. 2. Максимальная итоговая оценка для лабораторной работы № 1 составляет **15 баллов**, для лабораторной работы № 2 – **10 баллов**, для лабораторной работы № 3 – **10 баллов**.

К контрольному занятию обучающийся должен подготовить отчет (в печатной форме) о выполнении лабораторной работы, в который должны входить: описание объекта управления, полученные экспериментальные и расчетные данные, выводы. К отчету следует приложить электронные документы, полученные в ходе выполнения работы.

Критериями оценки качества выполнения лабораторной работы являются:

- полнота и наглядность описания объекта управления, представления экспериментальных данных;
- правильность и точность выполненных расчетов;
- рациональность использованных приемов и способов решения поставленных учебных задач;
- правильность и логичность сделанных выводов.

На контрольных занятиях проводится устный опрос, в ходе которого обучаемый отвечает на вопросы из перечня контрольных вопросов (пп. 8.2.1 и 8.2.2). Критериями оценки ответа являются:

- правильность ответа;
- полнота и глубина ответа;
- осознанность ответа;
- логика изложения материала.

1.4.1. Перечень контрольных вопросов к лабораторной работе № 1

1. Устройство и принцип действия лабораторной установки, что является объектом управления.
2. Перечислить средства измерения, используемые в работе, какое устройство выполняет функцию автоматического регулятора на данной установке?
3. Что является целью управления?
4. Что является регулируемой(ми) величиной(ами), регулирующим(ми) воздействием(ями), каким возмущениям подвержена(ы) регулируемая(ые) величина(ы)?
5. Что такое статическая характеристика?
6. Сформулировать критерии качества регулирования для позиционных САР.
7. Законы позиционного регулирования в форме математического выражения и графика статической характеристики регулятора.
8. Влияние кратности притока, запаздывания и гистерезиса на качество регулирования.
9. Достоинства и недостатки позиционных регуляторов.
10. Способы повышения качества регулирования в позиционных САР.

1.4.2. Перечень контрольных вопросов к лабораторным работам № 2 и № 3

- Устройство и принцип действия лабораторной установки, что является объектом управления.
- Перечислить средства измерения, используемые в работе, какое устройство выполняет функцию автоматического регулятора на данной установке?
- Что является целью управления?
- Что является регулируемой(ми) величиной(ами), регулирующим(ми) воздействием(ями), каким возмущениям подвержена(ы) регулируемая(ые) величина(ы)?
- Что такое динамическая характеристика, кривая разгона?
- Сформулировать критерии качества регулирования для САР данной лабораторной работы.
- Что такое аппроксимация? Суть метода(ов) аппроксимации кривых разгона, использовавшегося (ихся) в данной работе.
- Преобразование Лапласа, передаточная функция (определения).
- Каналы объекта управления, чему равны их передаточные функции?
- П-, ПИ- и ПИД-регуляторы: их временные характеристики, передаточные функции, параметры настройки.
- Суть метода(ов) определения параметров настройки регуляторов, использовавшегося (ихся) в данной работе.
- Способы повышения качества регулирования в линейных САР.
- Метод расчета комбинированной САР.
- Методы расчета каскадных САР.
- Метод расчета связанной САР.

1.5. Примеры лабораторных работ для текущего контроля освоения дисциплины на кафедре компьютерно-интегрированных систем в химической технологии

По дисциплине «Системы управления химико-технологическими процессами» для обучающихся кафедры КИС ХТ предусмотрены следующие баллы текущего контроля освоения дисциплины:

- Лабораторная работа №1(раздел 2) – 20 баллов;
- Лабораторная работа №2 (раздел 3) – 20 баллов;
- Лабораторная работа №3 (раздел 4) – 20 баллов.

Примеры лабораторных работ для текущего контроля освоения дисциплины

Раздел 2. *Лабораторная работа 1.* Изучение функций программной среды MATLAB/SIMULINK Для решения задач разработки и моделирования систем автоматического регулирования (САР). Типовые звенья, структурные преобразования. Передаточные функции. Частотные характеристики. Максимальная оценка – 20 баллов.

Раздел 3. *Лабораторная работа 2.* Моделирование одноконтурной САР. Задачи регулирования. Расчет параметров настроек. Оценка качества процесса регулирования. Максимальная оценка – 20 баллов.

Раздел 4. *Лабораторная работа 3.* Разработка, моделирование и исследование многоконтурных САР. Комбинированная САР. Каскадная САР. Управление типовыми процессами химической технологии. Максимальная оценка – 20 баллов.

Типовые задания по лабораторным работам

Лабораторная работа 1. Изучение функций программной среды MATLAB/SIMULINK Для решения задач разработки и моделирования систем автоматического регулирования (САР). Типовые звенья, структурные преобразования. Передаточные функции. Частотные характеристики.

Цель работы:

1. ознакомление с составом, структурой и функциональными возможностями модуля

Simulink для моделирования систем автоматического управления;

2. исследование динамических характеристик типовых звеньев.

Задачи работы:

1. изучить характеристики типовых звеньев. Используя понятия передаточных функций, правила структурных преобразований и метод сигнальных графов определить передаточные функций автоматических систем регулирования в соответствии с вариантом задания на лабораторную работу;

2. осуществить аналитический вывод временной и амплитудно-фазовой характеристики исследуемой САР;

3. в соответствии с вариантом задания на лабораторную работу создать, используя модуль Simulink, модель САР и получить ее динамическую характеристику (кривую разгона);

4. аппроксимировать полученную динамическую характеристику передаточной функцией инерционного звена первого порядка со звеном чистого запаздывания;

5. построить амплитудно-фазовую частотную характеристику исследуемой САР с использованием Simulink и провести анализ устойчивости системы.

Вариант 5.

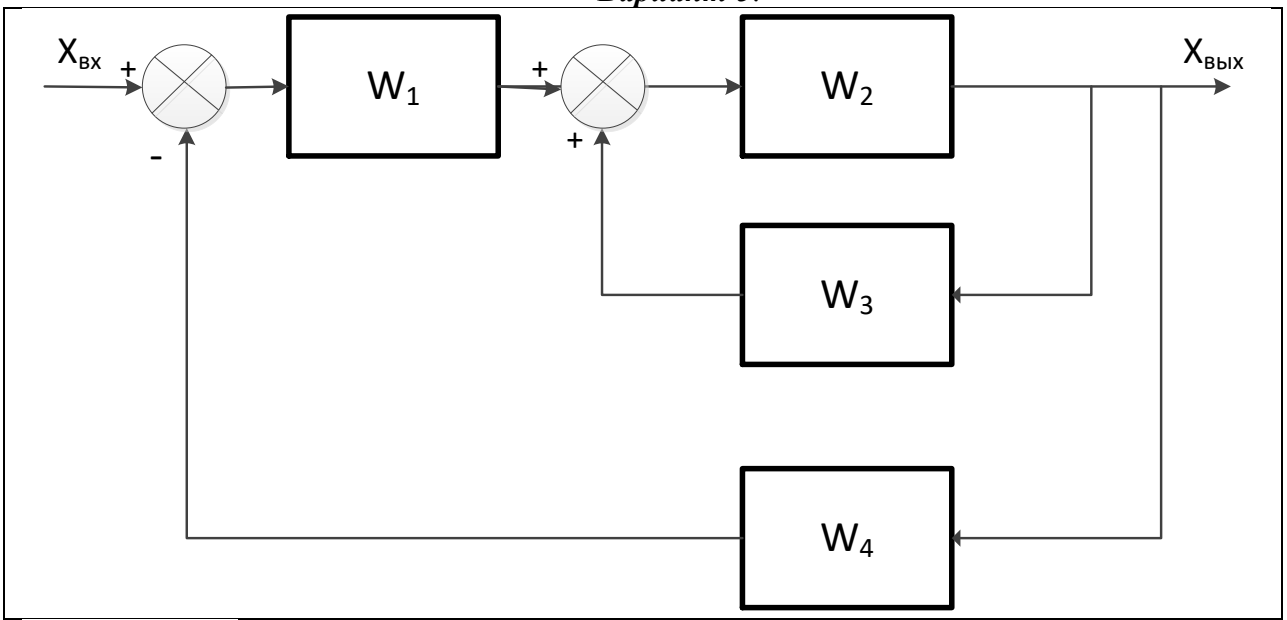

$W_1 = \frac{K_1}{T_1 p + 1}$	$K_1 = 1$	$T_1 = 2$
$W_2 = \frac{K_2}{T_2 p}$	$K_2 = 1$	$T_2 = 4$
$W_3 = K_3$	$K_3 = 0.1$	–
$W_4 = \frac{K_4}{T_4 p + 1}$	$K_4 = 1$	$T_4 = 2$

Лабораторная работа 2. Моделирование одноконтурной САР. Задачи регулирования. Расчет параметров настроек. Оценка качества процесса регулирования.

Цель работы:

– моделирование одноконтурной САР и изучение влияния параметров настройки регуляторов на качество переходных процессов.

Задачи работы:

1. составить блок-схему одноконтурной САР с пропорционально-интегральным (ПИ) и пропорционально-интегрально-дифференциальным (ПИД) законами регулирования;

2. рассчитать параметры настроек ПИ- и ПИД-регуляторов по эмпирическим соотношениям Циглера и Никольса по настройке промышленных регуляторов с

использованием переходной характеристики объекта регулирования, полученной в работе 1;

3. с использованием программной среды MATLAB/Simulink провести моделирование работы одноконтурной САР при ступенчатом изменении заданного значения регулируемой переменной;

4. исследовать влияние на качество переходных процессов изменения параметров настроек ПИ- и ПИД-регуляторов.

Лабораторная работа 3. Разработка, моделирование и исследование многоконтурных САР. Комбинированная САР. Каскадная САР. Управление типовыми процессами химической технологии.

Цель работы: приобретение навыков разработки, моделирования и анализа многоконтурных САР.

Задачи работы:

– для полученного варианта работы составить структурную схему объекта управления;

– разработать одноконтурную, комбинированную и каскадную САР и составить соответствующие блок-схемы;

– провести расчет параметров настроек ПИ- и ПИД-регуляторов для одноконтурной САР по эмпирическим соотношениям Циглера и Никольса по настройке промышленных регуляторов;

– провести расчет параметров компенсатора для комбинированной САР из условий абсолютной инвариантности и физически реализуемого компенсатора в виде пропорционального звена;

– провести расчет параметров основного и вспомогательного регуляторов в каскадной САР, используя приближенные эмпирические соотношения;

– провести имитационное моделирование работы синтезированных САР с использованием среды **MATLAB/Simulink**;

– провести анализ качества работы синтезированных САР по основным показателям качества их переходных процессов.

Вариант 1.

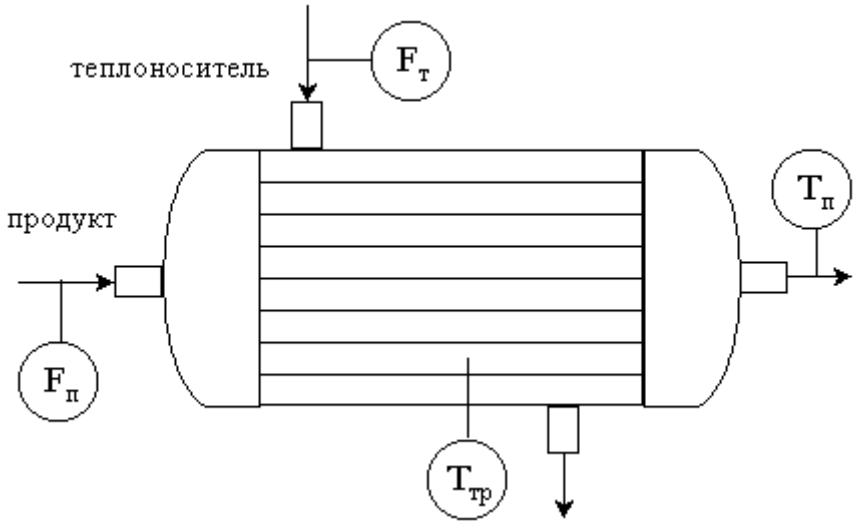

Передаточная функция по каналу управления расход теплоносителя, Fт – температура продукта, Тп:

$$W_y = \frac{9}{5p+1} e^{-2p}$$

Передаточная функция по каналу возмущения расход продукта, Fп – температура продукта, Тп:

$$W_в = \frac{11}{8p+1} e^{-p}$$

Передаточная функция по вспомогательному каналу расход теплоносителя, Fт – температура в межтрубном пространстве, Ттр:

$$W_1 = \frac{6}{3p+1} e^{-p}$$

Полный перечень оценочных средств приведен в виде отдельного документа, являющегося неотъемлемой частью основной образовательной программы.

1.6. Вопросы для промежуточного контроля освоения дисциплины (экзамен)

- Основные определения теории автоматического регулирования.
- Классификация САР.
- Статические и динамические характеристики, кривые разгона, основные динамические свойства элементов САР.
- Двух- и трехпозиционный регуляторы.
- Двухпозиционное регулирование и кратность притока.
- Критерии качества позиционного регулирования.
- Запаздывание и гистерезис в позиционных САР. Их влияние на качество регулирования.
- Линейные системы: дифференциальные уравнения, уравнение статической характеристики, характеристическое уравнение.
- Преобразование Лапласа и его свойства. Передаточные функции.
- Блок-схемы САР. Соединение элементов САР: последовательное, параллельное, с обратной связью.
- Декомпозиция передаточных функций. Пропорциональное элементарное звено: уравнение, передаточная функция, динамическая и частотная характеристики, пример.
- Инерционное элементарное звено: уравнение, передаточная функция, динамическая и частотная характеристики, пример.
- Интегрирующее элементарное звено: уравнение, передаточная функция, динамическая и частотная характеристики, пример.
- Дифференцирующее элементарное звено: уравнение, передаточная функция, динамическая и частотная характеристики, пример.
- Элементарное звено запаздывания: уравнение, передаточная функция, динамическая и частотная характеристики, пример.
- Процессы регулирования в линейных САР, критерии качества регулирования.
- Основные законы регулирования (П-, И-, ПИ- ПД-, ПИД-).
- Одноконтурные САР. Расчет регуляторов методом Циглера-Никольса.
- Каскадные САР и методы их расчета.
- Комбинированные САР и их расчет.
- Связанные САР.
- Амплитудно-фазовые характеристики.
- Расширенные частотные характеристики.
- Метод расширенных частотных характеристик.
- Устойчивость САР. Необходимое и достаточное условие устойчивости. Критерий устойчивости Рауса-Гурвица.
- Устойчивость САР. Необходимое и достаточное условие устойчивости. Критерий устойчивости Михайлова.
- Устойчивость САР. Необходимое и достаточное условие устойчивости. Критерий устойчивости Найквиста-Михайлова.

− Адаптивные системы автоматического регулирования: поисковые самонастраивающиеся системы.

− Адаптивные системы автоматического регулирования: беспоисковые самонастраивающиеся системы.

− Структуры, блок-схемы и описание работы одноконтурных, комбинированных и каскадных САР теплообменных процессов.

− Структуры, блок-схемы и описание работы одноконтурных, комбинированных и каскадных САР массообменных процессов.

− Структуры, блок-схемы и описание работы одноконтурных, комбинированных и каскадных САР реакторных процессов.

1.7. Структура и примеры билетов для экзамена

Промежуточный контроль освоения материала дисциплины проводится в форме экзамена. Билет содержит два теоретических вопроса. Максимальная оценка за теоретический вопрос – 20 баллов.

Максимальная оценка за ответ на экзамене – 40 баллов.

«Утверждаю» Зав. каф. КХТП (Должность, название кафедры) _____ Глебов М.Б (Подпись) (И. О. Фамилия) «__» _____ 20__г.	Министерство науки и высшего образования РФ **Российский химико-технологический университет имени Д.И. Менделеева** КАФЕДРА КИБЕРНЕТИКИ ХИМИКО-ТЕХНОЛОГИЧЕСКИХ ПРОЦЕССОВ
Билет № 1 1. Интегрирующее элементарное звено: уравнение, передаточная функция, динамическая и частотная характеристики, пример. − Комбинированные САР и их расчет.	

«Утверждаю» Зав. каф. КИС ХТ (Должность, название кафедры) _____ Егоров А.Ф. (Подпись) (И. О. Фамилия) «__» _____ 20__г.	Министерство науки и высшего образования РФ **Российский химико-технологический университет имени Д.И. Менделеева** КАФЕДРА КОМПЬЮТЕРНО-ИНТЕГРИРОВАННЫХ СИСТЕМ В ХИМИЧЕСКОЙ ТЕХНОЛОГИИ
Билет № 2 1. Статические и динамические характеристики, кривые разгона, основные динамические свойства элементов САР. 2. Одноконтурные САР. Расчет регуляторов методом Циглера-Никольса.	

УЧЕБНО-МЕТОДИЧЕСКОЕ ОБЕСПЕЧЕНИЕ ДИСЦИПЛИНЫ

1.8. Рекомендуемая литература

А) Основная литература:

6. Дубровский И. И., Лукьянов В. Л. Системы управления химико-технологическими процессами: лабораторный практикум: учеб. пособие. – М. : РХТУ им. Д.И. Менделеева, 2013. – 64 с

7. Дубровский И. И., Лукьянов В. Л. Проектирование автоматизированных систем управления химико-технологическими процессами и системами: учеб. пособие. – М.: РХТУ им. Д. И. Менделеева, 2015. – 212 с.

8. Дубровский И.И., Лукьянов В.Л., Магергут В.З. Теория и практика применения позиционных законов регулирования в химической технологии. – М. : РХТУ им. Д.И. Менделеева, 2012. – 191 с.

9. Моделирование систем автоматического управления с использованием программной среды MATLAB/Simulink. Лабораторный практикум: учеб. пособие / П. Г. Михайлова, А. Ф. Егоров. – М. : РХТУ им. Д. И. Менделеева, 2016. – 76 с.

10. Многоконтурные автоматические системы регулирования. Лабораторный практикум: учеб. пособие / В. Л. Лукьянов. – М.: РХТУ им. Д. И. Менделеева, 2019. – 80 с.

Б) Дополнительная литература:

– Беспалов А.В., Харитонов Н.И. Системы управления химико-технологическими процессами. – М. : Академкнига, 2007. – 696 с.

– Перов В.Л. Основы теории автоматического регулирования химико-технологических процессов. – М.: Химия, 1970. – 352 с.

– Элементы теории управления химико-технологическими процессами и системами: конспект лекций / РХТУ им. Д.И. Менделеева ; сост.: В. П. Плютто, И. И. Дубровский. – М. : РХТУ. Издат. центр, 2004. – 146 с.

1.9. Рекомендуемые источники научно-технической информации

- Журнал «Проблемы управления». ISSN 1819-3161.
- Журнал «Автоматизация в промышленности». ISSN: 1819-5962.
- Журнал «Информатика и системы управления». ISSN: 1814-2400.
- Журнал «Информационно-измерительные и управляющие системы». ISSN: 2070-0814.
- Журнал «СТА» («Современные технологии автоматизации»). ISSN: 0206-975X.
- Журнал «Journal of Process Control». ISSN: 0959-1524.
- Журнал «Computers and Chemical Engineering». ISSN: 0098-1354.
- Журнал «IEEE CONTROL SYSTEMS MAGAZINE». ISSN: 0272-1708.
- Журнал «IEEJ Journal of Industry Applications». ISSN: 2187-1094.
- Журнал «INTERNATIONAL JOURNAL OF PRECISION ENGINEERING AND MANUFACTURING». ISSN: 2234-7593.

1.10. Средства обеспечения освоения дисциплины

Для реализации рабочей программы дисциплины подготовлены следующие средства обеспечения освоения дисциплины:

– банк вариантов домашних заданий № 1 – 50 (на кафедре КХТП);
– банк вариантов домашних заданий № 2 – 50 (на кафедре КХТП);
– банк билетов для зачёта с оценкой – 50;
– предустановленное лицензионное программное обеспечение в компьютерном классе и лабораториях – Microsoft Windows, Microsoft Office; Simulink (на кафедре КИС ХТ).

Для освоения дисциплины используются следующие нормативные и нормативно-методические документы (обновить даты обращения):

– Федеральный закон Российской Федерации от 29.12.2012 № 273-ФЗ «Об образовании в Российской Федерации» [Электронный ресурс] – Режим доступа: http://pravo.gov.ru/proxy/ips/?docbody=&nd=102162745&intelsearch=273-%D4%C7 (дата

обращения: 01.06.2020).

− Федеральные государственные образовательные стандарты высшего образования // Координационный совет учебно-методических объединений и научно-методических советов высшей школы. Портал Федеральных образовательных стандартов высшего образования [Электронный ресурс] – Режим доступа: http://fgosvo.ru/fgosvo/92/91/4 (дата обращения: 01.06.2020).

− Приказ Министерства образования и науки РФ от 23.08.2017 № 816 «Об утверждении Порядка применения организациями, осуществляющими образовательную деятельность, электронного обучения, дистанционных образовательных технологий при реализации образовательных программ» [Электронный ресурс]. Режим доступа: http://pravo.gov.ru/proxy/ips/?docbody=&nd=102447332&intelsearch=816+%EF%F0%E8%EA%E0%E7 (дата обращения: 01.06.2020).

При освоении дисциплины студенты должны использовать информационные и информационно-образовательные ресурсы следующих порталов и сайтов:

– Система федеральных образовательных порталов. Система открытого образования. Консалтинговый центр ИОС ОО РФ [Электронный ресурс] – Режим доступа: http://www.openedu.ru (дата обращения: 01.06.2020).

– Информационно-коммуникационные технологии в образовании. Система федеральных образовательных порталов [Электронный ресурс] – Режим доступа: http://ict.edu.ru/ (дата обращения: 01.06.2020).

– Информационная система «Единое окно доступа к образовательным ресурсам». URL: http://window.edu.ru/ (дата обращения: 01.06.2020).

– ФЭПО: соответствие требованиям ФГОС [Электронный ресурс] – Режим доступа: http://fepo.i-exam.ru/ (дата обращения: 01.06.2020).

МЕТОДИЧЕСКИЕ УКАЗАНИЯ ДЛЯ ОБУЧАЮЩИХСЯ

1.11. Для студентов, обучающихся без использования дистанционных образовательных технологий

Учебным планом подготовки бакалавров по направлению 18.03.02 Энерго- и ресурсосберегающие процессы в химической технологии, нефтехимии и биотехнологии (профиль «Основные процессы химических производств и химическая кибернетика») предусмотрено проведение лабораторных занятий по дисциплине в объеме 16 часов. В рамках учебного процесса студент выполняет 3 лабораторные работы.

Для успешного освоения теоретического материала дисциплины обучающемуся рекомендуется до начала каждой лекции самостоятельно знакомиться с ее тематикой; используя источники из списков основной и дополнительной литературы, предварительно проработать материал лекции, выделить для себя наиболее интересные или непонятные моменты. В ходе лекции вести конспект, сопровождая его необходимой графической информацией, помещать в него все библиографические и прочие источники, рекомендуемые преподавателем. Если на лекционном занятии проводится обсуждение рассматриваемой темы, принимать активное участие а нем, задавать вопросы преподавателю. Следует регулярно самостоятельно прорабатывать рассмотренный материал с целью закрепления полученных на лекциях знаний, более качественной подготовки к лабораторным работам, домашним заданиям, промежуточной аттестации.

Для обучающихся кафедры КХТП

Совокупная оценка текущей работы обучающегося в семестре складывается из оценок за выполнение лабораторных работ (максимальная оценка 35 баллов за 3 лабораторные работы) и домашних заданий (максимальная оценка 25 баллов за 2 домашних задания).

При подготовке к выполнению домашнего задания следует изучить соответствующий теоретический материал, разобрать примеры аналогичных задач из лекционного курса и литературы. Выполняя задания в письменной форме, стараться делать это аккуратно, разборчивым почерком. В решении задачи необходимо приводить все промежуточные

результаты расчетов и вывода выражений (формул) таким образом, чтобы был понятен ход решения. В конце следует привести ответы на поставленные в задаче вопросы в полном объеме.

Лабораторные занятия составляют базу для выработки умений и навыков в процессе изучения дисциплины, поэтому обучающимся рекомендуется уделять особое внимание заданиям, выполняемым на лабораторных занятиях.

При подготовке к экспериментальному лабораторному занятию обучающемуся следует:

- ознакомиться с теоретической основой выполняемой работы из лекционного курса;
- изучить инструкцию по выполнению эксперимента на лабораторной установке;
- изучить устройство и принцип действия лабораторной установки.

Перед началом выполнения эксперимента обучающийся также должен знать, что является объектом управления, регулируемыми величинами, регулирующими и возмущающими воздействиями, какое устройство выполняет функцию автоматического регулятора, где оно расположено, владеть основными приемами работы с данным устройством. Все непонятные моменты по экспериментальной части работы необходимо выяснить у преподавателя до начала выполнения.

В ходе эксперимента следует внимательно наблюдать за процессом на установке, используя показания измерительных приборов, средства отображения данных на компьютере, визуальный контроль за объектом. При возникновении аварийных ситуаций в работе установки, а также при появлении сомнений в нормальном ходе эксперимента, следует немедленно обратиться к преподавателю, проводящему лабораторное занятие.

По окончании эксперимента все полученные экспериментальные данные необходимо сохранить, занеся их в журнал лабораторной работы, а данные в электронной форме — записав на сменный носитель информации.

Обучающийся должен подготовить отчет о выполнении лабораторной работы, в который должны входить: описание объекта управления, полученные экспериментальные и расчетные данные, выводы.

Графики экспериментальных и расчетных кривых должны быть наглядны, иметь свой заголовок, их масштаб должен быть выбран таким, чтобы кривые занимали большую часть графика, оси должны быть подписаны с указанием обозначения величины и единиц измерения. Если на графике более одной кривой, следует изображать их разными цветами или стилями линий.

Выводы должны соответствовать результатам лабораторной работы, быть понятны и четко сформулированы.

Для обучающихся кафедры КИС ХТ

Подготовка к лабораторной работе 1 включает:

1. изучение характеристик типовых динамических звеньев;
2. определение передаточной функции автоматической системы регулирования различными методами: используя понятия передаточных функций, правила структурных преобразований и метод сигнальных графов;
3. аналитический вывод временной и амплитудно-фазовой характеристики исследуемой автоматической системы регулирования;
4. изучение функциональных возможностей программного модуля Simulink расширения математического пакета прикладных программ MatLab (руководства пользователя) для реализации модели САР;
5. оформление отчета по лабораторной работе.

Подготовка к лабораторной работе 2 включает:

1. составление блок-схем одноконтурных САР с пропорционально-интегральным (ПИ-регулятором) и пропорционально-интегрально-дифференциальным (ПИД-регулятор) законами регулирования;
2. расчет параметров настройки ПИ- и ПИД-регуляторов по эмпирическим соотношениям Циглера и Никольса по настройке промышленных регуляторов с использованием переходной характеристики разомкнутой системы регулирования, полученной

в работе 1, а также по эмпирическим соотношениям для получения трех типовых оптимальных процессов регулирования;

3. изучение функциональных возможностей программного модуля Simulink расширения математического пакета прикладных программ MatLab (руководства пользователя) для реализации модели одноконтурной САР (в части функциональности блока, реализующего непрерывный ПИД-регулятор) и расчета оптимальных параметров настройки регуляторов;

4. оформление отчета по лабораторной работе.

Подготовка к лабораторной работе 3 включает:

- составление структурной схемы объекта;
- разработку одноконтурной, комбинированной и каскадной САР и составление соответствующих блок-схем;
- расчет параметров настройки ПИ- и ПИД-регуляторов для одноконтурной САР по эмпирическим соотношениям, перечисленным в работе 2.
- расчет параметров компенсатора для комбинированной САР из условий абсолютной инвариантности и физически реализуемого компенсатора в виде пропорционального звена;
- расчет параметров основного и вспомогательного регуляторов в каскадной САР, используя приближенные эмпирические соотношения;
- оформление отчета по лабораторной работе.

При подготовке к экзамену обучающимся рекомендуется повторить весь материал дисциплины. Билет содержит два теоретических вопроса. Максимальная оценка за теоретический вопрос – 20 баллов. Максимальная оценка за ответ на экзамене – 40 баллов.

Общая оценка результатов освоения дисциплины складывается из числа баллов, набранных в семестре и на экзамене. Максимальная общая оценка всей дисциплины составляет 100 баллов.

10.2. Для студентов, обучающихся с использованием дистанционных образовательных технологий

При использовании электронного обучения и дистанционных образовательных технологий занятия полностью или частично проводятся в режиме онлайн. Объем дисциплины и распределение нагрузки по видам работ соответствует п. 4.1. Распределение баллов соответствует п. 10.1 либо может быть изменено в соответствии с решением кафедры, в случае перехода на ЭО и ДОТ в процессе обучения. Решение кафедры об используемых технологиях и системе оценивания достижений обучающихся принимается с учетом мнения ведущего преподавателя и доводится до обучающихся.

МЕТОДИЧЕСКИЕ РЕКОМЕНДАЦИИ ДЛЯ ПРЕПОДАВАТЕЛЕЙ

11.1. Для преподавателей, реализующих образовательные программы без использования дистанционных образовательных технологий

Для обучающихся кафедры КХТП общая оценка текущей работы обучающегося в семестре складывается из оценок за выполнение лабораторных работ (максимальная оценка 35 баллов за 3 лабораторные работы) и домашних заданий (максимальная оценка 25 баллов за 2 домашних задания).

Для обучающихся кафедры КИС ХТ общая оценка текущей работы обучающегося в семестре складывается из оценок за выполнение лабораторных работ (60 баллов за 3 лабораторные работы).

40 баллов отводится на экзамен.

Наиболее сложные теоретические материалы ведущим преподавателям рекомендуется излагать на лекциях с использованием средств мультимедийной техники и обеспечением необходимым раздаточным материалом. Умения и навыки, необходимые для полного освоения программы в рамках заявленных компетенций, следует получать и закреплять в ходе выполнения лабораторных работ.

Организация лабораторных занятий

Тема лабораторной работы и инструкция по ее выполнению выдается обучающемуся не

позднее, чем за неделю до начала работы.

Лабораторные занятия по дисциплине проводятся в лаборатории на лабораторных установках, в состав которых входит физическая модель объекта управления и персональный компьютер. Поэтому перед началом работы необходимо проверить работоспособность моделей объектов и компьютеров.

Перед допуском обучающегося к работе следует проверить его готовность путем устного опроса по устройству установки и порядку работы с ней.

Домашние задания

Домашнее задание № 1 состоит из одной задачи, максимальная оценка составляет 10 баллов. Домашнее задание № 2 состоит из двух задач, максимальная оценка составляет за задачу 1 составляет 7 баллов, за задачу 2 – 8 баллов, максимальная суммарная оценка – 15 баллов.

Рекомендуется выдавать домашнее задание № 1 на 6-7 неделе, т. е. по окончании освоения разделов 1 и 2, а домашнее задание № 2 – на 10-11 неделе, т. е. по окончании освоения раздела 3 в соответствии с распределением часов, выделенных программой дисциплины на аудиторные занятия (раздел 4.1).

Срок выполнения домашних заданий рекомендуется назначать в 1 неделю, в случае сдачи задания обучающимся после установленного срока, оценку следует снизить.

Проведение экзамена

Формой промежуточного контроля знаний по дисциплине является экзамен. Он направлен на определение итоговой оценки комплекса теоретических знаний, умений и навыков, полученных студентами при изучении данной дисциплины.

Допуск к экзамену осуществляется согласно правилам рейтинговой системы, действующей в РХТУ им. Д.И.Менделеева. Студенты, набравшие в семестре от 50 до 60 баллов, имеют право экзамен не сдавать, а получить итоговую оценку на основе действующей в РХТУ системы премиальных баллов.

Экзамен проводится в устной форме по билетам. В билет включается два теоретических вопроса, охватывающие различные разделы изучаемого материала в соответствии с разделением программы дисциплины на разделы. Время, отводимое на подготовку к ответу для каждого студента, составляет в среднем 1 акад. час.

11.2. Для преподавателей, реализующих образовательные программы с использованием дистанционных образовательных технологий

При использовании электронного обучения и дистанционных образовательных технологий занятия полностью или частично проводятся в режиме онлайн. Объем дисциплины и распределение нагрузки по видам работ соответствует п. 4.1. Распределение баллов соответствует п. 10.1 либо может быть изменено в соответствии с решением кафедры, в случае перехода на ЭО и ДОТ в процессе обучения. Решение кафедры об используемых технологиях и системе оценивания достижений обучающихся принимается с учетом мнения ведущего преподавателя и доводится до обучающихся.

Реализация ЭО и ДОТ предполагает использование следующих видов и учебной деятельности: онлайн консультации, практические занятия, видео-лекции; лабораторные работы, проводимые полностью или частично с применением ЭО и ДОТ; текущий контроль в режиме тестирования и проверки домашних заданий; самостоятельная работа.

При реализации РПД в зависимости от конкретной ситуации ЭО и ДОТ могут быть применены в следующем виде:

- объем часов контактной работы обучающихся с преподавателем не сокращается) и электронные образовательные ресурсы (ЭОР) методически обеспечивают самостоятельную работу обучающихся в объеме, предусмотренном рабочей программой данной дисциплины. При этом в случае необходимости занятия проводятся в режиме онлайн;
- смешанные формы обучения, сочетающие в себе аудиторные занятия (при возможности перевода части контактных часов работы обучающихся с преподавателем в электронную информационно-образовательную среду без потери содержания учебной

дисциплины) и ЭОР (часть учебного материала (например, лекции) может быть заменена ЭОР).

ПЕРЕЧЕНЬ ИНФОРМАЦИОННЫХ ТЕХНОЛОГИЙ, ИСПОЛЬЗУЕМЫХ В ОБРАЗОВАТЕЛЬНОМ ПРОЦЕССЕ

Информационно-библиотечный центр (ИБЦ) РХТУ им. Д. И. Менделеева обеспечивает информационную поддержку всем направлениям деятельности университета, содействует подготовке высококвалифицированных специалистов, совершенствованию учебного процесса, научно-исследовательской работы, способствует развитию профессиональной культуры обучающегося.

Структура и состав библиотечного фонда соответствуют требованиям Примерного положения о формировании фондов библиотеки высшего учебного заведения, утвержденного приказом Минобразования и науки от 27.04.2000 № 1246. ИБЦ университета обеспечивает обучающихся основной учебной, учебно-методической и научной литературой, необходимой для организации образовательного процесса по всем дисциплинам основной образовательной программы и гарантирует возможность качественного освоения студентами программы дисциплины «Системы управления химико-технологическими процессами» по направлению 18.03.02 Энерго- и ресурсосберегающие процессы в химической технологии, нефтехимии и биотехнологии (профиль: «Основные процессы химических производств и химическая кибернетика»).

Общий объем многоотраслевого фонда ИБЦ на 01.01.2020 составляет 1 715 452.

Фонд учебной и учебно-методической литературы укомплектован печатными и электронными изданиями из расчета 50 экз. на каждые 100 обучающихся, а для дисциплин вариативной части образовательной программы – 1 экз. на одного обучающегося.

Фонд дополнительной литературы включает помимо учебной литературы официальные, справочно-библиографические, специализированные отечественные и зарубежные периодические и информационные издания.

Информационно-библиотечный центр обеспечивает самостоятельную работу студентов в читальных залах, предоставляя широкий выбор литературы по актуальным направлениям, а также обеспечивает доступ к профессиональным базам данных, информационным, справочным и поисковым системам.

Каждый обучающийся обеспечен свободным доступом из любой точки, в которой имеется доступ к сети Интернет и к электронно-библиотечной системе (ЭБС) университета, которая содержит различные издания по основным изучаемым дисциплинам и сформирована по согласованию с правообладателями учебной и учебно-методической литературы.

Для более полного и оперативного справочно-библиографического и информационного обслуживания в ИБЦ реализована технология электронной доставки документов.

№	Электронный ресурс	Реквизиты договора (номер, дата заключения, срок действия), ссылка на сайт ЭБС, сумма договора, количество ключей	Характеристика библиотечного фонда, доступ к которому предоставляется договором
1	Электронно-библиотечная система (ЭБС) «ЛАНЬ»	Принадлежность - сторонняя Реквизиты договора - ООО «Издательство «Лань» Договор № 33.03-Р-3.1-2173/2020 Сумма договора – 747 661-28 Срок действия Договора с «26» сентября 2020 г. по «25» сентября 2021 г. Ссылка на сайт ЭБС – http://e.lanbook.com Количество ключей - доступ для зарегистрированных пользователей РХТУ с любого компьютера. Удаленный доступ после персональной регистрации на сайте ЭБС.	Коллекции: «Химия» - изд-ва НОТ, «Химия» - изд-ва Лаборатория знаний, «Химия» - изд-ва «ЛАНЬ», «Химия»-КНИТУ(Казанский национальный исследовательский технологический университет), «Химия» - изд-ва ФИЗМАТЛИТ», «Информатика» - изд-ва «ЛАНЬ», «Информатика»-Национальный Открытый Университет «ИНТУИТ», «Инженерно-технические науки"-изд-ва «ЛАНЬ», «Теоретическая механика»-изд-ва «ЛАНЬ», Экономика и менеджмент»- изд-ва Дашков и К., а также отдельные издания в соответствии с Договором.
2	Электронно - библиотечная система ИБЦ РХТУ им. Д.И.Менделеева (на базе АИБС «Ирбис»)	Принадлежность – собственная РХТУ. Ссылка на сайт ЭБС – http://lib.muctr.ru/ Доступ для пользователей РХТУ с любого компьютера	Электронные версии учебных и научных изданий авторов РХТУ по всем ООП.
3	Информационно-справочная система «ТЕХЭКСПЕРТ» «Нормы, правила, стандарты России».	Принадлежность сторонняя. Реквизиты контракта – ООО «ИНФОРМПРОЕКТ», контракт № 189-2647А/2019 От 09.01.2020 г. Сумма договора – 601110-00 С «01» января.2020 г. по «31» декабря 2020 г. Ссылка на сайт ЭБС – http://reforma.kodeks.ru/reforma/ Количество ключей – 5 лицензий + локальный доступ с компьютеров ИБЦ.	Электронная библиотека нормативно-технических изданий. Содержит более 40000 национальных стандартов и др. НТД

4	Электронная библиотека диссертаций (ЭБД РГБ).	Принадлежность – сторонняя Реквизиты договора – ФГБУ РГБ, Договор № 33.03-Р-3.1-2173/2020 Сумма договора - 398 840-00 С «16» марта 2020 г. по «15» марта 2021 г. Ссылка на сайт ЭБС – http://diss.rsl.ru Количество ключей – 10 лицензий + распечатка в ИБЦ.	В ЭБД доступны электронные версии диссертаций Российской Государственной библиотеки: с 1998 года – по специальностям: "Экономические науки", "Юридические науки", "Педагогические науки" и "Психологические науки"; с 2004 года - по всем специальностям, кроме медицины и фармации; с 2007 года - по всем специальностям, включая работы по медицине и фармации.
5	БД ВИНИТИ РАН	Принадлежность сторонняя, Реквизиты договора- ВИНИТИ РАН Договор № 33.03-Р-3.1-2047/2019 от 25 февраля 2020 г. Сумма договора - 100 000-00 С «25» февраля 2020 г. по «24 » февраля 2021 г. Ссылка на сайт- http://www.viniti.ru/ Количество ключей – локальный доступ для пользователей РХТУ в ИБЦ РХТУ.	Крупнейшая в России баз данных по естественным, точным и техническим наукам. Включает материалы РЖ (Реферативного журнала) ВИНИТИ с 1981 г. Общий объем БД - более 28 млн. документов
6	Научно-электронная библиотека «eLibrary.ru»	Принадлежность – сторонняя Реквизиты договора – ООО Научная электронная библиотека, договор № 33.03-Р-3.1 2087/2019 Сумма договора – 1100017-00 С «01» января 2020 г. по «31» декабря 2020 г. Ссылка на сайт – http://elibrary.ru Количество ключей – доступ для пользователей РХТУ по ip-адресам неограничен.	Научная электронная библиотека eLIBRARY.RU - это крупнейший российский информационно-аналитический портал в области науки, технологии, медицины и образования, содержащий рефераты и полные тексты более 29 млн научных статей и публикаций, в том числе электронные версии более 5600 российских научно-технических журналов.
7	Справочно-правовая система «Консультант+»	Принадлежность сторонняя- Договор № 174-247ЭА/2019 от 26.12.2019 г. Сумма договора - 927 029-80 С «01» января 2020 г. по «31» декабря 2020 г. Ссылка на сайт- http://www.consultant.ru/ Количество ключей – 50 пользовательских лицензий по ip-адресам.	Справочно-правовая система по законодательству Российской Федерации.

8	Справочно-правовая система Гарант»	Принадлежность сторонняя Договор №166-235ЭА/2019 от 23.12.2019 г. Сумма договора - 603 949-84 С «01» января 2020 г. по «31» декабря 2020 г. Ссылка на сайт – http://www.garant.ru/ Количество ключей – 50 пользовательских лицензий по ip-адресам.	Гарант — справочно-правовая система по законодательству Российской Федерации.
9	Электронно-библиотечная система издательства "ЮРАЙТ"	Принадлежность сторонняя-«Электронное издательство ЮРАЙТ» Договор № 33.03-Р-3.1-220/2020 от 16.03.2020 г. Сумма договора - 324 000-00 С «16» марта 2020 г. по «15» марта 2021 г. Ссылка на сайт – https://biblio-online.ru/ Количество ключей - доступ для зарегистрированных пользователей РХТУ с любого компьютера.	Электронная библиотека включает более 5000 наименований учебников и учебных пособий по всем отраслям знаний для всех уровней профессионального образования от ведущих научных школ с соблюдением требований новых ФГОСов.
10	Электронно-библиотечная система «Консультант студента»	Принадлежность сторонняя-ООО «Политехресурс» Договор № 33.03-Р-3.1-218/2020 От «16» марта 2020 г. Сумма договора-36 500-00 С «17» марта 2020 г. по «16» марта 2021 г Ссылка на сайт – http://www.studentlibrary.ru Количество ключей - доступ для зарегистрированных пользователей РХТУ с любого компьютера.	Комплект изданий, входящих в базу данных «Электронная библиотека технического ВУЗа».
11	Электронно-библиотечная система «ZNANIUM.COM»	Принадлежность сторонняя-ООО «ЗНАНИУМ», Договор № 4309 эбс 33.03-Р-3.1-2215/2020 от «20» марта 2020 г. Сумма договора-30 000-00 С «20» марта 2020 г. по «19» марта 2021г Ссылка на сайт – https://znanium.com/ Количество ключей - доступ для зарегистрированных пользователей РХТУ с любого компьютера.	Коллекция изданий учебников и учебных пособий по различным отраслям знаний для всех уровней профессионального образования.
12	Информационно-аналитическая система Science Index	Принадлежность сторонняя-ООО «Научная электронная библиотека» Договор № SIO-364/19 33.03-Р-3.1-2103/2019	Дистанционная поддержка публикационной активности преподавателей университета

		от «17» февраля 2020 г. Сумма договора-90 000-00 Срок действия с «17» февраля2020 г. по «16» февраля 2021 г. Ссылка на сайт – http://elibrary.ru Количество ключей – локальный доступ для сотрудников ИБЦ	
13	Издательство Wiley	Принадлежность сторонняя. Национальная подписка (Минобрнауки+ РФФИ) Информационное письмо РФФИ от 07.07.2020 г. № 694 С «01» января 2020 г. по «31» декабря 2020 г. Ссылка на сайт – http://onlinelibrary.wiley.com/ Количество ключей - доступ для пользователей РХТУ по IP-адресам неограничен. Возможен удаленный доступ после индивидуальной регистрации.	Коллекция журналов по всем областям знаний, в том числе известные журналы по химии, материаловедению, взрывчатым веществам и др.
14	QUESTEL ORBIT	Принадлежность сторонняя. Национальная подписка (Минобрнауки+ РФФИ) Информационное письмо РФФИ от 09.10.2020 г. № 1162 С «01» января 2020 г. по «31» декабря 2020 г. Ссылка на сайт – https://orbit.com Количество ключей – доступ для пользователей РХТУ по ip-адресам неограничен.	ORBIT является глобальным оперативно обновляемым патентным порталом, позволяющим осуществлять поиск в перечне заявок на патенты, полученных, приблизительно, 80-патентными учреждениями в различных странах мира и предоставленных грантов.
15	American Chemical Society	Принадлежность сторонняя. Национальная подписка (Минобрнауки+ РФФИ) Информационное письмо РФФИ от 25.06.2020 г. № 637 С «01» января 2020 г. по «31» декабря 2020 г. Ссылка на сайт – http://www.acs.org/content/acs/en.html Количество ключей – доступ для пользователей РХТУ по ip-адресам неограничен. Настройка удаленного доступа: https://pubs.acs.org/page/remoteaccess	Коллекция журналов по химии и химической технологии Core + издательства American Chemical Society
16	База данных Reaxys и Reaxys Medicinal Chemistry Компании Elsevier	Принадлежность сторонняя. Национальная подписка (Минобрнауки+ РФФИ) Информационное письмо РФФИ от 10.07.2020 г. № 712	Структурно-химическая база данный Reaxys включает в себя структурную базу данных химических соединений и их экспериментальных свойств, реферативную базу журнальных и

		С «01» января 2020 г. по «31» декабря 2020 г. Ссылка на сайт – https://www.reaxys.com/ Количество ключей – доступ для пользователей РХТУ по ip-адресам неограничен. Удаленный доступ.	патентных публикаций, базу химических реакций с функцией построения плана синтеза. Модуль биологически активных соединений, биологических мишеней, фармакологических свойств химических соединений Reaxys Medicinal Chemistry является крупнейшей в мире базой данных.
17	Ресурсы международной компании Clarivate Analytics	Принадлежность сторонняя. Национальная подписка (Минобрнауки+ РФФИ) Информационное письмо РФФИ от 07.07.2020 г. № 692 С «01» января 2020 г. по «31» декабря 2020 г. Ссылка на сайт – http://apps.webofknowledge.com/WOS_GeneralSearch_input.do?product=WOS&search_mode=GeneralSearch&SID=R1Ij2TUYmdd7bUatOlJ&preferencesSaved= Количество ключей – доступ для пользователей РХТУ по ip-адресам неограничен. Удаленный доступ.	Открыт доступ к ресурсам: **WEB of SCIENCE** – реферативная и наукометрическая база данных. **MEDLINE** – реферативная база данных по медицине.
18	Электронные ресурсы издательства SpringerNature	Принадлежность сторонняя. Национальная подписка (Минобрнауки+ РФФИ) Информационное письмо РФФИ от 17.07.2020 г. № 743 С «01» января 2020 г. по «31» декабря 2020 г. Ссылка на сайт http://link.springer.com/ Количество ключей - доступ для пользователей РХТУ по ip-адресам неограничен. Возможен удаленный доступ.	- Полнотекстовая коллекция электронных журналов Springer по различным отраслям знаний (2019 г.) http://link.springer.com/ Полнотекстовая коллекция журналов (архив 1893-1945) http://link.springer.com/ - Полнотекстовые 85 журналов Nature Publishing Group https://www.nature.com/siteindex/index.html - Коллекция научных протоколов по различным отраслям знаний Springer Protocols http://www.springerprotocols.com/ - Коллекция научных материалов в области физических наук и инжиниринга Springer Materials (The Landolt-Bornstein Database) http://materials.springer.com/ - Полный доступ к статическим и динамическим справочным изданиям по любой теме - Реферативная база данных по чистой и прикладной математике zbMATH http://zbmath.org/

			- Nano Database https://goo.gl/PdhJdo Полнотекстовая коллекция книг издательства SpringerNature по различным отраслям знаний (2019 г.) http://link.springer.com
19	База данных SciFinder компании Chemical Abstracts Service	Принадлежность сторонняя. Национальная подписка (Минобрнауки+ РФФИ) Информационное письмо РФФИ от 25.06.2020 г. № 635 С «01» января 2020 г. по «31» декабря 2020 г. Ссылка на сайт – https://scifinder.cas.org Количество ключей – доступ для пользователей РХТУ по ip-адресам и персональной регистрации.	SciFinder — поисковый сервис, обеспечивающий многоаспектный поиск как библиографической информации, так и информации по химическим реакциям, структурным соединениям и патентам. Основная тематика обширного поискового массива — химия, а также ряд смежных дисциплин, таких как материаловедение, биохимия и биомедицина, фармакология, химическая технология, физика, геология, металлургия и другие.
20	Коллекции издательства Elsevier на платформе ScienceDirect	Принадлежность сторонняя. Национальная подписка (Минобрнауки+ РФФИ) Информационное письмо РФФИ от 07.07.2020 г. № 772 С «01» января 2020 г. по «31» декабря 2020 г. Ссылка на сайт – https://www.sciencedirect.com Количество ключей – доступ для пользователей РХТУ по ip-адресам. Удаленный доступ.	«Freedom Collection» — полнотекстовая коллекция электронных журналов издательства Elsevier по различным отраслям знаний, включающая не менее 2000 наименований электронных журналов. «Freedom Collection eBook collection» — содержит более 5 000 книг по 24 различным предметным областям естественных, технических и медицинских наук. Доступ к архивам 2015-2019 гг.
22	American Institute of Physics (AIP)	Принадлежность сторонняя. Национальная подписка (Минобрнауки+ РФФИ) Информационное письмо РФФИ от 19.10.2020 № 1188 С «01» января 2020 г. по «31» декабря 2020 г. Ссылка на сайт – http://scitation.aip.org Количество ключей – доступ для пользователей РХТУ по ip-адресам неограничен. Настройка удаленного доступа: https://www.scitation.org/remote-access	Коллекция журналов по техническим и естественным наукам издательства Американского института физики (AIP).
23	Scopus	Принадлежность сторонняя. Национальная подписка (Минобрнауки+ РФФИ) Информационное письмо РФФИ от	Мультидисциплинарная реферативная и наукометрическая база данных издательства **ELSEVIER**

		19.10.2020 г. № 1189 С «01» января 2020 г. по «31» декабря 2020 г. Ссылка на сайт – http://www.scopus.com. Количество ключей – доступ для пользователей РХТУ по ip-адресам неограничен. Удаленный доступ.	
24	Royal Society of Chemistry (Королевское химическое общество)	Принадлежность сторонняя. Национальная подписка (Минобрнауки+ РФФИ) Информационное письмо РФФИ от 20.10.2020 г. № 1196 С «01» января 2020 г. по «31» декабря 2020 г. Ссылка на сайт – http://pubs.rsc.org Количество ключей - доступ для пользователей РХТУ по ip-адресам неограничен. Настройка удаленного доступа: https://www.rsc.org/covid-19-response/publishing-remote-access	Коллекция включает 44 журнала. Тематика: органическая, аналитическая, физическая химия, биохимия, электрохимия, химические технологии.

МАТЕРИАЛЬНО-ТЕХНИЧЕСКОЕ ОБЕСПЕЧЕНИЕ ДИСЦИПЛИНЫ

В соответствии с учебным планом занятия проводятся в форме лекций, лабораторных занятий и самостоятельной работы студента.

1.12. Оборудование, необходимое в образовательном процессе

Библиотека, имеющая рабочие компьютерные места для студентов, оснащенные компьютерами с доступом к базам данных и выходом в Интернет.

На кафедре КХТП имеется учебная аудитория для проведения лекций вместимостью не менее 30 человек, оборудованная электронными средствами демонстрации (компьютер со средствами звуковоспроизведения, проектор, экран) и учебной мебелью. Компьютерный класс, насчитывающий не менее 15 посадочных мест, с предустановленным лицензионным программным обеспечением (Windows, Microsoft Excel) и выходом в Интернет и лаборатория с лабораторными установками, оснащенными программируемыми логическими контроллерами, микропроцессорными измерителями-регуляторами и персональными компьютерами для проведения лабораторных занятий.

На кафедре КИС ХТ для проведения занятий по дисциплине имеется 2 учебные аудитории с 17 компьютерами (2 для работы преподавателей, 15 для работы студентов) и 1 выделенный сервер. Все компьютеры являются IBM-совместимыми и имеют процессоры Pentium–II и выше. Все компьютеры имеют доступ к сети Интернет.

Для проведения лабораторных занятий по дисциплине имеются: учебная аудитория, оборудованная мультимедийным оборудованием, имеющая 8 персональных компьютеров, объединенных в локальную сеть с выходом в сеть Интернет, и одно многофункциональное устройство; компьютерный класс, оборудованный 9 компьютерами, объединенными в локальную сеть с выходом в Интернет, и одним принтером.

Кафедра обладает стандартным и специализированным лицензионным программным обеспечением, приведенным в разделе 13.4.

Для реализации информационно-образовательных ресурсов дисциплин вариативной части программы на выделенном сервере кафедры КИСХТ под управлением Microsoft Windows Server Standart 2008 развернуты веб-сервер apache 2.2.17, Hypertext Preprocessor (php) 5.3.18, система управления базами данных (СУБД) MySQL 5, система дистанционного обучения (СДО) Moodle 2.6.1. Для доступа к Moodle используется веб-браузер Google Chrome или Mozilla FireFox.

1.13. Учебно-наглядные пособия

Имеются учебные пособия по дисциплине, плакаты с примерами схем систем управления различными химико-технологическими процессами, электронные учебно-наглядные пособия по дисциплине в форме компьютерных презентаций.

1.14. Печатные и электронные образовательные и информационные ресурсы

На кафедре КХТП используются информационно-методические материалы: инструкции по технике безопасности в компьютерном классе; методические рекомендации к лабораторным занятиям; учебные пособия; электронные учебные пособия; кафедральные библиотеки электронных изданий; учебно-методические разработки кафедры в электронном виде; справочные материалы.

На кафедре КИС ХТ используются учебные пособия; электронные образовательные ресурсы: междисциплинарная автоматизированная система обучения на основе сетевых технологий для подготовки химиков-технологов; специализированное программное обеспечение.

Информационно-образовательные, информационно-методические, учебно-исследовательские ресурсы по дисциплине (теоретические положения для подготовки к лабораторным работам, типовые примеры решений, варианты заданий для выполнения лабораторных работ и требования к отчетам) представлены на образовательном сайте междисциплинарной АСО http://cis.muctr.ru/alk/ разработанном на кафедре КИС ХТ.

1.15. Перечень лицензионного программного обеспечения

При выполнении лабораторного практикума по дисциплине используется программное обеспечение:

№ п/п	Наименование программного продукта	Реквизиты договора поставки	Количество лицензий	Срок окончания действия лицензии
–	Microsoft Office Standard 2013	Контракт № 62-64ЭА/2013, Microsoft Open License Номер лицензии 47837477	10	Бессрочно
–	Microsoft Windows Server – Standard 2008	Государственный контракт № 168-167А/2008 Microsoft Open License Номер лицензии 61068797	9	Бессрочно
–	Microsoft Windows 8.1 Professional Get Genuine	Контракт № 62-64ЭА/2013, Microsoft Open License, Номер лицензии 62795478	10	Бессрочно
–	Simulink – программа из пакета прикладных программ MATLAB. Пакет лицензий на программное обеспечение (неисключительные права на программу для ЭВМ)	Государственный контракт № 143-164ЭА/2010 от 14.12.10, Акт № Tr048787, накладная № Tr048787 от 20.12.10	20	Бессрочно

№ п/п	Наименование программного продукта	Реквизиты договора поставки	Количество лицензий	Срок окончания действия лицензии
	MATLAB Classroom Suite new Product From 25 to 49 Concurrent Licenses (per License)			
–	Антивирус Kaspersky Endpoint Security	Контракт № 28-35ЭА/2020, Лицензия антивируса (продление на 1 год)	10	26.06.2021

ТРЕБОВАНИЯ К ОЦЕНКЕ КАЧЕСТВА ОСВОЕНИЯ ПРОГРАММЫ

Наименование разделов	**Основные показатели оценки**	**Формы и методы контроля и оценки**
Раздел 1. Основные понятия и определения в области управления химико-технологическими процессами	**Знает:** – основные понятия и определения в области управления химико-технологическими процессами;	Кафедра КХТП: Оценка за лабораторную работу № 1. Оценка на экзамене. Кафедра КИС ХТ: Оценка на экзамене
Раздел 2. Линейные системы автоматического регулирования. Основы математического описания	**Знает:** – математическое описание элементов систем автоматического регулирования (САР) во временной и частотных областях; – метод преобразования Лапласа и понятие передаточной функции элементов САР. **Умеет:** – производить линеаризацию аналитическими и численными методами нелинейных ХТП; производить аппроксимацию кривых разгона и расчет передаточных функций объекта управления; – осуществлять преобразование Лапласа; осуществлять расчет временных и частотных характеристик элементарных звеньев САР и различных законов регулирования. **Владеет:** – навыками структурного и параметрического синтеза СУ ХТП во временной и частотной областях; – навыками расчета	Кафедра КХТП: Оценка за домашнее задание № 1. Оценка за лабораторную работу № 1 и № 2. Оценка на экзамене. Кафедра КИС ХТ: Оценка за лабораторную работу 1. Оценка на экзамене

Наименование разделов	Основные показатели оценки	Формы и методы контроля и оценки
	передаточных функций объекта по экспериментальным данным (кривым разгона).	
Раздел 3. Анализ работы одноконтурной САР	**Знает:** – типовые законы регулирования и методы расчета параметров настроек САР; – методы расчета одноконтурных, каскадных и комбинированных САР. **Умеет:** – осуществлять синтез и анализ одноконтурных, каскадных и комбинированных СУ ХТП. **Владеет:** – навыками структурного и параметрического синтеза СУ ХТП во временной и частотной областях; – навыками оптимизации работы СУ ХТП.	Кафедра КХТП: Оценка за домашнее задание № 2. Оценка за лабораторную работу № 2. Оценка на экзамене. Кафедра КИС ХТ: Оценка за лабораторную работу 2. Оценка на экзамене
Раздел 4. Методы повышения качества регулирования химико-технологических процессов	**Знает:** – типовые законы регулирования и методы расчета параметров настроек САР; – методы расчета одноконтурных, каскадных и комбинированных САР. **Умеет:** – осуществлять синтез и анализ одноконтурных, каскадных и комбинированных СУ ХТП. **Владеет:** – навыками структурного и параметрического синтеза СУ ХТП во временной и частотной областях; – навыками оптимизации работы СУ ХТП.	Кафедра КХТП: Оценка за лабораторную работу № 3. Оценка на экзамене. Кафедра КИС ХТ: Оценка за лабораторную работу 3. Оценка на экзамене
Раздел 5. Системы автоматического регулирования типовых химико-технологических процессов	**Знает:** – структуры систем управления типовыми теплообменными, массообменными и реакторными процессами. **Умеет:** – разрабатывать системы управления типовыми химико-технологическими процессами. **Владеет:** – навыками проектирования систем управления типовыми	Кафедра КХТП: Оценка на экзамене. Кафедра КИС ХТ: Оценка на экзамене

Наименование разделов	Основные показатели оценки	Формы и методы контроля и оценки
	химико-технологическими процессами.	

ОСОБЕННОСТИ ОРГАНИЗАЦИИ ОБРАЗОВАТЕЛЬНОГО ПРОЦЕССА ДЛЯ ИНВАЛИДОВ И ЛИЦ С ОГРАНИЧЕННЫМИ ВОЗМОЖНОСТЯМИ ЗДОРОВЬЯ

Обучение инвалидов и лиц с ограниченными возможностями здоровья осуществляется в соответствии с:

- Порядком организации и осуществления образовательной деятельности по образовательным программам – программам бакалавриата, программам специалитета, программам магистратуры (Приказ Минобрнауки РФ от 05.04.2017 № 301);

- Положением о порядке организации и осуществления образовательной деятельности по образовательным программам высшего образования – программ бакалавриата, программ специалитета, программ магистратуры в РХТУ им. Д.И. Менделеева, принятым решением Ученого совета РХТУ им. Д.И. Менделеева от 30.10.2019, протокол № 3, введенным в действие приказом ректора РХТУ им. Д.И. Менделеева от 14.11.2019 № 646А;

- Методическими рекомендациями по организации образовательного процесса для обучения инвалидов и лиц с ограниченными возможностями здоровья в образовательных организациях высшего образования, в том числе оснащенности образовательного процесса (утверждены заместителем Министра образования и науки РФ А.А. Климовым от 08.04.2014 № АК-44/05вн).

Министерство науки и высшего образования Российской Федерации
Федеральное государственное бюджетное образовательное учреждение высшего образования
«Российский химико-технологический университет имени Д.И. Менделеева»

«УТВЕРЖДАЮ»

Проректор по учебной работе

_____ С.Н. Филатов

«_____» _____ 2020 г.

РАБОЧАЯ ПРОГРАММА ДИСЦИПЛИНЫ

«Начертательная геометрия»

Направление подготовки 18.03.02 Энерго- и ресурсосберегающие процессы в химической технологии, нефтехимии и биотехнологии

Квалификация «бакалавр»

РАССМОТРЕНО И ОДОБРЕНО
на заседании Методической комиссии
РХТУ им. Д.И. Менделеева
«_»____ 2020 г.

Председатель _____ Н.А. Макаров

Москва 2020 г.

Программа составлена ст. преподавателем А.Н. Клоковой

Программа рассмотрена и одобрена на заседании кафедры инженерного проектирования технологического оборудования РХТУ им. Д.И. Менделеева «15» мая 2020 г., протокол №5

СОДЕРЖАНИЕ

1. Цель и задачи дисциплины 4
2. Требования к результатам освоения дисциплины 4
3. Объем дисциплины и виды учебной работы 5
4. Содержание дисциплины 6
4.1. Разделы дисциплины и виды занятий 6
4.2. Содержание разделов дисциплины 7
5. Соответствие содержания требованиям к результатам освоения дисциплины 9
6. Практические и лабораторные занятия 9
6.1. Практические занятия. Примерные темы практических занятий по дисциплине 9
6.2. Лабораторные занятия 10
7. Самостоятельная работа 11
8. Примеры оценочных средств для контроля освоения дисциплины 11
8.1. Примеры оценочных для текущего контроля освоения дисциплины 13
8.2. Вопросы для итогового контроля освоения дисциплины ***(зачет с оценкой (1 семестр))*** 13
8.3. Структура и примеры билетов для ***зачета с оценкой*** 15
9. Учебно-методическое обеспечение дисциплины 16
9.1. Рекомендуемая литература 16
9.2. Рекомендуемые источники научно-технической информации 16
9.3. Средства обеспечения освоения дисциплины 16
10. Методические указания для обучающихся 17
10.1. Для студентов, обучающихся без использования дистанционных образовательных технологий 17
10.2. Для студентов, обучающихся с использованием дистанционных образовательных технологий 20
11. Методические указания для преподавателей 20
11.1. Для преподавателей, реализующих образовательные программы без использования дистанционных образовательных технологий 20
11.2. Для преподавателей, реализующих образовательные программы с использованием дистанционных образовательных технологий 21
12. Перечень информационных технологий, используемых в образовательном процессе 21
13. Материально-техническое обеспечение дисциплины 24
13.1. Оборудование, необходимое в образовательном процессе: 24
13.2. Учебно-наглядные пособия 24
13.3. Компьютеры, информационно-телекоммуникационные сети, аппаратно-программные и аудиовизуальные средства 24
13.4. Печатные и электронные образовательные и информационные ресурсы 25
13.5. Перечень лицензионного программного обеспечения 25
14. Требования к оценке качества освоения программы 26
15. Особенности организации образовательного процесса для инвалидов и лиц с ограниченными возможностями здоровья 27

1. ЦЕЛЬ И ЗАДАЧИ ДИСЦИПЛИНЫ

Программа составлена в соответствии с требованиями Федерального государственного образовательного стандарта высшего образования (ФГОС ВО) по направлению подготовки бакалавров 18.03.02 Энерго- и ресурсосберегающие процессы в химической технологии, нефтехимии и биотехнологии, рекомендациями методической комиссии и накопленным опытом преподавания дисциплины кафедрой инженерного проектирования технологического оборудования РХТУ им. Д.И. Менделеева. Программа рассчитана на изучение курса в течение одного семестра.

Дисциплина «Начертательная геометрия» относится к вариативной части учебного плана. Программа дисциплины предполагает, что обучающиеся имеют теоретическую и практическую подготовку по основным плоским и пространственным геометрическим фигурам, изучаемым в школьном курсе геометрии и выполнению чертежей простейших геометрических моделей.

Цель дисциплины – изучение свойств трехмерного пространства и методов отображения его на плоскость чертежа.

Задачи дисциплины:

– приобретение знаний о способах получения определенных геометро- графических моделей пространства, основанных на ортогональном проецировании;

- получение навыков сопоставления трехмерного объекта с его плоской проекционной моделью.

Дисциплина «Начертательная геометрия» преподается в 1 семестре. Контроль успеваемости студентов ведется по принятой в университете рейтинговой системе.

2. ТРЕБОВАНИЯ К РЕЗУЛЬТАТАМ ОСВОЕНИЯ ДИСЦИПЛИНЫ

Изучение дисциплины «***Начертательная геометрия***» при подготовке бакалавров по направлению ***18.03.02 Энерго- и ресурсосберегающие процессы в химической технологии, нефтехимии и биотехнологии»*** направлено на приобретение следующих компетенций:

- способностью к самоорганизации и самообразованию (ОК-7);
- способностью использовать нормативные документы по качеству, стандартизации и сертификации продуктов и изделий (ПК-4).

В результате изучения дисциплины студент бакалавриата должен:

Знать:

- способы отображения пространственных форм на плоскости;
- правила и условности при выполнении чертежей;
- виды симметрии геометрических фигур;
- возможности применения методов начертательной геометрии для решения физико-химических задач;

Уметь:

- выполнять и читать чертежи геометрических моделей с учетом действующих стандартов;

Владеть:

- способами и приемами изображения предметов на плоскости.

3. ОБЪЕМ ДИСЦИПЛИНЫ И ВИДЫ УЧЕБНОЙ РАБОТЫ

Вид учебной работы	В зач.ед.	В академ. часах
Общая трудоемкость дисциплины	**4**	**144**
Контактные часы	1,33	48
Лекции	0,44	16
Практические занятия	0,67	24
Лабораторные работы	0,22	8
Самостоятельная работа:	2,67	96
Расчетно-графические работы	1,89	68
Подготовка к контрольным работам	0,25	9
Другие виды самостоятельной работы	0,53	19
В том числе контактная работа	0,005	0,2
Вид итогового контроля		**Зачет с оценкой**

Вид учебной работы	В зач.ед.	В астроном. часах
Общая трудоемкость дисциплины	**4**	**108**
Контактные часы	1,33	36
Лекции	0,44	12
Практические занятия	0,67	18
Лабораторные работы	0,22	6
Самостоятельная работа:	2,67	72
Расчетно-графические работы	1,89	51
Подготовка к контрольным работам	0,25	6,75
Другие виды самостоятельной работы	0,53	14,255
В том числе контактная работа	0,005	0,15
Вид итогового контроля		**Зачет с оценкой**

4. СОДЕРЖАНИЕ ДИСЦИПЛИНЫ

4.1. Разделы дисциплины и виды занятий для студентов очного отделения

№ п/п	Раздел дисциплины	Часов				
		Всего	Лекции	Практик. занятия	Лаб. занятия	Сам. работа
	Раздел 1. Введение. Общие правила выполнения чертежей	32	1	2	8	21
1.1	Правила выполнения и оформления чертежей в соответствии с ГОСТ	13	1	2		10
1.2	Геометрические построения	19			8	11
	Раздел 2. Проецирование геометрических фигур	58	8	12		38
2.1	Метод проекций	5	1	1		3
2.2	Прямые линии	5	1	1		3
2.3	Плоскость	5	1	1		3
2.4	Кривые линии	7,5	0,5	1		6
2.5	Поверхности	8	1	1		6
2.6	Геометрические тела	4,5	0,5	1		3
2.7	Симметрия геометрических фигур	4,5	0,5	1		3
2.8	Определение натуральной величины отрезка прямой и плоской фигуры	8	1	1		6
2.9	Пересечение геометрических образов	10,5	1,5	4		5
	Раздел 3. Изображения предметов по ГОСТ 2.305-2009	54	7	10		37
3.1	Изображения	14	2	2		10
3.2	Наклонные сечения геометрических тел	14	2	3		9
3.3	Аксонометрические чертежи изделий	15	2	3		10
3.4	Применение образов и методов начертательной геометрии для решения физико-химических задач	11	1	2		8
	Всего часов	**144**	**16**	**24**	**8**	**96**

4.2 Содержание разделов дисциплины

Введение. Предмет и методы начертательной геометрии. Краткие исторические сведения. Задачи и место дисциплины в подготовке бакалавра по энерго-ресурсосбережению..

Раздел 1.Общие правила выполнения чертежей.

1.1. Правила выполнения и оформления чертежей в соответствии с ГОСТ. Форматы: размеры и обозначение основных и дополнительных форматов. Расположение форматов. Масштаб: натуральный масштаб, стандартные масштабы уменьшения и увеличения. Линии: типы и толщина линий. Шрифт: типы и размеры шрифтов. Основные надписи графических и текстовых документов.

1.2. Геометрические построения. Сопряжения: основные виды и правила выполнения. Уклоны и конусности: расчет и правила нанесения на чертеже. Деление окружности на равные части. Нанесение выносных и размерных линий на чертеже.

Раздел 2. Проецирование геометрических фигур.

2.1. Метод проекций. Виды проецирования. Центральное проецирование: центр проецирования, плоскость проекций, проецирующие лучи, проекции. Свойства центрального проецирования. Достоинства и недостатки центрального проецирования.

Параллельное проецирование. Направление проецирующих лучей. Свойства параллельного проецирования. Проецирование косоугольное и прямоугольное (ортогональное). Свойства ортогонального проецирования. Образование комплексного чертежа (эпюра Монжа). Ортогональный чертеж точки. Координаты точки. Построение точки по ее координатам.

2.2. Прямые линии. Способы задания прямой на чертеже. Классификация прямых по расположению относительно друг друга: прямые пересекающиеся, параллельные и скрещивающиеся. Классификация прямых относительно плоскостей проекций: прямые общего и частного положения – прямые уровня и проецирующие. Принадлежность точки прямой. Теорема о проецировании прямого угла.

2.3. Плоскость. Способы задания плоскости на чертеже. Классификация плоскостей по расположению относительно плоскостей проекций: плоскости общего и частного положения – проецирующие и уровня. Принадлежность точки и прямой плоскости.

2.4. Кривые линии. Классификация кривых: циркульные и лекальные, закономерные и незакономерные. Порядок кривой линии. Плоские кривые линии второго порядка: эллипс, парабола, гипербола. Пространственные кривые: цилиндрическая и коническая винтовые линии.

2.5. Поверхности. Образование и задание поверхностей на чертеже (кинематический и каркасный способы). Понятие об определителе поверхности. Классификация поверхностей: линейчатые и нелинейчатые, поверхности вращения, поверхности с двумя направляющими и плоскостью параллелизма. Винтовые поверхности. Характерные линии поверхностей вращения: меридианы, главный меридиан, параллели, экватор, горло. Принадлежность точки поверхности.

2.6. Геометрические тела. Проекции многогранников (гранные геометрические тела), в том числе правильные (тетраэдр, гексаэдр, октаэдр, додекаэдр, икосаэдр), тела вращения (цилиндр, конус, шар, тор).

2.7. Симметрия геометрических фигур. Симметрия относительно плоскости, прямой, точки. Симметрия вращения, порядок оси симметрии.

2.8. Определение натуральной величины отрезка прямой и плоской фигуры. Определение натуральной величины отрезка прямой способом прямоугольного треугольника и способом проецирования на дополнительную плоскость. Построение натуральной величины плоской фигуры.

2.9. Пересечение геометрических образов. Пересечение многогранников, многогранника с поверхностью вращения. Пересечение поверхностей вращения: двух проецирующих поверхностей, проецирующей с непроецирующей. Пересечение непроецирующих поверхностей вращения с параллельными осями. Теорема о пересечении соосных поверхностей вращения. Построение линии пересечения непроецирующих поверхностей вращения с пересекающимися осями методом концентрических сфер. Частные случаи пересечения поверхностей второго порядка: теорема Монжа и ее следствие.

Раздел 3. Изображения предметов по ГОСТ 2.305-2009.

3.1. Изображения. Виды изображений по ГОСТ: виды, разрезы, сечения, выносные элементы. Основные виды. Главный вид, требования, предъявляемые к главному виду. Дополнительные и местные виды. Разрезы, классификация разрезов по расположению секущей плоскости относительно плоскостей проекций: разрезы вертикальные, горизонтальные и наклонные. Классификация разрезов по числу секущих плоскостей: разрезы простые и сложные – сложные ступенчатые и сложные ломаные разрезы. Совмещенные изображения. Местные разрезы. Сечения наложенные и вынесенные. Выносные элементы. Правила обозначения изображений.

3.2. Наклонные сечения геометрических тел. Построение проекций и натуральных величин геометрических тел. Наклонные сечения многогранников. Виды и правила построения сечений цилиндра. Зависимость вида наклонного сечения конуса от расположения секущей плоскости относительно оси конуса. Наклонные сечения шара. Правила построения наклонных сечений сочлененных тел.

3.3. Аксонометрические чертежи изделий. Образование аксонометрического чертежа. Первичная и вторичная проекции. Коэффициенты искажения аксонометрического чертежа. Переход от натуральных коэффициентов искажения к приведенным. Виды аксонометрии. Выполнение чертежей многоугольников и окружностей в прямоугольной и косоугольной (горизонтальной и фронтальной) изометриях. Аксонометрические чертежи геометрических тел. Разрезы в аксонометрии.

3.4. Применение образов и методов начертательной геометрии для решения физико-химических задач. Графическое изображение состава многокомпонентных систем: отрезок состава, треугольник состава, тетраэдр состава. Графическое изображение свойств многокомпонентных систем. Графическое изображение структуры веществ, примеры изображения веществ.

5. СООТВЕТСТВИЕ СОДЕРЖАНИЯ ТРЕБОВАНИЯМ К РЕЗУЛЬТАТАМ ОСВОЕНИЯ ДИСЦИПЛИНЫ

№	Компетенции	**Раздел** 1	**Раздел 2**	**Раздел3**
	Знать:			
1	способы отображения пространственных форм на плоскости;		+	
2	правила и условности при выполнении чертежей;	+		+
3	виды симметрии геометрических фигур;		+	
4	возможности применения методов начертательной геометрии для решения физико-химических задач;			+
	Уметь:			
5	выполнять и читать чертежи геометрических моделей с учетом действующих стандартов;	+	+	+
	Владеть:			
6	способами и приемами изображения предметов на плоскости;		+	+
	Общекультурные компетенции:			
1	- – способностью к самоорганизации и самообразованию (ОК-7);	+	+	+
	Профессиональные компетенции:			
3	- способностью использовать нормативные документы по качеству, стандартизации и сертификации продуктов и изделий (ПК-4)..	+	+	+

6. ПРАКТИЧЕСКИЕ И ЛАБОРАТОРНЫЕ ЗАНЯТИЯ

6.1. Практические занятия

Примерные темы практических занятий по дисциплине.

Предусмотрены практические занятия обучающегося в бакалавриате в объеме 24 акад. ч. (в 1сем.).

№ п/п	№ раздела дисциплины	Примерные темы практических занятий	Часы
1	1.1	Правила выполнения и оформления чертежей.	2
2	1.2	Уклоны и конусности. Сопряжения.	2
3	2.1; 2.2	Ортогональные чертежи точки и прямых линий	1
4	2.3; 2.4	Проецирование плоскости и кривых линий	1
5	2.5	Принадлежность точки поверхности	1
6	2.6; 2.7	Геометрические тела и симметрия геометрических фигур	1
7	2.8	Определение натуральной величины отрезка прямой и плоской фигуры	2
8	2.9	Пересечение геометрических образов	4
9	3.1	Основные и дополнительные виды	2
10	3.1	Простые и сложные разрезы	4
11	3.1; 3.2	Вынесенные и наложенные сечения. Наклонные сечения	2
12	3.3	Аксонометрические чертежи предметов в стандартных прямоугольной и косоугольных изометриях	4

13	3.4	Применение образов и методов начертательной геометрии для решения физико-химических задач	2

ПРИМЕРНЫЙ ПЕРЕЧЕНЬ ТЕМ ГРАФИЧЕСКИХ РАБОТ

№ п/п	Тема графической работы	Оценка
1	Деление окружности на равные части	2
2	Уклоны и конусности	3
3	Эскиз модели	4
4	Сложные разрезы	6
5	Чертеж по описанию	10

6.2 Лабораторные занятия

Лабораторные работы по дисциплине выполняется в соответствии с Учебным планом в 1 семестре и занимает 8 акад. ч. Лабораторные работы охватывают 1 раздел дисциплины. В практикум входят 3 работы, примерно по 3ч на каждую работу. В зависимости от трудоемкости включенных в практикум работ их число может быть уменьшено. Выполнение лабораторного практикума способствует закреплению материала, изучаемого в дисциплине, а также дает знания по теме сопряжения и размеры по ГОСТ 2.307-68.

За выполнение лабораторных работ ставится 3 балла по 1,5 балла за каждую из работ 2 и 3. Количество работ и баллов за каждую работу может быть изменено в зависимости от их трудоемкости.

Примеры лабораторных работ и разделы, которые они охватывают

№ п/п	№ раздела дисциплины	Примерные темы лабораторных работ	Часы
1	1.2	Структура, основные графические примитивы и правила работы с графической системой «Компас».	4
2	1.2	Выполнение чертежа плоского контура с нанесением размеров. Сопряжение.	2
3	1.2	Выполнение чертежа плоского контура с нанесением штриховки и размеров.	2

7. САМОСТОЯТЕЛЬНАЯ РАБОТА

Рабочей программой дисциплины предусмотрена самостоятельная работа студента бакалавриата в объеме 96 ч в 1 семестре. Самостоятельная работа проводится с целью углубления знаний по дисциплине и предусматривает:

− ознакомление и проработку рекомендованной литературы, работу с электронно-библиотечными системами;

− выполнение графических работ по основным темам лекций и практических занятий;

− подготовку к выполнению контрольных работ по материалу лекционного курса;

− подготовку к сдаче ***зачет с оценкой*** (1семестр) по дисциплине.

№ п/п	Тема графической работы	Оценка
1	Чертеж и наклонное сечение модели	10
2	Линии перехода	8

Планирование времени на самостоятельную работу, необходимого на изучение дисциплины, студентам лучше всего осуществлять на весь период изучения, предусматривая при этом регулярное повторение пройденного материала. Материал, законспектированный на лекциях, необходимо регулярно дополнять сведениями из литературных источников, представленных в учебной программе.

8. ПРИМЕРЫ ОЦЕНОЧНЫХ СРЕДСТВ ДЛЯ КОНТРОЛЯ ОСВОЕНИЯ ДИСЦИПЛИНЫ

8.1. Примеры контрольных работ

Контрольная работа № 1 «Сопряжения. Уклоны и конусности. Проецирование прямых линий»

1. Построить сопряжение двух геометрических элементов в масштабе 1:1 или 2:1 с нанесением размеров. Линии построения сохранить.

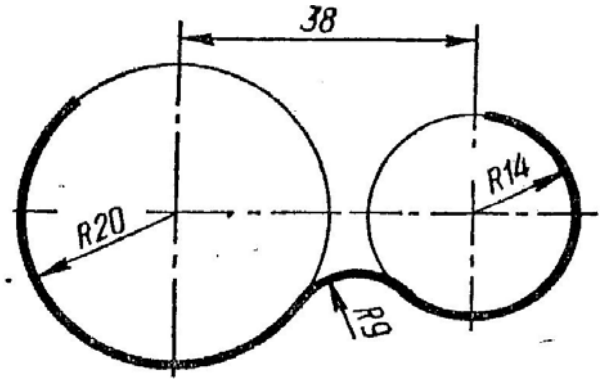

2. Выполнить чертеж детали, содержащей коническую часть, по указанным размерам. Размерные буквы заменить размерными числами. Размер со * не наносить. *l* = 80, D = 36.

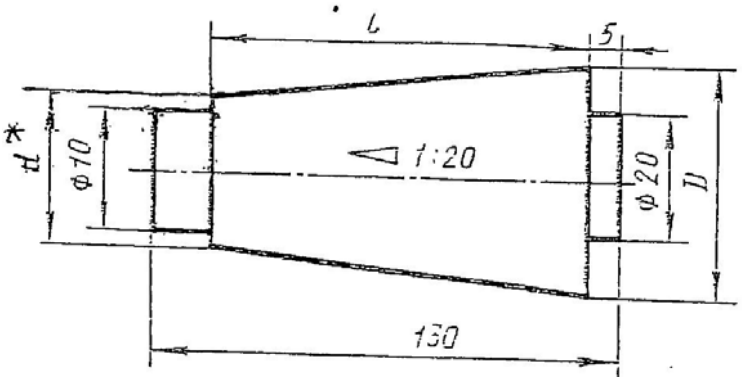

3. Построить три проекции фронтально-проецирующей плоскости, заданной треугольником АВС: А(10;15;5); В(35;60;?); С(70;30;60).

Контрольная работа оценивается 4 баллами: задание 1 – 1 балл; задание 2 – 1,5 балла; задание 3 –1,5 балла.

Контрольная работа № 2 «Выполнение чертежа в трех изображениях по заданной аксонометрии предмета»

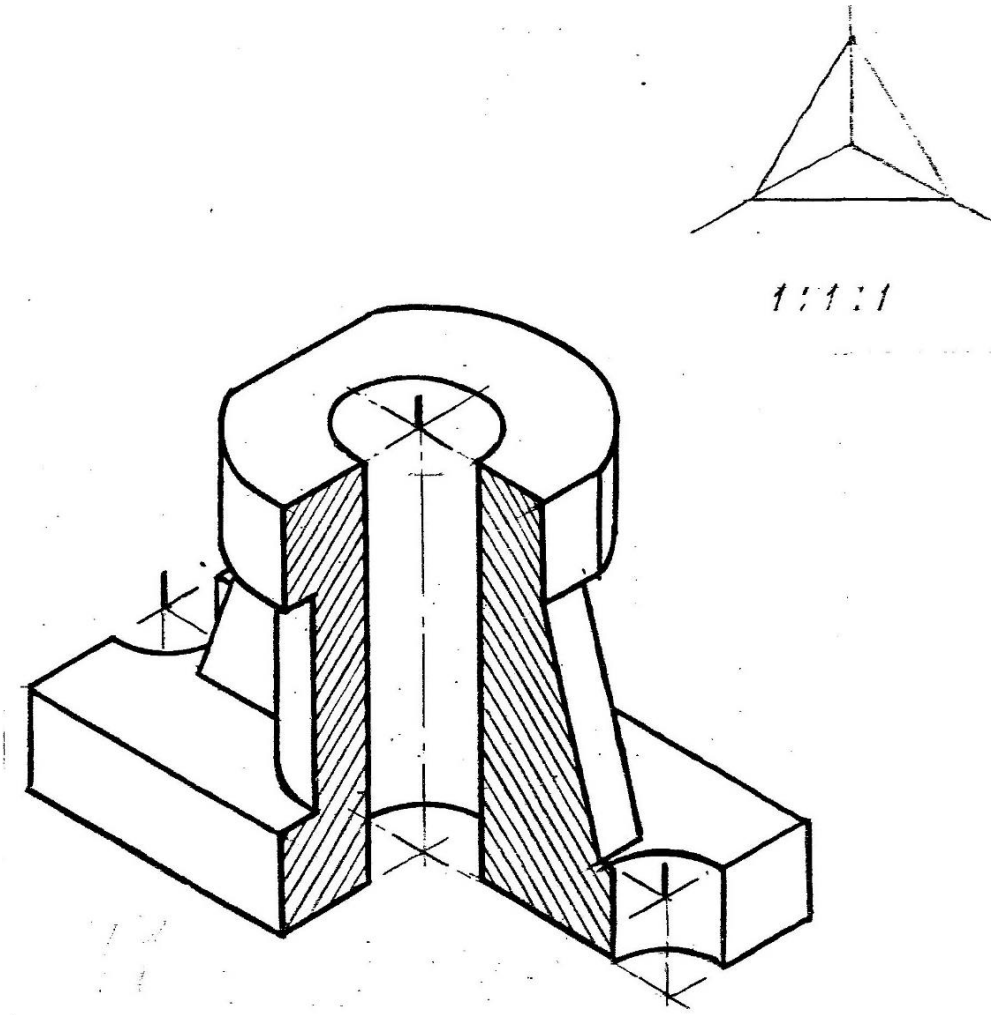

Контрольная работа оценивается 4 баллами: выбор главного изображения – 1 балл; правильное выполнение изображений – 1 балла; правильное нанесение размеров – 1 балл.

Контрольная работа № 3 «Построение проекций линий пересечения и натуральной величины наклонного сечения»

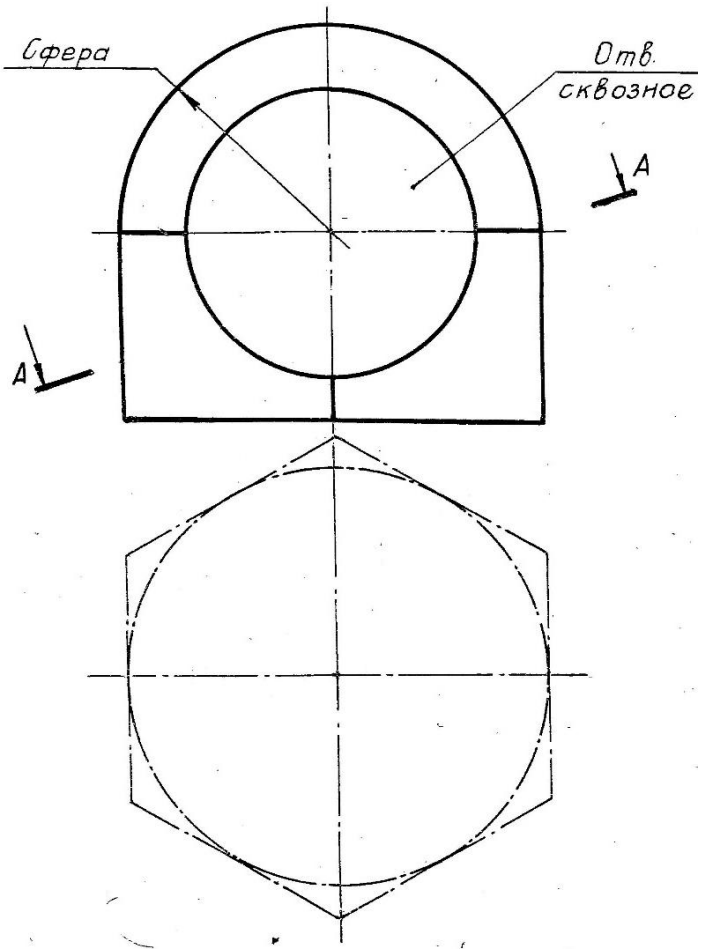

Контрольная работа оценивается 6 баллами: построение линий перехода – 3 балла; построение наклонного сечения – 3 балла.

8.2. Вопросы для итогового контроля освоения дисциплины

1. Виды проецирования. Образование ортогонального чертежа на одной, двух и трех плоскостях проекций. Метод Монжа.
2. Проецирование прямых линий. Классификация прямых по расположению относительно друг друга и по расположению относительно плоскостей проекций. Принадлежность точки прямой.
3. Пласкость, задание на чертеже. Классификация плоскостей по расположению относительно плоскостей проекций. Принадлежность точки и прямой плоскости.
4. Образование и задание поверхностей на чертеже. Определитель поверхности. Классификация поверхностей. Порядок поверхностей.
5. Поверхности вращения. Особые линии поверхностей вращения. Поверхности вращения 2-го и 4-го порядков. Принадлежность точки поверхности вращения.
6. Поверхности с двумя направляющими и плоскостью параллелизма. Винтовые линии и поверхности.
7. Определение натуральной величины отрезка прямой способом проецирования на дополнительную плоскость.
8. Кривые линии. Порядок кривой. Кривые линии второго порядка: эллипс, парабола, гипербола – правила построения и геометрические свойства.
9. Пересечение проецирующей плоскости с гранным геометрическим телом и с цилиндром. Построение проекций и натуральной величины наклонного сечения.
10. Наклонные сечения конуса и шара. Построение проекций и натуральной величины сечения проецирующей плоскостью.
11. Пересечение многогранника с поверхностью вращения.

12. Построение проекций линий пересечения поверхностей методом плоскостей-посредников.

13. Теорема о пересечении соосных поверхностей вращения. Построение проекций линий пересечения поверхностей методом сфер.

14. Теорема Монжа и ее следствие.

15. Симметрия относительно плоскости, прямой, точки. Симметрия вращения, порядок оси симметрии.

16. Образование аксонометрического чертежа. Коэффициенты искажения. Виды аксонометрии.

17. Изображение многоугольников и окружностей в стандартной прямоугольной изометрии.

18. Изображение окружностей в стандартных косоугольных изометриях.

19. Виды, наименование видов, требования к главному виду. Обозначение видов.

20. Разрезы. Классификация разрезов по расположению секущей плоскости относительно плоскостей проекций. Соединенные изображения.

21. Разрезы. Классификация разрезов по числу секущих плоскостей. Обозначение разрезов.

8.3. Структура и примеры билетов для ***зачета с оценкой*** (1семестр).

Зачет с оценкой по дисциплине проводится в 1 семестре и включает контрольные вопросы по всем разделам учебной программы дисциплины. Билет состоит из 2 вопросов. Ответы на вопросы оцениваются из максимальной оценки 40 баллов следующим образом: максимальное количество баллов за первый вопрос – 20 баллов, второй – 20 баллов.

Пример билета для ***зачета с оценкой***:

«Утверждаю» Заведующий кафедрой ИПТО (Должность, наименование кафедры) _____ В.М. Аристов (Подпись) (И. О. Фамилия) «__»_____2020г.	*Министерство науки и высшего образования РФ*
	Российский химико-технологический университет имени Д. И. Менделеева
	Инженерного проектирования технологического оборудования
	18.03.02 «Энерго- и ресурсосберегающие процессы в химической технологии, нефтехимии и биотехнологии»
	Начертательная геометрия

Билет № 1

1. 1.Виды проецирования. Образование ортогонального чертежа на одной, двух и трех плоскостях проекций. Метод Монжа.

2. Построить три проекции линии пересечения поверхностей.

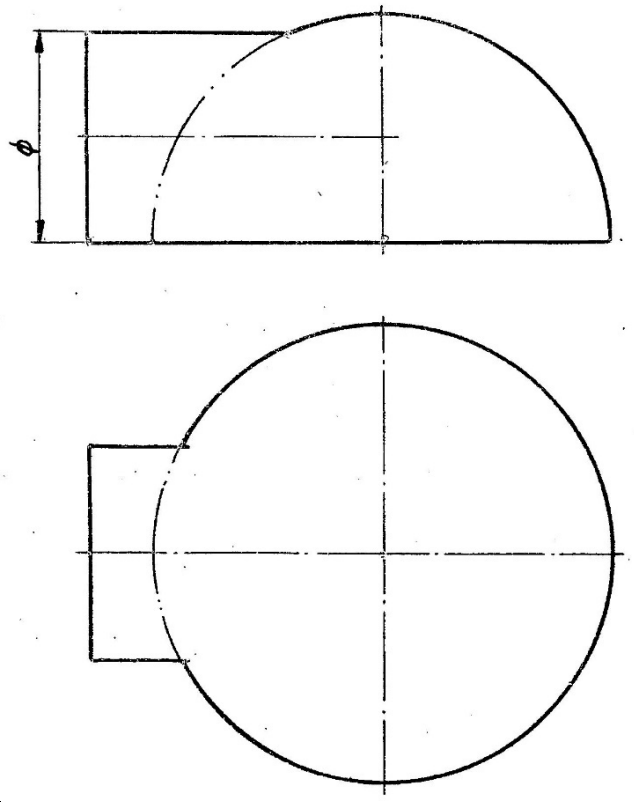

9. УЧЕБНО-МЕТОДИЧЕСКОЕ ОБЕСПЕЧЕНИЕ ДИСЦИПЛИНЫ

9.1. Рекомендуемая литература

А. Основная литература

1. Аристов В.М., Аристова Е.П. Инженерная графика. М.: Путь, Альянс, 2006. 256с.

2. Аристов В.М. и др. Основы построения чертежей. Учебное пособие. М.: РХТУ, 2011. 168 с.

3.Клокова А. Н., Лукина Ю. С. Начертательная геометрия. Самостоятельная работа студента. Учебное пособие. М.: РХТУ, 2019. 92 с.

Б. Дополнительная литература

1. Попова Г.Н., Алексеев С.Ю. Машиностроительное черчение: Спра-вочник. С.-П.: Машиностроение, 2008. 447 с.

2.Стандарты ЕСКД: ГОСТ 2.101-68; 2.102-68; 2.103-68; 2.108-68; 2.109-68; 2.114-70; 2.118-73; 2.119-73; 2.120-73; 2.301-68; 2.302-68; 2.303-68; 2.304-81; 2.305-2009; 2.306-68; 2.307-68; 2.311-68; 2.312-72; 2.313-68; 2.317-69; 21.001-77.

9.2. Рекомендуемые источники научно-технической информации

- Раздаточный иллюстративный материал к лекциям.
- Презентации к лекциям.
- Методические рекомендации по выполнению лабораторных работ.

Научно-технические журналы:

- Журнал «Наука и образование» Национальный цифровой ресурс РУКОНТ: https://rucont.ru/catalog/101836

- Национальный цифровой ресурс РУКОНТ: https://rucont.ru/catalog/101836

9.3. Средства обеспечения освоения дисциплины

Для реализации рабочей программы подготовлены следующие средства обеспечения освоения дисциплины:

- комплект образцов графических работ (общее число – 11);
- банк заданий для итогового контроля освоения дисциплины (общее число вариантов – 32);
- банк заданий на графические работы (общее число заданий – 352);
- комплект деревянных моделей (общее число – 32).

Для освоения дисциплины используются следующие нормативные и нормативно-методические документы:

- Федеральный закон Российской Федерации от 29.12.2012 № 273-ФЗ «Об образовании в Российской Федерации» [Электронный ресурс] – Режим доступа: http://pravo.gov.ru/proxy/ips/?docbody=&nd=102162745&intelsearch=273-%D4%C7/ (дата обращения: 27.05.2020).
- Федеральные государственные образовательные стандарты высшего образования // Координационный совет учебно-методических объединений и научно-методических советов высшей школы. Портал Федеральных образовательных стандартов высшего образования [Электронный ресурс] – Режим доступа: http://fgosvo.ru/fgosvo/151/150/24 (дата обращения: 27.05.2020).
- Приказ Министерства образования и науки РФ от 23.08.2017 № 816 «Об утверждении Порядка применения организациями, осуществляющими образовательную деятельность, электронного обучения, дистанционных образовательных технологий при реализации образовательных программ» [Электронный ресурс]. Режим доступа:

http://pravo.gov.ru/proxy/ips/?docbody=&nd=102447332&intelsearch=816+%EF%F0%E8%EA

%E0%E7/ (дата обращения: 27.05.2020).

При освоении дисциплины студенты должны использовать информационные и информационно-образовательные ресурсы следующих порталов и сайтов:

– Система федеральных образовательных порталов. Система открытого образования. Консалтинговый центр ИОС ОО РФ [Электронный ресурс] – Режим доступа: http://www.openedu.ru/ (дата обращения: 27.05.2020).

– Информационная система «Единое окно доступа к образовательным ресурсам». URL: http://window.edu.ru/ (дата обращения: 27.05.2020).

– ФЭПО: соответствие требованиям ФГОС [Электронный ресурс] – Режим доступа: http://fepo.i-exam.ru/ (дата обращения: 27.05.2020).

10. МЕТОДИЧЕСКИЕ УКАЗАНИЯ ДЛЯ ОБУЧАЮЩИХСЯ

10.1. Для студентов, обучающихся без использования дистанционных образовательных технологий

Методические рекомендации по организации учебной работы бакалавра направлены на повышение ритмичности и эффективности его аудиторной и самостоятельной работы по дисциплине.

Дисциплина включает 3 раздела, каждый из которых имеет определенную логическую завершенность. При изучении материала каждого раздела рекомендуется регулярное повторение законспектированного лекционного материала, а также дополнение его сведениями из литературных источников, представленных в рабочей программе. При работе с указанными источниками рекомендуется составлять краткий конспект с обязательным фиксированием библиографических данных источника. Изучение материала каждого раздела заканчивается контролем его освоения в форме контрольной работы. Результаты выполнения контрольных работ оцениваются в соответствии с принятой в университете рейтинговой системой оценки знаний.

Графические работы должны быть выполнены в соответствии с требованиями ГОСТ 2.104-68; 2.301-68; 2.302-68; 2.303-68; 2.304-81; 2.305-2008; 2.306-68; 2.307-68;

2.317-2011.

Методические указания по выполнению графических работ

1. Деление окружности на равные части

На приготовленной к работе 1/8 листа чертежной бумаги проводятся: внешняя рамка, размеры которой соответствуют размерам формата А4, и рамка чертежа, вычерчивается основная надпись и вычерчивается прямоугольник для повторного обозначения. В центральной части поля чертежа проводятся осевые линии, после чего в тонких линиях карандашом Т вычерчиваются контуры задания. Далее проводится окружность, которую согласно задания необходимо разделить на n частей. В соответствии с правилами проводится деление окружности на заданное количество частей и выполняются другие построения. Для выполнения качественной обводки чертежа рекомендуется: зачистить поле чертежа от уже ненужных линий построения и возможных помарок. Тщательно, на заданную толщину линий обводки, заточить карандаш (ТМ или М). На первом этапе обводки обводятся дуги и окружности, затем горизонтальные линии, вертикальные, наклонные в одну сторону, а затем в другую. Заполняются графы основной надписи и повторное обозначение.

2. Уклоны и конусности

На приготовленной к работе 1/4 листа чертежной бумаги проводятся: внешняя рамка, размеры которой соответствуют размерам формата А3, и рамка чертежа, вычерчивается основная надпись и вычерчивается прямоугольник для повторного обозначения. В центральной части поля чертежа производится разметка изображений (наносятся габаритные прямоугольники), после чего в тонких линиях карандашом Т выполняются построения уклонов и конусов. Далее проводится обводка чертежа в соответствии с рекомендациями, приведенными ранее.

3. Эскиз модели

Эскиз модели выполняется на листе бумаги в клетку формата А3. После оформления формата и внимательного изучения модели намечается её расположение относительно фронтальной плоскости проекций (выбирается главное изображение). В центральной части поля чертежа производится разметка изображений (наносятся 3 габаритных прямоугольника), после чего в тонких линиях карандашом Т вычерчиваются виды заданной модели. Решается вопрос о количестве необходимых разрезов и их типов (простые, их части или соединения с видами). На чертеж наносятся обозначения положения секущих плоскостей (при необходимости) и соответствующие надписи над предполагаемыми изображениями разрезов. После чего соответствующие виды или их части заменяются избранными для построения разрезами. На чертеж наносятся выносные и размерные линии, над которыми записываются числовые значения размеров. Далее проводится обводка чертежа в соответствии с рекомендациями, приведенными ранее.

4. Сложные разрезы

Работа выполняется на листе чертежной бумаги формата А3. На основании внимательного изучения аксонометрического чертежа предмета намечается его расположение относительно фронтальной плоскости проекций (выбирается главное изображение) и определяется положение формата - вертикально или горизонтально. На приготовленной к работе 1/4 листа чертежной бумаги проводятся: внешняя рамка, размеры которой соответствуют размерам формата А3, и рамка чертежа, ставится оттиск основной надписи, и вычерчивается прямоугольник для повторного обозначения. В центральной части поля чертежа производится разметка изображений (наносятся габаритные прямоугольники), после чего в тонких линиях карандашом Т вычерчиваются виды заданного предмета. Решается вопрос о количестве необходимых разрезов и их типов (простые, сложные, их части или соединения с видами). На чертеж наносятся обозначения положения секущих плоскостей и соответствующие надписи над предполагаемыми изображениями разрезов. После чего соответствующие виды или их части заменяются избранными для построения разрезами. На чертеж наносятся выносные и размерные линии, над которыми записываются числовые значения размеров. На этой стадии работа проверяется преподавателем, разрешающим чистовую обводку чертежа. Для выполнения качественной обводки рекомендуется: зачистить поле чертежа от уже ненужных линий построения и возможных помарок. Тщательно, на заданную толщину линий обводки, заточить карандаш (ТМ или М). На первом этапе обводки обводятся дуги и окружности, затем горизонтальные линии, вертикальные, наклонные в одну сторону, а затем в другую. Заполняются графы основной надписи и повторное обозначение.

5. Чертеж по описанию

Работа состоит из двух частей: ортогональный чертеж и аксонометрический чертеж. Работа выполняется на листе чертежной бумаги формата А2, который располагается вертикально. Формат оформляется внешней рамкой, рамкой чертежа, основной надписью и повторным обозначением. В верхней части листа выполняется ортогональный чертеж, в нижней - аксонометрический. С целью экономии времени и лучшего усвоения пространственных формообразующих элементов предмета, заданного текстовым описанием, студентам рекомендуется на бумаге в клетку проработать текст задания и выполнить технические рисунки (эскизная аксонометрия) геометрических тел, составляющих форму предмета, и предмета в целом. Для студентов с затруднениями усваивающих курс инженерной графики, рекомендуется каждый из рисунков сопровождать эскизом предмета, выполненным в ортогональных проекциях. Последовательность выполнения ортогонального чертежа такая же, как и в предыдущих случаях. Аксонометрические чертежи строятся в двух изометриях - первый в

прямоугольной изометрии, второй - в зависимости от положения проекций на чертеже, во фронтальной или горизонтальной изометрии. На чертеж, кроме изображений, наносятся: условное обозначение данных аксонометрий, их коэффициенты искажения, график штриховки и текстовые надписи - "Прямоугольная изометрия", "Фронтальная изометрия" (или "Горизонтальная изометрия").

6. Чертеж и наклонное сечение модели

Работа выполняется на листе чертежной бумаги формата А2 в масштабе 2:1. Последовательность графического построения - общая. Вначале стоятся 3 изображения модели (виды, разрезы или их соединения). После задания преподавателем секущей плоскости, выполняются проекции и истинная величина наклонного сечения. На чертеж наносятся выносные и размерные линии, над которыми записываются числовые значения размеров.

7. Линии перехода

Работа выполняется на листе чертежной бумаги формата А3 в масштабе 1:1. Последовательность построения - общая. После построения основных изображений (видов и разрезов) предметов на основании анализа пересекающихся поверхностей вычерченных тел для каждой из линий перехода выбирается один из изученных способов построения проекций точек, принадлежащих линии перехода. Построенные проекции характерных точек нумеруются, а точки обозначаются прописными буквами латинского алфавита. Линии построения точек (по одной на каждую линию перехода) обязательно сохраняются. От каждой линии перехода проводится линия выноска ( ), обозначенная строчной буквой русского алфавита, а над основной надписью чертежа выполняется запись, например: "а - построена способом вспомогательных плоскостей (сфер, по известной проекции линии, по теореме Монжа)". Выполняется обводка чертежа, нанесение размеров и оформление основной надписи.

Учебная программа дисциплины предусматривает проведение лабораторных работ в объеме 8 ч. Работы выполняются в часы, выделенные учебным планом в 1 семестре. Лабораторные работы выполняются, когда изучен материал раздела, входящих в раздел «*Общие правила оформления чертежей*». Лабораторные работы охватывают 1 раздел. На выполнение каждой работы отводится примерно 3 часа в зависимости от трудоемкости.

Целью выполнения лабораторных работ является закрепление полученных знаний по дисциплине, расширение эрудиции и кругозора студента бакалавриата, развитие самостоятельного мышления студента. В задачи подготовки к выполнению лабораторных работ входит приобретение навыков работы с информационными ресурсами.

При оформлении лабораторных работ следует ориентироваться на требования, приведенные в ГОСТ.

Совокупная оценка текущей работы студента бакалавриата в семестре складывается из оценок за выполнение контрольных работ (максимальная оценка 14 баллов), лабораторных работ (3 балла), графических работ (43 балла). Максимальная оценка текущей работы в каждом семестре составляет 60 баллов.

В соответствии с учебным планом изучение материала происходит в 1 семестре и заканчивается контролем его освоения в форме 3 контрольных работ (максимальная оценка: 1к.р.-4 балла, 2к.р.-4 балла, 3к.р.-5 баллов) и ***зачет с оценкой*** (максимальная оценка – 40 баллов).

Общая оценка результатов освоения дисциплины складывается из числа баллов, набранных в семестре и на зачете. Максимальная общая оценка всей дисциплины составляет 100 баллов.

10.2. Для студентов, обучающихся с использованием дистанционных образовательных технологий

При использовании электронного обучения и дистанционных образовательных технологий занятия полностью или частично проводятся в режиме онлайн. Объем дисциплины и распределение нагрузки по видам работ соответствует п. 4.1. Распределение баллов соответствует п. 10.1 либо может быть изменено в соответствии с

решением кафедры, в случае перехода на ЭО и ДОТ в процессе обучения. Решение кафедры об используемых технологиях и системе оценивания достижений обучающихся принимается с учетом мнения ведущего преподавателя и доводится до обучающихся.

11. МЕТОДИЧЕСКИЕ РЕКОМЕНДАЦИИ ДЛЯ ПРЕПОДАВАТЕЛЕЙ

11.1. Для преподавателей, реализующих образовательные программы без использования дистанционных образовательных технологий

Основными задачами преподавателей, ведущих занятия по дисциплине, является развитие пространственного мышления и понимания правил и условностей при выполнении чертежей.

При подготовке и проведении занятий преподаватель должен учитывать, что студенты, обучающиеся в бакалавриате, знают основные плоские и пространственные геометрические фигуры, изучаемые в школьном курсе геометрии, а также умеет выполнять чертежи простейших геометрических моделей.

При подготовке и проведении занятий преподаватель должен ориентироваться на интерес обучающихся к области химии, что позволит им не только овладеть знаниями в предметной области, но и приобрести знания по выбранной специальности, что является мотиватором к изучению дисциплины и повысить эффективность учебного процесса. Необходимо, по возможности, модифицировать форму подачи учебного материала с ориентацией на химическую технологию. Необходимо обращать внимание студентов на широкое использование методов начертательной геометрии в химической науке.

Также на занятиях должна прослеживаться связь рассматриваемых вопросов с ранее химией.

С целью более эффективного усвоения обучающимися материала данной дисциплины рекомендуется использовать:

- ГОСТы;
- Макеты, иллюстрирующие изучаемый материал;
- Иные средства визуализация, включая наглядные изображения решаемых графических задач в виде мультимедийных презентаций или изображений на твердом носителе;
- Модели для построения с них чертежей.

Для более глубокого изучения предмета преподаватель предоставляет обучающимся информацию о возможности использования Интернет-ресурсов по разделам дисциплины.

11.2. Для преподавателей, реализующих образовательные программы с использованием дистанционных образовательных технологий

При использовании электронного обучения и дистанционных образовательных технологий занятия полностью или частично проводятся в режиме онлайн. Объем дисциплины и распределение нагрузки по видам работ соответствует п. 4.1. Распределение баллов соответствует п. 10.1 либо может быть изменено в соответствии с решением кафедры, в случае перехода на ЭО и ДОТ в процессе обучения. Решение кафедры об используемых технологиях и системе оценивания достижений обучающихся принимается с учетом мнения ведущего преподавателя и доводится до обучающихся.

Реализация ЭО и ДОТ предполагает использование следующих видов и учебной деятельности: онлайн консультации, видео-лекции; текущий контроль в режиме проверки домашних заданий; самостоятельная работа и т.д.

При реализации РПД в зависимости от конкретной ситуации ЭО и ДОТ могут быть применены в следующем виде:

• объем часов контактной работы обучающихся с преподавателем не сокращается) и электронные образовательные ресурсы (ЭОР) методически обеспечивают самостоятельную работу обучающихся в объеме, предусмотренном рабочей программой данной дисциплины. При этом в случае необходимости занятия проводятся в режиме онлайн;

• смешанные формы обучения, сочетающие в себе аудиторные занятия (при возможности перевода части контактных часов работы обучающихся с преподавателем в электронную информационно-образовательную среду без потери содержания учебной дисциплины) и ЭОР (часть учебного материала (например, лекции) может быть заменена ЭОР).

12. ПЕРЕЧЕНЬ ИНФОРМАЦИОННЫХ ТЕХНОЛОГИЙ, ИСПОЛЬЗУЕМЫХ В ОБРАЗОВАТЕЛЬНОМ ПРОЦЕССЕ

Информационную поддержку изучения дисциплины осуществляет Информационно-библиотечный центр (ИБЦ) РХТУ им. Д.И. Менделеева, который обеспечивает обучающихся основной учебной, учебно-методической и научной литературой, необходимой для организации образовательного процесса по дисциплине. Общий объем многоотраслевого фонда ИБЦ на 01.01.2020 составляет 1715452 экз.

Фонд ИБЦ располагает учебной, учебно-методической и научно-технической литературой в форме печатных и электронных изданий, а также включает официальные, справочно-библиографические, специализированные отечественные и зарубежные периодические и информационные издания. ИБЦ обеспечивает доступ к профессиональным базам данных, информационным, справочным и поисковым системам. Каждый обучающийся обеспечен свободным доступом из любой точки, в которой имеется доступ к сети Интернет и к электронно-библиотечной системе (ЭБС) Университета, которая содержит различные издания по основным изучаемым дисциплинам и сформирована по согласованию с правообладателями учебной и учебно-методической литературы.

Для более полного и оперативного справочно-библиографического и информационного обслуживания в ИБЦ реализована технология Электронной доставки документов.

№	Электронный ресурс	Реквизиты договора (номер, дата заключения, срок действия), ссылка на сайт ЭБС, сумма договора, количество ключей	Характеристика библиотечного фонда, доступ к которому предоставляется договором
1	Электронно-библиотечная система (ЭБС) «ЛАНЬ»	Принадлежность - сторонняя Реквизиты договора - ООО «Издательство «Лань», договор № 33.03-Р-2.0-1775/2-10 от 26.09.2019г. Сумма договора – 642 083-68 Срок действия с «26» сентября 2019г. по «25» сентября 2020г. Ссылка на сайт ЭБС – http://e.lanbook.com Количество ключей - доступ для зарегистрированных пользователей РХТУ с любого компьютера. Дополнительный	Коллекции: «Химия» - изд-ва НОТ, «Химия» - изд-ва Лаборатория знаний, «Химия» - изд-ва «ЛАНЬ», «Химия»-КНИТУ(Казанский национальный исследовательский технологический университет), «Химия» - изд-ва ФИЗМАТЛИТ», «Информатика» - изд-ва «ЛАНЬ», «Информатика»-Национальный Открытый Университет «ИНТУИТ», «Инженерно-технические

		Договор № 33.03-Р-3.1-2217/2020 от 02.03.2020 г. Сумма договора- 30 994-52 Срок действия с «02» марта 2020 г. по «25» сентября 2020 г. Ссылка на сайт ЭБС – http://e.lanbook.com Количество ключей - доступ для зарегистрированных пользователей РХТУ с любого компьютера. Договор № 33.03-Р-3.1-2173/2020 Сумма договора – 747 661-28 Срок действия Договора с «26» сентября 2020г. по «25» сентября 2021г. Ссылка на сайт ЭБС – http://e.lanbook.com Количество ключей - доступ для зарегистрированных пользователей РХТУ с любого компьютера. Удаленный доступ после персональной регистрации на сайте ЭБС.	науки"-изд-ва «ЛАНЬ», «Теоретическая механика»-изд-ва «ЛАНЬ», Экономика и менеджмент»- изд-ва Дашков и К., а также отдельные издания в соответствии с Договором.
2	Электронно - библиотечная система ИБЦ РХТУ им. Д.И.Менделеева (на базе АИБС «Ирбис»)	Принадлежность – собственная РХТУ. Ссылка на сайт ЭБС – http://lib.muctr.ru/ Доступ для пользователей РХТУ с любого компьютера	Электронные версии учебных и научных изданий авторов РХТУ по всем ООП.
3	Информационно-справочная система «ТЕХЭКСПЕРТ» «Нормы, правила, стандарты России».	Принадлежность сторонняя. Реквизиты контракта – ООО «ИНФОРМПРОЕКТ», контракт № 189-2647А/2019 От 09.01.2020 г. Сумма договора – 601110-00 С «01» января.2020 г. по «31» декабря 2020 г. Ссылка на сайт ЭБС – http://reforma.kodeks.ru/reforma/ Количество ключей – 5 лицензий + локальный доступ с компьютеров ИБЦ.	Электронная библиотека нормативно-технических изданий. Содержит более 40000 национальных стандартов и др. НТД

4	Научно-электронная библиотека «eLibrary.ru»	Принадлежность – сторонняя Реквизиты договора – ООО Научная электронная библиотека, договор № 33.03-Р-3.1 2087/2019 Сумма договора – 1100017-00 С «01» января 2020 г. по «31» декабря 2020 г. Ссылка на сайт – http://elibrary.ru Количество ключей – доступ для пользователей РХТУ по ip-адресам неограничен.	Научная электронная библиотека eLIBRARY.RU - это крупнейший российский информационно-аналитический портал в области науки, технологии, медицины и образования, содержащий рефераты и полные тексты более 29 млн научных статей и публикаций, в том числе электронные версии более 5600 российских научно-технических журналов.
5	Электронно-библиотечная система издательства "ЮРАЙТ"	Принадлежность сторонняя-«Электронное издательство ЮРАЙТ» Договор № 33.03-Р-3.1-220/2020 от 16.03.2020 г. Сумма договора - 324 000-00 С «16» марта 2020 г. по «15» марта 2021 г. Ссылка на сайт – https://biblio-online.ru/ Количество ключей - доступ для зарегистрированных пользователей РХТУ с любого компьютера.	Электронная библиотека включает более 5000 наименований учебников и учебных пособий по всем отраслям знаний для всех уровней профессионального образования от ведущих научных школ с соблюдением требований новых ФГОСов.
6	Электронно-библиотечная система «Консультант студента»	Принадлежность сторонняя-ООО «Политехресурс» Договор № 33.03-Р-3.1-218/2020 От «16» марта 2020 г. Сумма договора-36 500-00 С «17» марта 2020 г. по «16» марта 2021 г Ссылка на сайт – http://www.studentlibrary.ru Количество ключей - доступ для зарегистрированных пользователей РХТУ с любого компьютера.	Комплект изданий, входящих в базу данных «Электронная библиотека технического ВУЗа».

7	Электронно-библиотечная система «ZNANIUM.COM»	Принадлежность сторонняя-ООО «ЗНАНИУМ», Договор № 4309 эбс 33.03-Р-3.1-2215/2020 от «20» марта 2020 г. Сумма договора-30 000-00 С «20» марта 2020 г. по «19» марта 2021г Ссылка на сайт – https://znanium.com/ Количество ключей - доступ для зарегистрированных пользователей РХТУ с любого компьютера.	Коллекция изданий учебников и учебных пособий по различным отраслям знаний для всех уровней профессионального образования.

Бесплатные архивные коллекции, приобретенные Минобрнауки для вузов Архив Издательства American Association for the Advancement of Science.Пакет «Science Classic» 1880-1996.

Архив Издательства Annual Reviews. Пакет «Full Collection» 1932-2005.

Архив издательства Nature Publishing Group. Пакет «Nature» с первого выпуска первого номера по 2010, 1869-2010.

Архив издательства Oxford University Press. Пакет «Archive Complete» с первого выпуска каждого журнала по 1995, 1849-1995.

Архив издательства Taylor & Francis. Full Online Journal Archives. с первого выпуска каждого журнала по 1996, 1798-1997.

Архив издательства Cambridge University Press. Пакет «Cambridge Journals Digital Archive (CJDA)» с первого выпуска каждого журнала по 2011, 1827-2011.

Бесплатные официальные открытые ресурсы Интернет

1. Directory of Open Access Journals (DOAJ) http://doaj.org/

Ресурс объединяет более 10000 научных журналов по различным отраслям знаний (около 2 миллионов статей) из134 стран мира.

2. Directory of Open Access Books (DOAB) https://www.doabooks.org/

В базе размещено более 3000 книг по различным отраслям знаний, предоставленных 122 научными издательствами.

3. Электронный ресурс arXiv https://arxiv.org/

Крупнейшим бесплатный архив электронных научных публикаций по разделам физики, математики, информатики, механики, астрономии и биологии. Имеется подробный тематический каталог и возможность поиска статей по множеству критериев.

4. Коллекция журналов MDPI AG http://www.mdpi.com/

Многодисциплинарный цифровой издательский ресурс, является платформой для рецензируемых научных журналов открытого доступа, издающихся MDPI AG (Базель, Швейцария). Издательство выпускает более 120 разнообразных электронных журналов, находящихся в открытом доступе.

5. Издательство с открытым доступом InTech http://www.intechopen.com/

Первое и крупнейшее в мире издательство, публикующее книги в открытом доступе, около 2500 научных изданий. Основная тематическая направленность - физические и технические науки, технологии, медицинские науки, науки о жизни.

13. МАТЕРИАЛЬНО-ТЕХНИЧЕСКОЕ ОБЕСПЕЧЕНИЕ ДИСЦИПЛИНЫ

В соответствии с учебным планом занятия по дисциплине проводятся в форме лекций, практических занятий и самостоятельной работы обучающегося.

13.1. Оборудование, необходимое в образовательном процессе

Лекционная учебная аудитория, оборудованная электронными средствами демонстрации (компьютер со средствами звуковоспроизведения, проектор, экран) и учебной мебелью; библиотека, имеющая рабочие компьютерные места для студентов, оснащенные компьютерами с доступом к базам данных и выходом в Интернет.

13.2. Учебно-наглядные пособия

Макеты «Образование ортогонального чертежа», «Образование аксонометрического чертежа», «Сечение тела плоскостью», «Разрез», «Линии перехода».

13.3. Компьютеры, информационно-телекоммуникационные сети, аппаратнопрограммные и аудиовизуальные средства

Персональные компьютеры, укомплектованные USB, CD и DVD возможностями, принтерами и программными средствами; проекторы и экраны; цифровые камеры; копировальные аппараты; локальная сеть с выходом в Интернет.

13.4. Печатные и электронные образовательные и информационные ресурсы

Информационно-методические материалы: учебные пособия по дисциплине.

Электронные образовательные ресурсы: курс лекций, методические указания к семинарским занятиям, электронные презентации к разделам лекционного курса; учебно- методические разработки в электронном виде.

13.5. Перечень лицензионного программного обеспечения:

№ п/п	Наименование программного продукта	Реквизиты договора поставки	Количество лицензий	Срок окончания действия лицензии
1	Офисный пакет Microsoft Office Standard 2007	Государственный контракт № 143-164ЭА/2010 от 14.12.10, Акт № Tr048787, накладная № Tr048787 от 20.12.10 Microsoft Open License Номер лицензии 42931328)	25	бессрочное
2	Антивирус Kaspersky	Контракт № 126-152 ЭА/2018 от 24.12.2018 по продлению	25	2 года

		электронной лицензии на Kaspersky Endpoint Security для нужд РХТУ им. Д.И. Менделеева		
4	Операционная система Microsoft Windows 10 Education (Russian)	Подписка Microsoft Imagine Premium, соглашение ICM-167819 от 24.12.2018 г., счет № 9552428060 от 12.12.2018 г.	Количество лицензий не ограничено согласно условиям подписки Microsoft Imagine Premium	бессрочное
5	Компас - 3D LT фирмы Аскон (учебная версия).	-	-	бессрочное

14. ТРЕБОВАНИЯ К ОЦЕНКЕ КАЧЕСТВА ОСВОЕНИЯ ПРОГРАММЫ

Наименование модулей	Основные показатели оценки	Формы и методы контроля и оценки
Раздел 1. Общие правила выполнения чертежей.	Знает правила и условности при выполнении чертежей. Умеет выполнять и читать чертежи геометрических моделей с учетом действующих стандартов.	Оценка за графические работы, оценка за контрольную работу, оценка на зачете
Раздел 2. Проецирование геометрических фигур.	Знает способы отображения пространственных форм на плоскости, виды симметрии геометрических фигур. Умеет выполнять и читать чертежи геометрических моделей с учетом действующих стандартов. Владеет способами и приемами изображения предметов на плоскости	Оценка за графические работы, оценка за контрольную работу, оценка на зачете
Раздел 3. Изображе- ния предметов по ГОСТ 2.305-2009.	Знает правила и условности при выполнении чертежей, возможности применения методов начертатель-ной геометрии для решения физико-химических задач. Умеет выполнять и читать чертежи геометрических моделей с учетом действующих стандартов. Владеет способами и приемами изображения предметов на плоскости.	Оценка за графические работы, оценка за контрольную работу, оценка на зачете

15. ОСОБЕННОСТИ ОРГАНИЗАЦИИ ОБРАЗОВАТЕЛЬНОГО ПРОЦЕССА ДЛЯ ИНВАЛИДОВ И ЛИЦ С ОГРАНИЧЕННЫМИ ВОЗМОЖНОСТЯМИ ЗДОРОВЬЯ

Обучение инвалидов и лиц с ограниченными возможностями здоровья осуществляется в соответствии с:

Порядком организации и осуществления образовательной деятельности по образовательным программам – программам бакалавриата, программам специалитета, программам магистратуры (Приказ Минобрнауки РФ от 05.04.2017 № 301);

Положением о порядке организации и осуществления образовательной деятельности по образовательным программам высшего образования – программам бакалавриата, программам специалитета, программам магистратуры в РХТУ им. Д.И. Менделеева, принятым решением Ученого совета РХТУ им. Д.И. Менделеева от 30.10.2019, протокол № 3, введенным в действие приказом ректора РХТУ им. Д.И. Менделеева от 14.11.2019 № 646А;

Методическими рекомендациями по организации образовательного процесса для обучения инвалидов и лиц с ограниченными возможностями здоровья в образовательных организациях высшего образования, в том числе оснащенности образовательного процесса (утверждены заместителем Министра образования и науки РФ А.А. Климовым от 08.04.2014 № АК-44/05вн).

Дополнения и изменения к рабочей программе дисциплины

«Начертательная геометрия»

основной образовательной программы

направления 18.03.02 «Энерго- и ресурсосберегающие процессы в химической технологии, нефтехимии и биотехнологии»

Форма обучения: очная

Номер изменения/ дополнения	Содержание дополнения/изменения	Основание внесения изменения/дополнения
1.		протокол заседания Ученого совета №_____от «_____»_____20___г.
		протокол заседания Ученого совета №_____от «_____»_____20___г.
		протокол заседания Ученого совета №_____от «_____»_____20___г.
		протокол заседания Ученого совета №_____от «_____»_____20___г.
		протокол заседания Ученого совета №_____от «_____»_____20___г.

Министерство науки и высшего образования Российской Федерации
Федеральное государственное бюджетное образовательное учреждение высшего образования
«Российский химико-технологический университет имени Д.И. Менделеева»

«УТВЕРЖДАЮ»

Проректор по учебной работе

_____ С.Н. Филатов

«_____» _____ 2020 г.

РАБОЧАЯ ПРОГРАММА ДИСЦИПЛИНЫ

«Экологические аспекты основных процессов химических производств»

Направление подготовки –18.03.02 Энерго- и ресурсосберегающие процессы в химической технологии, нефтехимии и биотехнологии

Профиль подготовки – «Основные процессы химических производств и химическая кибернетика»

Квалификация «бакалавр»

РАССМОТРЕНО И ОДОБРЕНО
на заседании Методической комиссии
РХТУ им. Д.И. Менделеева
«30» июня 2020 г.

Председатель _____ Н.А. Макаров

Москва 2020 г.

Программа составлена доцентом кафедры промышленной экологии

к.т.н., доц. В.А. Зайцевым

Программа рассмотрена и одобрена на заседании кафедры промышленной экологии «28» мая 2020 г., протокол № 10.

Содержание

1	Цель и задачи дисциплины ……..	4
2	Требования к результатам освоения дисциплины …….	4
3	Объем дисциплины и виды учебной работы ……..	5
4	Содержание дисциплины …….	5
	4.1. Разделы дисциплины и виды занятий для студентов очного отделения ….	5
	4.2. Содержание разделов дисциплины …….....	6
5	Соответствие содержания требованиям к результатам освоения дисциплины	8
6	Практические и лабораторные занятия…….	9
	6.1. Практические занятия. Примерные темы практических занятий по дисциплине ……..	9
	6,2. Лабораторные занятия……..	10
7	Самостоятельная работа ……...	10
8	Примеры оценочных средств для контроля освоения дисциплины.....	10
	8.1. Примеры контрольных вопросов для текущего контроля освоения дисциплины …….....	10
9	Учебно-методическое обеспечение дисциплины ……..	12
	9.1. Рекомендуемая литература ……...	12
	9.2. Рекомендуемые источники научно-технической информации …….	12
	9.3. Средства обеспечения освоения дисциплины ……	13
10	Методические указания для обучающихся ……	14
	10.1. Для студентов, обучающихся без использования дистанционных образовательных технологий……	14
	10.2. Для студентов, обучающихся с использованием дистанционных образовательных технологий……	14
11	Методические указания для преподавателей …….	14
	11.1. Для преподавателей, реализующих образовательные программы без использования дистанционных образовательных технологий……..	14
	11.2. Для преподавателей, реализующих образовательные программы с использованием дистанционных образовательных технологий……...	15
12	Перечень информационных технологий, используемых в образовательном процессе …….	15
13	Материально-техническое обеспечение дисциплины ……...	18
	13.1. Оборудование, необходимое в образовательном процессе ……..	18
	13.2. Учебно-наглядные пособия ……	18
	13.3. Компьютеры, информационно-телекоммуникационные сети, аппаратно-программные и аудиовизуальные средства …….....	18
	13.4. Печатные и электронные образовательные и информационные ресурсы ……	18
	13.5. Перечень лицензионного программного обеспечения.....	19
14	Требования к оценке качества освоения программ ……...	19
15	Особенности организации образовательного процесса для инвалидов и лиц с ограниченными возможностями здоровья.....	21

1. Цель и задачи дисциплины

Программа составлена в соответствии с требованиями Федерального государственного образовательного стандарта (ФГОС ВО) для направления подготовки бакалавров 18.03.02 Энерго- и ресурсосберегающие процессы в химической технологии, нефтехимии и биотехнологии, рекомендациями методической комиссии и накопленного опыта преподавания дисциплины кафедрой промышленной экологии РХТУ им. Д.И. Менделеева. Программа рассчитана на изучение дисциплины в течение 1 семестра.

Дисциплина «Экологические аспекты основных процессов химических производств» относится к вариативной части Блока 1 дисциплин учебного плана (Б1.В.02) и рассчитана на изучение в 1 семестре. Программа дисциплины предполагает, что обучающиеся имеют теоретическую и практическую подготовку в области химии и биологии.

Цель дисциплины - сформировать у студентов необходимый для успешного осуществления профессиональной деятельности уровень знаний в области экологических законов, биосферных процессов, теории эволюции, причин возникновения и проявлений глобальных экологических проблем, об антропогенных воздействиях на биосферу и о биоразнообразии, как основе устойчивости сообществ.

Задачи дисциплины:

- формирование системы знаний основных теоретических положений экологии;
- формирование знаний о принципах организации и функционирования популяций, сообществ, экосистем;
- выявление роли среды и экологических факторов как основы в процессе формирования адаптаций организмов;
- представление глобальных проблем окружающей среды;
- рассмотрение биологического разнообразия как главное условие устойчивости биосферы.

Цели и задачи курса достигаются с помощью:

Дисциплина «Экологические аспекты основных процессов химических производств» читается в 1 семестре и заканчивается зачетом. Контроль успеваемости студентов ведется по принятой в университете рейтинговой системе.

2. ТРЕБОВАНИЯ К РЕЗУЛЬТАТАМ ОСВОЕНИЯ ДИСЦИПЛИНЫ

Изучение курса «Экологические аспекты основных процессов химических производств» при подготовке бакалавров по направлению 18.03.02 Энерго- и ресурсосберегающие процессы в химической технологии, нефтехимии и биотехнологии, профиль подготовки – «Основные процессы химических производств и химическая кибернетика» направлено на приобретение следующих общепрофессиональных компетенций:

- способность использовать основные законы естественнонаучных дисциплин в профессиональной деятельности, применять методы математического анализа и моделирования, теоретического и экспериментального исследования (ОПК-2);

профессиональных компетенций:

- способность участвовать в совершенствовании технологических процессов с позиций энерго- и ресурсосбережения, минимизации воздействия на окружающую среду (ПК-2).

В результате изучения дисциплины студент бакалавриата должен:

Знать:

- фундаментальные понятия, законы и принципы экологии;
- закономерности развития экосистем и их компонентов;
- причины и тенденции развития современных экологических проблем;
- основные результаты воздействия общества на природу, экологические последствия этого воздействия;
- условия устойчивого развития человечества.

Уметь:

- объяснить причинно-следственные связи экологических и исторических процессов, влияние человека на экологические явления, идеи устойчивого развития, экологической деятельности и культуры;
- анализировать различные экологические ситуации, принимать конкретные решения по их улучшению.

Владеть:

- понятийным аппаратом для анализа данных по охране окружающей среды; методами выбора рационального способа минимизации воздействия на окружающую среду.

3. Объем дисциплины и виды учебной работы

Виды учебной работы	В зачетных единицах	В академ. часах
Общая трудоемкость дисциплины по учебному плану	3,0	108
Контактная работа - аудиторные занятия:	0,88	32
Лекции	0,44	16
Практические занятия (ПЗ)	0,44	16
Лабораторные занятия (ЛЗ)	-	-
Самостоятельная работа	2,12	76
Контактная самостоятельная работа		0,2
Самостоятельное изучение разделов дисциплины	2,12	75,8
Вид итогового контроля:		зачёт

Виды учебной работы	В зачетных единицах	В астроном. часах
Общая трудоемкость дисциплины по учебному плану	3,0	81
Контактная работа аудиторные занятия:	0,88	24
Лекции (Лек)	0,44	12
Практические занятия (ПЗ)	0,44	12
Лабораторные занятия (ЛЗ)	-	-
Самостоятельная работа	2,12	57
Контактная самостоятельная работа		0,15
Самостоятельное изучение разделов дисциплины	2,12	56,85
Вид итогового контроля:		зачёт

4. Содержание дисциплины

4.1. Разделы дисциплины и виды занятий

№ п/п	Раздел дисциплины	Академ. часов				
		Всего	Лекции	Прак. зан.	Лаб. работы	Сам. работа
	Введение	1	1	-	-	-
1.	Раздел 1. Биосфера	23	3	4	-	16
1.1	Структура и границы биосферы	3	0,5	0,5	-	2
1.2	Атмосфера	6	1	1	-	4
1.3	Гидросфера	5,5	0,5	1	-	4
1.4	Литосфера	5,5	0,5	1	-	4
1.5	Происхождение и эволюция биосферы	3	0,5	0,5	-	2
2.	Раздел 2. Общая экология. Основные разделы общей экологии: аутэкология, экология популяций (демэкология), экология сообществ (синэкология)	46	6	6	-	34
2.1	Аутэкология	16	2	2	-	12

2.2	Экология популяций (демэкология)	14	2	2	-	10
2.3.	Экология сообществ (синэкология)	16	2	2	-	12
3.	Раздел 3. Элементы экологического нормирования	16	2	2	-	12
3.1	Предельно допустимые концентрации для воздуха, их виды. Предельно допустимый выброс	8	1	1	-	6
3.2	Предельно допустимые концентрации для воды, их виды. Норматив допустимого сброса	8	1	1	-	6
4.	Раздел 4. Загрязнение окружающей среды	22	4	4	-	14
4.1	Химическое и биологическое загрязнение	16	3	3	-	10
4.2	Физическое загрязнение	6	1	1	-	4
	ИТОГО	108	16	16	-	76

4.2. Содержание разделов дисциплины

Введение.

Экология. Промышленная экология. Экология человека. Определения, круг задач. Краткие исторические сведения о становлении экологии как науки.

Раздел 1. Биосфера.

1.1. Структура и границы биосферы.

1.2. Атмосфера.

1.2.1. Состав и строение атмосферы.

1.2.2. Роль атмосферы в защите Земли от жесткого излучения Солнца. Озоновый слой, механизм его образования и значение для жизни на Земле. Вещества разрушающие озоновый слой, их источники. Механизм разрушающего действия.

1.2.3. Роль атмосферы в удержании тепла. Парниковый эффект (физико-химическая сущность явления). Основные парниковые газы, их источники.

1.3. Гидросфера.

1.3.1. Составляющие гидросферы.

1.3.2. Классификация компонентов химического состава природных вод с позиций гидрохимии.

1.3.3. Круговорот воды.

1.4. Литосфера.

1.4.1. Строение литосферы.

1.4.2. Вещественный состав земной коры.

1.4.3. Химический состав почвы.

1.4.4. Почва как компонент биосферы.

1.5. Происхождение и эволюция биосферы.

1.5.1. Происхождение жизни на Земле. Газы первичной атмосферы, образование аминокислот, белков, углеводов, азотистых оснований, нуклеиновых кислот, АТФ кислоты.

1.5.2. Коацерваты, их эволюция в клетки. Колониальная гипотеза.

1.5.3. Три типа вещества в биосфере. Роль живого вещества в биосфере. Закон константности

живого вещества. Правило константности числа видов.

1.5.4. Закон незаменимости биосферы. Ноосфера как неизбежный этап развития биосферы (закон ноосферы).

Раздел 2. Общая экология. Основные разделы общей экологии: аутэкология, экология популяций (демэкология), экология сообществ (синэкология).

2.1. Аутэкология.

2.1.1. Категории организмов (автотрофы, гетеротрофы, продуценты, консументы, редуценты).

2.1.2. Экологические факторы, их классификация и действие. Абиотические факторы: климатические (лучистая энергия Солнца, температура, осадки, влажность, подвижность воздушных масс, давление, ионизирующие излучения), топографические факторы (высота, экспозиция склона, крутизна склона), состав среды (состав воздуха, состав водной среды, состав почв), космические и высокотемпературные. Биотические факторы. Гомотипические и гетеротипические отношения между живыми организмами. Виды симбиоза: кооперация, межвидовая взаимопомощь, комменсализм, мутуализм. Виды антибиоза: конкуренция, хищничество, паразитизм. Нейтрализм как форма биотических взаимоотношений. Биотическое влияние на растения (зоогенные биотические факторы, фитогенные биотические факторы).

2.1.3. Закономерности воздействия факторов среды на организмы: Закон минимума Либиха. Закон лимитирующих факторов Шелфорда.

2.1.4. Реакция организмов на изменение уровня экологических факторов: изменчивость, адаптация.

2.1.5. Экологическая ниша организма.

2.2. Экология популяций (демэкология).

2.2.1. Популяция. Радиус активности.

2.2.2. Размер популяции (популяционные законы).

2.2.3. Возрастная и половая структура популяций.

2.2.4. Пространственная и этологическая структура популяции.

2.2.5. Динамика популяций: кривые выживания, рост популяции и кривые роста, колебания численности популяции.

2.3. Экология сообществ (синэкология).

2.3.1. Биоценоз. Биотоп.

2.3.2. Трофическая структура биоценозов: пищевые цепи и сети, экологические пирамиды (пирамиды численности, биомасс и энергий), закономерности трофического оборота в биоценозе.

2.3.3. Видовая структура биоценозов: взаимоотношения между организмами (внутривидовая и межвидовая конкуренция, хищничество), влияние абиотических факторов среды.

2.3.4. Пространственная структура биоценозов.

2.3.5. Экологические ниши видов в сообществах.

2.3.6. Закономерности саморегуляции биоценозов, экологическое дублирование.

2.3.7. Биоразнообразие.

2.3.8. Биогеоценоз. Экосистема.

2.3.9. Структура экосистем.

2.3.10. Функционирование (динамика) экосистем: круговорот биогенных элементов (углерода, азота, фосфора, серы), гомеостаз экосистемы, сукцессия.

Раздел 3. Элементы экологического нормирования.

3.1. Предельно допустимые концентрации для воздуха (предельно допустимая концентрация химического вещества в воздухе рабочей зоны, предельно допустимая максимальная разовая концентрация химического вещества в воздухе населенных мест, предельно допустимая среднесуточная концентрация химического вещества в воздухе населенных мест). Предельно допустимый выброс.

3.2. Предельно допустимые концентрации для воды (предельно допустимая концентрация химического вещества в воде водных объектов хозяйственно-питьевого и культурно-бытового водопользования, предельно допустимая концентрация химического вещества в воде водных объектов, имеющих рыбохозяйственное значение). Норматив допустимого сброса.

Раздел 4. Загрязнение окружающей среды.

4.1. Химические загрязнение и его отдаленные последствия. Кислотные дожди. Смог. Радиоактивное загрязнение. Ксенобиотики (тяжелые металлы, пестициды, стойкие органические загрязнители, полициклические и галогенированные ароматические углеводороды, фреоны). Классификация загрязняющих веществ по степени опасности. Суперэкотоксиканты (полихлорированные бифенилы, диоксины). Биологическое загрязнение.

4.2. Физическое загрязнение (радиационное, электромагнитное, шумовое, вибрационное, тепловое, световое), его источники и последствия для живых организмов.

5. СООТВЕТСТВИЕ СОДЕРЖАНИЯ ТРЕБОВАНИЯм К РЕЗУЛЬТАТАМ ОСВОЕНИЯ ДИСЦИПЛИНЫ

№	В результате освоения дисциплины студент должен:	Раздел 1	Раздел 2	Раздел 3	Раздел 4
	Знать:				
1	фундаментальные понятия, законы и принципы экологии	+	+		
2	закономерности развития экосистем и их компонентов			+	
3	причины и тенденции развития современных экологических проблем	+			+
4	основные результаты воздействия общества на природу, экологические последствия этого воздействия			+	+
5	условия устойчивого развития человечества	+	+		
	Уметь:				
8	объяснить причинно-следственные связи экологических и исторических процессов, влияние человека на экологические явления, идеи устойчивого развития, экологической деятельности и культуры	+	+		
9	анализировать различные экологические ситуации, принимать конкретные решения по их улучшению	+	+	+	+
	Владеть:				
10	понятийным аппаратом для анализа данных по охране окружающей среды; методами выбора рационального способа минимизации воздействия на окружающую среду	+	+	+	+
	В результате освоения дисциплины студент должен приобрести следующие общепрофессиональные и профессиональные компетенции				
	Общепрофессиональные компетенции:				
11	способность использовать основные законы естественнонаучных дисциплин в профессиональной деятельности, применять методы математического анализа и моделирования, теоретического и экспериментального исследования (ОПК-2).	+	+	+	+
	Профессиональные компетенции:				
12	способность участвовать в совершенствовании технологических процессов с позиций энерго- и ресурсосбережения, минимизации воздействия на окружающую среду (ПК-2).	+	+	+	+

6. практические и лабораторные занятия

6.1. Практические занятия. Примерные темы практических занятий по дисциплине

Предусмотрены практические занятия обучающегося в бакалавриате в объеме 16 акад. ч. (16 акад. ч в 1 сем.).

№ п/п	№ раздела дисциплины	Темы практических занятий	Часы
1	1	Структура и границы биосферы. Биосфера как	2

		экосистема. Биологическое продуцирование в биосфере. Биологическая регуляция геохимической среды. Основные свойства биосферы.	
2	1	Нарушения биогеохимических циклов, возникающие в результате возрастающей антропогенной нагрузки, и их последствия.	2
3	2	Экологические факторы, их классификация. Лимитирующие экологические факторы. Общая характеристика основных сред жизни: водной, наземно-воздушной, почвенной и организменной.	2
4	2	Статические и динамические показатели популяции. Экологические стратегии выживания.	2
5	2	Экологические пирамиды (пирамиды численности, биомасс и энергий). Соотношение понятий «биогеоценоз» и «экосистема».	2
6	3	Нормирование антропогенного воздействия на атмосферный воздух и воду.	2
7	4	Химическое и биологическое загрязнение. Классификация загрязняющих веществ по степени опасности. Суперэкотоксиканты (ПХБ, ПХДД).	2
8	4	Физическое загрязнение, его источники и последствия для живых организмов.	2

6.2. Лабораторные занятия

Учебным планом подготовки бакалавров по направлению 18.03.02 Энерго- и ресурсосберегающие процессы в химической технологии, нефтехимии и биотехнологии лабораторные занятия по дисциплине не предусмотрены.

7. САМОСТОЯТЕЛЬНАЯ РАБОТА

Рабочей программой дисциплины «Экологические аспекты основных процессов химических производств» предусмотрена самостоятельная работа студента бакалавриата в объеме 76 ч в 1 семестре.
Самостоятельная работа проводится с целью углубления знаний по дисциплине и предусматривает:
− ознакомление и проработку рекомендованной литературы, работу с электронно-библиотечными системами, включая переводы публикаций из научных журналов, цитируемых в базах Scopus, Web of Science, Chemical Abstracts, РИНЦ;
− подготовку к выполнению контрольных работ по материалу лекционного курса и практических занятий;
− подготовку к сдаче зачета (1 семестр) по курсу.

Планирование времени на самостоятельную работу, необходимого на изучение дисциплины, студентам лучше всего осуществлять на весь период изучения, предусматривая при этом регулярное повторение пройденного материала. Материал, законспектированный на лекциях, необходимо регулярно дополнять сведениями из литературных источников, представленных в учебной программе. При работе с указанными источниками рекомендуется составлять краткий конспект материала, с обязательным фиксированием библиографических данных источника.

8. ПРИМЕРЫ ОЦЕНОЧНЫХ СРЕДСТВ ДЛЯ КОНТРОЛЯ ОСВОЕНИЯ ДИСЦИПЛИНЫ

8.1. Примеры контрольных вопросов для текущего контроля освоения дисциплины

Для текущего контроля предусмотрено 3 контрольные работы Максимальная оценка за контрольные работы составляет 30 баллов за первую и по 35 баллов за вторую и третью.
Контрольная работа № 1 (тестовая)
Максимальная оценка – 30 баллов

1. Животное, которое нападает на другое животное, но поедает только часть его вещества, редко вызывая гибель, относится к числу:
а) хищников;
б) плотоядных;
в) паразитов;
г) всеядных.
2. Приспособленность к среде обитания:
а) присуща живым организмам с момента их появления на свет;
б) возникает путем длительных тренировок организма;
в) является результатом длительного естественного отбора;
г) является результатом искусственного отбора.
3. Многоклеточные водоросли, голосеменные растения и папоротникообразные являются:
а) автотрофами (продуцентами);
б) гетеротрофами (консументами);
в) гетеротрофами (редуцентами);
г) хемотрофами (продуцентами).
4. Механизм, обеспечивающий саморегуляцию численности популяции кроется:
а) во внутривидовых отношениях;
б) в отношениях с окружающей средой;
в) в генофонде;
г) в биохимических и физиологических процессах организмов.
5. Комменсализм как форма взаимоотношения организмов характерна для следующих видов. В этом вопросе правильных ответов может быть несколько, выберите их:
а) мальки рыб и крупные медузы;
б) бобовые растения и клубеньковые бактерии;
в) рыба-горчак и перловица (двустворчатый моллюск);
г) рыба-прилипала и акула;
д) львы и гиены.
Контрольная работа № 2 (тестовая)
Максимальная оценка – 35 баллов
1. Экотоп (биотоп) и биоценоз вместе образуют:
а) педосферу;
б) экологическую нишу;
в) природное сообщество;
г) экосистему.
2. С мертвого растительного опада или помета животных начинаются:
а) цепи пастбищные;
б) цепи питания;
в) цепи разложения (детритные цепи);
г) цепи трофические.
3. Наибольшее число ярусов можно насчитать в растительном сообществе:
а) болота;
б) степи;
в) леса;
г) луга.
4. Многие виды деревьев на границах ареала образуют:
а) крупные пышные формы;
б) кустарниковые и стелящиеся формы;
в) карликовые формы;
г) уродливые формы.
5. Любую совокупность организмов, совместно обитающих в среде, где поддерживается круговорот веществ, называют:
а) природным сообществом;
б) экосистемой;

в) биотой;
г) экотопом.
Контрольная работа № 3 (тестовая)
Максимальная оценка – 35 баллов
1. Считают, что озоновый экран разрушается в результате воздействия на него:
а) фреонов;
б) сероводорода;
в) сернистого газа;
г) угарного газа.
2. Уменьшение концентрации озона озонового слоя может вызвать у людей увеличение уровня заболеваемости:
а) органов дыхания;
б) раком пищевода и желудка;
в) раком кожи;
г) эндокринной системы.
3. Выпадение кислотных дождей в основном связано с наличием в атмосфере таких соединений, как:
а) оксиды фосфора;
б) диоксид серы и оксиды азота;
в) угольная и фосфорная кислоты;
г) углеводороды и фреоны.
4. Одними из главных причин возникновения глобальных экологических проблем являются:
а) колоссальные масштабы хозяйственной деятельности человека, демографический взрыв, нерациональное потребление природных ресурсов и т. п.;
б) истощение природных ресурсов, в том числе воды, изменение климата и т. п.;
в) усиление радиации, ведение войн, переселение людей, природные катастрофы;
г) космические воздействия.
5. Последствиями теплового загрязнения водоемов являются. В этом вопросе правильных ответов может быть несколько, выберите их:
а) резкое изменение климата, изменение силы и направления господствующих ветров;
б) вспенивание воды;
в) изменение среднемесячных температур воздуха;
г) быстрое размножение микроорганизмов, в том числе болезнетворных;
д) гибель микроорганизмов;
е) изменение видового состава растений в прибрежных лесах;
ж) увеличение токсичности загрязняющих воду примесей;
з) уменьшение количества кислорода в водоемах;
и) замор рыбы.

9. Учебно-методическое обеспечение дисциплины

9.1. Рекомендуемая литература

А) Основная литература

1. Гордиенко, В.А. Экология. Базовый курс для студентов небиологических специальностей [Электронный ресурс]: учебное пособие / В.А. Гордиенко, К.В. Показеев, М.В. Старкова. - Электрон. дан. - Санкт-Петербург: Лань, 2014. - 640 с. - Режим доступа: https://e.lanbook.com/book/42195. - Загл. с экрана.

Б) Дополнительная литература

1. Марфенин Н.Н. Устойчивое развитие человечества: Учебник. - М.: Изд-во МГУ, 2006. - 624 с.
2. Медоуз, Д. Пределы роста. 30 лет спустя [Текст] : пер. с англ. / Д. Медоуз, Й. Рандерс, Д. Медоуз. - М. : ИКЦ "Академкнига", 2007. - 342 с. : ил. - (Учебное пособие для вузов).

9.2. Рекомендуемые источники научно-технической информации

- Раздаточный иллюстративный материал к лекциям.
- Презентации к лекциям.

Научно-технические журналы:

1. Журнал «Экология производства», ISSN 2078-3981
2. Журнал «Справочник эколога», ISSN 2309-6268
3. Журнал «Экология и промышленность», ISSN 1816-0395
4. Ресурсы ELSEVIER: www.sciencedirect.com.

Ресурсы информационно–телекоммуникационной сети Интернет:

1. http://www.mnr.gov.ru - Министерство природных ресурсов и экологии Российской Федерации
2. http://www.gosnadzor.ru – Федеральная служба по экологическому, технологическому и атомному надзору
3. http://www.ecocom.ru/arhiv/ecocom/officinf.html (Государственный доклад о состоянии окружающей среды).
4. http://rus-stat.ru - «Россия в окружающем мире» (ежегодник)
5. http://www.greenpeace.org/russia/ru/ - Гринпис Российское представительство
6. http://www.wwf.ru/ - WWF (Всемирный фонд дикой природы)
7. http://www.biodat.ru – Сайт информационных ресурсов BioDat
8. http://www.ecopolicy.ru - Центр экологической политики России
9. Проектом ГЭФ «Сохранение биоразнообразия». – [Электронный ресурс] – http://www.biodat.ru

9.3. Средства обеспечения освоения дисциплины

Для реализации учебной программы подготовлены следующие средства обеспечения освоения дисциплины:

- компьютерные презентации интерактивных лекций – 8, (общее число слайдов – 90);
- банк тестовых заданий для текущего контроля освоения дисциплины (общее число вопросов – 80).

Для освоения дисциплины используются следующие нормативные и нормативно-методические документы:

− Федеральный закон Российской Федерации от 29.12.2012 № 273-ФЗ «Об образовании в Российской Федерации» [Электронный ресурс] – Режим доступа: http://pravo.gov.ru/proxy/ips/?docbody=&nd=102162745&intelsearch=273-%D4%C7 (дата обращения: 19.05.2020).

− Федеральные государственные образовательные стандарты высшего образования // Координационный совет учебно-методических объединений и научно-методических советов высшей школы. Портал Федеральных образовательных стандартов высшего образования [Электронный ресурс] – Режим доступа: http://fgosvo.ru/fgosvo/92/91/4 (дата обращения: 22.05.2020).

− Приказ Министерства образования и науки РФ от 23.08.2017 № 816 «Об утверждении Порядка применения организациями, осуществляющими образовательную деятельность, электронного обучения, дистанционных образовательных технологий при реализации образовательных программ» [Электронный ресурс]. Режим доступа: http://pravo.gov.ru/proxy/ips/?docbody=&nd=102447332&intelsearch=816+%EF%F0%E8%EA%E0%E7 (дата обращения: 19.05.2020).

При освоении дисциплины студенты должны использовать информационные и информационно-образовательные ресурсы следующих порталов и сайтов:

– Система федеральных образовательных порталов. Система открытого образования. Консалтинговый центр ИОС ОО РФ [Электронный ресурс] – Режим доступа: http://www.openedu.ru (дата обращения: 19.05.2020).

– Информационная система «Единое окно доступа к образовательным ресурсам». URL: http://window.edu.ru/ (дата обращения: 19.05.2020).

– ФЭПО: соответствие требованиям ФГОС [Электронный ресурс] – Режим доступа: http://fepo.i-exam.ru/ (дата обращения: 22.05.2020).

10. МЕТОДИЧЕСКИЕ УКАЗАНИЯ ДЛЯ ОБУЧАЮЩИХСЯ

10.1. Для студентов, обучающихся без использования дистанционных образовательных технологий

Методические рекомендации по организации учебной работы обучающегося в бакалавриате направлены на повышение ритмичности и эффективности его аудиторной и самостоятельной работы по курсу.

Дисциплина «Экологические аспекты основных процессов химических производств» включает 4 раздела, каждый из которых имеет определенную логическую завершенность. При изучении материала каждого раздела рекомендуется регулярное повторение законспектированного лекционного материала, а также дополнение его сведениями из литературных источников, представленных в учебной программе. При работе с указанными источниками рекомендуется составлять краткий конспект с обязательным фиксированием библиографических данных источника. Изучение материала каждого раздела заканчивается контролем его освоения в форме контрольной работы. Результаты выполнения контрольных работ оцениваются в соответствии с принятой в университете рейтинговой системой оценки знаний.

Совокупная оценка работы студента бакалавриата в семестре складывается из оценок за выполнение перечисленных выше трех контрольных работ. Максимальная общая оценка по дисциплине составляет 100 баллов.

В соответствии с учебным планом контроль качества освоения дисциплины предусматривает зачет (без оценки).

10.2. Для студентов, обучающихся с использованием дистанционных образовательных технологий

При использовании электронного обучения и дистанционных образовательных технологий занятия полностью или частично проводятся в режиме онлайн. Объем дисциплины и распределение нагрузки по видам работ соответствует п. 4.1. Распределение баллов соответствует п. 10.1 либо может быть изменено в соответствии с решением кафедры, в случае перехода на ЭО и ДОТ в процессе обучения. Решение кафедры об используемых технологиях и системе оценивания достижений обучающихся принимается с учетом мнения ведущего преподавателя и доводится до обучающихся.

11. МЕТОДИЧЕСКИЕ УКАЗАНИЯ ДЛЯ ПРЕПОДАВАТЕЛЕЙ

11.1. Для преподавателей, реализующих образовательные программы без использования дистанционных образовательных технологий

Дисциплина «Экологические аспекты основных процессов химических производств» изучается в 1 семестре бакалавриата.

При подготовке и проведении занятий преподаватель должен ориентироваться на то, что студенты, обучающиеся в бакалавриате, имеют общую подготовку по общенаучным и общеинженерным дисциплинам в объеме, предусмотренном учебным планом бакалавриата, а также опыт восприятия и конспектирования изучаемого материала. В связи с этим материал курса должен опираться на полученные знания и быть ориентирован их расширение и углубление в соответствии с современными теоретическими представлениями и технологическими новациями. Обучение студентов может быть организовано как в виде традиционных лекций и практических занятий, так и научной дискуссии, которая помогает приобрести навыки и умения обосновывать круг рассматриваемых вопросов, формулировать главные положения, определения и практические выводы из теоретических положений.

На занятиях должна прослеживаться взаимосвязь рассматриваемых вопросов с ранее изученным материалом.

Основной задачей преподавателя, ведущего занятия по дисциплине «Экологические аспекты основных процессов химических производств», является формирование у студентов компетенций в области экологических законов, биосферных процессов, теории эволюции, причин возникновения и проявлений глобальных экологических проблем, об антропогенных воздействиях на биосферу и о биоразнообразии, как основе устойчивости сообществ.

При выборе материала для занятий желательно обращаться к опыту ведущих зарубежных и отечественных научно-исследовательских центров, научно-производственных фирм и предприятий, использовать их научные и информационные материалы и проводить их сравнительный анализ.

Необходимой компонентой лекционных и практических занятий по курсу является широкое использование иллюстративного материала с применением компьютерной техники. Иллюстративный материал включает презентации по разделам курса, выполненные с использованием различных программных продуктов.

При проведении занятий преподаватель может рекомендовать студентам проработку дополнительной литературы по тематике занятия, организуя ее обсуждение на практических занятиях, формирует у студентов навык к самостоятельной работе с разнообразными литературными источниками.

11.2. Для преподавателей, реализующих образовательные программы с использованием дистанционных образовательных технологий

При использовании электронного обучения и дистанционных образовательных технологий занятия полностью или частично проводятся в режиме онлайн. Объем дисциплины и распределение нагрузки по видам работ соответствует п. 4.1. Распределение баллов соответствует п. 10.1 либо может быть изменено в соответствии с решением кафедры, в случае перехода на ЭО и ДОТ в процессе обучения. Решение кафедры об используемых технологиях и системе оценивания достижений обучающихся принимается с учетом мнения ведущего преподавателя и доводится до обучающихся.

Реализация ЭО и ДОТ предполагает использование следующих видов и учебной деятельности: онлайн консультации, практические занятия, видео-лекции; текущий контроль в режиме тестирования и проверки домашних заданий; самостоятельная работа.

При реализации РПД в зависимости от конкретной ситуации ЭО и ДОТ могут быть применены в следующем виде:

- объем часов контактной работы обучающихся с преподавателем не сокращается) и электронные образовательные ресурсы (ЭОР) методически обеспечивают самостоятельную работу обучающихся в объеме, предусмотренном рабочей программой данной дисциплины. При этом в случае необходимости занятия проводятся в режиме онлайн;
- смешанные формы обучения, сочетающие в себе аудиторные занятия (при возможности перевода части контактных часов работы обучающихся с преподавателем в электронную информационно-образовательную среду без потери содержания учебной дисциплины) и ЭОР (часть учебного материала (например, лекции) может быть заменена ЭОР);
- учебные курсы, интегрированные в LMS Moodle, контактные часы по которым могут быть исключены, изучаются обучающимися самостоятельно при минимальном участии преподавателя (консультации в режиме форума или в режиме вебинара).

12. ПЕРЕЧЕНЬ ИНФОРМАЦИОННЫХ ТЕХНОЛОГИЙ, ИСПОЛЬЗУЕМЫХ В ОБРАЗОВАТЕЛЬНОМ ПРОЦЕССЕ

Информационную поддержку изучения дисциплины осуществляет Информационно-библиотечный центр (ИБЦ) РХТУ им. Д.И. Менделеева, который обеспечивает обучающихся основной учебной, учебно-методической и научной литературой, необходимой для организации образовательного процесса по дисциплине. Общий объем многоотраслевого фонда ИБЦ на 01.01.2020 составляет 1715452 экз.

Фонд ИБЦ располагает учебной, учебно-методической и научно-технической литературой в форме печатных и электронных изданий, а также включает официальные, справочно-библиографические,

специализированные отечественные и зарубежные периодические и информационные издания. ИБЦ обеспечивает доступ к профессиональным базам данных, информационным, справочным и поисковым системам.

Каждый обучающийся обеспечен свободным доступом из любой точки, в которой имеется доступ к сети Интернет и к электронно-библиотечной системе (ЭБС) Университета, которая содержит различные издания по основным изучаемым дисциплинам и сформирована по согласованию с правообладателями учебной и учебно-методической литературы.

Для более полного и оперативного справочно-библиографического и информационного обслуживания в ИБЦ реализована технология Электронной доставки документов.

Электронные информационные ресурсы, используемые в процессе обучения

№	Электронный ресурс	Принадлежность, ссылка на сайт ЭБС, количество ключей	Характеристика электронного ресурса
1.	ЭБС «Лань»	Принадлежность - сторонняя Реквизиты договора - ООО «Издательство «Лань», договор № 33.03-Р-2.0-1775/2-10 от 26.09.2019г. Сумма договора – 642 083-68 Срок действия с «26» сентября 2019г. по «25» сентября 2020г. Ссылка на сайт ЭБС – http://e.lanbook.com Количество ключей - доступ для зарегистрированных пользователей РХТУ с любого компьютера. Дополнительный Договор № 33.03-Р-3.1-2217/2020 от 02.03.2020 г. Сумма договора- 30 994-52 Срок действия с «02» марта 2020 г. по «25» сентября 2020 г. Ссылка на сайт ЭБС – http://e.lanbook.com Количество ключей - доступ для зарегистрированных пользователей РХТУ с любого компьютера. Договор № 33.03-Р-3.1-2173/2020 Сумма договора – 747 661-28 Срок действия Договора с «26» сентября 2020г. по «25» сентября 2021г.	

		Ссылка на сайт ЭБС – http://e.lanbook.com Количество ключей - доступ для зарегистрированных пользователей РХТУ с любого компьютера. Удаленный доступ после персональной регистрации на сайте ЭБС.	
2.	Электронно - библиотечная система ИБЦ РХТУ им. Д.И. Менделеева (на базе АИБС «Ирбис»)	Принадлежность – собственная. РХТУ им. Д.И. Менделеева Ссылка на сайт ЭБС – http://lib.muctr.ru/ Доступ для пользователей РХТУ с любого компьютера.	Электронные версии учебных и научных изданий авторов РХТУ.
3.	БД ВИНИТИ РАН	Принадлежность сторонняя, Реквизиты договора- ВИНИТИ РАН Договор № 33.03-Р-3.1-2047/2019 от 25 февраля 2020 г. Сумма договора - 100 000-00 С «25» февраля 2020 г. по «24 » февраля 2021 г. Ссылка на сайт- http://www.viniti.ru/ Количество ключей – локальный доступ для пользователей РХТУ в ИБЦ РХТУ.	Крупнейшая в России баз данных по естественным, точным и техническим наукам. Включает материалы РЖ (Реферативного журнала) ВИНИТИ с 1981 г. Общий объем БД - более 28 млн. документов
4.	ЭБС «Научно-электронная библиотека eLibrary.ru»	Принадлежность – сторонняя Реквизиты договора – ООО Научная электронная библиотека, договор № 33.03-Р-3.1 2087/2019 Сумма договора – 1100017-00 С «01» января 2020 г. по «31» декабря 2020 г. Ссылка на сайт – http://elibrary.ru Количество ключей – доступ для пользователей РХТУ по ip-адресам неограничен.	Научная электронная библиотека eLIBRARY.RU - это крупнейший российский информационно-аналитический портал в области науки, технологии, медицины и образования, содержащий рефераты и полные тексты более 29 млн научных статей и публикаций, в том числе электронные версии более 5600 российских научно-технических журналов.
5.	Scopus	Принадлежность сторонняя. Национальная подписка	Мультидисциплинарная реферативная и

		(Минобрнауки+ РФФИ) Информационное письмо РФФИ от 19.10.2020 г. № 1189 С «01» января 2020 г. по «31» декабря 2020 г. Ссылка на сайт – http://www.scopus.com. Количество ключей – доступ для пользователей РХТУ по ip-адресам неограничен. Удаленный доступ.	наукометрическая база данных издательства ELSEVIER

13. МАТЕРИАЛЬНО-ТЕХНИЧЕСКОЕ ОБЕСПЕЧЕНИЕ ДИСЦИПЛИНЫ

В соответствии с учебным планом занятия по дисциплине «Экологические аспекты основных процессов химических производств» проводятся в форме лекций, практических занятий и самостоятельной работы обучающегося.

13.1. Оборудование, необходимое в образовательном процессе:

Учебная аудитория, оборудованная электронными средствами демонстрации: компьютером, проектором, средствами воспроизведения звука, экраном.

13.2. Учебно-наглядные пособия:

С учетом специфики дисциплины учебно-наглядные пособия на занятиях не используются

13.3. Компьютеры, информационно-телекоммуникационные сети, аппаратно-программные и аудиовизуальные средства:

С учетом специфики дисциплины данное оборудование на занятиях не используется

13.4. Печатные и электронные образовательные и информационные ресурсы:

Информационно-методические материалы: учебные пособия по дисциплине.

Электронные образовательные ресурсы: учебно-методические разработки в электронном виде.

13.5. Перечень лицензионного программного обеспечения:

№ п/п	Наименование программного продукта	Реквизиты договора поставки	Количество лицензий	Срок окончания действия лицензии
1.	O365ProPlusOpenFclty ShrdSvr ALNG SubsVL OLV E 1Mth Acdmc AP AddOn toOPP	Microsoft OVS-ES № V6775907 от 26.05.2020	1	12 месяцев

2.	MicrosoftWindowsStarter 7	Microsoft Open License Номерлицензии 47837477	1	бессрочная
3	Kaspersky Endpoint Security для бизнеса – Стандартный Russian Edition. 1500-2499 Node 1 year Educational License	Контракт № 28-35ЭА/2020 от 26.05.2020	1	12 месяцев

14. ТРЕБОВАНИЯ К ОЦЕНКЕ КАЧЕСТВА ОСВОЕНИЯ ПРОГРАММЫ

Наименование разделов	Основные показатели оценки	Формы и методы контроля и оценки
Раздел 1. Биосфера	Знает: Структуру и границы биосферы. Происхождение и эволюция биосферы. Три типа вещества в биосфере. Роль живого вещества в биосфере. Закон константности живого вещества. Правило константности числа видов. Закон незаменимости биосферы. Закон ноосферы. Умеет: Переводить состав компонентов воздуха и природных вод из одних единиц измерения в другие. Владеет: Расчетными формулами для перевода одного вида выражения состава в другие.	Оценка за контрольную работу №1 (30 баллов)
Раздел 2. Общая экология. Основные разделы общей экологии: аутэкология, экология популяций (демэкология), экология сообществ (синэкология)	Знает: Категории организмов. Экологические факторы, их классификация и действие. Закон минимума Либиха. Закон лимитирующих факторов Шелфорда. Популяционные законы. Динамику популяций. Трофическую структуру биоценозов. Видовую структуру биоценозов. Закономерности саморегуляции биоценозов Понятия: экологическое дублирование, биоразнообразие, биогеоценоз, экосистема. Структуру экосистем. Функционирование (динамику) экосистем. Умеет: Строить кривые выживания и кривые роста, пирамиды численности, биомасс и энергий. Владеет: Методиками построения вышеуказанных кривых и пирамид.	Оценка за контрольную работу №1 (подразделы аутэкология, экология популяций) (30 баллов) Оценка за контрольную работу №2 (подраздел экология сообществ) (35 баллов)
Раздел 3. Элементы экологического нормирования	Знает: Основные понятия экологического нормирования (предельно допустимые концентрации для воздуха, предельно допустимый выброс, предельно допустимые концентрации для воды, норматив допустимого сброса). Умеет:	Оценка за контрольную работу №3 (35 баллов)

	Определять по справочной литературе предельно допустимые концентрации химических веществ в воздухе рабочей зоны, предельно допустимые максимальные разовые концентрации химических веществ в воздухе населенных мест, предельно допустимые среднесуточные концентрации химических веществ в воздухе населенных мест, предельно допустимые концентрации химических веществ в воде водных объектов хозяйственно-питьевого и культурно-бытового водопользования, предельно допустимые концентрации химических веществ в воде водных объектов, имеющих рыбохозяйственное значение.	
Раздел 4. Загрязнение окружающей среды	Знает: Основные вещества, загрязняющие окружающую среду. Понятия и особенности биологического загрязнения и физического загрязнения. Умеет: Определять по справочной литературе предельно допустимые концентрации основных загрязняющих веществ. Владеет: Методологией классификации вредных химических веществ по степени опасности.	

15. ОСОБЕННОСТИ ОРГАНИЗАЦИИ ОБРАЗОВАТЕЛЬНОГО ПРОЦЕССА ДЛЯ ИНВАЛИДОВ И ЛИЦ С ОГРАНИЧЕННЫМИ ВОЗМОЖНОСТЯМИ ЗДОРОВЬЯ

Обучение инвалидов и лиц с ограниченными возможностями здоровья осуществляется в соответствии с:

− Порядком организации и осуществления образовательной деятельности по образовательным программам – программам бакалавриата, программам специалитета, программам магистратуры (Приказ Минобрнауки РФ от 05.04.2017 № 301);

− Положением о порядке организации и осуществления образовательной деятельности по образовательным программам высшего образования – программам бакалавриата, программам специалитета, программам магистратуры в РХТУ им. Д.И. Менделеева, принятым решением Ученого совета РХТУ им. Д.И. Менделеева от 30.10.2019, протокол № 3, введенным в действие приказом ректора РХТУ им. Д.И. Менделеева от 14.11.2019 № 646А;

− Методическими рекомендациями по организации образовательного процесса для обучения инвалидов и лиц с ограниченными возможностями здоровья в образовательных организациях высшего образования, в том числе оснащенности образовательного процесса (утверждены заместителем Министра образования и науки РФ А.А. Климовым от 08.04.2014 № АК-44/05вн).

Дополнения и изменения к рабочей программе дисциплины
«Экологические аспекты основных процессов химических производств»
основной образовательной программы
18.03.02 Энерго- и ресурсосберегающие процессы в химической технологии, нефтехимии и биотехнологии
«Основные процессы химических производств и химическая кибернетика»
Форма обучения: очная

Номер изменения/ дополнения	Содержание дополнения/изменения	Основание внесения изменения/дополнения
1.		протокол заседания Ученого совета № от « » 20 г.
2.		протокол заседания Ученого совета № от « » 20 г.
3.		протокол заседания Ученого совета № от « » 20 г.
		протокол заседания Ученого совета № от « » 20 г.
		протокол заседания Ученого совета № от « » 20 г.

Министерство науки и высшего образования Российской Федерации
Федеральное государственное бюджетное образовательное учреждение высшего образования
«Российский химико-технологический университет имени Д.И. Менделеева»

«УТВЕРЖДАЮ»

Проректор по учебной работе

_____ С.Н. Филатов

«_____» _____ 2020 г.

РАБОЧАЯ ПРОГРАММА ДИСЦИПЛИНЫ

«Основы экономики и управления производством»

Направление подготовки 18.03.02 Энерго- и ресурсосберегающие процессы в химической технологии, нефтехимии и биотехнологии

Профиль подготовки – «Основные процессы химических производств и химическая кибернетика»

Квалификация «бакалавр»

Очная форма обучения

РАССМОТРЕНО И ОДОБРЕНО
на заседании Методической комиссии
РХТУ им. Д.И. Менделеева
«30» июня 2020 г.

Председатель _____ Н.А. Макаров

Москва 2020 г.

Программа составлена:

к.э.н., доцентом кафедры менеджмента и маркетинга Н. Н. Гриневым к.э.н., доцентом кафедры менеджмента и маркетинга Е. В. Ситниковым

Программа рассмотрена и одобрена на заседании кафедры менеджмента и маркетинга «29» мая 2020 г., протокол № 9

СОДЕРЖАНИЕ

1. ЦЕЛЬ И ЗАДАЧИ ДИСЦИПЛИНЫ....4
2. ТРЕБОВАНИЯ К РЕЗУЛЬТАТАМ ОСВОЕНИЯ ДИСЦИПЛИНЫ 4
3. ОБЪЕМ ДИСЦИПЛИНЫ И ВИДЫ УЧЕБНОЙ РАБОТЫ....5
4. СОДЕРЖАНИЕ ДИСЦИПЛИНЫ 5
4.1. Разделы дисциплины и виды занятий 5
4.2. Содержание разделов дисциплины 6
5. СООТВЕТСТВИЕ СОДЕРЖАНИЯ ТРЕБОВАНИЯМ К РЕЗУЛЬТАТАМ ОСВОЕНИЯ ДИСЦИПЛИНЫ 7
6. ПРАКТИЧЕСКИЕ И ЛАБОРАТОРНЫЕ ЗАНЯТИЯ 8
6.1. Практические занятия 8
6.2. Лабораторные занятия 8
7. САМОСТОЯТЕЛЬНАЯ РАБОТА 8
8. ПРИМЕРЫ ОЦЕНОЧНЫХ СРЕДСТВ ДЛЯ КОНТРОЛЯ ОСВОЕНИЯ ДИСЦИПЛИНЫ....9
8.1. Примерная тематика реферативно-аналитической работы. 9
8.2. Примеры контрольных вопросов для текущего контроля освоения дисциплины 10
8.3. Вопросы для итогового контроля освоения дисциплины 15
8.4. Структура и примеры билетов. 17
9. УЧЕБНО-МЕТОДИЧЕСКОЕ ОБЕСПЕЧЕНИЕ ДИСЦИПЛИНЫ 17
9.1 Рекомендуемая литература 17
9.2. Рекомендуемые источники научной информации 18
9.3. Средства обеспечения освоения дисциплины 18
10.МЕТОДИЧЕСКИЕ УКАЗАНИЯ ДЛЯ ОБУЧАЮЩИХСЯ 19
10.1. Для студентов, обучающихся без использования дистанционных образовательных технологий 19
10.2. Для студентов, обучающихся с использованием дистанционных образовательных технологий 21
11. МЕТОДИЧЕСКИЕ УКАЗАНИЯ ДЛЯ ПРЕПОДАВАТЕЛЕЙ....21
11.1. Для преподавателей, реализующих образовательные программы без использования дистанционных образовательных технологий 21
11.2. Для преподавателей, реализующих образовательные программы с использованием дистанционных образовательных технологий 22
12. ПЕРЕЧЕНЬ ИНФОРМАЦИОННЫХ ТЕХНОЛОГИЙ, ИСПОЛЬЗУЕМЫХ В ОБРАЗОВАТЕЛЬНОМ ПРОЦЕССЕ 22
13. МАТЕРИАЛЬНО-ТЕХНИЧЕСКОЕ ОБЕСПЕЧЕНИЕ ДИСЦИПЛИНЫ....25
13.1. Оборудование, необходимое в образовательном процессе 25
13.2. Учебно-наглядные пособия 25
13.3. Компьютеры, информационно-телекоммуникационные сети, аппаратно-программные и аудиовизуальные средства 26
13.4. Печатные и электронные образовательные и информационные ресурсы 26
13.5. Перечень лицензионного программного обеспечения 26
14. ТРЕБОВАНИЯ К ОЦЕНКЕ КАЧЕСТВА ОСВОЕНИЯ ДИСЦИПЛИНЫ 28
15. ОСОБЕННОСТИ ОРГАНИЗАЦИИ ОБРАЗОВАТЕЛЬНОГО ПРОЦЕССА ДЛЯ ИНВАЛИДОВ И ЛИЦ С ОГРАНИЧЕННЫМИ ВОЗМОЖНОСТЯМИ ЗДОРОВЬЯ....30
16. ДОПОЛНЕНИЯ И ИЗМЕНЕНИЯ К РАБОЧЕЙ ПРОГРАММЕ ДИСЦИПЛИНЫ...31

1. ЦЕЛЬ И ЗАДАЧИ ДИСЦИПЛИНЫ

Программа составлена в соответствии с требованиями Федерального государственного образовательного стандарта (ФГОС ВО) для направления подготовки

18.03.02 Энерго- и ресурсосберегающие процессы в химической технологии, нефтехимии и биотехнологии, методической комиссии и накопленного опыта преподавания дисциплины кафедрой Менеджмента и маркетинга РХТУ им. Д.И. Менделеева.

Дисциплина «Основы экономики и управления производством» относится к вариативной части учебного плана. Программа дисциплины находится в логической взаимосвязи с другими дисциплинами образовательной программы, и опирается на знания, полученные студентами при изучении общих научно - технических и социально- экономических дисциплин.

Цель дисциплины – получение системы знаний об экономических закономерностях функционирования промышленного производства в системе национальной экономики, формирование экономического мышления и использование полученных знаний впрактической деятельности

Задача дисциплины:

- приобретение студентами теоретических знаний по экономике предприятия и практического использования их в управлении химическим производством;
- получение прикладных знаний в области развития форм и методов экономического управления предприятием в условиях рыночной экономики;
- овладение студентами основными методами решения задач управления производством, в том числе на предприятиях химической промышленности;
- получение знаний конкретных приемов по обеспечению и повышению эффективности управленческой деятельности компаний, включая химическую промышленность.

Дисциплина «Основы экономики и управления производством» преподается в 3 семестре. Контроль успеваемости студентов ведется по принятой в университете рейтинговой системе.

2. ТРЕБОВАНИЯ К РЕЗУЛЬТАТАМ ОСВОЕНИЯ ДИСЦИПЛИНЫ

Изучение дисциплины «Основы экономики и управления производством» при подготовке бакалавров по направлению подготовки 18.03.02 «Энерго- и ресурсосберегающие процессы в химической технологии, нефтехимии и биотехнологии», профиль подготовки –
«Основные процессы химического производства и химической кибернетики» направлено на приобретение следующих общекультурных и профессиональных компетенций:

− способностью использовать основы экономических знаний в различных сферах жизнедеятельности (ОК-3);

− способность использовать элементы эколого-экономического анализа в создании энерго-ресурсосберегающих технологий (ПК-8).

В результате изучения дисциплины студент должен:

Знать:

- основы экономики в различных сферах жизнедеятельности;
- методы разработки оперативных и производственных планов;
- методы и способы оплаты труда;

Уметь:

- составлять отчеты по выполнению технических заданий;
- готовить исходные данные для выбора и обоснования научно-технических и организационных решений на основе экономического анализа;
- разрабатывать оперативные планы работ первичных производственных подразделений;

Владеть:

- методами и инструментами проведения экономического анализа затрат и результатов деятельности производственных подразделений;
- инструментами планирования и выполнения мероприятий по производству продукции;

3. ОБЪЕМ ДИСЦИПЛИНЫ И ВИДЫ УЧЕБНОЙ РАБОТЫ

Виды учебной работы	**Всего**		**Семинар 3**	
	Зач. ед.	Ак. час.	Зач. ед.	Ак.час
Общая трудоемкость дисциплины по учебному плану	**3**	**108**	**3**	**108**
Контактная работа – аудиторные занятия:	**0,88**	**32**	**0,88**	**32**
Лекции	0,44	16	0,44	16
Практические занятия	0,44	16	0,44	16
Самостоятельная работа:	**2,12**	**76**	**2,12**	**76**
Контактная самостоятельная работа	2,12	0,2	2,12	0,2
Самостоятельное изучение разделов дисциплины		75,8		75,8
Вид контроля: зачет/экзамен		**Зачет с оценкой**		**Зачет с оценкой**

Виды учебной работы	**Всего**		**Семинар 3**	
	Зач. ед.	Астр. час.	Зач.ед.	Ак.час
Общая трудоемкость дисциплины по учебному плану	**3**	**81**	**3**	**81**
Контактная работа – аудиторные занятия:	**0,88**	**24**	**0,88**	**24**
Лекции	0,44	12	0,44	12
Практические занятия	0,44	12	0,44	12
Самостоятельная работа	**2,12**	**57**	**2,12**	**57**
Контактная самостоятельная работа	2,12	0,15	2,12	0,15
Самостоятельное изучение разделов дисциплины		56,85		56,85
Вид контроля: зачет/экзамен		**Зачет с оценкой**		**Зачетс оценкой**

4. СОДЕРЖАНИЕ ДИСЦИПЛИНЫ

4.1. Разделы дисциплины и виды занятий для студентов очного отделения

		Академ. часов			
№ п/п	**Модуль дисциплины**	**Всего**	**Лек-ции**	**Прак. зан.**	**Сам. рабо-та**
1.	**Раздел 1. Введение. Основы рыночной экономики**	**34**	**4**	**4**	**26**
1.1	Экономические потребности, блага и ресурсы. Экономические системы и их сущность.	9	1	1	7
1.2	Рыночный механизм спроса и предложения. Совершенная и несовершенная конкуренции	9	1	1	7
1.3	Понятие национальной экономики, основные макроэкономические показатели	8	1	1	6

1.4	Финансовая система и финансовая политика общества	8	1	1	6
2.	**Раздел 2. Экономические основы управления производством**	**41**	**8**	**8**	**25**
2.1	Предприятие как субъект рыночного хозяйства.	10	2	2	6
2.2	Материально-техническая база производства.	10	2	2	6
2.3	Материально-технические ресурсы предприятия.	10	2	2	6
2.4	Трудовые ресурсы предприятия.	11	2	2	7
3.	**Раздел 3. Технико-экономический анализ инженерных решений**	**33**	**4**	**4**	**25**
3.1	Доходы и расходы на производство, и реализацию продукции предприятия. Издержки производства продукции (себестоимость), прибыль, рентабельность и ценообразование.	14	2	2	10
3.2	Ценообразование и ценовая политика.	12	1	1	10
3.3	Финансово-кредитные отношения предприятий и система налогообложения. Понятие, состав и структура финансов предприятия.	7	1	1	5
	ИТОГО	**108**	**16**	**16**	**76**

4.2. Содержание разделов дисциплины

Раздел 1. Введение. Основы рыночной экономики

1.1 Экономические потребности, блага и ресурсы. Экономические системы и их сущность. Общественное производство и экономические отношения. Производственные возможности общества и экономический выбор. Кривая производственных возможностей. Закон убывающей предельной полезности. Типы и модели экономических систем. Элемент экономической системы. Традиционная экономическая система. Собственность: формы и пути их преобразования.

1.2 Рыночный механизм спроса и предложения. Совершенная и несовершенная конкуренции. Товарный (рыночный) тип общественного производства. Сущность и условия возникновения рынка. Виды рынков и их структура. Функции рынка. Товар и его свойства. Спрос и предложение на рынке. Понятие «эластичность». Эластичность спроса и предложения, точечная и дуговая. Совершенная и несовершенная конкуренции. Монополия. Максимизация прибыли монополистом. Олигополия.

1.3 Понятие национальной экономики, основные макроэкономические показатели. Понятия совокупного спроса и совокупного предложения, факторы, влияющие на их изменения. Потребления и сбережения. Экономический кругооборот. Производство, обмен и распределение. Потребление, сбережение, инвестиции товаров и услуг.

1.4 Финансовая система и финансовая политика общества. Государственный бюджет и государственный долг. Налоги и налоговая система.

Раздел 2. Экономические основы управления производством

2.1 Предприятие как субъект рыночного хозяйства. Экономические законы и особенности их проявления на предприятии. Роль специалиста химической промышленности. Предприятие в системе рыночной экономики. Предприятие – как субъект и объект предпринимательской деятельности. Законодательная база предпринимательской деятельности. Нормативно-правовые акты, регламентирующие деятельность предприятия.

Организационно-правовые формы предпринимательской деятельности и критерии их выбора. Формы собственности. Внешняя и внутренняя среда предприятия.

2.2 Материально-техническая база производства. Сырьевая и топливно-энергетическая база химических производств. Производственная программа и производственная мощность предприятия. Качество и конкурентоспособность продукции. Экономическое обоснование выбора сырья и топлива. Ресурсосбережение. Альтернативные источник сырья и энергии. Организация складского хозяйства.

2.3 Материально-технические ресурсы предприятия. Основные производственные фонды химических предприятий: понятие, классификация и структура. Понятие и структура основных средств. Оценка основных средств. Методы оценки основных фондов. Показатели использования основных производственных фондов. Износ и амортизация основных фондов. Оценка эффективности использования основных производственных фондов. Воспроизводство основных средств. Оборотные средства предприятия: понятие, состав и структура. Источники формирования оборотных средств. Оборачиваемость оборотных средств. Материальные запасы на предприятии. Определение потребности в оборотных средствах.

2.4 Трудовые ресурсы предприятия. Персонал предприятия и его структура. Основы организации труда на предприятии. Эффективность использования персонала и рабочего времени. Производительность труда и оплата труда. Организация заработной платы на предприятии. Состав и структура промышленно-производственного персонала. Производительность труда: понятие, показатели и методы измерения. Индивидуальная и общественная производительность труда. Резервы и факторы повышения производительности труда. Формы, системы и размер оплаты труда на предприятии.

Раздел 3. Технико-экономический анализ инженерных решений

3.1 Доходы и расходы на производство, и реализацию продукции предприятия. Издержки производства продукции (себестоимость), прибыль, рентабельность и ценообразование. Понятие затраты на производство и реализацию продукции (себестоимость). Виды и значение классификации затрат. Структура затрат на производство и реализацию продукции. Особенности расчета затрат на производство и реализацию продукции в комплексных производствах. Основные пути снижения затрат на производство продукции. Доходы предприятия. Понятие прибыли и дохода предприятия, методы их расчета. Рентабельность, ее виды и методы расчета. Пути повышения прибыли и рентабельности на предприятиях.

3.2 Ценообразование и ценовая политика. Цена на продукцию и принципы ценообразования. Виды цен. Структура цены, система цен. Взаимосвязи цен и издержек. Ценовая политика. Разработка ценовой стратегии.

3.3 Финансово-кредитные отношения предприятий и система налогообложения. Понятие, состав и структура финансов предприятия. Сущность, функции и задачи финансов предприятия. Собственные и заемные финансовые ресурсы. Баланс доходов и расходов. Налоговая политика. Принципы налогообложения. Налоги и платежи, установленные

5. СООТВЕТСТВИЕ СОДЕРЖАНИЯ ТРЕБОВАНИЯМ К РЕЗУЛЬТАТАМ ОСВОЕНИЯ ДИСЦИПЛИНЫ

№	В результате освоения дисциплины студент должен:	Раздел 1	Раздел 2	Раздел 3
	Знать:			
1	основы экономики в различных сферах жизнедеятельности;	+	+	+
2	методы разработки оперативных и производственных планов;	+	+	+
3	методы и способы оплаты труда;	+	+	+
	Уметь:			
4	составлять отчеты по выполнению технических заданий;	+	+	+

5	готовить исходные данные для выбора и обоснования научно-технических и организационных решений на основе экономического анализа;	+	+	+
6	разрабатывать оперативные планы работ первичных производственных подразделений;	+	+	+
	Владеть:			
7	методами и инструментами проведения экономического анализа затрат и результатов деятельности производственных подразделений;	+	+	+
8	инструментами планирования и выполнения мероприятий по производству продукции;	+	+	+
	В результате освоения дисциплины студент должен приобрести следующие компетенции: ***Общекультурные компетенции:***			
9	- способность использовать основы экономических знаний в различных сферах жизнедеятельности (ОК-3);	+	+	+
	Профессиональные компетенции:			
10	- способность использовать элементы эколого-экономического анализа в создании энерго-и ресурсосберегающих технологий (ПК-8).	+	+	+

6. ПРАКТИЧЕСКИЕ И ЛАБОРАТОРНЫЕ ЗАНЯТИЯ

6.1. Практические занятия

Предусмотрены практические занятия обучающегося в бакалавриате в объеме 16 акад.ч. (в 3семестре) для очной формы обучения.

Примеры тем практических занятий

№ п/п	Темы практических занятий	Часы
1	Спрос и предложение. Рыночное равновесие. Рыночный механизм спроса и предложения. Производство, обмен, и распределение.	4
2	Предприятие как субъект рыночного хозяйства. Организационно-правовые формы предприятий. Материально-техническая база производства. Материально-технические ресурсы предприятия. Трудовые ресурсы предприятия. Формы и системы оплаты труда на предприятии.	4
3	Оценка доходов предприятия и расходов на производство продукции. Анализ затрат предприятия. Формирование цены. Финансово-кредитные отношения предприятий. Налогообложение предприятий.	8

6.2. Лабораторные занятия

Лабораторные занятия по дисциплине не предусмотрены.

7. САМОСТОЯТЕЛЬНАЯ РАБОТА

Рабочей программой дисциплины «Основы экономики и управления производством» предусмотрена самостоятельная работа студента бакалавриата в объеме 76 ч в 3 семестре

(очная форма обучения). Самостоятельная работа проводится с целью углубления знаний по дисциплине и предусматривает:

- ознакомление и проработку рекомендованной литературы, работу с электронно-библиотечными системами, включая переводы публикаций из научных журналов, цитируемых в базах Scopus, Web of Science, Chemical Abstracts, РИНЦ;
- посещение отраслевых выставок и семинаров;
- участие в семинарах РХТУ им. И. Менделеева по тематике дисциплины;
- подготовку к выполнению контрольных работ по материалу лекционного курса;
- посещение музеев и экскурсий;
- регулярную проработку пройденного на лекциях и практических занятиях учебного материала;
- подготовку к сдаче зачета с оценкой (3 семестр).

Планирование времени на самостоятельную работу, необходимого на изучение дисциплины, студентам лучше всего осуществлять на весь период изучения, предусматривая при этом регулярное повторение пройденного материала. Материал, законспектированный на лекциях, необходимо регулярно дополнять сведениями из литературных источников, представленных в учебной программе. При работе с указанными источниками рекомендуется составлять краткий конспект материала, с обязательным фиксированием библиографических данных источника.

8. ПРИМЕРЫ ОЦЕНОЧНЫХ СРЕДСТВ ДЛЯ КОНТРОЛЯ ОСВОЕНИЯ ДИСЦИПЛИНЫ

Перечень ОС - отдельный документ.

8.1. Примерная тематика реферативно-аналитической работы.

Реферат по дисциплине выполняется в часы, выделенные учебным планом на самостоятельную работу.

Примерная тематика реферата:

1. Микроэкономика: предмет, объект, метод, функции и место в системе экономических наук.
2. Экономические системы: основные ступени развития.
3. Новые тенденции и их роль в развитии современных рыночных отношений.
4. Виды и формы собственности и трансформация отношений собственности в России.
5. Потребности как движущая сила экономики и их взаимосвязь с общественным производством.
6. Теория факторов производства как основа формирования стоимости продукции работ, и услуг.
7. Предприятие как субъект регулируемых рыночных отношений. Доходы и расходы предприятия.
8. Сущность предпринимательства и условия его существования.
9. Капитал и его роль в современной экономике.
10. Организации производства как основа рыночных отношений.
11. Взаимодействия и развитие производительных сил и производственных отношений в рыночной экономике.
12. Теория предпочтений потребителя.
13. Земельные отношения в России: традиции, проблемы и поиски эффективных форм хозяйствования.
14. Спрос. Закон спроса. Кривая спроса. Изменения в спросе. Индивидуальный и рыночный спрос.
15. Предложение. Закон предложения. Кривая предложения. Изменения предложения.
16. Практическое применение теории спроса и предложения.
17. Функции рынка, условия его функционирования и развития. Рыночное равновесие.

18. Отраслевое равновесие. Устойчивость и неустойчивость равновесия.
19. Реакция потребителя на изменение дохода.
20. Реакция потребителя на изменение цены.
21. Взаимодополняемость и взаимозаменяемость товаров.
22. Потребительский излишек.
23. Предпочтения потребителя и полезность.
24. Мир потребительских предпочтений: закономерности развития.
25. Производственная функция.
26. Продукт и издержки фирмы.
27. Издержки производства и прибыль.
28. Конкуренция и ее законы.
29. Закон конкуренции и антимонопольное законодательство.
30. Конкуренция в рыночной экономике.
31. Условия максимизации прибыли при совершенной конкуренции.
32. Условия максимизации прибыли при монополии.
33. Ценовая дискриминация: сущность, виды.
34. Экономическая рента.
35. Капитал. Предложение сбережений. Ссудный процент.
36. Торговый капитал и его эволюция в современных условиях.
37. Капитал и наемный труд.
38. Экономическая эффективность.
39. Эффективность в производстве.
40. Экономический и бухгалтерский подходы в определении расходы и прибыли предприятия.
41. Производственные возможности.
42. Сущность цены и механизм ценообразования в рыночной системе.

8.2. Примеры контрольных вопросов для текущего контроля освоения дисциплины

Для текущего контроля предусмотрено 3 контрольных работы. Максимальная оценка за контрольные работы 80 баллов. Первая контрольная работа оценивается в 20 баллов.Вторая и третья контрольные работы ¬оцениваются в 30 баллов. Работа на практических занятиях оценивается в 20 баллов.

Примеры вопросов к контрольной работе № 1. Максимальная оценка 20 баллов. Контрольная работа содержит 10 тестовых вопросов, по 2 баллу за вопрос.

1. Ограниченность ресурсов означает, что:

а) в обществе они имеются в таком количестве, которого недостаточно дляпроизводства необходимых товаров и услуг;

б) с их помощью невозможно одновременное и полное удовлетворение всехимеющихся потребностей;

в) ресурсов хватает только на производство предметов потребления;г) добыча ресурсов – трудоемкий процесс;

д) в процесс производства вовлекаются только ресурсы высокого качества.

2. ***Условием возникновения рынка является***:

а) общественное разделение труда и специализация;б) возникновение денег;

в) становление рыночной экономики;

г) цикличность экономического развития;

д) замкнутость производителей.

3. Цена спроса — это:

а) минимальная цена, которую покупатели согласны заплатить за данный товар;

б) максимальная цена, которую покупатели согласны заплатить за данное количество товара;

в) максимальная цена, по которой продавцы реализуют товар на рынке;г) минимальная цена, по которой продавец реализует свой товар;

д) цена рыночного равновесия.

4. Если при снижении цены сока на 5% объем спроса на квас сократился на 3%, то коэффициент перекрестной эластичности будет равен …

а) 0,6

б) 3

в) 5

г) 1,7

5. Понятие конкуренции предполагает, что:

а) в отрасли действует большое число производителей товаров, выпускающих неоднородную продукцию;

б) товары, выпускаемые большим количеством фирм, стандартизированы;в) имеется только один покупатель данной продукции;

г) отсутствуют входные барьеры на рынок;

д) информация продавцов и покупателей о рынке существенно ограничена.

6. К монополии относится отрасль …

а) предоставляющая жилищно-коммунальные услугиб) производящая автомобильную продукцию

в) предоставляющая страховые услуги

г) производящая хлебобулочные изделия

7. Если известны следующие данные об элементах ВВП: оплата труда наемных работников 29,37 трлн.руб., государственные расходы на закупку товаров и услуг 11,02 трлн.руб., валовое накопление основного капитала 13,66 трлн.руб. ед., чистые налоги на производство и импорт 12,48 трлн.руб., валовая прибыль исмешанные доходы 31,19 трлн.руб., расходы домашних хозяйств на конечное потребление 33,74 трлн.руб., экспорт 32,19 трлн.руб., импорт 17,56 трлн.руб., то ВВП равен_ трлн.руб.

а) 86,71

б) 90,16

в) 73,05

г) 70,91

8. При условии, что личные потребительские расходы сократились на 30 ден. ед., государственные расходы увеличились на 25 ден. ед., валовые инвестиции увеличились на 15 ден. ед., объем импорта увеличился на 10 ден. ед., а объем экспорта сократился на 5 ден. ед. ВВП …

а) увеличится на 15 ден. ед.б) сократится на 15 ден. едв) сократится на 5 ден. ед. г) увеличится на 5 ден. ед.

9. Дефицит государственного бюджета—это:

а) превышение доходов государства над его расходами;б) увеличение расходов государства;

в) превышение расходов государства над его доходами;г)

уменьшение налоговых поступлений в бюджет;

д) увеличение налоговых поступлений в бюджет.

10. Что из ниже перечисленного может быть отнесено к последствиям безработицы:

а) снижение уровня жизни;б) рост реального ВНП;

в) отставание реального ВНП от потенциально возможного уровня;г) социальная дифференциация общества;

д) снижение эффективности труда.

Примеры вопросов к контрольной работе № 2. Максимальная оценка 30 баллов.

1. Общество, которое вправе проводить открытую подписку на выпускаемые им акции и размещать акции среди неограниченного круга лиц, называется …

а) потребительским кооперативом

б) открытым акционерным обществом в) закрытым акционерным обществом г) хозяйственным обществом

2. Достижение заданных результатов при минимальных затратах или при определенном объеме затрат обеспечение наибольших результатов составляет принцип _____предприятия.

а) получения прибыли

б) финансовой устойчивостив) экономичности

г) рентабельности

3. В условиях серийного производства применяется_____оборудование

а) универсальное и автоматизированноеб) специальное и автоматизированное в) автоматизированное

г) универсальное и специальное

4. Станок стоит 260 тыс. руб., срок его службы 20 лет. Применяя линейный способ начисления амортизации, за пятый год службы начислят_____тыс. руб.

а) 65

б) 10,4

в) 13

г) 52

5. Средства труда многократно используемые в процессе производства, постепенно изнашиваемые и переносящие свою стоимость на стоимостьготовой продукции – это:

а) оборотные средства;б) оборотные фонды; в) основные фонды;

г) капитал

6. Что является единицей учета основных средств?

а) инвентарный объект

б) комплекс конструктивно сопряженных объектовв) каждый обособленный объект

г) отдельно стоящий объект

д) объект со всеми приспособлениями и принадлежностями

7. Приобретена копировальная машина стоимостью 8,5 тыс. руб. Укажите, что это:

а) основные средства б) оборотные средствав) имущество

г) уставный капитал

8. Задолженность покупателей за отгруженную продукцию перед предприятием относится к…

а) дебиторской задолженностиб) внеоборотным активам

в) кредиторской задолженностиг) собственному капиталу

9. Оплата труда руководителей, специалистов и служащих осуществляется в соответствии с…

а) установленным им по штатному расписанию должностным окладом и действующей системой премирования

б) повременной системой оплаты трудав) бестарифной системой оплаты труда

г) повременно-премиальной системой оплаты труда

10. Тарифная ставка рабочего пятого разряда составляет 120 руб./ч. Продолжительность рабочего дня – 8 ч. Количество рабочих дней в месяце – 20 ч.Норма выработки – 20 деталей за смену, расценка за одну деталь – 40 руб. Фактическая выработка за месяц – 600 деталей. Заработок рабочего за месяц припрямой сдельной оплате труда составит рублей.

а) 72000
б) 24000
в) 19200
г) 48000

Контрольная работа № 3. Максимальная оценка 30 баллов.

1. В краткосрочный период фирма производит 600 единиц продукции. Средние переменные издержки составляют 4 ден. ед., средние постоянные издержки – 2 ден. ед., выручка фирмы равна 4000 ден. ед. Прибыль составит … ден. ед.

а) 400
б) 3992
в) 1600
г) 2800

2. Небольшая пекарня, желая увеличить объем производства, нарастила объем применяемых трудя и капитала в 2 раза. В результате обьем готовой продукции вырос в 1,5 раза Это означает, что предприятие относится к отрясли с _____ эффектом масштаба.

а) отрицательнымб) положительнымв) постоянным

г) растущим

3. Реализация некоторого проекта с ожидаемой прибылью по годам 0, 100, 200, 400 тыс. ден. ед. требует вложения в начале срока проекта 500 тыс. ден. ед. Еслиставка

процента равна 10%, то чистый доход от проекта составит тыс. ден. ед.

а) 200
б) 51,57
в) 6,11
г) 56,72

4. Определите переменные издержки единицы продукции (руб.), при условии, что точка безубыточности равна 500 ед., годовая сумма постоянных издержек составляет 70000 руб., цена продукции – 200 руб.

а) 60
б) 140
в) 2,5
г) 350

5. Недостатки методов затратного ценообразования:

а) игнорирование информации о поведении конкурентов б) игнорирование информации о поведении покупателей в) недостоверность исходных данных
г) сложность сбора информации

6. Затратный подход к ценообразованию основан на учёте …

а) всех фактических затрат на производство и сбыт товаровб) зависит от спроса населения на товар
в) постоянных затрат на производство товараг) прямых затрат на производство товара

7. Выручка от реализации продукции за отчётный год 30500 тыс.руб., себестоимость реализованной продукции по форме №2 «Отчёт о прибыли и убытках» - 20500 тыс. руб., управленческие расходы - 3700 тыс. руб., коммерческие расходы - 1300 тыс. руб. Прочие доходы составили 500 тыс. руб., прочие расходы - 360 тыс. руб. Прибыль от продаж продукции составила тыс. руб.

а) 5000
б) 2000
в) 5140
г) 10000

8. Если оборотные активы значительно выше краткосрочных обязательств, можно сделать вывод, что предприятие ...

а) располагает значительным объемом заемных ресурсов, формируемых из заемныхисточников
б) не располагает свободными ресурсами
в) располагает значительным объемом свободных ресурсов, формируемых изсобственные источников
г) не располагает значительным объемом свободных ресурсов, формируемых изсобственных источников

9. К наименее ликвидным активам организации относятся

а) запасы и затраты
б) дебиторская задолженностьв) основные средства
г) денежные средства

10. К наиболее срочным обязательства организации относится

а) кредиторская задолженность б)

краткосрочные обязательства в) заемные средства

г) долгосрочные кредиты

В соответствии с установленными правилами творческое задание оценивается на «отлично» (30 баллов), «хорошо» (20 баллов), «удовлетворительно» (10 баллов) и «неудовлетворительно» (0 баллов). Если творческое задание не соответствует предъявляемым требованиям или оценено на «неудовлетворительно», то оно возвращается студенту на доработку.

Полный перечень оценочных средств приведен в виде отдельного документа,являющегося неотъемлемой частью основной образовательной программы.

8.3. Вопросы для итогового контроля освоения дисциплины

1. Потребности и ресурсы.
2. Выбор и ограничения в экономике.
3. Производственные возможности.
4. Собственность как экономическая и юридическая категория.
5. Виды и формы собственности в современной экономике.
6. Реформирование отношений собственности в России.
7. Понятие и эволюция экономических систем. Современные экономические системы; Модели смешанной экономики.
8. Рынок и условия его формирования.
9. Сущность рынка его, функции и роль в общественном производстве.
10. Понятия совокупного спроса и совокупного предложения, факторы, влияющие на их изменения.
11. Взаимодействие спроса и предложения.
12. Спрос и предложение.
13. Монополия. Рынок единственного продавца.
14. Олигополия. Характеристика рынка.
15. Конкуренция (характеристика рынка монополистической конкуренции; равновесие фирмы в краткосрочном периоде; долгосрочное равновесие рынка монополистической конкуренции; неэффективность монополистической конкуренции).
16. Экономические издержки производства, их структура и виды (определение и структура издержек производства; стоимостная функция производства).
17. Факторы производства. Выбор сферы приложения капитала. Сущность понятий «оборот капитала»; «основной и оборотный капитал», «амортизация»
18. Анализ динамики издержек производства в связи с изменение объема выпуска и масштаба производства.
19. Определение эффективного способа производства.
20. Производство и производственная функция.
21. Производство в краткосрочном периоде.
22. Производство в долгосрочном периоде.
23. Предприятие – как субъект и объект предпринимательской деятельности. Законодательная база предпринимательской деятельности. Нормативно-правовые акты, регламентирующие деятельность предприятия. Организационно-правовые формы предпринимательской деятельности и критерии их выбора.
24. Предпринимательская деятельность и поведение фирмы на рынке (фирма: ее трактовки и типы; цель фирмы; выручка и прибыль; принцип максимизации прибыли;
25. Предпринимательство: понятие, виды и основные формы.
26. Организационно-правовые формы предпринимательской деятельностикритерии их выбора.
27. Внешняя и внутренняя среда предприятия.

28. Производственная программа и производственная мощность предприятия.

29. Персонал предприятия и его структура. Состав и структура промышленно-производственного персонала. Основы организации труда на предприятии. Эффективность использования персонала и рабочего времени.

30. Формы, системы и размер оплаты труда на предприятии.

31. Производительность труда: понятие, показатели и методы измерения. Индивидуальная и общественная производительность труда. Резервы и факторы повышения производительности труда.

32. Методы расчета производительности труда. Пути повышения производительности труда.

33. Основные производственные фонды химических предприятий: понятие, классификация и структура.

34. Оценка основных средств. Методы оценки основных фондов.

35. Показатели использования основных производственных фондов. Износ и амортизация основных фондов.

36. Показатели использования основных производственных фондов, Пути улучшения использования ОПФ.

37. Оценка эффективности использования основных производственных фондов.

38. Оборотные средства предприятия: понятие, состав и структура. Источники формирования оборотных средств. Оборачиваемость оборотных средств.

39. Определение потребности в оборотных средствах.

40. Показатели использования оборотных средств. Пути улучшения использования оборотных средств.

41. Сущность, функции и задачи финансов предприятия. Собственные и заемные финансовые ресурсы. Баланс доходов и расходов.

42. Финансовая система и финансовая политика общества. Государственный бюджет.

43. Затраты производства продукции (себестоимость), прибыль, рентабельность. Виды и значение классификации затрат. Основные пути снижения затрат на производство продукции.

44. Понятие себестоимость продукции. Калькулирование себестоимости. Виды калькуляций.

45. Цена на продукцию и принципы ценообразования. Виды цен. Структура цены, система цен.

46. Ценовая политика предприятия. Разработка ценовой стратегии.

47. Понятие прибыли и дохода предприятия, методы их расчета. Рентабельность, ее виды и методы расчета. Пути повышения прибыли и рентабельности на предприятиях.

48. Понятие инвестиций и их классификация. Инвестиционный проект иинвестиционный цикл.

49. Понятие инновации, инновационный цикл. Государственная поддержкаинновационной деятельности.

50. Финансирование инновационной деятельности предприятия.

51. Налоговая политика. Принципы налогообложения.

52. Налоги и платежи, установленные законодательством: виды, ставки, объекты налогообложения и сроки уплаты налога в бюджет.

53. Понятие и показатели экономической эффективности.

54. Экономическое обоснование выбора сырья и топлива. Ресурсосбережение. Альтернативные источник сырья и энергии. Организация складского хозяйства.

Полный перечень оценочных средств приведен в виде отдельного документа, являющегося неотъемлемой частью основной образовательной программы.

8.4. Структура и примеры билетов.

Контроль по дисциплине «Основы экономики и управления производством»»проводится

в 3 семестре и включает контрольные вопросы по разделам и рабочей программедисциплины. Билет для ***контроля*** состоит из 3 вопросов, относящихся к указанным разделам.

Пример билета для ***контроля***:

«Утверждаю» _____ (Должность, наименование кафедры) _____ _____ (Подпись) (Д.С.Лопаткин) «__»_____2020г.	***Министерство науки и высшего образования РФ*** **Российский химико-технологический университет имени Д.И. Менделеева** **Наименование кафедры** **Код и наименование направления подготовки** **Профиль – «Наименование профиля подготовки»** **Наименование дисциплины**
Билет № _ 1. Вопрос 2. Вопрос 3. Вопрос	

9. УЧЕБНО-МЕТОДИЧЕСКОЕ ОБЕСПЕЧЕНИЕ ДИСЦИПЛИНЫ

9.1 Рекомендуемая литература

А. Основная литература:

1. Экономика организации: учебник и практикум для вузов / Л. А. Чалдаева [и др.] ; под редакцией Л. А. Чалдаевой, А. В. Шарковой. — 2-е изд., перераб. и доп. — Москва : Издательство Юрайт, 2019. — 361 с. — (Высшее образование). — ISBN 978-5-534-06688-3. — Текст : электронный // ЭБС Юрайт [сайт]. — URL:https://www.biblio-online.ru/bcode/433452

2. Экономика предприятия. Практикум : учебное пособие для академического бакалавриата / С. П. Кирильчук [и др.] ; под общей редакцией С. П. Кирильчук. — Москва : Издательство Юрайт, 2019. — 517 с. — (Бакалавр. Академический курс).

— ISBN 978-5-534-07495-6. — Текст : электронный // ЭБС Юрайт [сайт]. — URL: https://www.biblio-online.ru/bcode/423213

Б. Дополнительная литература:

1. Чалдаева, Л. А. Экономика предприятия : учебник и практикум для вузов / Л. А. Чалдаева. — 5-е изд., перераб. и доп. — Москва : Издательство Юрайт, 2019. — 435 с. — (Высшее образование). — ISBN 978-5-534-10521-6. — Текст : электронный // ЭБС Юрайт

2. Локальные нормативные акты (единая правовая база РХТУ им. Д. И. Менделеева).

Нормативная литература

1. Гражданский кодекс Российской Федерации, ч. 1. 2, 3, 4 с изменениями.
2. Градостроительный кодекс Российской Федерации с изменениями.
3. Земельный кодекс Российской Федерации с изменениями.
4. Налоговый кодекс, ч. 1, 2 с изменениями.
5. Федеральный закон от 25.02.1999 № 39-ФЗ «Об инвестиционной деятельности в Российской Федерации, Осуществляемой в форме капитальных вложений».
6. Положение о технологических регламентах производства продукции на предприятиях химического комплекса / утв. Минэкономразвития РФ 06.05.2000 согл. Госгортехнадзором № 02–35/234 от 28.04.2000.

9.2. Рекомендуемые источники научной информации

1. http://www. ecsocman.edu.ru

2. http://www. eup.ru
3. http://www. buhgalteria.ru
4. http://www. business-ethics.com
5. http://www. worldeconomy.ru

9.3. Средства обеспечения освоения дисциплины

Для реализации учебной программы подготовлены следующие средства обеспечения освоения дисциплины:

- компьютерные презентации интерактивных лекций – 8;
- банк контрольных заданий для текущего контроля освоения дисциплины (общее число контрольных заданий – 30);
- банк контрольных заданий для итогового контроля освоения дисциплины (общее число билетов – 30).

Для освоения дисциплины используются следующие нормативные и нормативно-методические документы (обновить даты обращения):

– Федеральный закон Российской Федерации от 29.12.2012 № 273-ФЗ «Об образовании в Российской Федерации» [Электронный ресурс] – Режим доступа: http://pravo.gov.ru/proxy/ips/?docbody=&nd=102162745&intelsearch=273-%D4%C7 (дата обращения: 18.07.2020 г).

– Федеральные государственные образовательные стандарты высшего образования // Координационный совет учебно-методических объединений и научно-методических советов высшей школы. Портал Федеральных образовательных стандартов высшего образования [Электронный ресурс] – Режим доступа: http://fgosvo.ru/fgosvo/92/91/4 (дата обращения: 18.07.2020 г.).

– Приказ Министерства образования и науки РФ от 23.08.2017 № 816 «Об утверждении Порядка применения организациями, осуществляющими образовательную деятельность, электронного обучения, дистанционных образовательных технологий при реализации образовательных программ» [Электронный ресурс]. Режим доступа: http://pravo.gov.ru/proxy/ips/?docbody=&nd=102447332&intelsearch=816+%EF%F0%E8%EA%E0%E7 (дата обращения: 18.07.2020 г.).

– Приказы Министерства науки и высшего образования по вопросам дистанционного обучения.

При освоении дисциплины студенты должны использовать информационные и информационно-образовательные ресурсы следующих порталов и сайтов:

– Система федеральных образовательных порталов. Система открытого образования. Консалтинговый центр ИОС ОО РФ [Электронный ресурс] – Режим доступа: http://www.openedu.ru (дата обращения: 20.08.2020 г.).

– Информационно-коммуникационные технологии в образовании. Система федеральных образовательных порталов [Электронный ресурс] – Режим доступа: http://ict.edu.ru/ (дата обращения: 20.08.2020 г.).

– Информационная система «Единое окно доступа к образовательным ресурсам». URL: http://window.edu.ru/ (дата обращения: 20.08.2020 г.).

– ФЭПО: соответствие требованиям ФГОС [Электронный ресурс] – Режим доступа: http://fepo.i-exam.ru/ (дата обращения: 20.08.2020 г).

10. МЕТОДИЧЕСКИЕ УКАЗАНИЯ ДЛЯ ОБУЧАЮЩИХСЯ

10.1. Для студентов, обучающихся без использования дистанционных образовательных технологий

Методические рекомендации по организации учебной работы обучающегося в бакалавриате направлены на повышение ритмичности и эффективности его аудиторной и самостоятельной работы

по дисциплине.
Дисциплина «***Основы экономики и управления производством***» включает разделы, каждый из которых имеет определенную логическую завершенность. При изучении материала каждого раздела рекомендуется регулярное повторение законспектированного лекционного материала, а также дополнение его сведениями из литературных источников, представленных в рабочей программе. При работе с указанными источниками рекомендуется составлять краткий конспект с обязательным фиксированием библиографических данных источника. Изучение материала каждого раздела заканчивается контролем его освоения в форме контрольной работы. Результаты выполнения контрольных работ оцениваются в соответствии с принятой в университете рейтинговой системой оценки знаний.
Рейтинговая система контроля учебной работы в семестре включает выполнение домашних заданий, написание рефератов, выполнение контрольных работ, сдачу зачета с оценкой.
Студентам рекомендуется посещение консультаций, проводимых преподавателями кафедры по всем разделам дисциплины.
Студенты, пропустившие по уважительной причине очередную контрольную работу, могут написать в дополнительное время.
Цель и задачи выполнения контрольной работы (реферата) разнообразны: научная, познавательная, учебная, методическая. Данные цели проявляются через следующие конкретные задачи контрольной работы:

- систематизация, закрепление и расширение теоретических знаний;
- привитие навыков самостоятельной работы с научной литературой;
- умение самостоятельно систематизировать и изложить знания, полученные в процессе самостоятельного изучения источников и литературы;
- привитие навыков научно-исследовательской работы, использование анализа и самостоятельных выводов по рассматриваемым проблемам.

Студентам необходимо помнить, что контрольные работы, выполняются творчески и самостоятельно, на основе изучения литературы, действующего законодательства, использования конкретного фактического и нормативного материала. Только в этом случае выполнение контрольной работы, будет способствовать получению студентами прочных и глубоких знаний.
Работа с литературой как важный вид исследовательской деятельности направлена на формирование и развитие у студента навыков и умений самостоятельного творческого поиска в осмыслении путей решения проблем. Рекомендованная учебная литература содержит в себе теоретические и методологические проблемы научного анализа проектной деятельности предприятия с позиций комплексного подхода к изучению проблем.
При работе с учебниками студент должен обратить внимание на следующие моменты:

- уметь различать конкретно-научные аспекты содержания проблемы;
- уметь выделять наиболее важные, моменты анализируемых противоречий;
- уяснить различные научные подходы в решении проблемы;
- знать и понимать содержание основных понятий и терминов;
- уметь обобщать;
- уметь выделять основные идеи.

Перечисленные умения и навыки могут быть сформированы при условии систематического труда и обучения рациональным приемам работы с учебником.
Для лучшего усвоения темы и постановки вопросов рекомендуется вести записи прочитанного учебного материала. Существует несколько форм ведения записей: план, тезисы, выписки, аннотации, резюме, конспект. Студентам предлагается вести записи в форме тезисов.
Контрольная работа выполняется в виде научного сообщения (реферата). Подготовка реферата - один из важных видов самостоятельной работы студента, направленный на углубленное изучение литературы по избранной теме, что создает возможность комплексно использовать навыки работы с книгой, развивает самостоятельность мышления и умение на научной основе анализировать явления действительности. При подготовке научного сообщения студент должен помнить, что, если при изучении учебной литературы главной задачей был анализ материала, выявление основных идей, то в период написания работы идет другой процесс - синтез, обобщение примеров, положений,

систематизация ценного важного, что он понял в результате усвоения темы. Подготовленное сообщение должно свидетельствовать о знании указанной дополнительной литературы по теме, отражать точку зрения автора научного сообщения, умения осмысливать явления науки на основе теоретических и практических знаний.
Работа над рефератом начинается с выбора темы, предложенных преподавателем или выбранных самостоятельно. Следующий этап работы – это работа с основной и дополнительной литературой.
Целесообразно разбить предложенную литературу на три группы источников:

1. Учебная литература.
2. Монографические издания, где рассматриваются различные точки зрения на исследуемую проблему.
3. Материалы периодической печати.

Изучение предложенной литературы необходимо начинать с их тщательного просмотра, чтобы определить характер работы с каждым источником. Для лучшей работы следует наметить первоначальный план научного сообщения и, уже исходя из этого, изучать литературу.

Требования к оформлению реферата

Реферат должен быть напечатан на стандартных листах формата А–4. Объем контрольной работы должен быть от 10 до 20 листов. Текст должен быть набран в редакторе Word, с одинарным межстрочным интервалом на одной стороне писчей бумаги. Размеры полей на листе: левого и нижнего – по 2,5 см, правого и верхнего – по 2 см. Абзацный отступ
–1,25 см. Размер шрифта: для текста – 14, для таблиц – 10, 12 или 14. Номер страницы проставляется в середине на нижнем поле.
Титульный лист оформляется согласно правилам. На следующем листе приводится оглавление, которое должно включать полное наименование всех разделов работы с указанием номеров страниц, на которых размещается их начало.
Реферат должен состоять из введения, основного содержания, заключения. В конце контрольной работы (реферата) приводится список использованной литературы.
Обязательное условие высокого качества контрольной работы (реферата) - грамотность, строгая логика изложения, правильность оформления. Текст должен быть тщательно выверен автором после печати.

Следует сверить точность числовых, фактических данных, записи цитат, информации об источниках, устранить ошибки и опечатки. Ответственность за достоверность используемой информации несет автор.

10.2. Для студентов, обучающихся с использованием дистанционных образовательных технологий

При использовании электронного обучения и дистанционных образовательных технологий занятия полностью или частично проводятся в режиме онлайн. Объем дисциплины и распределение нагрузки по видам работ соответствует п. 4.1. Распределение баллов соответствует п. 10.1 либо может быть изменено в соответствии с решением кафедры,в случае перехода на ЭО и ДОТ в процессе обучения. Решение кафедры об используемых технологиях и системе оценивания достижений обучающихся принимается с учетом мнения ведущего преподавателя и доводится до обучающихся.

11. МЕТОДИЧЕСКИЕ УКАЗАНИЯ ДЛЯ ПРЕПОДАВАТЕЛЕЙ

11.1. Для преподавателей, реализующих образовательные программы без использования дистанционных образовательных технологий

Дисциплина «***Основы экономики и управления производством***» изучается в 3 семестре бакалавриата.
При подготовке и проведении занятий преподаватель должен ориентироваться на то, что студенты, обучающиеся в бакалавриате, имеют общую подготовку по общенаучным, общеинженерным дисциплинам и основным профессиональным дисциплинам профиля, в объеме, предусмотренном учебным планом бакалавриата, а также опыт восприятия и конспектирования изучаемого материала. В связи с этим материал дисциплины должен опираться на полученные знания и быть ориентирован их расширение и углубление в соответствии с современными теоретическими представлениями и технологическими новациями. Обучение студентов может быть организовано как в виде традиционных лекций и практических занятий, так и научной дискуссии, которая помогает приобрести навыки и умения обосновывать круг рассматриваемых вопросов, формулировать главные положения, определения и практические выводы из теоретических положений. На занятиях должна прослеживаться взаимосвязь рассматриваемых вопросов с ранее изученным материалом.
Основной задачей преподавателей, ведущих занятия по дисциплине – это получение студентами системы научных знаний в области экономики и формирование готовности к осуществлению профессиональной деятельности. В рамках дисциплины необходимо уделить внимание целям и задачам дисциплины, раскрытию основных разделов дисциплины для выработки навыков профессиональной компетенции.
Необходимой компонентой лекционных и практических занятий по дисциплине является широкое использование иллюстративного материала, в том числе с применением компьютерной техники. Иллюстративный материал включает презентации по разделам дисциплины, выполненные с использованием различных программных продуктов. Для демонстрации иллюстративного материала рекомендуется использование мультимедийной техникой.
Также задачей преподавателя, ведущего занятия по дисциплине «***Основы экономики и управления производством***», является формирование у студентов компетенций в изучаемой области. При выборе материала для занятий желательно обращаться к опыту ведущих зарубежных и отечественных научно-исследовательских центров, научно-производственных фирм и предприятий, использовать их научные, информационные и рекламные материалы и проводить их сравнительный анализ.
Во вводной лекции дисциплины следует остановиться на тенденциях развития, привести обзор современных достижений в изучаемых отраслях, оценить конкурентоспособность промышленной продукции и определяющие ее факторы.
При проведении занятий преподаватель может рекомендовать студентам проработку дополнительной литературы.

11.2. Для преподавателей, реализующих образовательные программы с использованием дистанционных образовательных технологий

При использовании электронного обучения и дистанционных образовательных технологий занятия полностью или частично проводятся в режиме онлайн. Объем дисциплины и распределение нагрузки по видам работ соответствует п. 4.1. Распределение баллов соответствует п. 10.1 либо может быть изменено в соответствии с решением кафедры,в случае перехода на ЭО и ДОТ в процессе обучения. Решение кафедры об используемых технологиях и системе оценивания достижений обучающихся принимается с учетом мнения ведущего преподавателя и доводится до обучающихся.
Реализация ЭО и ДОТ предполагает использование следующих видов и учебной деятельности: онлайн консультации, практические занятия, видео-лекции, проводимые полностью или частично с применением ЭО и ДОТ; текущий контроль в режимететестирования и проверки домашних заданий; онлайн консультации по курсовому проектированию; самостоятельная работа и т.д.
При реализации РПД в зависимости от конкретной ситуации ЭО и ДОТ могут быть применены в следующем виде :

- объем часов контактной работы обучающихся с преподавателем не сокращается) и электронные образовательные ресурсы (ЭОР) методически обеспечивают самостоятельную работу обучающихся в объеме, предусмотренном рабочей программой данной дисциплины. При этом в случае необходимости занятия проводятся в режиме

онлайн;

- смешанные формы обучения, сочетающие в себе аудиторные занятия (при возможности перевода части контактных часов работы обучающихся с преподавателем в электронную информационно-образовательную среду без потери содержания учебной дисциплины) и ЭОР (часть учебного материала (например, лекции) может быть заменена ЭОР);
- учебные курсы, интегрированные в LMS Moodle, контактные часы по которым могут быть исключены, изучаются обучающимися самостоятельно при минимальном участии преподавателя (консультации в режиме форума или в режиме вебинара).

12. ПЕРЕЧЕНЬ ИНФОРМАЦИОННЫХ ТЕХНОЛОГИЙ, ИСПОЛЬЗУЕМЫХ В ОБРАЗОВАТЕЛЬНОМ ПРОЦЕССЕ

Информационную поддержку изучения дисциплины осуществляет Информационно- библиотечный центр (ИБЦ) РХТУ им. Д.И. Менделеева, который обеспечивает обучающихся основной учебной, учебно-методической и научной литературой, необходимой для организации образовательного процесса по дисциплине. Общий объем многоотраслевого фонда ИБЦ на 1.01.2020 г. составляет 1715452 экз.

Фонд ИБЦ располагает учебной, учебно-методической и научно-технической литературой в форме печатных и электронных изданий, а также включает официальные, справочно-библиографические, специализированные отечественные и зарубежные периодические и информационные издания. ИБЦ обеспечивает доступ к профессиональным базам данных, информационным, справочным и поисковым системам.

Каждый обучающийся обеспечен свободным доступом из любой точки, в которой имеется доступ к сети Интернет и к электронно-библиотечной системе (ЭБС) Университета, которая содержит различные издания по основным изучаемым дисциплинам и сформирована по согласованию с правообладателями учебной и учебно-методической литературы.

Для более полного и оперативного справочно-библиографического иинформационного обслуживания в ИБЦ реализована технология Электронной доставки документов.

Электронные информационные ресурсы, используемые в процессе обучения

№	Электронный ресурс	Реквизиты договора (номер, дата заключения, срок действия), ссылка на сайт ЭБС, сумма договора, количество ключей	Характеристика библиотечного фонда, доступ к которому предоставляется договором

1	ЭБС «Лань»	Реквизиты договора - ООО «Издательство «Лань», договор № 33.03-Р-2.0-1775/2-10 от 26.09.2019г. Сумма договора – 642 083-68 Срок действия с «26» сентября 2019г. по «25» сентября 2020г. Ссылка на сайт ЭБС – http://e.lanbook.com	Коллекции: «Химия» - изд-ва НОТ, «Химия» - изд-ва Лаборатория знаний, «Химия» - изд-ва «ЛАНЬ», «Химия»-КНИТУ(Казанский национальный исследовательский технологический университет), «Химия» - изд-ва ФИЗМАТЛИТ», «Информатика» - изд-ва «ЛАНЬ», «Информатика»-Национальный Открытый Университет «ИНТУИТ», «Инженерно-технические науки"-изд-ва «ЛАНЬ», «Теоретическая механика»-изд-ва «ЛАНЬ», Экономика и менеджмент»- изд-ва Дашков и К., а также отдельные издания в соответствии с Договором.
2.	Электронно-библиотечная система ИБЦ РХТУ им. Д.И.Менделеева (на базе АИБС «Ирбис»)	Принадлежность – собственная РХТУ. Ссылка на сайт ЭБС – http://lib.muctr.ru/ Доступ для пользователей РХТУ с любого компьютера.	Электронные версии учебных и научных изданий авторов РХТУ по всем ООП.
3	Электронная библиотека диссертаций (ЭБД).	Принадлежность – сторонняя Реквизиты договора – ФГБУ РГБ, Договор № 33.03-Р-3.1-2173/2020	В ЭБД доступны электронные версии диссертаций Российской Государственной библиотеки: с 1998 года – по специальностям:
		Сумма договора - 398 840-00 С «16» марта 2020 г. по «15 » марта 2021 г. Ссылка на сайт ЭБС – http://diss.rsl.ru/	«Экономические науки», «Юридические науки», «Педагогические науки» и «Психологические науки»; с 2004 года - по всем специальностям, кроме медицины и фармации; с 2007 года - по всем специальностям, включая работы по медицине и фармации.

4	Электронно-библиотечная система «ZNANIUM.COM»	Принадлежность сторонняя-ООО «ЗНАНИУМ», Договор № 4309 эбс 33.03-Р-3.1-2215/2020 от «20» марта 2020 г. Сумма договора-30 000-00 С « 20» марта 2020 г. по «19 » марта 2021г Ссылка на сайт – https://znanium.com/	Коллекция изданий учебников и учебных пособий по различным отраслям знаний для всех уровней профессиональногообразования.
5	ЭБС «Научно-электронная библиотека eLibrary.ru».	Принадлежность – сторонняя Реквизиты договора – ООО Научная электронная библиотека, договор № 33.03-Р-3.1 2087/2019 Сумма договора – 1100017-00 С «01» января 2020 г. по «31» декабря 2020 г. Ссылка на сайт – http://elibrary.ru Количество ключей – доступ для пользователей РХТУ по ip-адресам неограничен.	Научная электронная библиотека eLIBRARY.RU - это крупнейший российский информационно-аналитический портал в области науки, технологии, медицины и образования, содержащий рефераты и полные тексты более 29 млн научных статей и публикаций, в том числе электронные версии более 5600 российских научно-технических журналов
6	Справочно-правовая система «Консультант+»	Принадлежность сторонняя- Договор № 174-247ЭА/2019 от 26.12.2019 г. Сумма договора - 927 029-80 С «01» января 2020 г. по «31» декабря 2020 г. Ссылка на сайт- http://www.consultant.ru/	Справочно-правовая система по законодательству Российской Федерации.
		Количество ключей – 50 пользовательских лицензий по ip-адресам.	

7	Справочно-правовая система «Гарант»	Принадлежность сторонняя Договор №166-235ЭА/2019 от 23.12.2019 г. Сумма договора - 603 949-84 С «01» января 2020 г. по «31» декабря 2020 г. Ссылка на сайт – http://www.garant.ru/	Гарант - справочно-правовая система по законодательству Российской Федерации.
8	Электронно-библиотечная система «ЮРАЙТ»	Принадлежность сторонняя-«Электронное издательство ЮРАЙТ» Договор № 33.03-Р-3.1-220/2020 от 16.03.2020 г. Сумма договора - 324 000-00 С «16» марта 2020 г. по «15» марта 2021 г. Ссылка на сайт – https://biblio-online.ru/	Электронная библиотека включает более 5000 наименований учебников и учебных пособий по всем отраслям знаний для всех уровней профессионального образования от ведущих научных школ с соблюдением требований новых ФГОСов.

13. МАТЕРИАЛЬНО-ТЕХНИЧЕСКОЕ ОБЕСПЕЧЕНИЕ ДИСЦИПЛИНЫ

13.1. Оборудование, необходимое в образовательном процессе

Учебная аудитория для проведения лекционных и практических занятий. Лекционная учебная аудитория оборудована электронными средствами демонстрации (компьютер со средствами звуковоспроизведения, проектор, экран) и учебной мебелью
Библиотека с доступом к базам данных и выходом в Интернет. Библиотека имеет рабочие компьютерные места для студентов, оснащенные компьютерами с выходом в Интернет и доступом к базам данных.

13.2. Учебно-наглядные пособия

Информационно-методические материалы: учебные пособия по дисциплине; раздаточный материал к разделам дисциплины (слайды); альбомы, рекламные проспекты и контрольные вопросы для промежуточной и итоговой аттестации и др. Периодическая печать по направлению подготовки студентов: журналы, книги, научные исследования, проспекты, альбомы, материалы научных конференций, научные отчеты, организационные и правовые документы, справочники, учебные и методические пособия и др.

13.3. Компьютеры, информационно-телекоммуникационные сети, аппаратно-программные и аудиовизуальные средства

Персональные компьютеры, укомплектованные принтерами и программными средствами; проекторы и экраны; многофункциональные устройства; локальная сеть с выходом в Интернет.

13.4. Печатные и электронные образовательные и информационные ресурсы

Информационно-методические материалы: учебные пособия по дисциплине; раздаточный материал к разделам лекционного курса; альбомы и рекламные проспекты. Электронные образовательные ресурсы: электронные презентации к разделам лекционного курса; учебно-методические разработки в электронном виде; справочные материалы в печатном и электронном виде. Образовательные ресурсы: электронные презентации к разделам дисциплины; учебно-методические разработки в электронном виде; справочные материалы в печатном и электронном виде; кафедральная библиотека электронных изданий.

13.5. Перечень лицензионного программного обеспечения

No п/п	Наименование программного продукта	Реквизиты договора поставки	Количество лицензий	Срок окончания действия лицензии
1	Неисключительная лицензия на использование Desktop Education ALNG LicSAPk OLVS E 1Y AcademicEdition Enterprise В составе: 1) В составе Microsoft Office Professional Plus 2019: • Word • Excel • Power Point • Outlook • **OneNote** • **Access** • **Publisher** • **InfoPath** 2) **Microsoft Core**	Контракт № 28-35ЭА/2020 от 26.05.2020	8 комплектов Соглашение Microsoft OVS-ES № V6775907 Каждый комплект включает: 1) Лицензию на комплекс для создания презентаций, электронных текстов и таблиц, обработки баз данных Microsoft Office. 2) Лицензию для подключения пользователей к серверным системам Microsoft: • Exchange Server Standard, • Exchange Server Enterprise, • SharePoint Server, • Skype для бизнеса Server, • Windows MultiPoint Server Premium, • Windows Server Standard, • Windows Server Data Center	12 месяцев (ежегодное продление подписки с правом перехода на обновлённую версию продукта)

	CAL 3) Microsoft Windows Upgrade		3) Лицензию на обновление операционной системы для рабочих станций Windows 10. Дополнительно на ВУЗ предоставляется право на использование 1 (одной) лицензии средств разработкив рамках учебных компьютеров одного технического, естественнонаучного факультета (кафедры) и предоставления студентам для целей обучения Azure Dev Tools for Teaching. Количество активаций неограниченно в рамках подразделения.	
2	Неисключительная лицензия на использование O365ProPlusOpenStudents ShrdSvr ALNG SubsVL OLV NL 1Mth Acdmc Stdnt STUUseBnft Приложения в составе подписки: Outlook OneDrive Word Excel PowerPoint	Контракт № 28-35ЭА/2020 от 26.05.2020	26280 лицензий для студентов ВУЗа. Соглашение Microsoft OVS-ES № V6775907	12 месяцев (ежегодное продление подписки с правом перехода на обновлённую версию продукта)
3	Лицензия на программное обеспечение (неисключительные права на программу для ЭВМ) WinRAR, Архиватор	Государственный контракт № 143-164ЭА/2010от 14.12.10, Акт № Tr048787, накладная № Tr048787 от 20.12.10	8	бессрочная

4	Антиплагиат. ВУЗ	Контракт от 12.05.2020 № 19-17ЭА/2020	не ограничено, лимит проверок 6000	19.05.2021

14. ТРЕБОВАНИЯ К ОЦЕНКЕ КАЧЕСТВА ОСВОЕНИЯ ДИСЦИПЛИНЫ

Наименование модулей	Основные показатели оценки	Формы и методы контроля и оценки
Модуль 1.	*Знает:* - основы экономики в различных сферах жизнедеятельности; - методы разработки оперативных и производственных планов; - методы и способы оплаты труда; *Умеет:* - составлять отчеты по выполнению технических заданий; - готовить исходные данные для выбора и обоснования научно-технических и организационных решений на основе экономического анализа; - разрабатывать оперативные планы работ первичных производственных подразделений; *Владеет:* - методами и инструментами проведения экономического анализа затрат и результатов деятельности производственных подразделений; - инструментами планирования и выполнения мероприятий по производству продукции;	Реферат Тестирование.
Модуль 2.	*Знает:* - основы экономики в различных сферах жизнедеятельности; - методы разработки оперативных и производственных планов; - методы и способы оплаты труда; *Умеет:* - составлять отчеты по выполнению технических заданий; - готовить исходные данные для выбора и обоснования научно-технических и организационных решений на основе экономического анализа; - разрабатывать оперативные планы работ первичных производственных подразделений; *Владеет:* - методами и инструментами проведения экономического анализа затрат и результатов деятельности производственных подразделений; - инструментами планирования и выполнения мероприятий по производству продукции;	Реферат Тестирование.
Модуль 3.	*Знает:* - основы экономики в различных сферах	Реферат Тестирование

	жизнедеятельности; - методы разработки оперативных и производственных планов; - методы и способы оплаты труда; *Умеет:* - составлять отчеты по выполнению технических заданий; - готовить исходные данные для выбора и обоснования научно-технических и организационных решений на основе экономического анализа; - разрабатывать оперативные планы работ первичных производственных подразделений; *Владеет:* - методами и инструментами проведения экономического анализа затрат и результатов деятельности производственных подразделений; - инструментами планирования и выполнения мероприятий по производству продукции;	Зачет с оценкой

15. ОСОБЕННОСТИ ОРГАНИЗАЦИИ ОБРАЗОВАТЕЛЬНОГО ПРОЦЕССА ДЛЯ ИНВАЛИДОВ И ЛИЦ С ОГРАНИЧЕННЫМИ ВОЗМОЖНОСТЯМИ ЗДОРОВЬЯ

Обучение инвалидов и лиц с ограниченными возможностями здоровья осуществляется в соответствии с:

- Порядком организации и осуществления образовательной деятельности по образовательным программам – программам бакалавриата, программам специалитета, программам магистратуры (Приказ Минобрнауки РФ от 05.04.2017 № 301);

− Положением о порядке организации и осуществления образовательной деятельности по образовательным программам высшего образования – программам бакалавриата, программам специалитета, программам магистратуры в РХТУ им. Д.И. Менделеева, принятым решением Ученого совета РХТУ им. Д.И. Менделеева от 30.10.2019, протокол № 3, введенным в действие приказом ректора РХТУ им. Д.И. Менделеева от 14.11.2019 № 646А;

- Методическими рекомендациями по организации образовательного процесса для обучения инвалидов и лиц с ограниченными возможностями здоровья в образовательных организациях высшего образования, в том числе оснащенности образовательного процесса (утверждены заместителем Министра образования и науки РФ А.А. Климовым от 08.04.2014 № АК-44/05вн).

16. ДОПОЛНЕНИЯ И ИЗМЕНЕНИЯ К РАБОЧЕЙ ПРОГРАММЕ ДИСЦИПЛИНЫ

«Основы экономики и управления производством»(Б1.В.03)

Основной обязательной программы 18.03.02 Энерго- и ресурсосберегающиепроцессы в химической технологии, нефтехимии и биотехнологии.
Профиль подготовки – «Основные процессы химических производств и химической кибернетики»

Форма обучения: очная

Номер изменения/ дополнения	Содержание дополнения/изменения	Основание внесения изменения/дополнения
1.		Протокол заседания Ученого совета №_____от « » 20 г.
		Протокол заседания Ученого совета №_____от « » 20 г.
		Протокол заседания Ученого совета №_____от «_____»_____20___г.
		Протокол заседания Ученого совета №_____от « » 20 г.
		Протокол заседания Ученого совета №_____от «_____»_____20___г.

Министерство науки и высшего образования Российской Федерации
Федеральное государственное бюджетное образовательное учреждение высшего образования
«Российский химико-технологический университет имени Д.И. Менделеева»

«УТВЕРЖДАЮ»

Проректор по учебной работе

_____ С.Н. Филатов

«30» июня 2020 г.

РАБОЧАЯ ПРОГРАММА ДИСЦИПЛИНЫ
«Прикладная механика в энергоресурсосбережении»

Направление подготовки 18.03.02 Энерго- и ресурсосберегающие процессы в химической технологии, нефтехимии и биотехнологии

Квалификация «*бакалавр*»

Форма обучения - очная

РАССМОТРЕНО И ОДОБРЕНО
на заседании Методической комиссии
РХТУ им. Д.И. Менделеева
«30» июня 2020 г.

Председатель _____ Н.А. Макаров

Москва 2020 г.

Программа составлена зав. кафедрой механики, доц. к.ф.-м.н. **Лясниковой Н.Н.**

Программа рассмотрена и одобрена на заседании кафедры механики
«___» мая 2020 г., протокол № ___.

СОДЕРЖАНИЕ

1. Цели и задачи дисциплины 35
2. Требования к результатам освоения дисциплины 35
3. Объем дисциплины и виды учебной работы 36
4. Содержание дисциплины 36
4.1. Разделы дисциплины и виды занятий для студентов очного отделения 36
4.2. Содержание разделов дисциплины 37
5. Соответствие содержания требованиям к результатам освоения дисциплины 38
6. Практические и лабораторные занятия 38
6.1. Практические занятия. Примерные темы практических занятий 38
6.2. Лабораторные работы 39
7. Самостоятельная работа 39
8. Оценочные средства для контроля освоения дисциплины 39
8.1. Примерная тематика расчетно-графических работ 39
8.2. Примеры контрольных заданий для текущего контроля освоения дисциплины 42
8.3. Вопросы для итогового контроля освоения дисциплины (3 семестр – зачет с оценкой) 45
8.4. Структура и примеры билетов для зачета с оценкой (3 семестр) 47
9. Учебно-методическое обеспечение дисциплины 48
9.1. Рекомендуемая литература 48
9.2. Рекомендуемые источники научно-технической информации 49
9.3. Средства обеспечения освоения дисциплины 49
10. Методические указания для обучающихся 49
10.1 Для студентов, обучающихся по очной форме без использования электронного образования и дистанционных образовательных технологий 49
10.2 Для студентов, обучающихся по очной форме с использованием электронного образования и дистанционных образовательных технологий 50
11. Методические указания для преподавателей 50
11.1 Для преподавателей, при реализации программы по очной форме, без использования электронного образования и дистанционных образовательных технологий 50
11.2 Для преподавателей, при реализации программы по очной форме, с использованием электронного образования и дистанционных образовательных технологий 52
12. Перечень информационных технологий, используемых в образовательном процессе 52
13. Материально-техническое обеспечение дисциплины 54
13.1. Оборудование, необходимое в образовательном процессе 54
13.2. Учебно-наглядные пособия 54
13.3. Компьютеры, информационно-телекоммуникационные сети, аппаратно-программные и аудиовизуальные средства 54
13.4. Печатные и электронные образовательные и информационные ресурсы 54
13.5. Перечень лицензионного программного обеспечения 54
14. Требования к оценке качества освоения программы 55
15. Особенности организации образовательного процесса для инвалидов и лиц с ограниченными возможностями здоровья 56
Дополнения и изменения к рабочей программе дисциплины 57

1. Цели и задачи дисциплины

Программа составлена в соответствии с требованиями Федерального государственного образовательного стандарта (ФГОС ВО) для направления подготовки ***18.03.02 Энерго- и ресурсосберегающие процессы в химической технологии, нефтехимии и биотехнологии***, рекомендациями методической комиссии Ученого совета и накопленным опытом преподавания дисциплины кафедрой механики.

Дисциплина «***Прикладная механика в энергоресурсосбережении***» относится к вариативной части дисциплин учебного плана и рассчитана на изучение в течение одного семестра. Программа дисциплины предполагает, что обучающиеся имеют теоретическую и практическую подготовку в области математики и физики.

Цель дисциплины − обучение студентов терминологии, устройству, назначению и основам расчета на прочность, жесткость и устойчивость типовых элементов химического оборудования.

Задача дисциплины сводится к систематическому изучению методов расчета элементов химико-технологического оборудования на прочность, жесткость и устойчивость при различных видах нагружения.

Дисциплина «***Прикладная механика в энергоресурсосбережении***» преподается в 3-ем семестре. Контроль успеваемости студентов ведется согласно принятой в университете рейтинговой системе.

2. Требования к результатам освоения дисциплины

Изучение дисциплины «Прикладная механика в энергоресурсосбережении» при подготовке бакалавров по направлению «Энерго- и ресурсосберегающие процессы в химической технологии, нефтехимии и биотехнологии» способствует приобретению следующих общепрофессиональных и профессиональных компетенций:

– способностью использовать основные законы естественнонаучных дисциплин в профессиональной деятельности, применять методы математического анализа и моделирования, теоретического и экспериментального исследования (ОПК-2);

– готовностью обосновывать конкретные технические решения при разработке технологических процессов; выбирать технические средства и технологии, направленные на минимизацию антропогенного воздействия на окружающую среду (ПК-5).

После изучения дисциплины «Прикладная механика в энергоресурсосбережении» студент должен:

знать:

– основные уравнения и методы решения задач сопротивления материалов и деталей машин;

– основные методы расчетов на прочность, жесткость и устойчивость элементов конструкций машин и аппаратов;

– основы теории расчета деталей и узлов машин и аппаратов химической технологии.

уметь:

– проводить расчеты элементов конструкций на основе методов сопротивления материалов;

– рассчитывать и конструировать детали машин по исходным данным;

– производить расчеты по основным критериям работоспособности и конструирования деталей машин.

владеть:

- навыками расчета сопротивления материалов аналитическими методами;
- навыками выбора материалов по критериям прочности;
- расчетами типовых деталей машин, пользуясь справочной литературой и ГОСТами.

3. Объем дисциплины и виды учебной работы

	В зачетных единицах	В академ. часах
Общая трудоемкость дисциплины по учебному плану	**4,0**	**144**
Контактная работа (КР):	**1,78**	**64**
Лекции (Лек)	0,89	32
Практические занятия (ПЗ)	0,89	32
Самостоятельная работа (СР):	**2,22**	**80**
Самостоятельное изучение разделов дисциплины		79.8
Контактная самостоятельная работа		0.2
Вид контроля: зачет / экзамен		**Зачет**

	В зачетных единицах	В астроном. часах
Общая трудоемкость дисциплины по учебному плану	**4,0**	**108**
Контактная работа (КР):	**1,78**	**48**
Лекции (Лек)	0,89	24
Практические занятия (ПЗ)	0,89	24
Самостоятельная работа (СР):	**2,22**	**60**
Самостоятельное изучение разделов дисциплины		59.85
Контактная самостоятельная работа		0.15
Вид контроля: зачет / экзамен		**Зачет**

4. Содержание дисциплины

4.1. Разделы дисциплины и виды занятий для студентов очного отделения

№ п/п	Раздел дисциплины	Часы академические			
		Всего	Лек-ции	Практические занятия	Самостоятельная работа
	Введение	2	1		1
1	Определение реакций опор. Растяжение-сжатие	30	3	8	19
1.1.	Определение реакций опор	14	2	4	8
1.2.	Растяжение-сжатие	18	2	4	12
2	Кручение. Изгиб	36	8	8	20
2.1	Кручение	16	4	4	8
2.2	Изгиб	20	4	4	12
3	Сложное напряженное состояние	32	6	8	18
3.1	Сложное напряженное состояние	5	2	1	2
3.2.	Тонкостенные сосуды	17	2	5	10
3.3.	Расчет сжатых стержней на устойчивость	10	2	2	6
4	Детали машин	44	14	8	22
4.1	Соединение деталей машин	23	7	4	12
4.2	Валы и оси, их опоры и соединения	12	4	2	6

4.3	Механические передачи	9	3	2	4
	Всего часов	144	32	32	80

4.2. Содержание разделов дисциплины

Введение. Цели и задачи дисциплины. Краткие исторические сведения.

1. Определение реакций опор. Растяжение-сжатие.

1.1. Определение реакций опор.

Абсолютно твердое тело. Элементы статики. Основные понятия. Аксиомы статики. Уравнения равновесия. Связи и их реакции.

1.2. Растяжение-сжатие.

Основные допущения и принципы сопротивления материалов. Метод сечений. Напряжения, деформации и перемещения. Закон Гука. Построение эпюр внутренних усилий, напряжений и перемещений. Статически определимые и статически неопределимые задачи. Диаграммы растяжения для пластичных и хрупких материалов и их характеристики. Допускаемые напряжения. Условие прочности при растяжении (сжатии).

2. Кручение. Изгиб.

2.1. Кручение.

Закон Гука при сдвиге. Внутренние силовые факторы при кручении. Напряжения в стержнях круглого сечения. Условие прочности при кручении.

2.2. Изгиб.

Геометрические характеристики плоских сечений. Понятие чистого и поперечного изгибов. Правила построения эпюр поперечных сил и изгибающих моментов. Определение нормальных напряжений. Условие прочности при изгибе. Определение касательных напряжений. Рациональные формы сечений.

3. Сложное напряженное состояние.

3.1. Сложное напряженное состояние.

Основы теории напряженного состояния и гипотезы прочности. Понятие напряженного состояния. Главные площадки и главные напряжения. Обобщенный закон Гука. Назначение гипотез прочности. Понятие эквивалентных напряжений и критериев прочности.

3.2. Тонкостенные сосуды.

Тонкостенные сосуды химических производств. Определение напряжений по безмоментной теории. Основные допущения. Вывод уравнения Лапласа. Расчет тонкостенных оболочек по уравнению Лапласа и по стандартизованной методике. Условие прочности.

Раздел 3.3. Расчет сжатых стержней на устойчивость.

Устойчивость элементов конструкций. Понятие критической силы и коэффициента запаса прочности. Расчет критической силы по Эйлеру. Пределы применимости формулы Эйлера. Практический способ расчета на устойчивость.

4. Детали машин.

4.1. Соединение деталей машин.

Классификация деталей машин и аппаратов химических производств. Резьбовые соединения. Расчет болтовых соединений при поперечных и продольных нагрузках. Шпоночные соединения. Назначение и виды шпонок. Расчет шпонок на срез и смятие. Виды сварки. Область применения. Виды сварных швов. Расчет на прочность стыковых и нахлесточных швов.

4.2. Валы и оси, их опоры и соединения.

Валы, их классификация и назначение. Оси. Проектировочные расчеты валов и осей. Подшипники скольжения. Материалы вкладышей. Подшипники качения. Принципиальное устройство и основные геометрические размеры. Достоинства, недостатки и области применения подшипников качения и скольжения. Приводные муфты. Назначение. Классификация муфт по принципу действия и характеру работы. Порядок подбора муфт и основы прочностного расчета.

4.3. Механические передачи.

Зубчатые передачи. Окружное и радиальное усилия. Редукторы. Определение и классификация. Примеры схем редукторов.

5. Соответствие содержания требованиям к результатам освоения дисциплины

№	В результате освоения дисциплины студент должен:	Разделы			
		1	2	3	4
	знать:				
1	основные уравнения и методы решения задач сопротивления материалов и деталей машин	+	+	+	+
2	основные методы расчетов на прочность, жесткость и устойчивость элементов конструкций машин и аппаратов	+	+	+	+
3	основы теории расчета деталей и узлов машин и аппаратов химической технологии				+
	уметь:				
4	проводить расчеты элементов конструкций на основе методов сопротивления материалов	+	+	+	
5	рассчитывать и конструировать детали машин по исходным данным				+
6	производить расчеты по основным критериям работоспособности и конструирования деталей машин				+
	владеть:				
7	навыками расчета сопротивления материалов аналитическими методами	+	+	+	+
8	навыками выбора материалов по критериям прочности	+	+	+	+
9	расчетами типовых деталей машин, пользуясь справочной литературой и ГОСТами				+
	Общепрофессиональные компетенции				
1	способность использовать основные законы естественнонаучных дисциплин в профессиональной деятельности, применять методы математического анализа и моделирования, теоретического и экспериментального исследования (ОПК-2);	+	+	+	+
2	способность участвовать в совершенствовании технологических процессов с позиции энерго- и ресурсосбережения, минимизации воздействия на окружающую среду (ПК-2).	+	+	+	+

6. Практические и лабораторные занятия

6.1. Практические занятия. Примерные темы практических занятий

Предусмотрены практические занятия обучающегося в бакалавриате в объеме 32 академических часов.

Примерный перечень практических занятий:

№ п/п	№ раздела дисциплины	Примерные темы практических занятий	Академ. час.
1 – 2	1.1	Определение реакций опор	4
3	1.2	Растяжение-сжатие. Статически определимые задачи	2
4	1.2	Растяжение-сжатие. Статически неопределимые задачи	2

5	2.2	Кручение	2
6 – 7	2.2	Изгиб. Построение эпюр поперечных сил и изгибающих моментов	4
8	2.2	Изгиб. Прочностные расчеты	2
9 – 11	3.2	Тонкостенные сосуды	6
12	3.3	Расчет сжатых стержней на устойчивость	2
13 – 14	4.1	Расчет болтовых соединений	4
15	4.1	Расчет на прочность сварных швов. Шпоночные соединения	2
16	4.1	Редукторы	2

6.2. Лабораторные работы

Лабораторные работы по дисциплине не предусмотрены.

7. Самостоятельная работа

Рабочей программой дисциплины «***Прикладная механика в энергоресурсосбережении***» предусмотрена самостоятельная работа студента бакалавриата в объеме 80 часов. Самостоятельная работа проводится с целью углубления знаний по дисциплине и предусматривает:

− ознакомление и проработку рекомендованной литературы, работу с электронно-библиотечными системами, включая переводы публикаций из научных журналов, цитируемых в базах Scopus, Web of Science, Chemical Abstracts, РИНЦ;

– регулярную проработку пройденного на лекциях и практических занятиях учебного материала;

– выполнение расчетно-графических работ;

– подготовку к выполнению контрольных работ;

– подготовку к сдаче ***зачета с оценкой*** по дисциплине.

Планирование времени на самостоятельную работу, необходимого на изучение дисциплины, студентам лучше всего осуществлять на весь период изучения, предусматривая при этом регулярное повторение пройденного материала. Материал, законспектированный на лекциях, необходимо регулярно дополнять сведениями из литературных источников, представленных в программе. При работе с указанными источниками рекомендуется составлять краткий конспект материала, с обязательным фиксированием библиографических данных источника.

8. Оценочные средства для контроля освоения дисциплины

8.1. Примерная тематика расчетно-графических работ

Для текущего контроля предусмотрено 4 расчетно-графических работы. Максимальная оценка за РГР 28 балла.

1. РГР № 1. Определение реакций опор. Растяжение-сжатие (максимальная оценка 7 баллов)
2. РГР № 2. Кручение. Изгиб (максимальная оценка 7 баллов)
3. РГР № 3. Тонкостенные сосуды (максимальная оценка 7 баллов)
4. РГР № 4. Расчет болтового соединения (максимальная оценка 7 баллов)

Освоение дисциплины заключается в выполнение расчетно-графических работ по основным темам.

Условия расчетно-графических работ:

Расчетно-графическая работа № 1

Тема «Определение реакций опор». По данной теме выполняется две задачи: рама закреплена с помощью подвижного и неподвижного шарниров; рама закреплена с помощью заделки (максимальная оценка 4 балла).

Для заданной рамы требуется определить реакции в опорах из условий равновесия и проверить найденные реакции. Вид рам и нагрузки, а также исходные данные для расчетов отображены в расчетных схемах, представляемых студентам индивидуально.

Тема «Растяжение-сжатие». По данной теме выполняется две задачи: статически определимый брус; статически неопределимый брус (максимальная оценка 3 балла).

Общая расчетная схема представлена ступенчатым брусом, закрепленным с обоих концов и нагруженным двумя продольными силами **P1** и **P2**. при этом задано взаимное соотношение между площадями $\mathbf{A_i}$ отдельных участков бруса и между силами **P1** и **P2**.

Статически определимая задача.

В общей расчетной схеме сохраняется левая опора и отбрасывается правая. Задача становится статически определимой.

Для заданного бруса требуется:

1) Построить эпюры продольных сил $\mathbf{N_z}$ и нормальных напряжений $\boldsymbol{\sigma_z}$, как функций искомых параметров (**A** или **P**);

2) Из условия прочности определить искомый параметр:

а) вариант **A** – площадь A (составляющую поперечных сечений участков бруса);

б) вариант **B** – силу P (составляющую сил P1 и P2);

3) Для найденного искомого параметра (**A** или **P**) вычислить числовые значения продольных сил $\mathbf{N_z}$, нормальных напряжений $\boldsymbol{\sigma_z}$;

4) Построить эпюру перемещений поперечных сечений бруса $\Delta\mathbf{L_z}$.

Статически неопределимая задача.

Расчетной схемой второй задачи является заданная общая расчетная схема бруса, закрепленного с обоих концов.

Для заданного варианта бруса требуется:

1) Раскрыть статическую неопределимость системы;

2) Построить эпюры продольных сил $\mathbf{N_z}$ и нормальных напряжений $\boldsymbol{\sigma_z}$, перемещений поперечных сечений бруса $\Delta\mathbf{L_z}$;

3) Определить коэффициент запаса прочности.

Указание. Значения площади **A** и силы **P** взять из первой задачи.

Варианты расчетных схем выдаются студентам индивидуально.

Общие данные для расчета:

допускаемое напряжение $[\sigma] = 120$ МПа;

модуль упругости первого рода $E = 2 \cdot 10^5$ МПа;

предел текучести $[\sigma]_т = 240$ МПа.

Исходные данные для группы представлены в таблице.

№ группы	Вариант данных	A [см^2]	P [кН]	L [м]	Иск. парам.
10	A	–	60	0.8	A
	B	10	–	0.8	P
11	A	–	100	1.2	A
	B	14	–	1.2	P
12	A	–	80	1.0	A
	B	6	–	1.0	P
13	A	–	120	1.4	A
	B	18	–	1.4	P
14	A	–	50	0.8	A

	B	16	–	0.8	P
15	A B	– 8	160 –	1.2 1.2	A P
16	A B	– 12	140 –	1.0 1.0	A P
17	A B	– 14	40 –	1.4 1.4	A P

Расчетно-графическая работа № 2

Тема «Кручение» (максимальная оценка 2 балла).

Прямолинейный ступенчатый брус круглого поперечного сечения нагружен крутящей нагрузкой. Вид бруса и нагрузки отображены в расчетных схемах, представляемых студентам индивидуально. Исходные данные для расчетов представлены в таблице.

Задание. Для заданного варианта требуется:

1) построить эпюры крутящих моментов M_z, максимальных касательных напряжений τ_{max} и углов закручивания φ как функций искомых параметров (D или M);

2) определить искомые параметры (вариант А – диаметр D, вариант Б – момент M), обеспечив выполнение двух условий:

а) условия прочности $\tau_{max} \le [\tau]$;

б) условия жесткости $\varphi_{max} \le [\varphi]$;

3) для заданных параметров вычислить значения M_z, τ_{max}, φ в узловых точках эпюр.

Исходные данные для группы представлены в таблице.

№№ группы	Вариант дан.	M, кН·м	D, мм	L, м	$G \cdot 10^{-5}$, МПа	[τ], МПа	$[\varphi]\ 10^2$, рад.	Иском. Параметр
10	А	10	80	1,2	0,27	60	2	D = ?
	Б							M = ?
11	А	15	60	1,2	0,36	50	1,5	D = ?
	Б							M = ?
12	А	20	50	0,8	0,8	80	1,2	D = ?
	Б							M = ?
13	А	12	64	1,5	0,27	50	1,6	D = ?
	Б							M = ?
14	А	18	72	0,9	0,36	60	2,4	D = ?
	Б							M = ?
15	А	16	56	1,2	0,8	80	0,9	D = ?
	Б							M = ?
16	А	25	90	0,75	0,27	60	1,8	D = ?
	Б							M = ?
17	А	12	82	1,6	0,36	80	1,2	D = ?
	Б							M = ?

Тема «Изгиб»

Задача № 1. Прямолинейная балка постоянного сечения с моментом сопротивления W_x закреплена одним концом в защемляющем опорном устройстве (заделка) и нагружена изгибающей нагрузкой. Вид балки и нагрузка отображены в расчетных схемах, представляемых студентам индивидуально (максимальная оценка 2 балла).

Задание. Для заданного варианта балки требуется:

1) построить эпюры поперечных сил Q_y и изгибающих моментов M_x;

2) определить положение опасного сечения;

3) из условия прочности определить несущую способность конструкции (вычислить значения q, P, M).

При расчетах допускаемое напряжение принять равным [σ] = 150 МПа.

Исходные данные для расчета представлены по группам в таблице.

№№группы	W_x, $см^3$	L, м
10	100	1,2

11	160	1,8
12	130	1,4
13	180	1,6
14	80	1,1
15	120	1,5
16	140	1,3
17	150	0,8

Задача № 2. Прямолинейная балка постоянного сечения закреплена на двух шарнирных опорах и нагружена изгибающей нагрузкой. Вид балки и нагрузка отображены в расчетных схемах, представляемых студентам индивидуально (максимальная оценка 3 балла).

Задание. Для заданного варианта балки требуется:

1) определить опорные реакции;

2) построить эпюры поперечных сил Q_y и изгибающих моментов M_x;

3) определить из условия прочности размеры поперечного сечения балки в форме круга, прямоугольника (h =2b);

4) выбрать оптимальное из трех названных сечений;

5) проверить прочность трех расчетных сечений по касательным напряжениям.

Исходные данные для расчета представлены по группам в таблице.

№№ группы	q, кН/м	L, м	$\sigma_т$, МПа	Запас прочности n	[τ], МПа
10	18	0,8	230	1,3	70
11	8	1,2	230	1,4	80
12	12	1,6	240	1,5	90
13	6	1,8	240	1,6	70
14	10	1,4	250	1,4	80
15	16	1,5	250	1,3	90
16	15	1,2	260	1,6	80
17	14	0,8	260	1,5	90

Расчетно-графическая работа № 3

Тема «Тонкостенные сосуды» (максимальная оценка 7 баллов).

Для заданных расчетных схем и числовых данных построить эпюры окружных (σ_t) и меридиональных (σ_m) напряжений. По III гипотезе прочности определить толщину стенки сосуда δ (или давление газа $P_г$). Вычислить значения напряжений. Задания выдаются студентам индивидуально.

Расчетно-графическая работа № 4

Тема «Расчет болтового соединения» (максимальная оценка 7 баллов).

Схемы болтовых соединений и нагрузки отображены в расчетных схемах, представляемых студентам индивидуально.

Для заданных расчетных схем и числовых данных определить опасный болт и рассчитать его диаметр из условия постановки болта без зазора.

8.2. Примеры контрольных заданий для текущего контроля освоения дисциплины

Для текущего контроля предусмотрено 4 контрольных работы. Максимальная оценка за контрольные работы 32 баллов и составляет по 8 баллов за каждую.

1 Примеры задач к контрольной работе №1 «Определение реакций опор. Растяжение-сжатие». Содержит 2 задачи.

Задача 1 Определение реакций опор (максимальная оценка 4 балла)

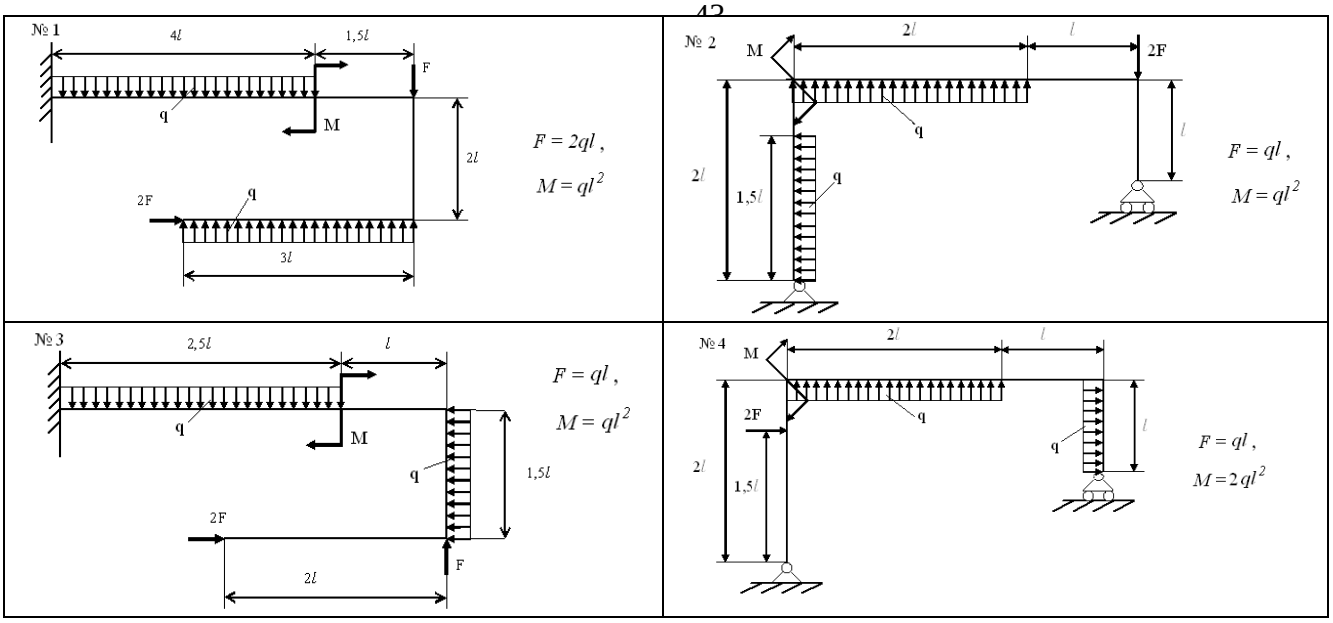

Задача 2 Растяжение-сжатие (максимальная оценка 4 балла)

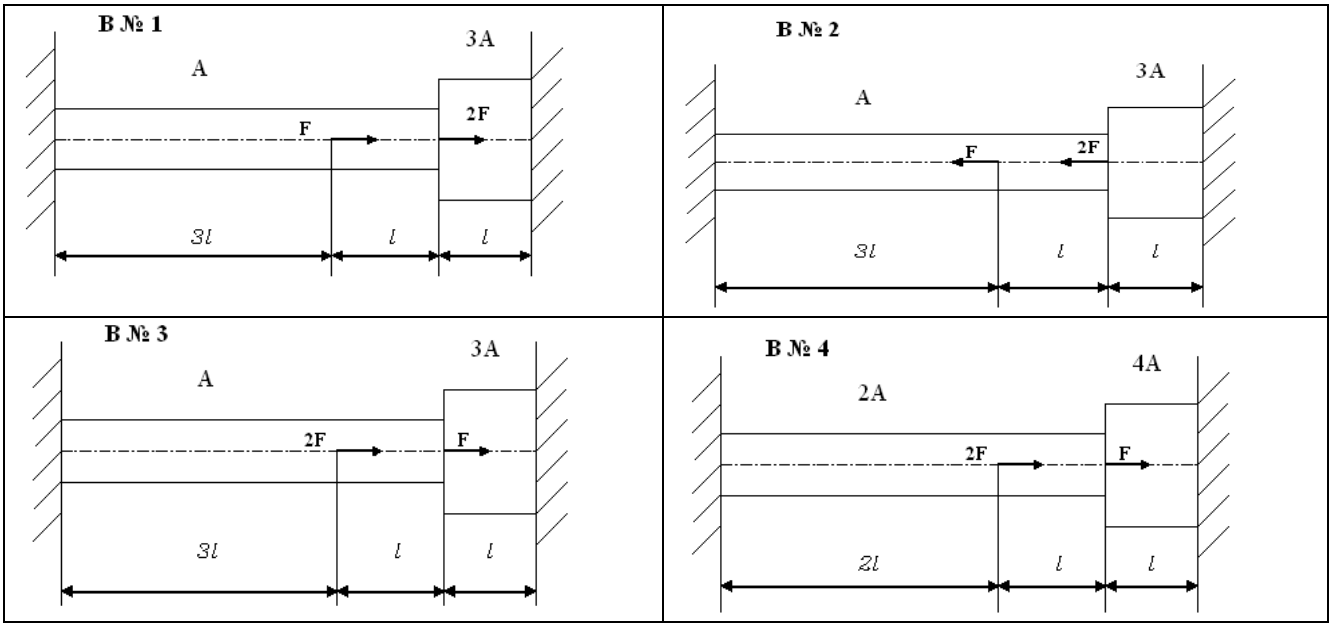

2 Примеры задач к контрольной работе №2 «Кручение. Изгиб». Содержит 1 задачу по теме

«Изгиб» (максимальная оценка 8 баллов)

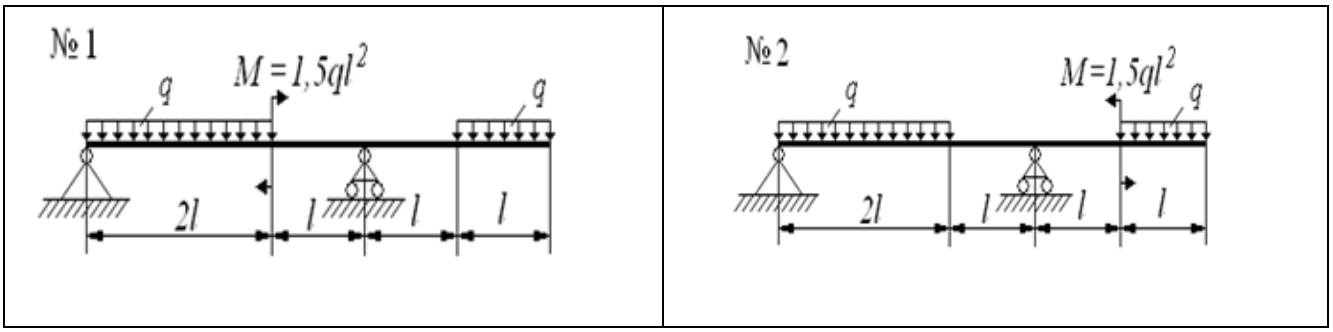

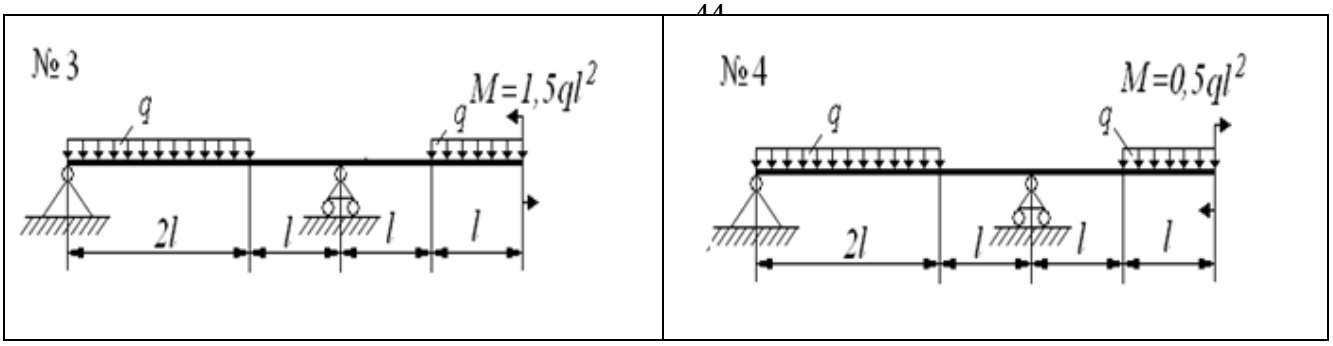

3 Примеры задач к контрольной работе №3 «Тонкостенные сосуды». Содержит 1 задачу по теме «Тонкостенные сосуды» (максимальная оценка 8 баллов)

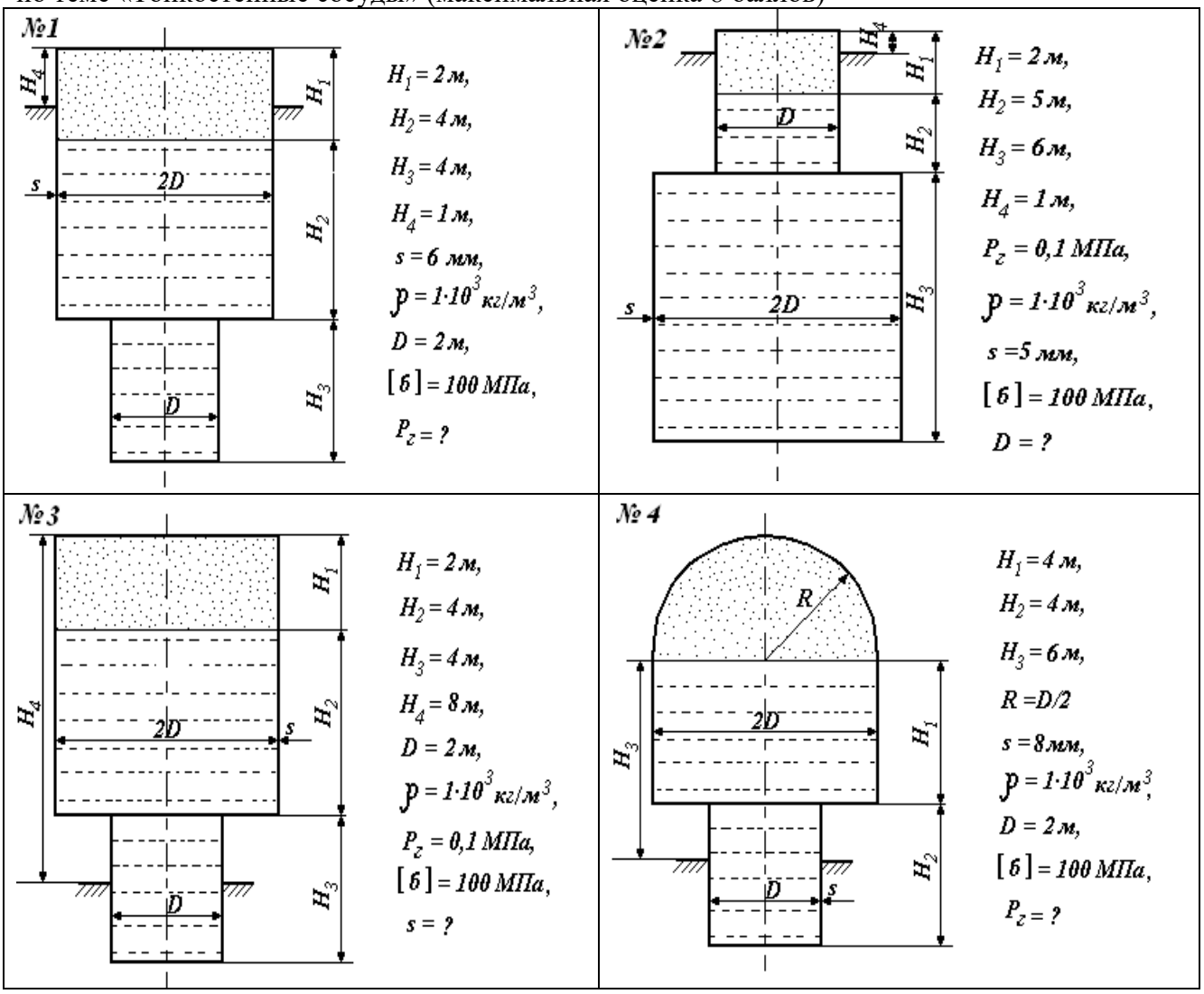

4 Примеры задач к контрольной работе №4 «Расчет болтового соединения». Содержит 1 задачу по теме «Расчет болтового соединения» (максимальная оценка 8 баллов)

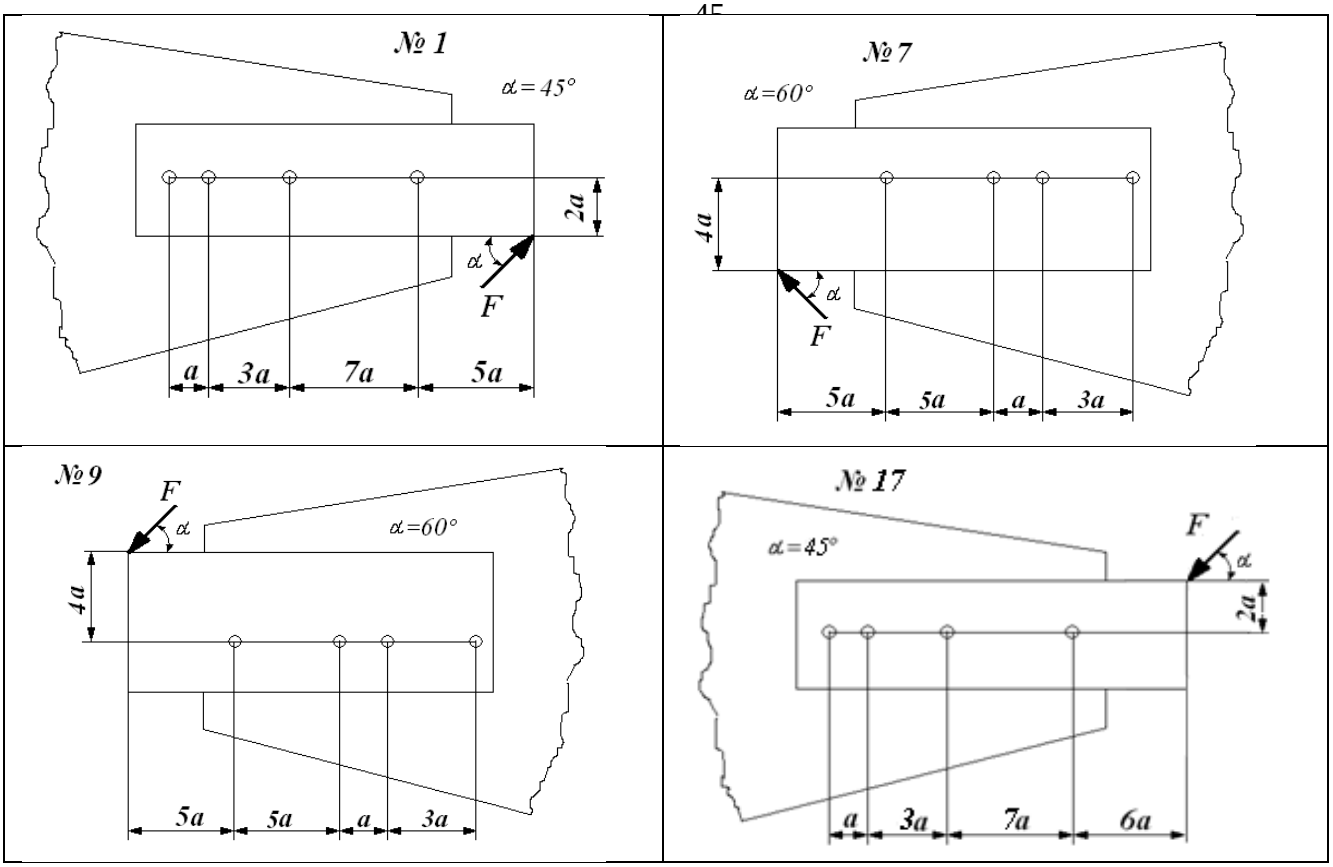

8.3. Вопросы для итогового контроля освоения дисциплины (3 семестр – *зачет с оценкой*)

1. Статика твердого тела. Основные понятия. Сила. Момент силы относительно точки и относительно оси. Параллельный перенос сил (без вывода).

2. Аксиомы статики. Связи и их реакции.

3. Условия равновесия плоской системы сил.

4. Основные допущения и принципы, принятые в курсе «Сопротивление материалов».

5. Внешние и внутренние силовые факторы. Метод сечений.

6. Растяжение-сжатие прямого бруса. Внутренние силы и напряжения. Закон Гука. Коэффициент Пуассона.

7. Статически неопределимые задачи на растяжение. Понятие о запасе прочности и допускаемом напряжении. Раскрытие статической неопределимости.

8. Диаграмма растяжения малоуглеродистой стали и ее характерные точки. Условная и истинная диаграмма растяжения. Характеристики прочности и пластичности материалов при растяжении-сжатии.

9. Геометрические характеристики сечений. Центр тяжести плоской фигуры. Статический момент, моменты инерций сечений.

10. Расчет моментов инерций простейших сечений.

11. Сдвиг. Закон Гука при сдвиге. Связь между тремя упругими константами **E**, **G** и **μ**.

12. Практические расчеты на сдвиг (срез).

13. Кручение бруса круглого сечения. Определение напряжений и угла закручивания (вывод формул). Условия прочности и жесткости.

14. Изгиб. Внутренние силовые факторы. Связь между распределенной нагрузкой **q**, поперечной силой $\mathbf{Q_y}$ и изгибающим моментом $\mathbf{M_x}$ при изгибе.

15. Правила построения эпюр поперечных сил и изгибающих моментов.

16. Нормальные напряжения при чистом изгибе. Вывод формулы для расчета нормальных напряжений. Условие прочности.

17. Касательные напряжения. Формула Журавского (без вывода).

18. Рациональные формы сечений.

19. Основы теории напряженного состояния. Понятия главных площадок и главных напряжений.

20. Определение главных напряжений в плоском напряженном состоянии.

21. Обобщенный закон Гука. Удельная потенциальная энергия.

22. Понятие эквивалентного напряжения. Гипотезы прочности. Критерии прочности.

23. Условия прочности при сочетании изгиба с кручением.

24. Условия прочности при сочетании кручения с растяжением (сжатием).

25. Тонкостенные сосуды химических производств. Определение напряжений по безмоментной теории. Основные допущения.

26. Формула Лапласа (вывод). Условие прочности.

27. Понятие об устойчивости стержней. Формула Эйлера для определения критической силы (вывод).

28. Критическое напряжение. Пределы применимости формулы Эйлера.

29. Практический способ расчета сжатых стержней. Коэффициент снижения допускаемого напряжения.

30. Прочность при переменных нагрузках. Виды и характеристики циклов напряжений.

31. Кривая усталости Велера. Предел выносливости.

32. Факторы, влияющие на предел выносливости.

33. Коэффициент запаса усталостной прочности.

34. Валы и их классификация. Оси.

35. Расчет на статическую прочность валов и осей.

36. Расчет на усталостную прочность валов.

37. Опоры валов и осей. Подшипники скольжения. Достоинства и недостатки. Материалы вкладышей. Критерии расчета по **[p]** и **[pv]**.

38. Подшипники качения. Достоинства и недостатки. Типы подшипников (по воспринимаемым нагрузкам). Подбор подшипников по статической и динамической грузоподъемности.

39. Резьбовые соединения. Достоинства и недостатки.

40. Расчет на прочность болтовых соединений при воздействии поперечных нагрузок (болты уставлены с зазором и без).

41. Расчет на прочность болтовых соединений при воздействии продольных нагрузок (болты уставлены с зазором).

42. Расчет группы болтов при воздействии поперечных нагрузок.

43. Шпоночные соединения. Достоинства и недостатки. Оценка прочности призматических шпонок.

44. Сварка. Достоинства и недостатки. Схемы сварных соединений. Виды сварных швов.

45. Расчет на прочность стыковых соединений и соединений внахлестку.

46. Приводные муфты. Назначение. Классификация муфт. Критерий подбора муфт.

47. Виды несоосности валов и их компенсация.

48. Схемы некоторых муфт. Их достоинства и недостатки.

49. Механические передачи. Назначение и классификация.

50. Зубчатые передачи. Основные параметры. Передаточное отношение. Достоинства и недостатки.

51. Силы взаимодействия в зубчатых передачах.

52. Редукторы. Назначение. Классификация. Параметры и важнейшие характеристики.

53. Примеры схем редукторов.

8.4. Структура и примеры билетов для *зачета с оценкой* (3 семестр)

Зачет с оценкой по дисциплине «***Прикладная механика в энергоресурсосбережении***» проводится в 3 семестре и включает контрольные вопросы и задачи по всем разделам рабочей программы дисциплины. Билет для з***ачета с оценкой*** состоит из 3 вопросов. Ответы на вопросы ***зачета с оценкой*** оцениваются из максимальной оценки 40 баллов следующим образом: максимальное количество баллов за первый вопрос – 10 баллов, второй – 15 баллов, третий – 15 баллов.

Пример билета для зачета с оценкой:

«Утверждаю» Заведующий кафедрой механики (Должность, название кафедры) _____ Н.Н.Лясникова (Подпись) (И. О. Фамилия) «__» _____ 20__г.	***Министерство науки и высшего образования РФ*** **Российский химико-технологический университет имени Д.И. Менделеева** **Кафедра механики** **Учебная дисциплина – «Прикладная механика в энергоресурсосбережении»** **Код и наименование направления подготовки – 18.03.02 Энерго- и ресурсосберегающие процессы в химической технологии, нефтехимии и биотехнологии**

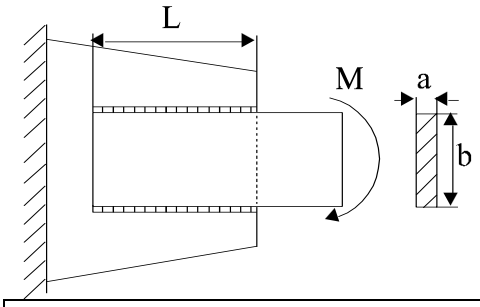

Билет № 1

1. Понятие об устойчивости стержней. Формула Эйлера для определения критической силы (вывод). Критическое напряжение. Пределы применимости формулы Эйлера.

2. Цилиндрический сосуд, закрытый сверху сферической крышкой, заполнен жидкостью с плотностью ρ=1500 кг/м^3, давление газа $P_г$=0,2 МПа, R = 1 м, D = 2 м, H = 8 м, h = 6 м, $\sigma_т$ = 200 МПа. Определить толщину стенки сосуда при запасе прочности n = 2 и построить эпюры σ_m и σ_t.

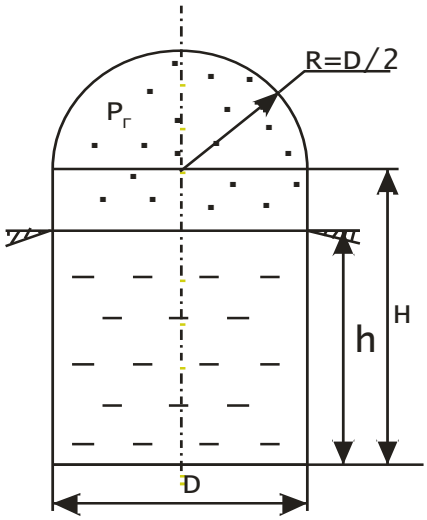

3.

Определить требуемую длину L фланговых швов для приварки полосы к фасонному листу (косынке). Допускаемое напряжение на срез для швов $[\tau]_{св}$ = 90 МПа, M = 12 кН м, а = 6 мм, в = 150 мм.

9. Учебно-методическое обеспечение дисциплины

9.1. Рекомендуемая литература

А. Основная литература

1. Поляков А.А. Механика химических производств. Учебное пособие для вузов. М.: Альянс, 2005. 392 с.

Б. Дополнительная литература

1. Степин П.А. Сопротивление материалов. С-Пб.: Лань, 2014. 320 с.

2. Гулиа Н.В., Клоков В.Г., Юрков С.А. Детали машин. С-Пб.: Лань, 2013. 416 с.

9.2. Рекомендуемые источники научно-технической информации

– Раздаточный иллюстративный материал к лекциям.

– Презентации к лекциям.

Научно-технические журналы:

5. Журнал «Технология машиностроения», ISSN 1562-3221

6. Журнал «Вестник машиностроения», ISSN 0042-4633

Ресурсы информационно–телекоммуникационной сети Интернет:

− Ресурсы ELSEVIER: www.sciencedirect.com

9.3. Средства обеспечения освоения дисциплины

Для освоения дисциплины используются следующие нормативные и нормативно-методические документы:

− Федеральный закон Российской Федерации от 29.12.2012 № 273-ФЗ «Об образовании в Российской Федерации» [Электронный ресурс] – Режим доступа: http://pravo.gov.ru/proxy/ips/?docbody=&nd=102162745&intelsearch=273-%D4%C7 (дата обращения: 26.05.2020).

− Федеральные государственные образовательные стандарты высшего образования // Координационный совет учебно-методических объединений и научно-методических советов высшей школы. Портал Федеральных образовательных стандартов высшего образования [Электронный ресурс] – Режим доступа: http://fgosvo.ru/fgosvo/92/91/4 (дата обращения: 25.05.2020).

− Приказ Министерства образования и науки РФ от 23.08.2017 № 816 «Об утверждении Порядка применения организациями, осуществляющими образовательную деятельность, электронного обучения, дистанционных образовательных технологий при реализации образовательных программ» [Электронный ресурс]. Режим доступа: http://pravo.gov.ru/proxy/ips/?docbody=&nd=102447332&intelsearch=816+%EF%F0%E8%EA%E0%E7 (дата обращения: 25.05.2020).

При освоении дисциплины студенты должны использовать информационные и информационно-образовательные ресурсы следующих порталов и сайтов:

– Информационная система «Единое окно доступа к образовательным ресурсам». URL: http://window.edu.ru/ (дата обращения: 26.05.2020).

– ФЭПО: соответствие требованиям ФГОС [Электронный ресурс] – Режим доступа: http://fepo.i-exam.ru/ (дата обращения: 26.05.2020).

10. Методические указания для обучающихся

10.1 Для студентов, обучающихся по очной форме без использования электронного образования и дистанционных образовательных технологий

Методические рекомендации по организации учебной работы обучающегося направлены на повышение ритмичности и эффективности его аудиторной и самостоятельной работы по курсу.

Учебный курс «Прикладная механика в энергоресурсосбережении» включает 4 раздела, каждый из которых имеет определенную логическую завершенность. При изучении материала каждого раздела рекомендуется регулярное повторение законспектированного лекционного материала, а также дополнение его сведениями из литературных источников, представленных в учебной программе. При работе с указанными источниками рекомендуется составлять краткий

конспект с обязательным фиксированием библиографических данных источника. Изучение материала 1, 2, 3, 4 разделов заканчивается контролем его освоения в форме контрольной работы. Результаты выполнения контрольных работ оцениваются в соответствии с принятой в университете рейтинговой системой оценки знаний.

Учебная программа дисциплины «Прикладная механика в энергоресурсосбережении» предусматривает выполнение четырех расчетно-графических работ. Работа выполняется в часы, выделенные учебным планом на самостоятельную работу обучающегося.

Целью выполнения расчетно-графических работ является закрепление полученных знаний по дисциплине, расширение эрудиции и кругозора в области прикладной механики, развитие творческого потенциала и самостоятельного мышления. При подготовке расчетно-графических работ обучающийся приобретает навыки работы с информационными ресурсами, опыт изложения и обобщения результатов расчета, формулирования выводов по работе, знакомство с правилами оформления технической документации.

Расчетно-графические работы ориентированы в первую очередь на самостоятельную работу обучающегося с информационными ресурсами – учебной, научно-технической и справочной литературой. Доступ к указанным ресурсам обеспечивается фондами информационно-библиотечного центра вуза, электронными библиотеками и поисковыми системами Интернета.

При оформлении расчетно-графических работ следует ориентироваться на требования ГОСТ 7.32-2001 «Отчет о научно-исследовательской работе. Структура и правила оформления».

Совокупная оценка текущей работы обучающегося в семестре складывается из оценок за выполнение контрольных и расчетно-графических работ. Максимальная оценка текущей работы в семестре составляет 60 баллов.

В соответствии с учебным планом изучение дисциплины завершается итоговым контролем в форме зачета с оценкой.

10.2 Для студентов, обучающихся по очной форме с использованием электронного образования и дистанционных образовательных технологий

При использовании электронного обучения и дистанционных образовательных технологий занятия полностью или частично проводятся в режиме онлайн. Объем дисциплины и распределение нагрузки по видам работ соответствует п. 4.1. Распределение баллов соответствует п. 10.1 либо может быть изменено в соответствии с решением кафедры, в случае перехода на ЭО и ДОТ в процессе обучения. Решение кафедры об используемых технологиях и системе оценивания достижений обучающихся принимается с учетом мнения ведущего преподавателя и доводится до обучающихся.

11. Методические указания для преподавателей

11.1 Для преподавателей, при реализации программы по очной форме, без использования электронного образования и дистанционных образовательных технологий

Дисциплина «Прикладная механика в энергоресурсосбережении» изучается в 3 семестре бакалавриата.

При подготовке и проведении занятий преподаватель должен учитывать, что студенты, обучающиеся в бакалавриате, имеют определенную подготовку по физике и математике, полученную ими при обучении в 1 и 2 семестрах, а также опыт восприятия и конспектирования изучаемого материала. Необходимо обращать внимание студентов на обоснование круга рассматриваемых вопросов, формулировки главных положений и определений, практические выводы из теоретических положений. На занятиях должна прослеживаться связь рассматриваемых вопросов с ранее изученным материалом.

Основной задачей преподавателей, ведущих занятия по дисциплине «Прикладная механика в энергоресурсосбережении», является выработка у обучающихся широкого кругозора и эрудиции в области инженерных дисциплин.

В читаемом курсе «Прикладная механика в энергоресурсосбережении» для студентов химиков-технологов должна быть изучена терминология, устройство, назначение и основы расчета на прочность, жесткость и устойчивость типовых элементов химического оборудования общего назначения в процессе эксплуатации.

В лекциях курса следует отмечать, что современное химическое производство немыслимо без всевозможных высокоэффективных машин и аппаратов, различных сооружений и коммуникаций. Темпы развития химической и других отраслей промышленности требуют совершенствования конструкций оборудования, повышения его надежности работоспособности. Кроме того, остро стоит проблема снижения себестоимости продукции, повышения ее качества и увеличения рентабельности. Данная проблема может быть решена широким внедрением новой техники и повышением использования действующего оборудования. Необходимая интенсификация механических процессов может быть достигнута только на основе глубоких знаний как принципов действия и конструкций соответствующего оборудования, так и особенностей его эксплуатации.

В разделе «Определение реакций опор» рекомендуется рассмотреть основные понятия статики. Обратить внимание на понятие силы и момента силы относительно точки, а также на связи и их реакции.

В разделе «Растяжение-сжатие» следует рассмотреть:

- внутренние силовые факторы, возникающие при растяжении, понятие напряжения, абсолютной и относительной деформации;
- связь между напряжением и деформацией, а также условие прочности элементов конструкций, работающих на растяжение-сжатие;
- экспериментальное получение диаграммы растяжения, прочностные характеристики материалов.

В разделе «Кручение» необходимо рассмотреть:

- геометрические характеристики плоских сечений;
- понятие касательных напряжений. Необходимо обратить внимание на внутренние силовые факторы при кручении, а также на расчет напряжений и деформаций при кручении. Рассмотреть понятие жесткости при кручении.

В разделе «Изгиб» рассматривается построение эпюр внутренних силовых факторов при изгибе. Необходимо обратить внимание на определение нормальных и касательных напряжений при изгибе.

В разделе «Сложное напряженное состояние» необходимо дать определение напряженного состояния в точке. Следует обратить внимание на определение главных напряжений при плоском напряженном состоянии. Рассмотреть обобщенный закон Гука и потенциальную энергию деформации. Особо обратить внимание на гипотезы прочности.

Раздел «Тонкостенные сосуды» необходимо рассмотреть:

- определение напряжений в тонкостенных оболочках по безмоментной теории. Основываясь на знаниях студентов, полученных при изучении раздела «Сложное напряженное состояние» следует рассмотреть расчет на прочность тонкостенных оболочек по третьей гипотезе прочности;
- понятие устойчивости. Особо обратить внимание на задачу Эйлера и на пределы применимости формулы Эйлера. Следует также проанализировать влияние условий закрепления стержней на критическую силу.

В разделе «Детали машин» необходимо рассмотреть:

- классификацию деталей машин. Обратить внимание на расчет болтовых соединений при поперечных и продольных нагрузках; на назначение и виды шпонок, расчет шпонок на срез и смятие;
- виды сварки, виды сварных швов, области применения. Особо обратить внимание на расчет на прочность стыковых и нахлесточных швов;
- валы и оси, их классификацию и назначение;
- подшипники скольжения и качения. Материалы вкладышей. Принципиальное устройство и основные геометрические размеры. Достоинства, недостатки и области применения;

- приводные муфты, их назначение, классификацию по принципу действия и характеру работы;

- зубчатые передачи, окружное и радиальное усилия. Особо обратить внимание на редукторы, их классификацию и примеры схем редукторов.

При проведении занятий преподаватель может рекомендовать студентам дополнительную литературу по тематике занятия.

11.2 Для преподавателей, при реализации программы по очной форме, с использованием электронного образования и дистанционных образовательных технологий

При использовании электронного обучения и дистанционных образовательных технологий занятия полностью или частично проводятся в режиме онлайн. Объем дисциплины и распределение нагрузки по видам работ соответствует п. 4.1. Распределение баллов соответствует п. 10.1 либо может быть изменено в соответствии с решением кафедры, в случае перехода на ЭО и ДОТ в процессе обучения. Решение кафедры об используемых технологиях и системе оценивания достижений обучающихся принимается с учетом мнения ведущего преподавателя и доводится до обучающихся.

Реализация ЭО и ДОТ предполагает использование следующих видов и учебной деятельности: онлайн консультации, практические занятия, видео-лекции; лабораторные работы, проводимые полностью или частично с применением ЭО и ДОТ; текущий контроль в режиме онлайн консультации по курсовому проекту, текущий контроль в режиме онлайн опроса и проверки текущих расчетов.

При реализации РПД в зависимости от конкретной ситуации ЭО и ДОТ могут быть применены в следующем виде:

- объем часов контактной работы обучающихся с преподавателем не сокращается) и электронные образовательные ресурсы (ЭОР) методически обеспечивают самостоятельную работу обучающихся в объеме, предусмотренном рабочей программой данной дисциплины. При этом в случае необходимости занятия проводятся в режиме онлайн;
- учебные курсы, интегрированные в LMS Moodle, контактные часы по которым могут быть исключены, изучаются обучающимися самостоятельно при минимальном участии преподавателя (консультации в режиме форума или в режиме вебинара).

12. Перечень информационных технологий, используемых в образовательном процессе

Информационную поддержку изучения дисциплины осуществляет Информационно-библиотечный центр (ИБЦ) РХТУ им. Д.И. Менделеева, который обеспечивает обучающихся основной учебной, учебно-методической и научной литературой, необходимой для организации образовательного процесса по дисциплине. Общий объем многоотраслевого фонда ИБЦ составляет 1 708 372 экз. на 01.01.2019.

Фонд ИБЦ располагает учебной, учебно-методической и научно-технической литературой в форме печатных и электронных изданий, а также включает официальные, справочно-библиографические, специализированные отечественные и зарубежные периодические и информационные издания. ИБЦ обеспечивает доступ к профессиональным базам данных, информационным, справочным и поисковым системам.

Каждый обучающийся обеспечен свободным доступом из любой точки, в которой имеется доступ к сети Интернет и к электронно-библиотечной системе (ЭБС) Университета, которая содержит различные издания по основным изучаемым дисциплинам и сформирована по согласованию с правообладателями учебной и учебно-методической литературы.

Электронные информационные ресурсы, используемые в процессе обучения

№	Электронный ресурс	Принадлежность, ссылка на сайт ЭБС, количество ключей	Характеристика библиотечного фонда, доступ

			к которому предоставляется договором
1.	ЭБС «Лань»	Принадлежность - сторонняя Реквизиты договора - ООО «Издательство «Лань», договор №29.01-З-2.0-827/2018 от 26.09.2018 г. Сумма договора – 357 000-00 С «26» сентября 2018г. по **«25» сентября 2019г.** Ссылка на сайт ЭБС – http://e.lanbook.com Количество ключей - доступ для всех пользователей РХТУ с любого компьютера. Принадлежность - сторонняя Реквизиты договора - ООО «Издательство «Лань», договор № 33.03-Р-2.0-1775/2-10 от 26.09.2019г. Сумма договора – 642 083-68 **С «26» сентября 2019г. по «25» сентября 2020г.** Ссылка на сайт ЭБС – http://e.lanbook.com Количество ключей - доступ для всех пользователей РХТУ с любого компьютера.	Ресурс включает в себя как электронные версии книг издательства «Лань» и других ведущих издательств учебной литературы, так и электронные версии периодических изданий по естественным и техническим наукам.
2.	Электронно - библиотечная система ИБЦ РХТУ им. Д.И. Менделеева (на базе АИБС «Ирбис»)	Принадлежность – собственная. РХТУ им. Д.И. Менделеева Ссылка на сайт ЭБС – http://lib.muctr.ru/ Доступ для пользователей РХТУ с любого компьютера.	Электронные версии учебных и научных изданий авторов РХТУ.
3.	Информационно-справочная система «ТЕХЭКСПЕРТ» «Нормы, правила, стандарты России».	Принадлежность сторонняя. Реквизиты контракта – ООО «ИНФОРМПРОЕКТ», контракт № 111-142ЭА/2018 от 18.12.2018 г. Сумма договора – 547 511 руб. С «01» января.2019 г. по «31» декабря 2019 г. Ссылка на сайт ЭБС – http://reforma.kodeks.ru/reforma/ Количество ключей – 5 лицензий + локальный доступ с компьютеров ИБЦ.	Электронная библиотека нормативно-технических изданий. Содержит более 40000 национальных стандартов и др. НТД
4.	ЭБС «Научно-электронная библиотека eLibrary.ru»	Принадлежность – сторонняя Реквизиты договора – ООО «РУНЭБ», договор № 29.01-Р-2.0-1020/2018 от 07.12.2018 г. Сумма договора - 934 693-00 С «01» января 2019 г.	Электронные издания, электронные версии периодических или непериодических изданий

		по «31» декабря 2019 г. Ссылка на сайт – http://elibrary.ru Количество ключей – доступ для пользователей РХТУ по ip-адресам неограничен.	

13. Материально-техническое обеспечение дисциплины

В соответствии с учебным планом занятия по дисциплине «***Прикладная механика в энергоресурсосбережении***» проводятся в форме лекций, практических занятий и самостоятельной работы обучающегося.

13.1. Оборудование, необходимое в образовательном процессе

Лекционная учебная аудитория, оборудованная электронными средствами демонстрации (компьютер со средствами звуковоспроизведения, проектор, экран) и учебной мебелью; учебная аудитория для проведения практических занятий; учебная аудитория для проведения лабораторных занятий,

Библиотека, имеющая рабочие места, оснащенные компьютерами с доступом к базам данных и выходом в Интернет.

13.2. Учебно-наглядные пособия

Комплекты плакатов к разделам лекционного курса.

13.3. Компьютеры, информационно-телекоммуникационные сети, аппаратно-программные и аудиовизуальные средства

Персональные компьютеры, укомплектованные проигрывателями CD и DVD, принтерами и программными средствами; проекторы и экраны; цифровые камеры; копировальные аппараты; локальная сеть с выходом в Интернет.

13.4. Печатные и электронные образовательные и информационные ресурсы

Информационно-методические материалы: учебные пособия по дисциплине; раздаточный материал к разделам лекционного курса.

Электронные образовательные ресурсы: электронные презентации к разделам лекционного курса; учебно-методические разработки в электронном виде; справочные материалы в печатном и электронном виде по расчетам и конструированию элементов технологического оборудования.

13.5. Перечень лицензионного программного обеспечения

№ п/п	Наименование программного продукта	Реквизиты договора поставки	Количество лицензий	Срок окончания действия лицензии
1	Офисный пакет Microsoft Office Standard 2007	Государственный контракт № 143-164ЭА/2010 от 14.12.10, Акт № Tr048787, накладная № Tr048787 от 20.12.10 Microsoft Open License Номер лицензии 42931328)	25	бессрочное
2	Антивирус Kaspersky	Контракт № 126-152 ЭА/2018 от 24.12.2018 по продлению электронной лицензии на Kaspersky Endpoint Security для нужд РХТУ им. Д.И. Менделеева	25	2 года
3	Операционная система	Подписка Microsoft	Количество	бессрочное

	Microsoft Windows 10 Education (Russian)	Imagine Premium, соглашение ICM-167819 от 24.12.2018 г., счет № 9552428060 от 12.12.2018 г.	лицензий не ограничено согласно условиям подписки Microsoft Imagine Premium	

14. Требования к оценке качества освоения программы

Наименование разделов	Основные показатели оценки	Формы и методы контроля и оценки
1. Определение реакций опор. Растяжение-сжатие	*Знает* основные уравнения и методы решения задач сопротивления материалов; основные методы расчетов на прочность, жесткость и устойчивость элементов конструкций машин и аппаратов. *Умеет* проводить расчеты элементов конструкций на основе методов сопротивления материалов. *Владеет* навыками расчетов аналитическими методами сопротивления материалов; навыками выбора материалов по критериям прочности.	Оценка за РГР №1. Оценка за контрольную работу №1. Оценка на зачете.
2. Кручение. Изгиб	*Знает* основные уравнения и методы решения задач сопротивления материалов; основные методы расчетов на прочность, жесткость и устойчивость элементов конструкций машин и аппаратов. *Умеет* проводить расчеты элементов конструкций на основе методов сопротивления материалов. *Владеет* навыками расчетов аналитическими методами сопротивления материалов; навыками выбора материалов по критериям прочности.	Оценка за РГР №2. Оценка за контрольную работу №2. Оценка на зачете.
3. Сложное напряженное состояние	*Знает* основные уравнения и методы решения задач сопротивления материалов; основные методы расчетов на прочность, жесткость и устойчивость элементов конструкций машин и аппаратов. *Умеет* проводить расчеты элементов конструкций на основе методов сопротивления материалов. *Владеет* навыками расчетов аналитическими методами сопротивления материалов; навыками выбора материалов по критериям прочности.	Оценка за РГР №3. Оценка за контрольную работу №3. Оценка на зачете.
4. Детали машин	*Знает* основы теории расчета деталей и узлов машин и аппаратов химической технологии. *Умеет* рассчитывать и конструировать	Оценка за РГР №4. Оценка за контрольную работу №4. Оценка

	детали машин по исходным данным; производить расчеты по основным критериям работоспособности и конструирования деталей машин. *Владеет* расчетами типовых деталей машин, пользуясь справочной литературой и ГОСТами.	на зачете.

15. Особенности организации образовательного процесса для инвалидов и лиц с ограниченными возможностями здоровья

Обучение инвалидов и лиц с ограниченными возможностями здоровья осуществляется в соответствии с:

− Порядком организации и осуществления образовательной деятельности по образовательным программам – программам бакалавриата, программам специалитета, программам магистратуры (Приказ Минобрнауки РФ от 05.04.2017 № 301);

− Положением о Порядке организации и осуществления образовательной деятельности по образовательным программам – программам бакалавриата, программам специалитета, программам магистратуры в Российском химико-технологическом университете имени Д.И. Менделеева (утв. решением Ученого совета университета от 28.06.2017, протокол № 9);

− Методическими рекомендациями по организации образовательного процесса для обучения инвалидов и лиц с ограниченными возможностями здоровья в образовательных организациях высшего образования, в том числе оснащенности образовательного процесса (утверждены заместителем Министра образования и науки РФ А.А. Климовым от 08.04.2014 № АК-44/05вн).

Дополнения и изменения к рабочей программе дисциплины
«Прикладная механика в энергоресурсосбережении»
основных образовательных программ по направлению подготовки

18.03.02 «Энерго- и ресурсосберегающие процессы в химической технологии, нефтехимии и биотехнологии»

код и наименование направления подготовки

Форма обучения: _очная

Номер изменения/ дополнения	Содержание дополнения/изменения	Основание внесения изменения/дополнения
1.		протокол заседания Ученого совета №_____от «____»_____20___г.
		протокол заседания Ученого совета №_____от «____»_____20___г.
		протокол заседания Ученого совета №_____от «____»_____20___г.
		протокол заседания Ученого совета №_____от «____»_____20___г.
		протокол заседания Ученого совета №_____от «____»_____20___г.

Министерство науки и высшего образования Российской Федерации
Федеральное государственное бюджетное образовательное учреждение
высшего образования
«Российский химико-технологический университет
имени Д.И. Менделеева»

УТВЕРЖДАЮ»

Проректор по учебной работе

_____ С.Н. Филатов

«_____» _____ 2020 г..

РАБОЧАЯ ПРОГРАММА ДИСЦИПЛИНЫ

«Органическая химия и основные процессы химического производства»
(Б1.В.07)

Направление подготовки бакалавров 18.03.02 – «Энерго- и ресурсосберегающие процессы в химической технологии, нефтехимии и биотехнологии»
Профиль «Основные процессы химических производств и химическая кибернетика

Квалификация: бакалавр

РАССМОТРЕНО И ОДОБРЕНО
на заседании Методической комиссии
РХТУ им. Д.И. Менделеева
«___»_____ 2020 г.

Председатель _____ Н.А. Макаров

Москва 2020 г.

Программа составлена:

заведующим кафедрой органической химии д.х.н., профессор РАН А.Е. Щекотихиным, старшим преподавателем И.О. Акчуриным.

Программа рассмотрена и одобрена на заседании кафедры органической химии РХТУ им. Д.И. Менделеева «24» _марта_ 2020 г., протокол № _11_

СОДЕРЖАНИЕ

1. Цели и задачи дисциплины 61
2. Требования к результатам освоения дисциплины 61
3. Объем дисциплины и виды учебной работы 62
4. Содержание дисциплины. 63
4.1. Разделы дисциплины и виды занятий 63
4.2. Содержание разделов дисциплины 63
5. Соответствие содержания дисциплины компетенциям бакалавра 66
6. Практические и лабораторные занятия 67
6.1. Практические занятия 67
6.2. Лабораторные занятия 67
7. Самостоятельная работа 67
8. Примеры оценочных средств для контроля освоения дисциплины 68
8.1. Примерная тематика реферативно-аналитической работы. 68
8.2. Примеры контрольных вопросов для текущего контроля освоения дисциплины 68
8.3. Вопросы для итогового контроля освоения дисциплины(экзамен) 70
8.3.1. Примеры контрольных вопросов для итогового контроля освоения дисциплины 71
8.4. Структура и примеры билетов для экзамена 72
9. Учебно-методическое обеспечение дисциплины 74
9.1. Рекомендуемая литература 74
9.2. Рекомендуемые источники научно-технической информации 74
9.3. Средства обеспечения освоения дисциплины 74
10. Методические указания для обучающихся ..... **Ошибка! Закладка не определена.**
11. Методические указания для преподавателей ..... **Ошибка! Закладка не определена.**
12. Перечень информационных технологий, используемых в образовательном процессе **Ошибка! Закладка не определена.**
13. Материально-техническое обеспечение дисциплины 87
13.1. Оборудование, необходимое в образовательном процессе 87
13.2. Учебно-наглядные пособия 88
13.3. Компьютеры, инофрмационно-телекоммуникационные сети, программные и аудиовизуальные средства 88
13.4. Печатные и электронные образовательные и информационные ресурсы 88
13.5. Перечень лицензионного программного обеспечения 88
14. Требования к оценке качества освоения программ 90
15. Особенности организации образовательного процесса для инвалидов и лиц с ограниченными возможностями здоровья 91

2. ЦЕЛИ И ЗАДАЧИ ДИСЦИПЛИНЫ

Рабочая программа составлена в соответствии с требованиями Федерального государственного образовательного стандарта по направлению подготовки 18.03.02 «Энерго- и ресурсосберегающие процессы в химической технологии, нефтехимии и биотехнологии», профиль «Основные процессы химических производств и химическая кибернетика», рекомендациями методической комиссии и накопленного опыта преподавания дисциплины кафедрой органической химии РХТУ им. Д.И. Менделеева. Программа рассчитана на изучение дисциплины в течение 1 семестра.

Дисциплина «Органическая химия и основные процессы химического производства» относится к вариативной части блока 1 дисциплин учебного плана (Б1.В.07). Программа дисциплины предполагает, что обучающиеся имеют теоретическую и практическую подготовку в области математических и естественнонаучных дисциплин и дисциплины «Органическая химия».

Целью дисциплины является приобретение студентами знаний о строении органических соединений, основных химических свойствах различных классов органических соединений и методах их получения, как промышленных, так и лабораторных.

Основными задачами дисциплины является: формирование представлений о теоретических основах современной органической химии, о физических и химических свойствах, методах получения производных углеводородов; приобретение навыков применения теоретических законов к решению практических задач химической технологии органических веществ; ознакомления студентов с теоретическими представлениями органической химии; ознакомления с химическими свойствами основных классов органических соединений, включая гетероциклические, элементоорганические, биоорганические; обучения основным методам планирования синтеза органических соединений производных углеводородов на основе полученных знаний об основных химических свойствах классов органических соединений.

Дисциплина «Органическая химия и основные процессы химического производства» преподается в 3 семестре. Контроль успеваемости студентов ведется по принятой в университете рейтинговой системе.

3. ТРЕБОВАНИЯ К РЕЗУЛЬТАТАМ ОСВОЕНИЯ ДИСЦИПЛИНЫ

Изучение курса «Органическая химия и основные процессы химического производства» при подготовке бакалавров по направлению 18.03.02 «Энерго- и ресурсосберегающие процессы в химической технологии, нефтехимии и биотехнологии», профиль «Основные процессы химических производств и химическая кибернетика» способствует приобретению следующих профессиональных компетенций(ПК):

- способностью осуществлять технологический процесс в соответствии с регламентом и использовать технические средства для измерения основных параметров технологического процесса, свойств сырья и продукции (ПК-1);
- готовностью изучать научно-техническую информацию, анализировать отечественный и зарубежный опыт по тематике исследований (ПК-13)
- способностью планировать экспериментальные исследования, получать, обрабатывать и анализировать полученные результаты (ПК-15).

Знать:

– теоретические основы строения и свойств основных классов производных углеводородов;

– способы получения и химические свойства основных классов производных углеводородов;

– основные механизмы протекания органических реакций;

Уметь:

– применять теоретические знания для синтеза органических соединений основных классов производных углеводородов;

– анализировать и предсказывать реакционные свойства производных углеводородов;

– составлять схемы синтеза производных углеводородов, заданного строения;

Владеть:

– основами номенклатуры и классификации производных углеводородов;

– основными теоретическими представлениями в органической химии;

– навыками обоснования рациональных способов получения производных углеводородов.

4. ОБЪЕМ ДИСЦИПЛИНЫ И ВИДЫ УЧЕБНОЙ РАБОТЫ

Вид учебной работы	Всего		Семестр	
			3 семестр	
	ЗЕ	Акад. ч.	**ЗЕ**	Акад. ч.
Общая трудоемкость дисциплины	**6**	**216**	**6**	**216**
Контактная работа – аудиторные занятия:	**1.78**	**64**	**1.78**	**64**
Лекции	0.88	32	0.88	32
Практические занятия (ПЗ)	0.88	32	0.88	32
Лабораторные работы (ЛР)	-	-	-	-
Самостоятельная работа	**3.22**	**116**	**2.22**	**116**
Контактная самостоятельная работа	3.22	-	2.22	-
Самостоятельное изучение разделов дисциплины		116		116
Виды контроля:				
Экзамен	**1**	**36**	**1**	**36**
Контактная работа – промежуточная аттестация	1	0.4	1	0.4
Подготовка к экзамену.		35.6		35.6
Вид итогового контроля:			**экзамен**	

Вид учебной работы	Всего		Семестр	
			3 семестр	
	ЗЕ	Астр. ч.	**ЗЕ**	Астр. ч.
Общая трудоемкость дисциплины	**6**	**162**	**6**	**162**
Контактная работа – аудиторные занятия:	**1.78**	**48**	**1.78**	**48**
Лекции	0.88	24	0.88	24
Практические занятия (ПЗ)	0.88	24	0.88	24
Лабораторные работы (ЛР)	-	-	-	-
Самостоятельная работа	**3.22**	**87**	**2.22**	**87**
Контактная самостоятельная работа	3.22	-	3.22	-
Самостоятельное изучение разделов дисциплины		87		87
Виды контроля:				
Экзамен	**1**	**27**	**1**	**27**
Контактная работа – промежуточная аттестация	1	0.3	1	0.3
Подготовка к экзамену.		26.7		26.7
Вид итогового контроля:			**экзамен**	

5. СОДЕРЖАНИЕ ДИСЦИПЛИНЫ.
6.1. РАЗДЕЛЫ ДИСЦИПЛИНЫ И ВИДЫ ЗАНЯТИЙ

№ п/п	Раздел дисциплины	Всего	Лекции	Прак. зан.	Лаб. работы	Сам. работа
1	Модуль 1. « Металлорганические соединения. Галогенопроизводные. Спирты, фенолы, простые эфиры.»	70	14	14		42
1.1	Металлорганические соединения.	10	1	2		7
1.2	Галогенопроизводные	16	5	4		7
1.3	Спирты	15	4	4		7
1.4	Фенолы	11	2	2		7
1.5	Простые эфиры	9	1	1		7
1.6	Эпоксисоединения	9	1	1		7
2	Модуль 2. «Альдегиды, кетоны. Карбоновые кислоты и их функциональные производные»	61	12	12		37
2.1	Альдегиды и кетоны	21	4	4		13
2.2	Карбоновые кислоты	20	4	4		12
2.3	Функциональные производные карбоновых кислот	20	4	4		12
3	Модуль 3. «Азотсодержащие соединения»	49	6	6		37
3.1	Нитросоединения	14	1	1		12
3.2	Амины	18	3	3		12
3.3	Аза- и диазосоединения	17	2	2		13
	Подготовка к экзамену	36				
	Всего часов	216	32	32		116

4.2. СОДЕРЖАНИЕ РАЗДЕЛОВ ДИСЦИПЛИНЫ

Модуль 1. Галогенопроизводные. Спирты, фенолы, простые эфиры.

2.1. Металлорганические соединения

Типы связей в элементорганических соединениях. Характеристика связей углерод-элемент в зависимости от положения элемента в Периодической системе элементов. Металлорганические соединения. Номенклатура. Способы получения литий- и магнийорганических соединений. Реакция Гриньяра, механизм. Строение реактивов Гриньяра. Их реакции с соединениями, содержащими активный атом водорода: кислотами, спиртами, аминами. Реакции с карбонильными соединениями (диоксидом углерода, альдегидами, кетона). Реакция Гриньяра с галогенидами различных элементов как метод получения элементорганических соединений. Применение литийорганических соединений в органическом синтезе.

2.2. Галогенопроизводные

Классификация. Номенклатура.

Алкил- и аллилгалогениды. Изомерия. Номенклатура. Способы получения. Пространственное и электронное строение. Физические свойства. Потенциалы ионизации и электронное сродство, общая характеристика реакционной способности.

Реакции нуклеофильного замещения и отщепления. Понятие нуклеофильности и основности реагентов. Амбидентные нуклеофильные реагенты.

Бимолекулярный механизм нуклеофильного замещения (S_N2). Влияние отдельных факторов на реакционную способность галогенопроизводных: строение субстрата, характер уходящей группы, сила нуклеофильного реагента, природа растворителя. Стереохимия реакций S_N2.

Мономолекулярный механизм нуклеофильного замещения. Влияние отдельных факторов на реакционную способность галогенопроизводных: строение субстрата, природа нуклеофильного агента и растворителя. Ацидофильный катализ. Стереохимия реакций S_N1.

Реакции отщепления. β-Элиминирование. Механизмы Е1 и Е2. Бимолекулярный механизм отщепления (Е2). Влияние отдельных факторов (структура субстрата, природа реагента и растворителя, температура) на реакционную способность галогеналканов. Стереохимия реакций Е2. Направление реакций отщепления: правила Зайцева и Гофмана. Факторы, влияющие на направление реакций отщепления: устойчивость алкена и стерические эффекты. Конкуренция реакций S_N1 и Е1, S_N2 и Е2.

Винилгалогениды. Способы получения. Особенности связи углерод-галоген. Реакционная способность в реакциях нуклеофильного замещения, элиминирования, электрофильного присоединения.

Ароматические галогенопроизводные. Особенности связи углерод-галоген и реакции замещения галогена. Механизм замещения галогена в активированных галогенаренах (S_N2 аром). Неактивированные галогенопроизводные ароматических углеводородов; ариновый механизм замещения галогена.

2.3. Спирты.

Одноатомные спирты. Классификация и номенклатура. Способы получения. Пространственное и электронное строение. Водородные связи в спиртах, влияние на физические свойства. Химические свойства. ОН-Кислотность: образование алкоголятов, их строение и свойства. Основность и нуклеофильность спиртов и алкоксид-ионов: реакции алкилирования. Получение сложных эфиров органических и неорганических кислот, в том числе промышленные. Реакции нуклеофильного замещения спиртов: особенности реакций S_N1 и S_N2, реакционная способность, стереохимия, перегруппировки. Реакции элиминирования. Внутримолекулярная дегидратация: механизм, реакционная способность, направление отщепления. Правило Зайцева. Каталитическая дегидратация. Реакции спиртов с галогенидами фосфора и серы: механизмы и стереохимия. Окисление и дегидрирование. Применение в промышленности.

2.4. Фенолы

Классификация и номенклатура. Способы получения в том числе промышленные. Физические свойства. Пространственное и электронное строение. Потенциалы ионизации и электронное сродство; общая характеристика реакционной способности. Химические свойства. Реакции гидрокси-группы. Кислотность. Влияние заместителей в кольце на кислотность. Образование феноксидов, их строение и свойства. Реакции алкилирования и ацилирования. Реакции ароматического ядра: галогенирование, нитрование, сульфирование, нитрозирование. Реакция Кольбе. Взаимодействие с формальдегидом. Гидрирование и окисление фенолов. Стабильные феноксильные радикалы. Фенольные стабилизаторы полимерных материалов. Перегруппировки аллиловых и сложных эфиров фенолов.

2.5. Простые эфиры

Классификация и номенклатура. , способы получения в том числе промышленные. Физические свойства. Пространственное и электронное строение. Химические свойства. Основность. Реакции расщепления: механизмы и направление реакций расщепления. Окисление кислородом воздуха.

2.6. Эпоксисоединения

Изомерия. Номенклатура. Способы получения в том числе промышленные Физические свойства. Пространственное и электронное строение этиленоксида. Химические свойства. Реакции с раскрытием эпоксидного кольца. Механизмы реакций и направление раскрытия кольца.

Модуль 2. Альдегиды, кетоны. Карбоновые кислоты и их производные.

2.1. Альдегиды и кетоны

Классификация и номенклатура. Способы получения в том числе промышленные Физические свойства. Пространственное и электронное строение. Потенциалы ионизации и электронное сродство; общая характеристика реакционной способности. Химические свойства. Основность. Реакции нуклеофильного присоединения: механизм, основный и кислотный катализ, стереохимия. Реакции присоединения О-нуклеофилов (вода, спирты, алкоголяты), S-

нуклеофилов (гидросульфит натрия), С-нуклеофилов (циановодород, металлоорганические соединения - соединения Li, Na, Mg, реактивы Виттига). Получение аллиловых и пропаргиловых спиртов. Реакции с N-нуклеофилами: механизм нуклеофильного присоединения-отщепления (аммиак, первичные и вторичные амины, гидроксиламин, гидразины). Относительная реакционная способность альдегидов и кетонов. Реакции с участием α-водородных атомов.

СН-Кислотность и кето-енольная таутомерия. Енолизация. Реакции α-галогенирования. Альдольное присоединение, кротоновая конденсация. Механизмы реакций. Конденсация Кляйзена. Реакция Перкина, ее механизм. Реакции окисления. Реакция Канниццаро, ее механизм. Восстановление до спиртов и углеводородов; стереохимия. Реакции ароматических альдегидов и кетонов с участием ароматического ядра.

2.2 Одноосновные карбоновые кислоты. Классификация и номенклатура. Способы получения. Пространственное и электронное строение. Водородные связи в карбоновых кислотах. Физические свойства. Химические свойства. ОН-Кислотность. Зависимость между строением и кислотностью. Основность карбоновых кислот. Реакции с нуклеофильными реагентами (аммиак, спирты). Реакция этерификации, ее механизм. Образование галогенангидридов. Реакции карбоновых кислот с участием α-углеродных атомов: α-галогенирование. Восстановление. Реакции декарбоксилирования.

2.3 Функциональные производные карбоновых кислот: галогенангидриды (ацилгалогениды), ангидриды, сложные эфиры, амиды, нитрилы. Способы получения. Особенности пространственного и электронного строения. Важнейшие свойства. Реакции N- и O-ацилирования. их механизмы. Относительная реакционная способность функциональных производных карбоновых кислот. Кислотный и основный катализ. Реакции гидролиза. Восстановление. Практическое применение карбоновых кислот и их функциональных производных.

Многоосновные карбоновые кислоты. Дикарбоновые кислоты жирного и ароматического ряда. Номенклатура. Способы получения. Физические и химические свойства. ОН-Кислотность. Образование функциональных производных. Реакции, протекающие при нагревании. Циклические ангидриды: получение, свойства.

Малоновый эфир. Способы получения в том числе промышленные. Строение, СН-Кислотность. Натриймалоновый эфир: строение, реакции алкилирования, гидролиза, декарбоксилирования. Синтезы карбоновых кислот из малонового эфира. Реакции конденсации малонового эфира и малоновой кислоты с альдегидами.

Аминокислоты. Способы получения. Строение. Важнейшие физические и химические свойства.

Модуль 3. Азотсодержащие соединения.

3.1. Нитросоединения

Классификация и номенклатура. Способы получения. Пространственное и электронное строение. Потенциалы ионизации и электронное сродство; общая характеристика реакционной способности. Химические свойства. Таутомерия первичных и вторичных алифатических нитросоединений. Причины подвижности атома водорода при α-углеродном атоме. СН-Кислотность первичных и вторичных нитроалканов и жирно-ароматических нитросоединений. Реакции со щелочами. Строение солей. Ароматические нитросоединения. Реакции восстановления, их практическое значение. Токсичность нитросоединений.

3.2. Амины

Классификация и номенклатура. Способы получения в том числе промышленные. Физические свойства. Пространственное и электронное строение. Потенциалы ионизации и электронное сродство; общая характеристика реакционной способности. Химические свойства. Строение и основность. Реакции с кислотами, строение солей, их номенклатура и свойства. Алкилирование и ацилирование; механизмы этих реакций. Четвертичные аммониевые соли и основания: получение, строение, свойства; расщепление четвертичных аммониевых оснований, направление реакций. Правило Гофмана. Енамины: алкилирование енаминов, сопряженное присоединение енаминов к α,β-ненасыщенным карбонильным соединениям. Реакции аминов

с азотистой кислотой. Особенности реакций электрофильного замещения в ароматических аминах (нитрование, галогенирование, сульфирование).

3.3 Аза- и диазосоединения

Получение диазосоединений реакцией диазотирования: условия проведения реакции и механизм; различия в устойчивости насыщенных и ароматических диазосоединений. Физические свойства. Пространственное и электронное строение ароматических диазосоединений в зависимости от pH среды, таутомерные превращения. Химические свойства. Реакции, протекающие с выделением азота: замещение диазониевой группы на гидрокси-, алкокситруппу, фтор, иод. Реакции радикального замещения диазогруппы на хлор, бром, цианогруппу, водород, Реакции, протекающие без выделения азота: восстановление до арилгидразинов. Азосочетание. Получение и применение азасоединений. Пример процесса химического производства азакрисителей.

5. СООТВЕТСТВИЕ СОДЕРЖАНИЯ ДИСЦИПЛИНЫ КОМПЕТЕНЦИЯМ БАКАЛАВРА

№	Компетенции	Модуль 1	Модуль 2	Модуль 3
	В результате освоения дисциплины студент должен:			
	Знать:			
1	теоретические основы строения и свойств основных классов производных углеводородов	+	+	+
2	способы получения и химические свойства основных классов производных углеводородов	+	+	+
3	основные механизмы протекания органических реакций	+	+	+
	Уметь:			
4	применять теоретические знания для синтеза органических соединений основных классов производных углеводородов	+		
5	анализировать и предсказывать реакционные свойства производных углеводородов		+	+
6	составлять схемы синтеза производных углеводородов, заданного строения		+	+
	Владеть:			
7	основами номенклатуры и классификации производных углеводородов	+		
8	основными теоретическими представлениями в органической химии	+		
9	навыками обоснования рациональных способов получения производных углеводородов	+	+	+
В результате освоения дисциплины студент должен приобрести следующие компетенции:				
	Профессиональные компетенции:			
10	способность осуществлять технологический процесс в соответствии с регламентом и использовать технические средства для измерения основных параметров технологического процесса, свойств сырья и продукции (ПК-1)	+	+	+
11	готовность изучать научно-техническую информацию, анализировать отечественный и зарубежный опыт по тематике исследований (ПК-13)	+	+	+
12	способность планировать экспериментальные исследования, получать, обрабатывать и анализировать	+	+	+

	полученные результаты (ПК-15)			

6. ПРАКТИЧЕСКИЕ И ЛАБОРАТОРНЫЕ ЗАНЯТИЯ

6.1. ПРАКТИЧЕСКИЕ ЗАНЯТИЯ

Примерные темы практических занятий по дисциплине.
Предусмотрены практические занятия обучающегося в бакалавриате в объеме 32 акад. ч.

№ п/п	№ раздела дисциплины	Темы практических занятий	Часы
1	1.1	Металлорганические соединения	2
2	1.2	Галогенопроизводные	2
3	1.2	Галогенопроизводные	2
4	1.3	Спирты	2
5	1.3	Спирты	2
6	1.4	Фенолы	2
7	1.4	Фенолы.	2
8	1.5, 1.6	Простые эфиры. Эпоксисоединения	2
9	2.1	Альдегиды и кетоны	2
10	2.1	Альдегиды и кетоны	2
11	2.2	Карбоновые кислоты и их функциональные производные	2
12	2.3	Карбоновые кислоты и их функциональные производные	2
13	3.1	Нитросоединения	2
14	3.2	Амины	2
15	3.2, 3.3	Амины , Диазосоединения	2
16	3.3	Диазосоединения	2

6.2. ЛАБОРАТОРНЫЕ ЗАНЯТИЯ

Учебной программой дисциплины «Органическая химия и основные процессы химического производства» лабораторные занятия не предусмотрены.

7. САМОСТОЯТЕЛЬНАЯ РАБОТА

Учебной программой дисциплины «Органическая химия и основные процессы химического производства» предусмотрена самостоятельная работа студента в объеме 80 часов. Самостоятельная работа проводится с целью углубления знаний по дисциплине и предусматривает:

- регулярную проработку пройденного на лекциях и практических занятиях учебного материала и подготовку к выполнению контрольных работ по разделам курса;
- ознакомление и проработку рекомендованной литературы и работу с электронно-библиотечными системами, включая переводы публикаций из научных журналов, цитируемых в базах Scopus, Web of Science, Chemical Abstracts, РИНЦ;
- посещение отраслевых выставок, семинаров, конференций различного уровня;
- участие в семинарах РХТУ им. И. Менделеева по тематике курса;
- подготовку к выполнению контрольных работ по материалу лекционного курса;
- подготовку к сдаче экзамена по курсу.

Планирование времени на самостоятельную работу, необходимого на изучение дисциплины, студентам лучше всего осуществлять на весь период изучения, предусматривая

при этом регулярное повторение пройденного материала. Материал, законспектированный на лекциях, необходимо регулярно дополнять сведениями из литературных источников, представленных в учебной программе. При работе с указанными источниками рекомендуется составлять краткий конспект материала, с обязательным фиксированием библиографических данных источника.

8. ПРИМЕРЫ ОЦЕНОЧНЫХ СРЕДСТВ ДЛЯ КОНТРОЛЯ ОСВОЕНИЯ ДИСЦИПЛИНЫ

8.1. ПРИМЕРНАЯ ТЕМАТИКА РЕФЕРАТИВНО-АНАЛИТИЧЕСКОЙ РАБОТЫ.

Программой дисциплины «Органическая химия и основные процессы химического производства» реферативно-аналитическая работа не предусмотрена.

8.2. ПРИМЕРЫ КОНТРОЛЬНЫХ ВОПРОСОВ ДЛЯ ТЕКУЩЕГО КОНТРОЛЯ ОСВОЕНИЯ ДИСЦИПЛИНЫ

Для текущего контроля предусмотрено 4 контрольных работы. Максимальная оценка за контрольную работу 1 составляет 4 балла, за контрольную работу 2 – 16 баллов, за контрольные работы 3 и 4 составляет по 20 баллов за каждую работу.

Модуль 1.1-1.2. Примеры вопросов к контрольной работе № 1. Максимальная оценка – 4 балла.

Закончите уравнения реакций с учётом стереохимического результата. Приведите механизм реакции ***4***.

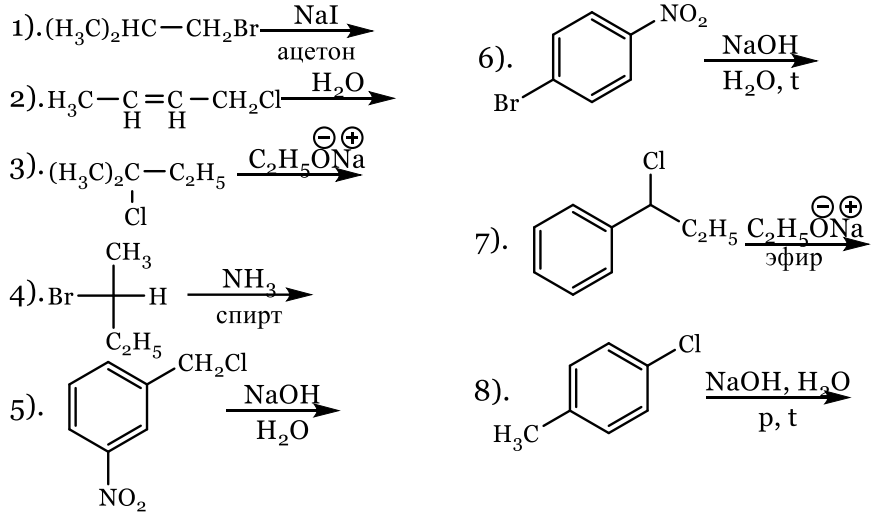

Оценка заданий:

№ задания	1	2	3	4	5	6	7	8	**Σ**
Оценка, балл	0,4	0,4	0,4	1,2	0,4	0,4	0,4	0,4	4

Модуль 1. Примеры вопросов к контрольной работе № 2. Максимальная оценка – 16 баллов.

I. Напишите реакции (0,4 балла). Назовите полученные соединения (0,1 балл).

1) 2-Метил-2-хлорбутан $\xrightarrow[HCOOH,\ t^oC]{H_2O}$

2) 4-Метилбензолсульфоновая кислота $\xrightarrow[2)\ HCl]{1)\ 3\ KOH,\ 320^oC}$

3) *цис*-4-*трет*.Бутилциклогексанол $\xrightarrow[2)\ (CH_3O)_2SO_2]{1)\ K}$

4) *п*-Крезол $\xrightarrow[2)\ C_6H_5-C(=O)-Cl]{1)\ NaOH,\ H_2O}$

5) *(R)*-2-Пентанол $\xrightarrow[пиридин]{SOCl_2}$

6) Фенол $\xrightarrow[H_2SO_4,\ 5^oC]{NaNO_2}$ ... $\xrightarrow{HNO_3\ (разб.)}$

7) Метилфениловый эфир $\xrightarrow[t^oC]{HBr}$

8) Изобутанол $\xrightarrow[H_2SO_4,\ t^oC]{(S)\text{-}CH_3-CH_2-CH(CH_3)-COOH}$

II. Приведите механизмы следующих реакций (3 балл).

1) Фенолят натрия $\xrightarrow[p,\ 125^oC]{CO_2}$

2) *п*-Нитрохлорбензол $\xrightarrow[t^oC]{NaOH,\ H_2O}$

3) 2,3-Диметилоксиран $\xrightarrow[t^oC]{CH_3NH_2}$

III. Осуществите следующие превращения (6 балла).

1) Бензол и 1-бутен ⟶ 2-Фенил-2-бутанол

2) *(R)*-2-Пентанол ⟶ *(S)*-2-Нитропентан

3) Йодбензол ⟶ 4-Нитроэтоксибензол

IV. Установите строение соединения и напишите для него все указанные реакции (3 балла).

$C_8H_{10}O_2$ →
- $\xrightarrow[H_2O]{NaOH}$ раствор
- $\xrightarrow[пиридин]{PCl_5}$ C_8H_9ClO оптически активно имеет *(R)*-конфигурацию
- $\xrightarrow[NaOH,\ H_2O]{(CH_3O)_2SO_2}$ $C_9H_{12}O_2$ $\xrightarrow[\oplus H,\ H_2O,\ t^oC]{KMnO_4}$ *о*-метоксибензойная кислота

Оценка заданий:

№ задания	1	2	3	4	**Σ**
Оценка, балл	4	3	6	3	16

Модуль 2. Примеры вопросов к контрольной работе № 3. Максимальная оценка – 20 баллов.

I. Напишите реакции, назовите полученные соединения (6 баллов).

1. 2-Бутанол $\xrightarrow[280^oC]{Cu}$

2. Пропин $\xrightarrow[HgSO_4]{H_2O,\ H_2SO_4}$

3. Пропаналь $\xrightarrow[H_2O]{NaHSO_3}$

4. Бутанон $\xrightarrow{Ph_3\overset{\oplus}{P}-\overset{\ominus}{C}H-CH_3}$

5. Уксусная кислота $\xrightarrow{SOCl_2}$

6. Пропаналь $\xrightarrow[H^{\oplus}]{2\ CH_3OH}$

7. Толуол $\xrightarrow[AlCl_3,\ CuCl]{CO,\ HCl}$

8. Циклогексанон $\xrightarrow{NH_2-NH_2}$ ... $\xrightarrow[t^oC]{KOH_{(тв.)}}$

9. 2-Метилпропаналь $\xrightarrow[H_2O]{KOH}$

10. Уксусная кислота $\xrightarrow[t^oC]{CH_3-NH_2}$

II. Приведите механизм следующей реакции (3 балла).

Пропаналь $\xrightarrow[H_2O]{NaOH_{(10\%)}}$

III. Осуществите следующие превращения (7 баллов).

1. Этилен ⟶ Масляная кислота

2. Бензол ⟶ Бензальанилин

IV. Установите строение соединения и напишите для него все указанные реакции (4 балла).

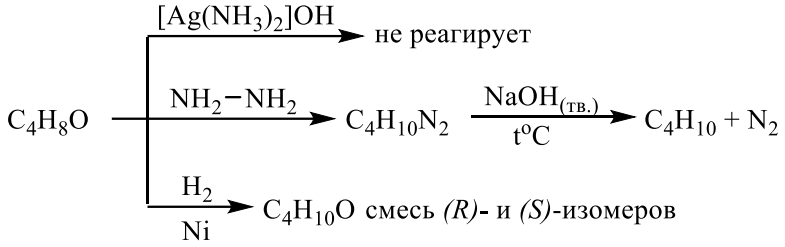

Оценка заданий:

№ задания	1	2	3	4	**Σ**
Оценка, балл	6	3	7	4	10

Модуль 3. Примеры вопросов к контрольной работе № 4. Максимальная оценка – 20 баллов.

I. Напишите реакции, назовите полученные соединения (6 баллов). Приведите механизм реакции № 6, объясните влияние заместителя в бензольном кольце на скорость реакции (4 балла).

1. *м*-Динитробензол $\xrightarrow[H_2O]{(NH_4)_2S}$

2. Изобутан $\xrightarrow[P,\ t^oC]{HNO_{3(разб.)}}$

3. 2-Нитробутан $\xrightarrow[H_2O]{NaOH}$

4. Анилин $\xrightarrow[H_2O]{Br_2}$

5. Анилин $\xrightarrow[t^oC]{C_2H_5I}$

6. *п*-Толуидин $\xrightarrow[0\text{-}5^oC]{NaNO_2,\ 3\ HCl}$

7. Хлорид фенилдиазония $\xrightarrow[H_2O,\ 0^oC]{Na_2SO_3}$

8. Хлорид *м*-метилфенилдиазония $\xrightarrow[t^oC]{CH_3OH,\ H^{\oplus}}$

9. Бромид фенилдиазония $\xrightarrow[t^oC]{CuBr,\ HBr}$

10. Хлорид *п*-сульфофенилдиазония $\xrightarrow{C_6H_5ONa}$

II. Осуществите следующие превращения. Предложите химические реакции, позволяющие подтвердить строение полученных соединений (6 баллов).

1. 1-Пропанол ⟶ Дипропиламин

2. *м*-Толуидин ⟶ *м*-Йодбензойная кислота

III. Установите строение соединения и напишите для него все указанные реакции (4 балла).

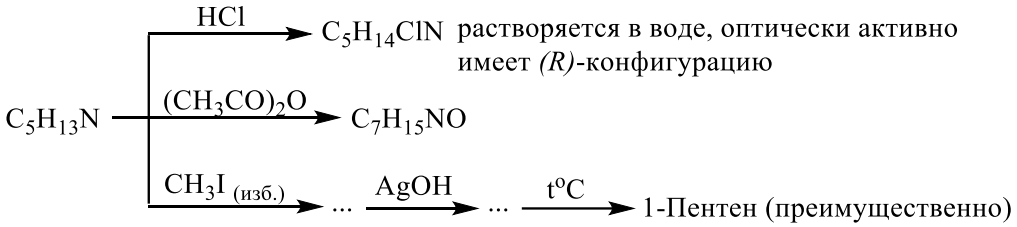

Оценка заданий:

№ задания	1	2	3	**Σ**
Оценка, балл	10	6	4	10

8.3. ВОПРОСЫ ДЛЯ ИТОГОВОГО КОНТРОЛЯ ОСВОЕНИЯ ДИСЦИПЛИНЫ(ЭКЗАМЕН)

Максимальное количество баллов за зачет с оценкой – 40 баллов. Билет для экзамена содержит 4 вопроса. Первый вопрос –15 баллов, второй – 8 баллов, третий– 10 баллов, четвертый – 7 баллов.

8.3.1. ПРИМЕРЫ КОНТРОЛЬНЫХ ВОПРОСОВ ДЛЯ ИТОГОВОГО КОНТРОЛЯ ОСВОЕНИЯ ДИСЦИПЛИНЫ

Максимальное количество баллов за зачет с оценкой – 40 баллов.

Раздел №1.

Задание: закончите уравнения реакций, дайте названия полученным соединениям, для продуктов реакций, обозначенных * приведите стереохимический результат.

1. Этилмагнийиодид $\xrightarrow{CH_3COOH}$

2. Метилмагнийиодид $\xrightarrow{C_2H_5OH}$

3. Этилмагнийбромид $\xrightarrow{\text{ацетон}}$ ... $\xrightarrow[HCl]{H_2O}$

4. Фенилмагнийбромид $\xrightarrow{\text{этаналь}}$ ... $\xrightarrow[HCl]{H_2O}$

5. Бутиллитий $\xrightarrow{CH_3OH}$

Раздел №2.

Задание: напишите механизмы реакций, для реакций обозначенных * приведите стереохимический результат.

1. *(*S*)-2-Бромбутан $\xrightarrow[H_2O]{NaOH}$

2. *n*-Нитрохлорбензол $\xrightarrow[t^oC]{NaOH,\ H_2O}$

3. 1-Пропанол $\xrightarrow[H_2SO_4,\ t^oC]{KBr}$

4. *(*R*)-2-Пентанол $\xrightarrow[\text{эфир, } t^oC]{SOCl_2}$

5. *(*S*)-2-Пентанол $\xrightarrow[\text{пиридин, } t^oC]{SOCl_2}$

Раздел №3.

Задание: осуществите превращения, используя только неорганические реагенты.

1. Бензол и метан ⟶ бензальанилин (бензилиденанилин)

2. Этилен ⟶ 1-бутанол (примените реакцию Гриньяра)

3. Толуол ⟶ фенилуксусная кислота

4. Этилен ⟶ этиловый эфир α-аланина (2-аминопропановой кислоты)

5. Бензол ⟶ адипиновая (1,6-гександиовая) кислота

Раздел №4.

Задание: установите строение соединения, напишите указанные реакции.

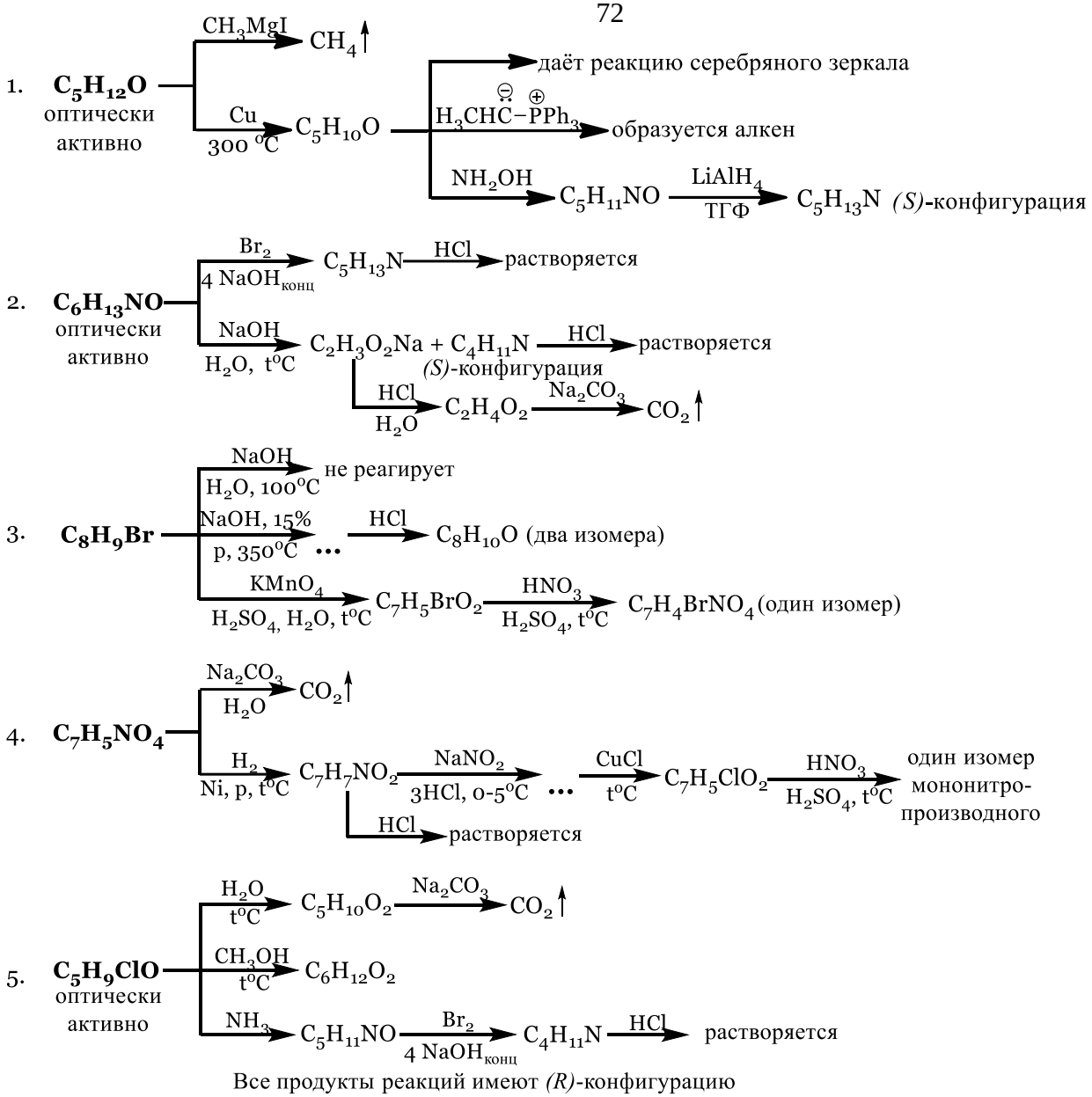

Все продукты реакций имеют *(R)*-конфигурацию

Полный перечень оценочных средств приведен в виде отдельного документа, являющегося неотъемлемой частью основной образовательной программы.

8.4. СТРУКТУРА И ПРИМЕРЫ БИЛЕТОВ ДЛЯ ЭКЗАМЕНА

Экзамен по дисциплине «Органическая химия в технологии защиты от коррозии» проводится в 3 семестре и включает контрольные вопросы по всем разделам учебной программы дисциплины. Билет для экзамена состоит из 4 вопросов, относящихся к указанным разделам. Ответы на вопросы экзамена оцениваются из максимальной оценки 40 баллов следующим образом: максимальное количество баллов за первый вопрос –15 баллов, второй – 8 баллов, третий–10 баллов, четвертый вопросы – 7 баллов.

«Утверждаю»

_____

(Должность,наименование кафедры)

_____ _____

(Подпись) (И. О. Фамилия)

«__» _____ 20__г.

Министерство науки и высшего образования РФ
Российский химико-технологический университет им. Д.И. Менделеева
Кафедра органической химии

18.03.02 «Энерго- и ресурсосберегающие процессы в химической технологии, нефтехимии и биотехнологии» профиль «Основные процессы химических производств и

I. Напишите уравнения реакций, назовите полученные соединения (14 баллов). Для реакции *2* укажите стереохимический результат (1 балл):

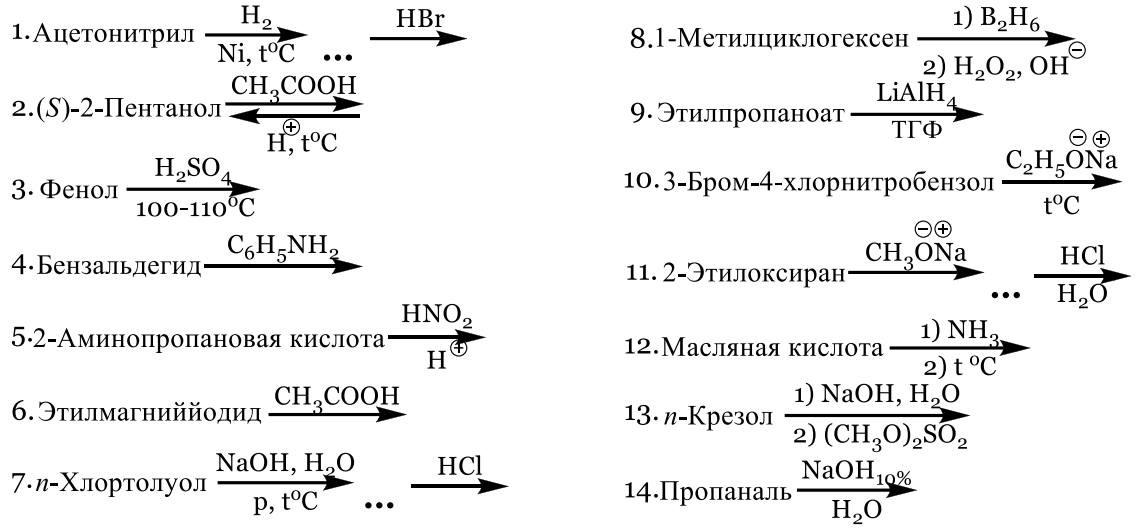

II. Приведите механизмы следующих реакций (8 баллов):

1. *(R)*-2-Бутанол $\xrightarrow[H_2SO_4,\ t^oC]{KBr}$ (3 балла)

   Укажите стереохимический результат реакции и конфигурацию стереоизомеров по R,S-номенклатуре. (1 балл)

2. *о*-Толуидин $\xrightarrow[3HCl,\ 0\text{-}5^oC]{NaNO_2}$ (4 балла)

III. Приведите схемы превращений (10 баллов):

1. Бензол и этанол ⟶ 2-фенилэтанол (5 баллов)
2. Кумол (изопропилбензол) ⟶ салициловая кислота (5 баллов)

IV. Установите строение соединения (2 балла). Напишите все указанные реакции (5 баллов):

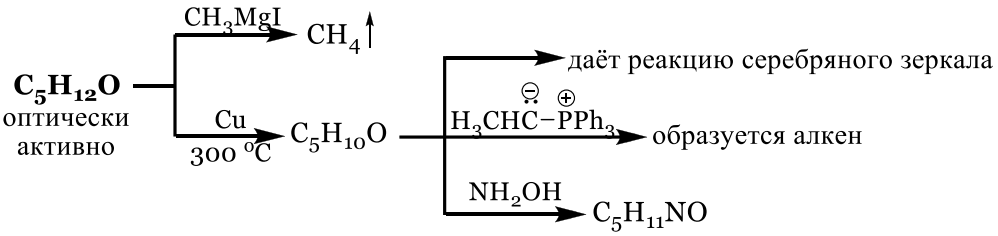

Оценка заданий:

№ задания	1	2	3	4	Σ
Оценка, балл	15	8	10	7	40

9. УЧЕБНО-МЕТОДИЧЕСКОЕ ОБЕСПЕЧЕНИЕ ДИСЦИПЛИНЫ

9.1. РЕКОМЕНДУЕМАЯ ЛИТЕРАТУРА

А. Основная литература

6. Травень В.Ф. Органическая химия. М.; Бином. Лаборатория знаний, 2013. Т. 1. 368 с
7. Травень В.Ф. Органическая химия. М.; Бином. Лаборатория знаний, 2013. Т. II. 517 с
8. Травень В.Ф. Органическая химия. М.; Бином. Лаборатория знаний, 2013. Т. III. 388 с.
9. Органическая химия. Задания для подготовки к контрольным работам/ А. М. Борунов, Л. С. Красавина, Н. Я. Подхалюзина, А. Е. Щекотихин. М. : РХТУ им. Д. И. Менделеева, 2017. 88 с.

Б. Дополнительная литература

1. Травень В.Ф. Органическая химия. М.; Академкнига, 2004. Т. 1. 727 с.
2. Травень В.Ф. Органическая химия. М.; Академкнига, 2004. Т.2. 582 с.
3. Органическая химия. Задания для подготовки к контрольным работам. РХТУ им. Д.И. Менделеева. М.; 2001. 72 с.
4. Буянов В.Н., Манакова И.В., Таршиц Д.Л. Органическая химия: задания для подготовки к контрольным работам: Учебное пособие / М.: РХТУ им. Д.И. Менделеева, 2009. - 299 с.

9.2. РЕКОМЕНДУЕМЫЕ ИСТОЧНИКИ НАУЧНО-ТЕХНИЧЕСКОЙ ИНФОРМАЦИИ

Научно-технические журналы:

- Журнал «Известия АН. Серия химическая» ISSN 0002-3353
- Журнал «Mendeleev Communications» ISSN 0959-9436
- Журнал «Журнал органической химии» ISSN 0514-7492

Ресурсы информационно–телекоммуникационной сети Интернет:
http:// www.elibrary.ru.ru
http:// www.sciencedirect.com.ru

9.3. СРЕДСТВА ОБЕСПЕЧЕНИЯ ОСВОЕНИЯ ДИСЦИПЛИНЫ

Для реализации учебной программы подготовлены следующие средства обеспечения освоения дисциплины: размещены на странице кафедры, на сайте университета https://muctr.ru/university/edu-dep/fen/departments/koh/metod/

Для освоения дисциплины используются следующие нормативные и нормативно-методические документы :

− Федеральный закон Российской Федерации от 29.12.2012 № 273-ФЗ «Об образовании в Российской Федерации» [Электронный ресурс] – Режим доступа: http://pravo.gov.ru/proxy/ips/?docbody=&nd=102162745&intelsearch=273-%D4%C7 (дата обращения: 20.02.2020).

− Федеральные государственные образовательные стандарты высшего образования // Координационный совет учебно-методических объединений и научно-методических советов высшей школы. Портал Федеральных образовательных стандартов высшего образования [Электронный ресурс] – Режим доступа: http://fgosvo.ru/fgosvo/92/91/4 (дата обращения: 20.02.2020).

− Приказ Министерства образования и науки РФ от 23.08.2017 № 816 «Об утверждении Порядка применения организациями, осуществляющими образовательную деятельность, электронного обучения, дистанционных образовательных технологий при реализации образовательных программ» [Электронный ресурс]. Режим доступа:

http://pravo.gov.ru/proxy/ips/?docbody=&nd=102447332&intelsearch=816+%EF%F0%E8%EA%E0%E7 (дата обращения: 20.02.2020).

При освоении дисциплины студенты должны использовать информационные и информационно-образовательные ресурсы следующих порталов и сайтов:

– Система федеральных образовательных порталов. Система открытого образования. Консалтинговый центр ИОС ОО РФ [Электронный ресурс] – Режим доступа: http://www.openedu.ru (дата обращения: 20.02.2020).

– Информационная система «Единое окно доступа к образовательным ресурсам». URL: http://window.edu.ru/ (дата обращения: 20.02.2020).

– ФЭПО: соответствие требованиям ФГОС [Электронный ресурс] – Режим доступа: http://fepo.i-exam.ru/ (дата обращения: 20.02.2020).

10. МЕТОДИЧЕСКИЕ УКАЗАНИЯ ДЛЯ ОБУЧАЮЩИХСЯ

10.1. ДЛЯ СТУДЕНТОВ, ОБУЧАЮЩИХСЯ БЕЗ ИСПОЛЬЗОВАНИЯ ДИСТАНЦИОННЫХ ОБРАЗОВАТЕЛЬНЫХ ТЕХНОЛОГИЙ

Методические рекомендации по организации учебной работы студентов направлены на повышение ритмичности и эффективности его аудиторной и самостоятельной работы по курсу.

Учебный курс «Органическая химия и основные процессы химического производства» включает 3 модуля, каждый из которых имеет определенную логическую завершенность. При изучении материала каждого модуля рекомендуется регулярное повторение законспектированного лекционного материала, а также дополнение его сведениями из литературных источников, представленных в учебной программе. При работе с указанными источниками рекомендуется составлять краткий конспект с обязательным фиксированием библиографических данных источника. Изучение материала каждого из трех модулей заканчивается контролем его освоения в форме контрольной работы. Результаты выполнения контрольных работ оцениваются в соответствии с принятой в университете рейтинговой системой оценки знаний. Максимальная оценка рейтинговых работ № 1 –4 баллов, № 2 – 16 баллов, № 3 и 4 составляет по 20 баллов каждая.

Совокупная оценка текущей работы студента в семестре складывается из оценок за выполнение контрольных работ. Максимальная оценка текущей работы в семестре составляет 60 баллов.

В соответствии с учебным планом изучение дисциплины завершается итоговым контролем в форме экзамена. Максимальная оценка экзамена составляет 40 баллов.

Общая оценка результатов освоения дисциплины складывается из числа баллов, набранных в семестре (контрольные работы, текущий контроль) и на экзамене. Максимальная общая оценка всей дисциплины составляет 100 баллов.

10.2. ДЛЯ СТУДЕНТОВ, ОБУЧАЮЩИХСЯ С ИСПОЛЬЗОВАНИЕМ ДИСТАНЦИОННЫХ ОБРАЗОВАТЕЛЬНЫХ ТЕХНОЛОГИЙ

При использовании электронного обучения и дистанционных образовательных технологий занятия полностью или частично проводятся в режиме онлайн. Объем дисциплины и распределение нагрузки по видам работ соответствует п. 4.1. Распределение баллов соответствует п. 10.1 либо может быть изменено в соответствии с решением кафедры, в случае перехода на ЭО и ДОТ в процессе обучения. Решение кафедры об используемых технологиях и системе оценивания достижений обучающихся принимается с учетом мнения ведущего преподавателя и доводится до обучающихся.

11. МЕТОДИЧЕСКИЕ УКАЗАНИЯ ДЛЯ ПРЕПОДАВАТЕЛЕЙ

11.1. ДЛЯ ПРПОДАВАТЕЛЕЙ, РЕАЛИЗУЮЩИХ ОБРАЗОВАТЕЛЬНЫЕ ПРОГРАММЫ БЕЗ ИСПОЛЬЗОВАНИЯ ДИСТАНЦИОННЫХ ОБРАЗОВАТЕЛЬНЫХ ТЕХНОЛОГИЙ

При подготовке и проведении занятий преподаватель должен учитывать, что студенты имеют опыт изучения курса «Органическая химия», а следовательно, опыт восприятия и конспектирования изучаемого материала. Необходимо обращать внимание студентов на обоснование круга рассматриваемых вопросов, формулировки главных положений и определений, практические выводы из теоретических положений. На занятиях должна прослеживаться связь рассматриваемых вопросов с ранее изученным материалом. При проведении занятий преподаватель может рекомендовать студентам дополнительную литературу по тематике занятия. Желательно стимулировать студентов к самостоятельной работе с литературными источниками, задавая вопросы и организуя их обсуждение в аудитории. Также необходимо указывать на взаимосвязь теоретического и практического материала, связывать теоретический материал с конкретными примерами синтезов, воспроизводимых во время лабораторного практикума. Отдельное внимание следует уделять химическим процессам, идущим на производстве и управлению направлением синтеза.

При преподавании дисциплины «Органическая химия и основные процессы химического производства» используется два типа учебных занятий: лекции, семинарские занятия. На семинарских занятиях разбираются примеры и закрепляется лекционный материал

Текущий контроль усвоения дисциплины рекомендуется осуществлять с помощью контрольных работ. Итоговый контроль осуществляется посредством сдачи письменного экзамена.

11.2. ДЛЯ ПРПОДАВАТЕЛЕЙ, РЕАЛИЗУЮЩИХ ОБРАЗОВАТЕЛЬНЫЕ ПРОГРАММЫ С ИСПОЛЬЗОВАНИЕМ ДИСТАНЦИОННЫХ ОБРАЗОВАТЕЛЬНЫХ ТЕХНОЛОГИЙ

При использовании электронного обучения и дистанционных образовательных технологий занятия полностью или частично проводятся в режиме онлайн. Объем дисциплины и распределение нагрузки по видам работ соответствует п. 4.1. Распределение баллов соответствует п. 10.1 либо может быть изменено в соответствии с решением кафедры, в случае перехода на ЭО и ДОТ в процессе обучения. Решение кафедры об используемых технологиях и системе оценивания достижений обучающихся принимается с учетом мнения ведущего преподавателя и доводится до обучающихся.

Реализация ЭО и ДОТ предполагает использование следующих видов и учебной деятельности: онлайн консультации, практические занятия, видео-лекции; лабораторные работы, проводимые полностью или частично с применением ЭО и ДОТ; текущий контроль в режиме тестирования и проверки домашних заданий; самостоятельная работа и т.д.

При реализации РПД в зависимости от конкретной ситуации ЭО и ДОТ могут быть применены в следующем виде:

- объем часов контактной работы обучающихся с преподавателем не сокращается) и электронные образовательные ресурсы (ЭОР) методически обеспечивают самостоятельную работу обучающихся в объеме, предусмотренном рабочей программой данной дисциплины. При этом в случае необходимости занятия проводятся в режиме онлайн;
- смешанные формы обучения, сочетающие в себе аудиторные занятия (при возможности перевода части контактных часов работы обучающихся с преподавателем в электронную информационно-образовательную среду без потери содержания учебной дисциплины) и ЭОР (часть учебного материала (например, лекции) может быть заменена ЭОР);
- учебные курсы, интегрированные в LMS Moodle, контактные часы по которым могут быть исключены, изучаются обучающимися самостоятельно при минимальном участии преподавателя (консультации в режиме форума или в режиме вебинара).

12. ПЕРЕЧЕНЬ ИНФОРМАЦИОННЫХ ТЕХНОЛОГИЙ, ИСПОЛЬЗУЕМЫХ В ОБРАЗОВАТЕЛЬНОМ ПРОЦЕССЕ

Информационную поддержку изучения дисциплины осуществляет Информационно-библиотечный центр (ИБЦ) РХТУ им. Д.И. Менделеева, который обеспечивает обучающихся основной учебной, учебно-методической и научной литературой, необходимой для организации

образовательного процесса по дисциплине. Общий объем многоотраслевого фонда ИБЦ на 01.01.2020 составляет 1 708 372экз.

Фонд ИБЦ располагает учебной, учебно-методической и научно-технической литературой в форме печатных и электронных изданий, а также включает официальные, справочно-библиографические, специализированные отечественные и зарубежные периодические и информационные издания. ИБЦ обеспечивает доступ к профессиональным базам данных, информационным, справочным и поисковым системам.

Каждый обучающийся обеспечен свободным доступом из любой точки, в которой имеется доступ к сети Интернет и к электронно-библиотечной системе (ЭБС) Университета, которая содержит различные издания по основным изучаемым дисциплинам и сформирована по согласованию с правообладателями учебной и учебно-методической литературы.

Для более полного и оперативного справочно-библиографического и информационного обслуживания в ИБЦ реализована технология Электронной доставки документов.

№	Электронный ресурс	Реквизиты договора (номер, дата заключения, срок действия), ссылка на сайт ЭБС, сумма договора, количество ключей	Характеристика библиотечного фонда, доступ к которому предоставляется договором
1	ЭБС «Лань» ЭБС «ЛАНЬ»	Принадлежность - сторонняя Реквизиты договора - ООО «Издательство «Лань», договор №29.01-3-2.0-827/2018 от 26.09.2018 г. Сумма договора – 357 000-00 С «26» сентября 2018г. по **«25» сентября 2020г.** Ссылка на сайт ЭБС – http://e.lanbook.com Количество ключей - доступ для всех пользователей РХТУ с любого компьютера.	Электронно-библиотечная система издательства "Лань" — ресурс, включающий в себя как электронные версии книг ведущих издательств учебной и научной литературы (в том числе университетских издательств), так и электронные версии периодических изданий по различным областям знаний. ЭБС «ЛАНЬ» предоставляет пользователям мобильное приложение для iOS и Android, в которых интегрированы бесплатные сервисы для незрячих студентов и синтезатор речи. **Коллекции**: «Химия» - изд-ва НОТ, «Химия» - изд-ва Лаборатория знаний, «Химия» - изд-ва «ЛАНЬ», «Химия»-КНИТУ(Казанский национальный исследовательский технологический университет), «Химия» - изд-ва ФИЗМАТЛИТ, «Информатика» - изд-ва "Лань", Национальный Открытый Университет"ИНТУИТ", "Инженерно-технические науки" изд-ва "Лань". Коллекции: «Химия» - изд-ва НОТ, «Химия» - изд-ва Лаборатория знаний, «Химия» - изд-ва «ЛАНЬ», «Химия»-КНИТУ(Казанский национальный

		Принадлежность - сторонняя Реквизиты договора - ООО «Издательство «Лань», договор № 33.03-Р-2.0-1775/2-10 от 26.09.2020г. Сумма договора – 642 083-68 **С «26» сентября 2020г. по «25» сентября 2020г.** Ссылка на сайт ЭБС – http://e.lanbook.com Количество ключей - доступ для всех пользователей РХТУ с любого компьютера.	исследовательский технологический университет), «Химия» - изд-ва ФИЗМАТЛИТ, «Информатика» - изд-ва «ЛАНЬ», Национальный Открытый Университет«ИНТУИТ», Инженерно-технические науки" изд-ва «ЛАНЬ», «Теоретическая механика» изд-ва «ЛАНЬ», Экономика и менеджмент» изд-ва Дашков и К. А также отдельные издания в соответствии с Договором.
2.	Электронно - библиотечная система ИБЦ РХТУ им. Д.И.Менделеева (на базе АИБС «Ирбис»)	Принадлежность – собственная РХТУ. Ссылка на сайт ЭБС – http://lib.muctr.ru/ Доступ для пользователей РХТУ с любого компьютера.	Электронные версии учебных и научных изданий авторов РХТУ по всем ООП.
3	Информационно-справочная система «ТЕХЭКСПЕРТ» «Нормы, правила, стандарты России».	Принадлежность сторонняя. Реквизиты контракта – ООО «ИНФОРМПРОЕКТ», контракт № 111-142ЭА/2018 от 18.12.2018 г. Сумма договора – 547 511 руб.	Электронная библиотека нормативно-технических изданий. Содержит более 40000 национальных стандартов и др. НТД

		С «01» января.2020 г. по «31» декабря 2020 г. Ссылка на сайт ЭБС – http://reforma.kodeks.ru/reforma/ Количество ключей – 5 лицензий + локальный доступ с компьютеров ИБЦ.	
4	Электронная библиотека диссертаций (ЭБД).	Принадлежность – сторонняя Реквизиты договора – РГБ, Договор № 29.01-Р-2.0-826/2018 от 03.10.2018 г. Сумма договора - 299130-00 С «15» октября 2018 г. по **«14» июля 2020 г.** Ссылка на сайт ЭБС – http://diss.rsl.ru/ Количество ключей – 10 лицензий + распечатка в ИБЦ.	В ЭБД доступны электронные версии диссертаций Российской Государственной библиотеки: с 1998 года – по специальностям: "Экономические науки", "Юридические науки", "Педагогические науки" и "Психологические науки"; с 2004 года - по всем специальностям, кроме медицины и фармации; с 2007 года - по всем специальностям, включая работы по медицине и фармации.
5	ЭБС «Научно-электронная библиотека eLibrary.ru».	Принадлежность – сторонняя Реквизиты договора – ООО «РУНЭБ», договор № 29.01-Р-2.0-1020/2018 от 07.12.2018 г. Сумма договора - 934 693-00 С «01» января 2020 г. по «31» декабря 2020 г. Ссылка на сайт – http://elibrary.ru Количество ключей – доступ для	Электронные версии периодических и непериодических изданий по различным отраслям науки

		пользователей РХТУ по ip-адресам неограничен.	
6	БД ВИНИТИ РАН	Принадлежность сторонняя Договор № 5Д/2018 от 01.02.2018 г. Сумма договора - 24000-00 С «02» февраля 2018 г. **по «05» мая 2020 г.** Ссылка на сайт- http://www.viniti.ru/ Количество ключей – локальный доступ для пользователей РХТУ в ИБЦ РХТУ.	Крупнейшая в России баз данных по естественным, точным и техническим наукам. Включает материалы РЖ (Реферативного журнала) ВИНИТИ с 1981 г. Общий объем БД - более 28 млн. документов
7	Справочно-правовая система «Консультант+»,	Принадлежность сторонняя, Договор № 45-70ЭА/2018 от 09.07.2018 г. С «10» июля 2018 г. по «09» июля 2020 г. Ссылка на сайт- http://www.consultant.ru/ Количество ключей – 50 пользовательских лицензий по ip-адресам.	Справочно-правовая система по законодательству Российской Федерации.
8	Справочно-правовая система “Гарант»	Принадлежность сторонняя Договор №145-188ЭА/2018 г. от 28.01.2020 г. С «28» января 2020 г. по «27» января 2020 г. Ссылка на сайт –	Гарант — справочно-правовая система по законодательству Российской Федерации.

		http://www.garant.ru/ Сумма договора - 512000-00 Количество ключей – 50 пользовательских лицензий по ip-адресам.	
9	Издательство Wiley	Принадлежность сторонняя. Национальная подписка (Минобрнауки+ ГПНТБ) Сублицензионный договор № Wiley/130 от 10.10.2020 г. С «01» января 2020 г. по «31» декабря 2020 г. Ссылка на сайт – http://onlinelibrary.wiley.com/ Количество ключей - доступ для пользователей РХТУ по ip-адресам неограничен.	Коллекция журналов по всем областям знаний, в том числе известные журналы по химии, материаловедению, взрывчатым веществам и др.
10	QUESTEL ORBIT	Принадлежность сторонняя. Национальная подписка (Минобрнауки+ ГПНТБ) Сублицензионный договор № Questel/130 от 05.09.2020 г. С «01» января 2020 г. по «31» декабря 2020 г. Ссылка на сайт – http://www.questel.orbit.com	ORBIT является глобальным оперативно обновляемым патентным порталом, позволяющим осуществлять поиск в перечне заявок на патенты, полученных, приблизительно, 80-патентными учреждениями в различных странах мира и предоставленных грантов.

		Количество ключей – доступ для пользователей РХТУ по ip-адресам неограничен.	
11	ProQuest Dissertation and Theses Global	Принадлежность сторонняя. Национальная подписка (Минобрнауки+ ГПНТБ) Сублицензионный договор № ProQuest/130 от 09.10.2020 г. С «01» января 2020 г. по «31» декабря 2020 г. Ссылка на сайт – http://www.proquest.com/products-services/pqdtglobal.html Количество ключей – дост уп для пользователей РХТУ по ip-адресам неограничен.	База данных ProQuestDissertation&ThesesGlobal (PQDT Global) авторитетная коллекция из более 3,5 млн. зарубежных диссертаций, более 1,7 млн. из которых представлены в полном тексте.
12	AmericanChemical Society	Принадлежность сторонняя. Национальная подписка (Минобрнауки+ ГПНТБ) Сублицензионный договор № ACS/130 от 25.10.2020 г. С «01» июля 2020 г. по «31» декабря 2020 г. Ссылка на сайт – http://www.acs.org/content/acs/en.html Количество ключей – доступ для пользователей РХТУ	Коллекция журналов по химии и химической технологии Core + издательства AmericanChemicalSociety

		по ip-адресам неограничен.	
13	American Institute of Physics (AIP)	Принадлежность сторонняя. Национальная подписка (Минобрнауки+ ГПНТБ) Сублицензионный договор № AIP/130 от 24.10.2020 г. С «01» июля 2020 г. по «31» декабря 2020 г. Ссылка на сайт – http://scitation.aip.org/ Количество ключей – доступ для пользователей РХТУ по ip-адресам неограничен.	Коллекция журналов по техническим и естественным наукам издательства Американского института физики (AIP)
14	БазаданныхReaxys иReaxys Medicinal Chemistry Компании Elsevier	Принадлежность сторонняя. Национальная подписка (Минобрнауки+ ГПНТБ) Сублицензионный договор № Reaxys /130 от 10.10.2020 г. С «01» июля 2020 г. по «31» декабря 2020 г. Ссылка на сайт – https://www.reaxys.com/ Количество ключей – доступ для пользователей РХТУ по ip-адресам неограничен.	Структурно-химическая база данныйReaxys включает в себя структурную базу данных химических соединений и их экспериментальных свойств, реферативную базу журнальных и патентных публикаций, базу химических реакций с функцией построения плана синтеза. Модуль биологически активных соединений, биологических мишеней, фармакологических свойств химических соединений ReaxysMedicinalChemistry является крупнейшей в мире базой данных.
15	Scopus	Принадлежность сторонняя. Национальная подписка	Мультидисциплинарная реферативная и наукометрическая база данных издательства **ELSEVIER**

		(Минобрнауки+ ГПНТБ) Сублицензионный договор № Scopus/130 от 09.10.2020 г. С «01» июля 2020 г. по «31» декабря 2020 г. Ссылка на сайт – http://www.scopus.com . Количество ключей – доступ для пользователей РХТУ по ip-адресам неограничен.	
16	Ресурсы международной компании ClarivateAnalytics	Принадлежность сторонняя. Национальная подписка (Минобрнауки+ ГПНТБ) Сублицензионный договор № WoS/130 от 05.09.2020 г. С «01» января 2020 г. по «31» декабря 2020 г. Ссылка на сайт – http://apps.webofknowledge.com/WOS_GeneralSearch_input.do?product=WOS&search_mode=GeneralSearch&SID=R1Ij2TUYmdd7bUatOlJ&preferencesSaved= Количество ключей – доступ для пользователей РХТУ по ip-адресам неограничен.	Открыт доступ к ресурсам: **WEB of SCIENCE** – реферативная и наукометрическая база данных. **MEDLINE** – реферативная база данных по медицине.

17	RoyalSocietyofChemistry (Королевское химическое общество	Принадлежность сторонняя. Национальная подписка (Минобрнауки+ ГПНТБ) Сублицензионный договор № RSC/130 от 08.10.2020 г. С «01» января 2020 г. по «31» декабря 2020 г. Ссылка на сайт – http://pubs.rsc.org/ Количество ключей - доступ для пользователей РХТУ по ip-адресам неограничен.	Коллекция включает 44 журнала. Тематика: органическая, аналитическая, физическая химия, биохимия, электрохимия, химические технологии.
18.	Электронные ресурсы издательства SpringerNature	Принадлежность – сторонняя Национальная подписка (Минобрнауки+РФФИ) Информационное письмо РФФИ № 809 от 24.06.2020 г. С «01» января 2020 г. по «31» декабря 2020 г. Ссылка на сайт http://link.springer.com/ Количество ключей - доступ для пользователей РХТУ по ip-адресам неограничен.	- Полнотекстовая коллекция электронных журналов Springer по различным отраслям знаний. - Полнотекстовые 85 журналов NaturePublishingGroup - Коллекция научных протоколов по различным отраслям знаний SpringerProtocols - Коллекция научных материалов в области физических наук и инжиниринга SpringerMaterials (TheLandolt-BornsteinDatabase) - Полный доступ к статическим и динамическим справочным изданиям по любой теме - Реферативная база данных по чистой и прикладной математике zbMATH - Nano Database

19.	БазаданныхSciFinderкомпании Chemical Abstracts Service	Принадлежность сторонняя. Национальная подписка (Минобрнауки+ ГПНТБ) Сублицензионный договор № CAS/130 от 23.10.2020 г. С «01» января 2020 г. по «31» декабря 2020 г. Ссылка на сайт – https://scifinder.cas.org Количество ключей – доступ для пользователей РХТУ по ip-адресам и персональной регистрации.	SciFinder — поисковый сервис, обеспечивающий многоаспектный поиск как библиографической информации, так и информации по химическим реакциям, структурным соединениям и патентам. Основная тематика обширного поискового массива — химия, а также ряд смежных дисциплин, таких как материаловедение, биохимия и биомедицина, фармакология, химическая технология, физика, геология, металлургия и другие.
20	Издательство Elsevier на платформе ScienceDirect	Принадлежность сторонняя. Национальная подписка (Минобрнауки+ РФФИ) Информационное письмо РФФИ № исх.- 1294 от 09 10 2020 г. С «01» января 2020 г. по «31» декабря 2020 г. Ссылка на сайт – https://www.sciencedirect.com Количество ключей – доступ для пользователей РХТУ по ip-адресам.	«FreedomCollection» — полнотекстовая коллекция электронных журналов издательства Elsevier по различным отраслям знаний, включающая не менее 2000 наименований электронных журналов. «FreedomCollectioneBookcollection» — содержит более 5 000 книг по 24 различным предметным областям естественных, технических и медицинских наук. Доступ к архивам 2014-2018гг.

21	ЭБС «Лань»	Принадлежность - сторонняя Реквизиты договора - ООО «Издательство «Лань», договор №29.01-3-2.0-1299/2018 от 06.03.2020 г. **С «06» марта 2020г. по «25» сентября 2020г.** Ссылка на сайт ЭБС – http://e.lanbook.com Сумма договора – 73 247-39 Количество ключей - доступ для всех пользователей РХТУ с любого компьютера.	Коллекция книг по естественно-научным и техническим отраслям наукам.
22	ЭБС «ЮРАЙТ»	Принадлежность - сторонняя Реквизиты договора – ООО «Электронное издательство ЮРАЙТ», Договор № №29.01-3-2.0-1168/2018 от 11.01.2020 г. С «11» января 2020 г. по «»10» января 2020 г. Ссылка на сайт ЭБС - https://biblio-online.ru/ Сумма договора – 220 000-00 руб. Количество ключей - доступ для всех пользователей РХТУ с любого компьютера.	Электронная библиотека включает более 5000 наименований учебников и учебных пособий по всем отраслям знаний для всех уровней профессионального образования от ведущих научных школ с соблюдением требований новых ФГОСов.

13. МАТЕРИАЛЬНО-ТЕХНИЧЕСКОЕ ОБЕСПЕЧЕНИЕ ДИСЦИПЛИНЫ

В соответствии с учебным планом занятия по дисциплине «Органическая химия и основные процессы химического производства» проводятся в форме лекций, практических занятий и самостоятельной работы обучающегося.

13.1. ОБОРУДОВАНИЕ, НЕОБХОДИМОЕ В ОБРАЗОВАТЕЛЬНОМ ПРОЦЕССЕ

Лекционная учебная аудитория, оборудованная доской с мелом или маркером и учебной мебелью; учебная аудитория для проведения практических (семинарских) занятий,

оборудованная доской с мелом или маркером; библиотека, имеющая рабочие компьютерные места для студентов, оснащенные компьютерами с доступом к базам данных и выходом в Интернет.

13.2. УЧЕБНО-НАГЛЯДНЫЕ ПОСОБИЯ

Комплекты шариковых моделей для демонстрации пространственного строения органических веществ.

13.3. КОМПЬЮТЕРЫ, ИНОФРМАЦИОННО-ТЕЛЕКОММУНИКАЦИОННЫЕ СЕТИ, ПРОГРАММНЫЕ И АУДИОВИЗУАЛЬНЫЕ СРЕДСТВА

Персональные компьютеры с выходом в интернет, принтеры, сканеры, копировальные аппараты.

13.4. ПЕЧАТНЫЕ И ЭЛЕКТРОННЫЕ ОБРАЗОВАТЕЛЬНЫЕ И ИНФОРМАЦИОННЫЕ РЕСУРСЫ

Информационно-методические материалы: учебные пособия по дисциплине; раздаточный материал к разделам лекционного курса и к практическим занятиям по дисциплине.

13.5. ПЕРЕЧЕНЬ ЛИЦЕНЗИОННОГО ПРОГРАММНОГО ОБЕСПЕЧЕНИЯ

№ п/п	Наименование программного продукта	Реквизиты договора поставки	Количество лицензий	Срок окончания действия лицензии
1	Операционная система Microsoft Windows 10 Education (Russian)	Подписка Microsoft Imagine Premium, соглашение ICM-171312 от 03.04.2020 г., действительно до 03.04.2020 г., счет № 0012522675 от 30.03.2020 г.	Количество лицензий не ограничено согласно условиям подписки Microsoft Imagine Premium	03.04.2020 г.
2	Операционная система Microsoft Windows 8.1 Professional (Russian)	Подписка Microsoft Imagine Premium, соглашение ICM-171312 от 03.04.2020 г., действительно до 03.04.2020 г., счет № 0012522675 от 30.03.2020 г.	Количество лицензий не ограничено согласно условиям подписки Microsoft Imagine Premium	03.04.2020 г.
3	Microsoft Visio Professional 2016 (Russian)	Подписка Microsoft Imagine Premium, соглашение ICM-171312 от 03.04.2020 г.	Количество лицензий не ограничено согласно условиям подписки	03.04.2020 г.

		действительно до 03.04.2020 г., счет № 0012522675 от 30.03.2020 г.	Microsoft Imagine Premium	
4	Microsoft Visio Professional 2020 (Russian)	Подписка Microsoft Imagine Premium, соглашение ICM-171312 от 03.04.2020 г., действительно до 03.04.2020 г., счет № 0012522675 от 30.03.2020 г.	Количество лицензий не ограничено согласно условиям подписки Microsoft Imagine Premium	03.04.2020 г.
5	Microsoft Access 2016 (Russian)	Подписка Microsoft Imagine Premium, соглашение ICM-171312 от 03.04.2020 г., действительно до 03.04.2020 г., счет № 0012522675 от 30.03.2020 г.	Количество лицензий не ограничено согласно условиям подписки Microsoft Imagine Premium	03.04.2020 г.
6	Microsoft Access 2020 (Russian)	Подписка Microsoft Imagine Premium, соглашение ICM-171312 от 03.04.2020 г., действительно до 03.04.2020 г., счет № 0012522675 от 30.03.2020 г.	Количество лицензий не ограничено согласно условиям подписки Microsoft Imagine Premium	03.04.2020 г.
7	Microsoft Office Standard 2007	Государственный контракт № 143-164ЭА/2010 от 14.12.10, Акт № Tr048787, накладная № Tr048787 от 20.12.10 Microsoft Open License Номер лицензии 42931328	10	бессрочная
8	Лицензия на программное обеспечение (неисключительные	Государственный контракт № 143-164ЭА/2010 от 14.12.10, Акт №	10	бессрочная

	права на программу для ЭВМ) WinRAR	Tr048787, накладная № Tr048787 от 20.12.10		
9	Лицензия на программное обеспечение (неисключительные права на программу для ЭВМ) ChemOffice ultra	Государственный контракт № 143-164ЭА/2010 от 14.12.10, Акт № Tr048787, накладная № Tr048787 от 20.12.10	1	бессрочная
10	Антивирус Kaspersky (Касперский)	сублицензионный договор №дс1054/2016 г., Акт № 1061 от 30.11.2016 г.	10	13.12.2018
11	ACDLabs12.0 Academic Edition	Бесплатная	Количество лицензий не ограничено	бессрочная

14. ТРЕБОВАНИЯ К ОЦЕНКЕ КАЧЕСТВА ОСВОЕНИЯ ПРОГРАММ

Наименование модулей	Основные показатели оценки	Формы и методы контроля и оценки
Модуль 1. «Металлорганические соединения. Галогено-производные. Спирты, фенолы, простые эфиры»	*Знает* теоретические основы строения и свойств различных классов органических соединений; способы получения и химические свойства основных классов органических соединений; основные механизмы протекания органических реакций. *Умеет* применять теоретические знания для синтеза органических соединений различных классов; анализировать и предсказывать реакционные свойства органических соединений; составлять схемы синтеза органических соединений, заданного строения. *Владеет* основами номенклатуры и классификации органических соединений; основными теоретическими представлениями в органической химии; навыками обоснования рациональных способов получения органических веществ.	Оценка за контрольную работу № 1 и 2. Оценка за экзамен
Модуль 2. «Альдегиды, кетоны. Карбоновые кислоты и их функциональные производные»	*Знает* теоретические основы строения и свойств различных классов органических соединений; способы получения и химические свойства основных классов органических соединений; основные механизмы протекания органических реакций. *Умеет* применять теоретические знания	Оценка контрольную работу № 3. Оценка за экзамен

	для синтеза органических соединений различных классов; анализировать и предсказывать реакционные свойства органических соединений; составлять схемы синтеза органических соединений, заданного строения. *Владеет* основами номенклатуры и классификации органических соединений; основными теоретическими представлениями в органической химии; навыками обоснования рациональных способов получения органических веществ.	
Модуль 3. «Азотсодержащие соединения »	*Знает* теоретические основы строения и свойств различных классов органических соединений; способы получения и химические свойства основных классов органических соединений; основные механизмы протекания органических реакций. *Умеет* применять теоретические знания для синтеза органических соединений различных классов; анализировать и предсказывать реакционные свойства органических соединений; составлять схемы синтеза органических соединений, заданного строения. *Владеет* основами номенклатуры и классификации органических соединений; основными теоретическими представлениями в органической химии; навыками обоснования рациональных способов получения органических веществ.	Оценка контрольную работу № 4. Оценка за экзамен

15. ОСОБЕННОСТИ ОРГАНИЗАЦИИ ОБРАЗОВАТЕЛЬНОГО ПРОЦЕССА ДЛЯ ИНВАЛИДОВ И ЛИЦ С ОГРАНИЧЕННЫМИ ВОЗМОЖНОСТЯМИ ЗДОРОВЬЯ

Обучение инвалидов и лиц с ограниченными возможностями здоровья осуществляется в соответствии с:

− Порядком организации и осуществления образовательной деятельности по образовательным программам – программам бакалавриата, программам специалитета, программам магистратуры (Приказ Минобрнауки РФ от 05.04.2017 № 301);

− Положением о порядке организации и осуществления образовательной деятельности по образовательным программам высшего образования – программам бакалавриата, программам специалитета, программам магистратуры в РХТУ им. Д.И. Менделеева, принятым решением Ученого совета РХТУ им. Д.И. Менделеева от 30.10.2019, протокол № 3, введенным в действие приказом ректора РХТУ им. Д.И. Менделеева от 14.11.2019 № 646А;

− Методическими рекомендациями по организации образовательного процесса для обучения инвалидов и лиц с ограниченными возможностями здоровья в образовательных организациях высшего образования, в том числе оснащенности образовательного процесса (утверждены заместителем Министра образования и науки РФ А.А. Климовым от 08.04.2014 № АК-44/05вн).

Дополнения и изменения к рабочей программе дисциплины
«Органическая химия и основные процессы химического производства»
основной образовательной программы
18.03.02 «Энерго- и ресурсосберегающие процессы в химической технологии, нефтехимии и биотехнологии»

Номер изменения/ дополнения	Содержание дополнения/изменения	Основание внесения изменения/дополнения
1.		протокол заседания Ученого совета №_____от «___»_____20___г.
		протокол заседания Ученого совета №_____от «___»_____20___г.
		протокол заседания Ученого совета №_____от «___»_____20___г.
		протокол заседания Ученого совета №_____от «___»_____20___г.
		протокол заседания Ученого совета №_____от «___»_____20___г.

Министерство науки и высшего образования Российской Федерации
Федеральное государственное бюджетное образовательное учреждение
высшего образования
«Российский химико-технологический университет
имени Д.И. Менделеева»

«УТВЕРЖДАЮ»

Проректор по учебной работе

_____ С.Н. Филатов

«30» июня 2020 г.

РАБОЧАЯ ПРОГРАММА ДИСЦИПЛИНЫ

«Лабораторный практикум по органической химии»
(Б1.В.06)

Направление подготовки бакалавров 18.03.02– «**Энерго- и ресурсосберегающие процессы в химической технологии, нефтехимии и биотехнологии**»
Профиль «Основные процессы химических производств и химическая кибернетика»

Квалификация: бакалавр

РАССМОТРЕНО И ОДОБРЕНО
на заседании Методической комиссии
РХТУ им. Д.И. Менделеева
«30» июня 2020 г.

Председатель _____ Н.А. Макаров

Москва 2020 г.

Программа составлена:

заведующим кафедрой органической химии д.х.н., профессор РАН А.Е. Щекотихиным, старшим преподавателем И.О. Акчуриным.

Программа рассмотрена и одобрена на заседании кафедры органической химии РХТУ им. Д.И. Менделеева «___» _____ 2020 г., протокол № ___.

СОДЕРЖАНИЕ

1. Цели и задачи дисциплины 96
2. Требования к результатам освоения дисциплины 96
3. Объем учебной дисциплины 97
4. Содержание дисциплины 98
4.1. Разделы дисциплины и виды занятий 98
4.2. Содержание разделов дисциплины 98
5. Соответствие содержания требованиям к результатам освоения дисциплины 99
6.1. Практические занятия 101
6.2. Лабораторные занятия 101
7. Самостоятельная работа 101
8. Примеры оценочных средств для контроля освоения дисциплины 102
8.1. Примеры вопросов текущего и итогового контроля освоения лабораторных работ . 102
9. Учебно-методическое обеспечение дисциплины 103
9.1. Рекомендуемая литература 103
9.2 Рекомендуемые источники научно-технической информации 103
9.3. Средства обеспечения освоения дисциплины 104
10. Методические указания для обучающихся 104
11. Методические указания для преподавателей 105
12. Перечень информационных технологий, используемых в образовательном процессе 105
13. Материально-техническое обеспечение дисциплины 116
13.1. Оборудование, необходимое в образовательном процессе: 116
13.2. Учебно-наглядные пособия: 117
13.3. Компьютеры, инофрмационно-телекоммуникационные сети, программные и аудиовизуальные средства 117
13.4. Печатные и электронные образовательные и информационные ресурсы: 117
13.5. Перечень лицензионного программного обеспечения 117
14. Требования к оценке качества освоения программы 119
15. Особенности организации образовательного процесса для инвалидов и лиц с ограниченными возможностями здоровья 121

6. ЦЕЛИ И ЗАДАЧИ ДИСЦИПЛИНЫ

Рабочая программа составлена в соответствии с требованиями Федерального государственного образовательного стандарта (ФГОС ВО) по направлению подготовки бакалавров 18.03.02 «Энерго- и ресурсосберегающие процессы в химической технологии, нефтехимии и биотехнологии», профиль «Основные процессы химических производств и химическая кибернетика», рекомендациями методической комиссии и накопленного опыта преподавания дисциплины кафедрой органической химии РХТУ им. Д.И. Менделеева. Программа рассчитана на изучение дисциплины в течение 1 семестра.

Дисциплина «Лабораторный практикум по органической химии» относится к вариативной части блока 1 дисциплин учебного плана (Б1.В.06). Программа дисциплины предполагает, что обучающиеся имеют теоретическую и практическую подготовку в области математических и естественнонаучных дисциплин и дисциплины «Органическая химия».

Целью дисциплины является приобретение студентами основных синтеза органических веществ

Основными задачами дисциплины являются: формирование навыков работы в химической лаборатории; обучения основным методам идентификации органических соединений по совокупности химических свойств; ознакомление студентов с основными принципами техники безопасности при работе в лаборатории органической химии; обучение основным методам очистки, разделения и идентификации органических соединений; обучение планированию синтеза органических соединений; обучение методам определения температур кипения, плавления и коэффициента преломления.

Дисциплина «Лабораторный практикум по органической химии» преподается в 3 семестре. Контроль успеваемости студентов ведется по принятой в университете рейтинговой системе.

2. ТРЕБОВАНИЯ К РЕЗУЛЬТАТАМ ОСВОЕНИЯ ДИСЦИПЛИНЫ

Изучение курса «Лабораторный практикум по органической химии» при подготовке бакалавров по направлению 18.03.02 «Энерго- и ресурсосберегающие процессы в химической технологии, нефтехимии и биотехнологии», профиль «Основные процессы химических производств и химическая кибернетика» способствует приобретению следующих профессиональных компетенций (ПК):

- способность осуществлять технологический процесс в соответствии с регламентом и использовать технические средства для измерения основных параметров технологического процесса, свойств сырья и продукции (ПК-1);
- способность следить за выполнением правил техники безопасности, производственной санитарии, пожарной безопасности и норм охраны труда на предприятиях (ПК-6);
- готовность изучать научно-техническую информацию, анализировать отечественный и зарубежный опыт по тематике исследований (ПК-13);
- способность планировать экспериментальные исследования, получать, обрабатывать и анализировать полученные результаты (ПК-15)

Знать:

–технику безопасности в лаборатории органической химии;

–принципы безопасного обращения с органическими соединениями;

–методы и виды хроматографии для определения состава реакционной смеси;

–теоретические основы способов выделения, очистки и идентификации органических веществ;

–экспериментальные методы проведения органических реакций, протекающих по различным механизмам;

–основные общие методики взаимной трансформации классов органических соединений.

Уметь:

–применять теоретические знания и экспериментальные методы исследования органической химии при решении профессиональных задач;

–сформулировать проблему и обосновать выбор приборов и экспериментальных методов исследования, поставить цели и задачи и наметить пути их достижения;

–синтезировать соединения по предложенной методике;

–провести выделение и очистку синтезированных веществ на основе теоретических знаний по органической химии;

–выбирать рациональный способ выделения и очистки органического соединения;

–представлять данные лабораторного исследования в виде грамотно оформленных методик;

–проводить анализ и критически оценивать полученные экспериментальные данные, обобщать и делать обоснованные выводы на базе проведённых опытов;

–выбрать способ идентификации органического соединения.

Владеть:

–комплексом современных экспериментальных методов органической химии для решения конкретных исследовательских задач;

–экспериментальными методами проведения органических синтезов.

–основными методами идентификации органических соединений

–приемами обработки и выделения синтезированных веществ;

– знаниями основных законов органической химии для содержательной интерпретации полученных экспериментальных результатов.

3. ОБЪЕМ УЧЕБНОЙ ДИСЦИПЛИНЫ

Вид учебной работы	Всего		Семестр	
			3 семестр	
	ЗЕ	Акад. ч.	**ЗЕ**	Акад. ч.
Общая трудоемкость дисциплины	**2**	**72**	**2**	**72**
Контактная работа – аудиторные занятия:	**0.88**	32	**0.88**	32
Лекции	-	-	-	-
Практические занятия (ПЗ)	-	-	-	-
Лабораторные работы (ЛР)	0.88	32	0.88	32
Самостоятельная работа	**1.12**	**40**	**1.12**	**40**
Контактная самостоятельная работа	2.12	0.2	2.12	0.2
Самостоятельное изучение разделов дисциплины		39.8		39.8
Вид контроля:				
Зачет	+			
Вид итогового контроля:	**Зачет**			

Вид учебной работы	Всего		Семестр	
			3 семестр	
	ЗЕ	Астр. ч.	**ЗЕ**	Астр. ч.
Общая трудоемкость дисциплины	**2**	**54**	**2**	**54**
Контактная работа – аудиторные занятия:	**0.88**	24	**0.88**	24
Лекции	-	-	-	-
Практические занятия (ПЗ)	-	-	-	-
Лабораторные работы (ЛР)	0.88	24	0.88	24
Самостоятельная работа	**1.12**	**30**	**1.12**	**30**
Контактная самостоятельная работа	2.12	0.15	2.12	0.15

Самостоятельное изучение разделов дисциплины		29.85		29.85
Вид контроля:				
Зачет	+			
Вид итогового контроля:	**Зачет**			

4. СОДЕРЖАНИЕ ДИСЦИПЛИНЫ
4.1. РАЗДЕЛЫ ДИСЦИПЛИНЫ И ВИДЫ ЗАНЯТИЙ

		Академ. часов				
№ п/п	**Раздел дисциплины**	**Всего**	**Лекции**	**Практ. зан.**	**Лаб. работы**	**Сам. работа**
1	Раздел 1. «Правила и методы работы в лаборатории органической химии»	13	-	-	3	10
1.1	Правила безопасной работы в лаборатории органической химии	5	-	-	1	4
1.2	Методы работы в лаборатории органической химии	4	-	-	1	3
1.3	Лабораторная посуда, оборудование и приборы	4	-	-	1	3
2	Раздел 2. «Методы идентификации, очистки и выделения органических соединений»	20	-	-	10	10
1.1	Хроматография	6	-	-	2	4
1.2	Методы очистки жидких веществ. Перегонка.	7	-	-	4	3
1.3	Методы очистки твердых веществ. Перекристаллизация	7	-	-	4	3
3	Раздел 3. «Синтез органических соединений»	39	-	-	19	20
3.1	Синтезы	39	-	-	19	20
	Всего часов	72	-	-	32	40

4.2. СОДЕРЖАНИЕ РАЗДЕЛОВ ДИСЦИПЛИНЫ

Раздел 1. «Правила и методы работы в лаборатории органической химии»

1.1 Правила безопасной работы в лаборатории органической химии

Безопасные приемы и правила работы в лаборатории органической химии.

1.2 Методы работы в лаборатории органической химии

Общие методы работы в лаборатории органической химии. Нагревание. Охлаждение. Перемешивание.

1.3 Лабораторная посуда, оборудование и приборы

Посуда, наиболее часто применяемая в лаборатории. Приборы для определения температуры плавления. Весы. Термометр. Роторный испаритель. Рефрактометр.

Раздел 2. «Методы идентификации, очистки и выделения органических соединений»

2.1Хроматография

Идентификация органических веществ посредством различных видов хроматографии (ТСХ, хроматография на бумаге, ионообменная хроматография, ВЭЖХ). Применение ТСХ для идентификации органических соединений. Адсорбенты и элюенты, используемые в ТСХ. Выбор элюента. Обнаружение веществ. Обнаружение веществ. Коэффициент удерживания. Коэффициент распределения. Работа с капиллярами.

2.2Методы очистки жидких веществ. Перегонка

Экстракция, для извлечения (выделения) органического вещества из воды. Экстракция с помощью делительной воронки. Высушивание экстрактов осушителем. Перегонка. Виды перегонки (фракционна, вакуумная, перегонка с паром, при атмосферном давлении). Высушивание жидкостей. Осушители. Определение температуры кипения и коэффициента преломления. Фракционная перегонка. Работа с фильтровальной бумагой. Отгонка растворителя.

2.3Методы очистки твердых веществ. Перекристаллизация

Методы очистки твердых веществ. Возгонка (сублимация). Температура возгонки и температура плавления, возгоняющегося вещества. Прибор для возгонки. Переосаждение. Перекристаллизация. Этапы перекристаллизации. Подбор растворителя. Насыщенный раствор. Горячее фильтрование, вакуумная фильтрация. Определение температуры плавления. Температура плавления смешанной пробы.

Раздел 3. «Синтез органических соединений»

3.1 Синтезы

Цели и задачи эксперимента в органическом синтезе. Теоретические основы процесса. Выбор условий реакции. Расчет синтеза. Общие правила подготовки и проведения синтеза. Техника безопасности. Прибор для проведения синтеза. Проведение опыта. Контроль за ходом реакции. Выделение, очистка и анализ продукта. Синтезы веществ различных классов органических соединений. Проведение экспериментальных методов исследования реакций.

Проведение реакций, протекающих по механизмам:

- нуклеофильного замещения – синтез галогеналканов;
- нуклеофильного присоединения – синтез сложных эфиров карбоновых кислот, амидов карбоновых кислот, азотсодержащих альдегидов и кетонов;
- электрофильного замещения в ароматическом ряду – реакции нитрования, бромирования, сульфирования;
- реакций диазотирования и азосочетания;
- реакций окисления (синтез ацетона, 1,4-бензохинона, бензойной кислоты) и восстановления.

5. СООТВЕТСТВИЕ СОДЕРЖАНИЯ ТРЕБОВАНИЯМ К РЕЗУЛЬТАТАМ ОСВОЕНИЯ ДИСЦИПЛИНЫ

№	Компетенции	Раздел 1	Раздел 2	Раздел 3
	Знать:			
1	технику безопасности в лаборатории органической химии	+		
2	принципы безопасного обращения с органическими соединениями	+	+	+
3	методы и виды хроматографии для определения состава реакционной смеси		+	
4	теоретические основы способов выделения, очистки и идентификации органических веществ	+	+	+
5	экспериментальные методы проведения органических реакций, протекающих по различным механизмам			+
6	основные общие методики взаимной трансформации классов органических соединений			+
	Уметь:			
4	применять теоретические знания и	+	+	+

	экспериментальные методы исследования органической химии при решении профессиональных задач			
5	сформулировать проблему и обосновать выбор приборов и экспериментальных методов исследования, поставить цели и задачи и наметить пути их достижения			+
6	синтезировать соединения по предложенной методике			+
7	провести выделение и очистку синтезированных веществ на основе теоретических знаний по органической химии			+
8	выбирать рациональный способ выделения и очистки органического соединения		+	+
9	представлять данные лабораторного исследования в виде грамотно оформленных методик			+
10	проводить анализ и критически оценивать полученные экспериментальные данные, обобщать и делать обоснованные выводы на базе проведённых опытов			+
11	выбрать способ идентификации органического соединения	+	+	+
	Владеть:			
12	комплексом современных экспериментальных методов органической химии для решения конкретных исследовательских задач	+	+	+
13	экспериментальными методами проведения органических синтезов		+	+
14	основными методами идентификации органических соединений		+	+
15	приемами обработки и выделения синтезированных веществ		+	+
16	знаниями основных законов органической химии для содержательной интерпретации полученных экспериментальных результатов		+	+
	Профессиональные компетенции			
17	способность осуществлять технологический процесс в соответствии с регламентом и использовать технические средства для измерения основных параметров технологического процесса, свойств сырья и продукции (ПК-1)	+	+	+
18	способность следить за выполнением правил техники безопасности, производственной санитарии, пожарной безопасности и норм охраны труда на предприятиях (ПК-6)	+	+	+
19	готовность изучать научно-техническую информацию, анализировать отечественный и зарубежный опыт по	+	+	+

	тематике исследований (ПК-13)			
20	способность планировать экспериментальные исследования, получать, обрабатывать и анализировать полученные результаты (ПК-15)	+	+	+

6.1. ПРАКТИЧЕСКИЕ ЗАНЯТИЯ

Учебным планом проведение практических занятий по дисциплине «Лабораторный практикум по органической химии» не предусмотрено.

6.2. ЛАБОРАТОРНЫЕ ЗАНЯТИЯ

Программой дисциплины «Лабораторный практикум по органической химии» выполняется в соответствии с Учебным планом в 3 семестре и занимает 32 акад. ч. Лабораторные работы охватывают все разделы дисциплины. В практикум входит 5 работ, примерно по 4 ч на каждую работу. В зависимости от трудоемкости включенных в практикум работ их число может быть уменьшено.

Максимальное количество баллов за выполнение лабораторного практикума составляет 100 баллов. Количество работ и баллов за каждую работу может быть изменено в зависимости от их трудоемкости.

Примеры лабораторных работ и разделы, которые они охватывают

№ п/п	№ раздела дисциплины	Наименование лабораторных работ	Часы
1	1	Правила и методы работы в лаборатории	4
2	2	Хроматография	4
3	2	Перегонка	4
4	2	Перекристаллизация	4
5	3	Синтез органического соединения №1	8
6	3	Синтез органического соединения №2	8

7. САМОСТОЯТЕЛЬНАЯ РАБОТА

Программой дисциплины «Лабораторный практикум по органической химии» предусмотрена самостоятельная работа студента в объеме 76 часов. Самостоятельная работа проводится с целью углубления знаний по дисциплине и предусматривает следующие виды:

- ознакомление и проработку рекомендованной литературы и работу с электронно-библиотечными системами, включая переводы публикаций из научных журналов, цитируемых в базах Scopus, Web of Science, Chemical Abstracts, РИНЦ;
- посещение отраслевых выставок, семинаров, конференций различного уровня;
- участие в семинарах РХТУ им. Д.И. Менделеева по тематике курса;
- подготовку к сдаче лабораторного практикума по дисциплине.

Планирование времени на самостоятельную работу, необходимого на изучение дисциплины, студентам лучше всего осуществлять на весь период изучения, предусматривая при этом регулярное повторение пройденного материала. Материал, законспектированный на лекциях, необходимо регулярно дополнять сведениями из литературных источников, представленных в учебной программе. При работе с указанными источниками рекомендуется составлять краткий конспект материала, с обязательным фиксированием библиографических данных источника.

8. ПРИМЕРЫ ОЦЕНОЧНЫХ СРЕДСТВ ДЛЯ КОНТРОЛЯ ОСВОЕНИЯ ДИСЦИПЛИНЫ

3. 8.1. Примерная тематика реферативно-аналитической работы.

Программой дисциплины «Лабораторный практикум по органической химии» реферативно-аналитическая работа не предусмотрена.

8.1. ПРИМЕРЫ ВОПРОСОВ ТЕКУЩЕГО И ИТОГОВОГО КОНТРОЛЯ ОСВОЕНИЯ ЛАБОРАТОРНЫХ РАБОТ

1. Вопросы к теме “безопасные методы работы в лаборатории органической химии”

1) Каковы меры предосторожности при работе с бромом?
2) Меры предосторожности при работе со стеклом.
3) Меры предосторожности при работе с ЛВЖ.
4) Что делать, если в глаза попала щёлочь?

2. Вопросы к теме “экстракция”

1. На чем основан метод экстракции?
2. Каким требованиям должен удовлетворять растворитель, применяемый для экстракции?
3. Какие растворители наиболее часто применяются для экстракции?
4. Как понизить растворимость в воде экстрагируемого вещества и растворителя?
5. Какую посуду применяют для экстракции?

3. Вопросы к темам “перегонка, перегонка с паром, фракционная перегонка”

1. Каких целей достигают перегонкой?
2. Что называют температурой кипения вещества, как она может быть понижена?
3. По каким признакам можно отличить перегонку смеси от перегонки индивидуального вещества?
4. Почему перед перегонкой жидкого органического вещества его необходимо освободить от влаги? Как это можно сделать?
5. Опишите, какие этапы включает осушение жидкого органического вещества и как последнее отделяют от осушителя?

4. Вопросы к теме “перекристаллизация”

1. На чем основан метод перекристаллизации?
2. Основные этапы процесса перекристаллизации.
3. Каким требованиям должен удовлетворять растворитель для перекристаллизации и как его подбирают?
4. Как готовят насыщенный раствор вещества в легколетучем растворителе? В воде?
5. Зачем и когда вносят активированный уголь в раствор? Какие меры предосторожности необходимо при этом принять?

5. Вопросы к теме "хроматография"

1. Что такое хроматография?
2. Для каких целей используется хроматография?
3. Классификация хроматографических методов в зависимости от применяемых фаз.
4. Какие задачи можно решить с помощью качественного хроматографического анализа?
5. Перечислите основные операции, из которых состоит процесс проведения тонкослойной хроматографии.

6. Вопросы к синтезам:

1) Мольные отношения исходных веществ: а) по уравнению реакции; б) взятые в реакции.
2) Характеристика исходных веществ: а) химические свойства; б) физические свойства и физиологическое действие.
3) Расчет теоретического выхода.
4) Схема прибора для проведения реакции.
5) При какой температуре проводится. Каковы Ваши действия? Почему?

7. Задачи:

Произведите разделение смеси веществ, используя различие в их химических свойствах в сочетании с физическими методами выделения (т. пл. и т. кип. приведены в °С для того, чтобы знать агрегатное состояние вещества). Иногда смесь состоит из жидкого вещества и растворенного в нем твердого.
1. Ацетанилид (т. пл. 113°С) и анилин (т. кип. 184.4°С).
2. Бензальдегид (т. кип. 179°С) и коричная кислота (т. пл. 133°С).
3. Бензиловый спирт (т. кип. 205°С), бензальдегид (т. кип.179°С) и бензойная кислота (т. пл. 122°С).
4. п-Бромацетанилид (т. пл. 166°С) и п-броманилин (т. пл. 66°С).
5. Иодбензол (т. кип. 189°С) и анилин (т. кип. 184°С).

8. Итоговые вопросы:

1. Какие методы очистки твердых веществ вы знаете?
2. Какие методы очистки жидких веществ вы знаете?
3. Какие виды перегонки можно использовать для очистки твёрдых веществ?
4. Как следить за ходом реакции с помощью ТСХ?
5. Как определить температуру плавления возгоняемого вещества?

Полный перечень оценочных средств приведен в виде отдельного документа, являющегося неотъемлемой частью основной образовательной программы.

9. УЧЕБНО-МЕТОДИЧЕСКОЕ ОБЕСПЕЧЕНИЕ ДИСЦИПЛИНЫ

9.1. РЕКОМЕНДУЕМАЯ ЛИТЕРАТУРА

А) Основная литература:

1. Травень В.Ф., Щекотихин А.Е. Практикум по органической химии.. М.; Бином. Лаборатория знаний, 2014. 592 с.

Б) Дополнительная литература:

5. Щекотихин А.Е., Немерюк М.П., Мирошников В.С. Органическая химия: Лабораторные работы. М.: РХТУ, 2004. 60 с.
6. Щекотихин А.Е., Жигачев В.Е., Шкилькова В.Н. Общие методы работы в лаборатории органической химии. Методические указания. М.: РХТУ, 2003. 124 с.
7. Травень В.Ф. Органическая химия. М.; Бином. Лаборатория знаний, 2013. Т. 1. 368 с
8. Травень В.Ф. Органическая химия. М.; Бином. Лаборатория знаний, 2013. Т. II. 517 с
9. Травень В.Ф. Органическая химия. М.; Бином. Лаборатория знаний, 2013. Т. III. 388 с.

9.2 РЕКОМЕНДУЕМЫЕ ИСТОЧНИКИ НАУЧНО-ТЕХНИЧЕСКОЙ ИНФОРМАЦИИ

Научно-технические журналы:

– Журнал «Известия АН. Серия химическая» ISSN 0002-3353

- Журнал «Mendeleev Communications» ISSN 0959-9436
- Журнал «Журнал органической химии» ISSN 0514-7492

Ресурсы информационно–телекоммуникационной сети Интернет:
http:// www.elibrary.ru.ru
http:// www.sciencedirect.com.ru

9.3. СРЕДСТВА ОБЕСПЕЧЕНИЯ ОСВОЕНИЯ ДИСЦИПЛИНЫ

Для освоения дисциплины используются следующие нормативные и нормативно-методические документы :

− Федеральный закон Российской Федерации от 29.12.2012 № 273-ФЗ «Об образовании в Российской Федерации» [Электронный ресурс] – Режим доступа: http://pravo.gov.ru/proxy/ips/?docbody=&nd=102162745&intelsearch=273-%D4%C7 (дата обращения: 20.02.2020).

− Федеральные государственные образовательные стандарты высшего образования // Координационный совет учебно-методических объединений и научно-методических советов высшей школы. Портал Федеральных образовательных стандартов высшего образования [Электронный ресурс] – Режим доступа: http://fgosvo.ru/fgosvo/92/91/4 (дата обращения: 20.02.2020).

− Приказ Министерства образования и науки РФ от 23.08.2017 № 816 «Об утверждении Порядка применения организациями, осуществляющими образовательную деятельность, электронного обучения, дистанционных образовательных технологий при реализации образовательных программ» [Электронный ресурс]. Режим доступа: http://pravo.gov.ru/proxy/ips/?docbody=&nd=102447332&intelsearch=816+%EF%F0%E8%EA%E0%E7 (дата обращения: 20.02.2020).

При освоении дисциплины студенты должны использовать информационные и информационно-образовательные ресурсы следующих порталов и сайтов:

– Система федеральных образовательных порталов. Система открытого образования. Консалтинговый центр ИОС ОО РФ [Электронный ресурс] – Режим доступа: http://www.openedu.ru (дата обращения: 20.02.2020).

– Информационно-коммуникационные технологии в образовании. Система федеральных образовательных порталов [Электронный ресурс] – Режим доступа: http://ict.edu.ru/ (дата обращения: 20.02.2020).

– Информационная система «Единое окно доступа к образовательным ресурсам». URL: http://window.edu.ru/ (дата обращения: 20.02.2020).

– ФЭПО: соответствие требованиям ФГОС [Электронный ресурс] – Режим доступа: http://fepo.i-exam.ru/ (дата обращения: 20.02.2020).

10. МЕТОДИЧЕСКИЕ УКАЗАНИЯ ДЛЯ ОБУЧАЮЩИХСЯ

Методические рекомендации по организации учебной работы бакалавров направлены на повышение ритмичности и эффективности его аудиторной и самостоятельной работы по курсу.

Учебный курс «Лабораторный практикум по органической химии» включает 3 модуля, каждый из которых имеет определенную логическую завершенность. При изучении материала каждого модуля рекомендуется регулярное изучение теоретического материала в рекомендованной литературе по теме выполняемой работы, а также повторение теоретического курса «Органическая химия». При работе с указанными источниками рекомендуется составлять краткий конспект с обязательным фиксированием библиографических данных источника. Изучение материала каждого модуля контролируется в форме устного коллоквиума.

Результаты выполнения лабораторных работ оцениваются в соответствии с принятой в университете рейтинговой системой оценки знаний.

Совокупная оценка текущей работы студента в семестре складывается из оценок за выполнение лабораторных работ. Максимальная оценка текущей работы в семестре составляет 100 баллов. В соответствии с учебным планом изучение дисциплины завершается итоговым контролем в форме зачета.

Общая оценка результатов освоения дисциплины складывается из числа баллов, набранных в семестре (лабораторные работы). Максимальная общая оценка всей дисциплины составляет 100 баллов.

11. МЕТОДИЧЕСКИЕ УКАЗАНИЯ ДЛЯ ПРЕПОДАВАТЕЛЕЙ

При преподавании дисциплины «Лабораторный практикум по органической химии» используется лабораторные занятия.

На лабораторных работах осваиваются общие методы и принципы безопасной работы в лаборатории органической химии, методы очистки и идентификации органических соединений, отрабатываются на практике методики реакций, изучаемых в теоретической части курса.

При оценивании проделанной лабораторной работы, преподаватель проверяет оформление лабораторного журнала на целостность, достоверность заполнения и соответствие принятому образцу, а также задает вопросы студенту с целью определения, насколько он теоретически подкован в вопросах, с которыми сталкивается при проведении данной работы. В процессе проведения первых лабораторных работ, преподаватель демонстрирует студентам основные приемы работы в лаборатории. При выполнении последующих работ студентами преподаватель контролирует все этапы работы, корректируя неточные действия студента, способствуя тем самым приобретению им необходимых навыков и опыта работы в лаборатории. При проведении лабораторного практикума преподавателю основное внимание следует уделять формированию у студентов умения активно использовать полученные теоретические знания по курсам «Органическая химия» при подготовке, проведении и защите лабораторных работ.

Текущий контроль усвоения дисциплины рекомендуется осуществлять с помощью устного коллоквиума.

План коллоквиума перед синтезом:

1. Теория по данному методу синтеза.
2. Характеристика исходных веществ: а) химические свойства; б) физические свойства и физиологическое действие.
3. Мольные отношения исходных веществ: а) по уравнению реакции; б) взятые в реакции.
4. Расчет теоретического выхода.
5. Схема прибора для проведения реакции.
6. Условия проведения реакции. Обоснования.
7. Характеристика полученного продукта: а) химические свойства; б) физические свойства; в) физиологическое действие.
8. Побочные продукты реакции и их характеристика.
9. Состав реакционной смеси после реакции.
10. Выделение полученного продукта из реакционной смеси.
11. Очистка полученного продукта и его идентификация.

12. ПЕРЕЧЕНЬ ИНФОРМАЦИОННЫХ ТЕХНОЛОГИЙ, ИСПОЛЬЗУЕМЫХ В ОБРАЗОВАТЕЛЬНОМ ПРОЦЕССЕ

Информационную поддержку изучения дисциплины осуществляет Информационно-библиотечный центр (ИБЦ) РХТУ им. Д.И. Менделеева, который обеспечивает обучающихся основной учебной, учебно-методической и научной литературой, необходимой для организации образовательного процесса по дисциплине. Общий объем многоотраслевого фонда ИБЦ на 01.01.2019 составляет 1 708 372экз.

Фонд ИБЦ располагает учебной, учебно-методической и научно-технической литературой в форме печатных и электронных изданий, а также включает официальные, справочно-библиографические, специализированные отечественные и зарубежные периодические и информационные издания. ИБЦ обеспечивает доступ к профессиональным базам данных, информационным, справочным и поисковым системам.

Каждый обучающийся обеспечен свободным доступом из любой точки, в которой имеется доступ к сети Интернет и к электронно-библиотечной системе (ЭБС) Университета, которая содержит различные издания по основным изучаемым дисциплинам и сформирована по согласованию с правообладателями учебной и учебно-методической литературы.

Для более полного и оперативного справочно-библиографического и информационного обслуживания в ИБЦ реализована технология Электронной доставки документов.

№	Электронный ресурс	Реквизиты договора (номер, дата заключения, срок действия), ссылка на сайт ЭБС, сумма договора, количество ключей	Характеристика библиотечного фонда, доступ к которому предоставляется договором
1	ЭБС «Лань»	Принадлежность - сторонняя Реквизиты договора - ООО «Издательство «Лань», договор №29.01-3-2.0-827/2018 от 26.09.2018 г. Сумма договора – 357 000-00 С «26» сентября 2018г. по **«25» сентября 2019г.** Ссылка на сайт ЭБС – http://e.lanbook.com Количество ключей - доступ для всех пользователей РХТУ с любого компьютера.	Электронно-библиотечная система издательства "Лань" — ресурс, включающий в себя как электронные версии книг ведущих издательств учебной и научной литературы (в том числе университетских издательств), так и электронные версии периодических изданий по различным областям знаний. ЭБС «ЛАНЬ» предоставляет пользователям мобильное приложение для iOS и Android, в которых интегрированы бесплатные сервисы для незрячих студентов и синтезатор речи. **Коллекции**: «Химия» - изд-ва НОТ, «Химия» - изд-ва Лаборатория знаний, «Химия» - изд-ва «ЛАНЬ», «Химия»-КНИТУ(Казанский национальный исследовательский технологический университет), «Химия» - изд-ва ФИЗМАТЛИТ, «Информатика» - изд-ва "Лань", Национальный Открытый Университет"ИНТУИТ", "Инженерно-технические науки" изд-ва "Лань".
	ЭБС «ЛАНЬ»	Принадлежность -	Коллекции: «Химия» - изд-ва НОТ, «Химия» - изд-ва Лаборатория знаний, «Химия» - изд-ва «ЛАНЬ», «Химия»-КНИТУ(Казанский национальный исследовательский технологический университет), «Химия» - изд-ва

		сторонняя Реквизиты договора - ООО «Издательство «Лань», договор № 33.03-Р-2.0-1775/2-10 от 26.09.2019г. Сумма договора – 642 083-68 **С «26» сентября 2019г. по «25» сентября 2020г.** Ссылка на сайт ЭБС – http://e.lanbook.com Количество ключей - доступ для всех пользователей РХТУ с любого компьютера.	ФИЗМАТЛИТ, «Информатика» - изд-ва «ЛАНЬ», Национальный Открытый Университет«ИНТУИТ», Инженерно-технические науки" изд-ва «ЛАНЬ», «Теоретическая механика» изд-ва «ЛАНЬ», Экономика и менеджмент» изд-ва Дашков и К. А также отдельные издания в соответствии с Договором.
2.	Электронно - библиотечная система ИБЦ РХТУ им. Д.И.Менделеева (на базе АИБС «Ирбис»)	Принадлежность – собственная РХТУ. Ссылка на сайт ЭБС – http://lib.muctr.ru/ Доступ для пользователей РХТУ с любого компьютера.	Электронные версии учебных и научных изданий авторов РХТУ по всем ООП.
3	Информационно-справочная система «ТЕХЭКСПЕРТ» «Нормы, правила, стандарты России».	Принадлежность сторонняя. Реквизиты контракта – ООО «ИНФОРМПРОЕКТ», контракт № 111-142ЭА/2018 от 18.12.2018 г. Сумма договора – 547 511 руб. С «01» января.2019 г.	Электронная библиотека нормативно-технических изданий. Содержит более 40000 национальных стандартов и др. НТД

		по «31» декабря 2019 г. Ссылка на сайт ЭБС – http://reforma.kodeks.ru/reforma/ Количество ключей – 5 лицензий + локальный доступ с компьютеров ИБЦ.	
4	Электронная библиотека диссертаций (ЭБД).	Принадлежность – сторонняя Реквизиты договора – РГБ, Договор № 29.01-Р-2.0-826/2018 от 03.10.2018 г. Сумма договора - 299130-00 С «15» октября 2018 г. по **«14» июля 2019 г.** Ссылка на сайт ЭБС – http://diss.rsl.ru/ Количество ключей – 10 лицензий + распечатка в ИБЦ.	В ЭБД доступны электронные версии диссертаций Российской Государственной библиотеки: с 1998 года – по специальностям: "Экономические науки", "Юридические науки", "Педагогические науки" и "Психологические науки"; с 2004 года - по всем специальностям, кроме медицины и фармации; с 2007 года - по всем специальностям, включая работы по медицине и фармации.
5	ЭБС «Научно-электронная библиотека eLibrary.ru».	Принадлежность – сторонняя Реквизиты договора – ООО «РУНЭБ», договор № 29.01-Р-2.0-1020/2018 от 07.12.2018 г. Сумма договора - 934 693-00 С «01» января 2019 г. по «31» декабря 2019 г. Ссылка на сайт – http://elibrary.ru Количество ключей – доступ для пользователей РХТУ по ip-адресам	Электронные версии периодических и непериодических изданий по различным отраслям науки

		неограничен.	
6	БД ВИНИТИ РАН	Принадлежность сторонняя Договор № 5Д/2018 от 01.02.2018 г. Сумма договора - 24000-00 С «02» февраля 2018 г. **по «05» мая 2019 г.** Ссылка на сайт- http://www.viniti.ru/ Количество ключей – локальный доступ для пользователей РХТУ в ИБЦ РХТУ.	Крупнейшая в России баз данных по естественным, точным и техническим наукам. Включает материалы РЖ (Реферативного журнала) ВИНИТИ с 1981 г. Общий объем БД - более 28 млн. документов
7	Справочно-правовая система «Консультант+»,	Принадлежность сторонняя, Договор № 45-70ЭА/2018 от 09.07.2018 г. С «10» июля 2018 г. по «09» июля 2019 г. Ссылка на сайт- http://www.consultant.ru/ Количество ключей – 50 пользовательских лицензий по ip-адресам.	Справочно-правовая система по законодательству Российской Федерации.
8	Справочно-правовая система “Гарант»	Принадлежность сторонняя Договор №145-188ЭА/2018 г. от 28.01.2019 г. С «28» января 2019 г. по «27» января 2020 г. Ссылка на сайт – http://www.garant.ru/	Гарант — справочно-правовая система по законодательству Российской Федерации.

		Сумма договора - 512000-00 Количество ключей – 50 пользовательских лицензий по ip-адресам.	
9	Издательство Wiley	Принадлежность сторонняя. Национальная подписка (Минобрнауки+ ГПНТБ) Сублицензионный договор № Wiley/130 от 10.10.2019 г. С «01» января 2019 г. по «31» декабря 2019 г. Ссылка на сайт – http://onlinelibrary.wiley.com/ Количество ключей - доступ для пользователей РХТУ по ip-адресам неограничен.	Коллекция журналов по всем областям знаний, в том числе известные журналы по химии, материаловедению, взрывчатым веществам и др.
10	QUESTEL ORBIT	Принадлежность сторонняя. Национальная подписка (Минобрнауки+ ГПНТБ) Сублицензионный договор № Questel/130 от 05.09.2019 г. С «01» января 2019 г. по «31» декабря 2019 г. Ссылка на сайт – http://www.questel.orbit.com Количество ключей – доступ для	ORBIT является глобальным оперативно обновляемым патентным порталом, позволяющим осуществлять поиск в перечне заявок на патенты, полученных, приблизительно, 80-патентными учреждениями в различных странах мира и предоставленных грантов.

		пользователей РХТУ по ip-адресам неограничен.	
11	ProQuest Dissertation and Theses Global	Принадлежность сторонняя. Национальная подписка (Минобрнауки+ ГПНТБ) Сублицензионный договор № ProQuest/130 от 09.10.2019 г. С «01» января 2019 г. по «31» декабря 2019 г. Ссылка на сайт – http://www.proquest.com/products-services/pqdtglobal.html Количество ключей – дост уп для пользователей РХТУ по ip-адресам неограничен.	База данных ProQuestDissertation&ThesesGlobal (PQDT Global) авторитетная коллекция из более 3,5 млн. зарубежных диссертаций, более 1,7 млн. из которых представлены в полном тексте.
12	AmericanChemical Society	Принадлежность сторонняя. Национальная подписка (Минобрнауки+ ГПНТБ) Сублицензионный договор № ACS/130 от 25.10.2019 г. С «01» июля 2019 г. по «31» декабря 2019 г. Ссылка на сайт – http://www.acs.org/content/acs/en.html Количество ключей – доступ для пользователей РХТУ по ip-адресам неограничен.	Коллекция журналов по химии и химической технологии Core + издательства AmericanChemicalSociety

13	American Institute of Physics (AIP)	Принадлежность сторонняя. Национальная подписка (Минобрнауки+ ГПНТБ) Сублицензионный договор № AIP/130 от 24.10.2019 г. С «01» июля 2019 г. по «31» декабря 2019 г. Ссылка на сайт – http://scitation.aip.org/ Количество ключей – доступ для пользователей РХТУ по ip-адресам неограничен.	Коллекция журналов по техническим и естественным наукам издательства Американского института физики (AIP)
14	БазаданныхReaxys иReaxys Medicinal Chemistry Компании Elsevier	Принадлежность сторонняя. Национальная подписка (Минобрнауки+ ГПНТБ) Сублицензионный договор № Reaxys /130 от 10.10.2019 г. С «01» июля 2019 г. по «31» декабря 2019 г. Ссылка на сайт – https://www.reaxys.com/ Количество ключей – доступ для пользователей РХТУ по ip-адресам неограничен.	Структурно-химическая база данныйReaxys включает в себя структурную базу данных химических соединений и их экспериментальных свойств, реферативную базу журнальных и патентных публикаций, базу химических реакций с функцией построения плана синтеза. Модуль биологически активных соединений, биологических мишеней, фармакологических свойств химических соединений ReaxysMedicinalChemistry является крупнейшей в мире базой данных.
15	Scopus	Принадлежность сторонняя. Национальная подписка (Минобрнауки+ ГПНТБ)	Мультидисциплинарная реферативная и наукометрическая база данных издательства **ELSEVIER**

		Сублицензионный договор № Scopus/130 от 09.10.2019 г. С «01» июля 2019 г. по «31» декабря 2019 г. Ссылка на сайт – http://www.scopus.com . Количество ключей – доступ для пользователей РХТУ по ip-адресам неограничен.	
16	Ресурсы международной компании ClarivateAnalytics	Принадлежность сторонняя. Национальная подписка (Минобрнауки+ ГПНТБ) Сублицензионный договор № WoS/130 от 05.09.2019 г. С «01» января 2019 г. по «31» декабря 2019 г. Ссылка на сайт – http://apps.webofknowledge.com/WOS_GeneralSearch_input.do?product=WOS&search_mode=GeneralSearch&SID=R1Ij2TUYmdd7bUatOlJ&preferencesSaved= Количество ключей – доступ для пользователей РХТУ по ip-адресам неограничен.	Открыт доступ к ресурсам: **WEB of SCIENCE** – реферативная и наукометрическая база данных. **MEDLINE** – реферативная база данных по медицине.

17	RoyalSocietyofChemistry (Королевское химическое общество	Принадлежность сторонняя. Национальная подписка (Минобрнауки+ ГПНТБ) Сублицензионный договор № RSC/130 от 08.10.2019 г. С «01» января 2019 г. по «31» декабря 2019 г. Ссылка на сайт – http://pubs.rsc.org/ Количество ключей - доступ для пользователей РХТУ по ip-адресам неограничен.	Коллекция включает 44 журнала. Тематика: органическая, аналитическая, физическая химия, биохимия, электрохимия, химические технологии.
18.	Электронные ресурсы издательства SpringerNature	Принадлежность – сторонняя Национальная подписка (Минобрнауки+РФФИ) Информационное письмо РФФИ № 809 от 24.06.2019 г. С «01» января 2019 г. по «31» декабря 2019 г. Ссылка на сайт http://link.springer.com/ Количество ключей - доступ для пользователей РХТУ по ip-адресам неограничен.	- Полнотекстовая коллекция электронных журналов Springer по различным отраслям знаний. - Полнотекстовые 85 журналов NaturePublishingGroup - Коллекция научных протоколов по различным отраслям знаний SpringerProtocols - Коллекция научных материалов в области физических наук и инжиниринга SpringerMaterials (TheLandolt-BornsteinDatabase) - Полный доступ к статическим и динамическим справочным изданиям по любой теме - Реферативная база данных по чистой и прикладной математике zbMATH - Nano Database

19.	БазаданныхSciFinderкомпании Chemical Abstracts Service	Принадлежность сторонняя. Национальная подписка (Минобрнауки+ ГПНТБ) Сублицензионный договор № CAS/130 от 23.10.2019 г. С «01» января 2019 г. по «31» декабря 2019 г. Ссылка на сайт – https://scifinder.cas.org Количество ключей – доступ для пользователей РХТУ по ip-адресам и персональной регистрации.	SciFinder — поисковый сервис, обеспечивающий многоаспектный поиск как библиографической информации, так и информации по химическим реакциям, структурным соединениям и патентам. Основная тематика обширного поискового массива — химия, а также ряд смежных дисциплин, таких как материаловедение, биохимия и биомедицина, фармакология, Энерго- и ресурсосберегающие процессы в химической технологии, нефтехимии и биотехнологии, физика, геология, металлургия и другие.
20	Издательство Elsevier на платформе ScienceDirect	Принадлежность сторонняя. Национальная подписка (Минобрнауки+ РФФИ) Информационное письмо РФФИ № исх.- 1294 от 09 10 2019 г. С «01» января 2019 г. по «31» декабря 2019 г. Ссылка на сайт – https://www.sciencedirect.com Количество ключей – доступ для пользователей РХТУ по ip-адресам.	«FreedomCollection» — полнотекстовая коллекция электронных журналов издательства Elsevier по различным отраслям знаний, включающая не менее 2000 наименований электронных журналов. «FreedomCollectioneBookcollection» — содержит более 5 000 книг по 24 различным предметным областям естественных, технических и медицинских наук. Доступ к архивам 2014-2018гг.

21	ЭБС «Лань»	Принадлежность - сторонняя Реквизиты договора - ООО «Издательство «Лань», договор №29.01-З-2.0-1299/2018 от 06.03.2019 г. **С «06» марта 2019г. по «25» сентября 2019г.** Ссылка на сайт ЭБС – http://e.lanbook.com Сумма договора – 73 247-39 Количество ключей - доступ для всех пользователей РХТУ с любого компьютера.	Коллекция книг по естественно-научным и техническим отраслям наукам.
22	ЭБС «ЮРАЙТ»	Принадлежность - сторонняя Реквизиты договора – ООО «Электронное издательство ЮРАЙТ», Договор № №29.01-З-2.0-1168/2018 от 11.01.2019 г. С «11» января 2019 г. по «»10» января 2020 г. Ссылка на сайт ЭБС - https://biblio-online.ru/ Сумма договора – 220 000-00 руб. Количество ключей - доступ для всех пользователей РХТУ с любого компьютера.	Электронная библиотека включает более 5000 наименований учебников и учебных пособий по всем отраслям знаний для всех уровней профессионального образования от ведущих научных школ с соблюдением требований новых ФГОСов.

13. МАТЕРИАЛЬНО-ТЕХНИЧЕСКОЕ ОБЕСПЕЧЕНИЕ ДИСЦИПЛИНЫ

В соответствии с учебным планом занятия по дисциплине «Лабораторный практикум по органической химии» проводятся в форме лабораторных работ и самостоятельной работы студентов.

13.1. ОБОРУДОВАНИЕ, НЕОБХОДИМОЕ В ОБРАЗОВАТЕЛЬНОМ ПРОЦЕССЕ:

Лаборатория для проведения лабораторных работ, оснащенная розетками, электроплитками, водяными холодильниками, насосами для вакуумной фильтрации и вытяжной вентиляцией. Комплекты лабораторной посуды из стекла. Магнитные мешалки, весы, рефрактометр.

13.2. УЧЕБНО-НАГЛЯДНЫЕ ПОСОБИЯ:

Комплекты шариковых моделей для демонстрации пространственного строения органических веществ. Стеклянная химическая посуда.

13.3. КОМПЬЮТЕРЫ, ИНОФРМАЦИОННО-ТЕЛЕКОММУНИКАЦИОННЫЕ СЕТИ, ПРОГРАММНЫЕ И АУДИОВИЗУАЛЬНЫЕ СРЕДСТВА

Персональные компьютеры с выходом в интернет, принтеры, сканеры, копировальные аппараты.

13.4. ПЕЧАТНЫЕ И ЭЛЕКТРОННЫЕ ОБРАЗОВАТЕЛЬНЫЕ И ИНФОРМАЦИОННЫЕ РЕСУРСЫ:

Информационно-методические материалы: учебные пособия по дисциплине.

13.5. ПЕРЕЧЕНЬ ЛИЦЕНЗИОННОГО ПРОГРАММНОГО ОБЕСПЕЧЕНИЯ

№ п/п	Наименование программного продукта	Реквизиты договора поставки	Количество лицензий	Срок окончания действия лицензии
1	Операционная система Microsoft Windows 10 Education (Russian)	Подписка Microsoft Imagine Premium, соглашение ICM-171312 от 03.04.2019 г., действительно до 03.04.2020 г., счет № 0012522675 от 30.03.2019 г.	Количество лицензий не ограничено согласно условиям подписки Microsoft Imagine Premium	03.04.2020 г.
2	Операционная система Microsoft Windows 8.1 Professional (Russian)	Подписка Microsoft Imagine Premium, соглашение ICM-171312 от 03.04.2019 г., действительно до 03.04.2020 г., счет № 0012522675 от 30.03.2019 г.	Количество лицензий не ограничено согласно условиям подписки Microsoft Imagine Premium	03.04.2020 г.
3	Microsoft Visio Professional 2016 (Russian)	Подписка Microsoft Imagine Premium, соглашение ICM-171312 от 03.04.2019 г., действительно до 03.04.2020 г.,	Количество лицензий не ограничено согласно условиям подписки Microsoft Imagine	03.04.2020 г.

		счет № 0012522675 от 30.03.2019 г.	Premium	
4	Microsoft Visio Professional 2019 (Russian)	Подписка Microsoft Imagine Premium, соглашение ICM-171312 от 03.04.2019 г., действительно до 03.04.2020 г., счет № 0012522675 от 30.03.2019 г.	Количество лицензий не ограничено согласно условиям подписки Microsoft Imagine Premium	03.04.2020 г.
5	Microsoft Access 2016 (Russian)	Подписка Microsoft Imagine Premium, соглашение ICM-171312 от 03.04.2019 г., действительно до 03.04.2020 г., счет № 0012522675 от 30.03.2019 г.	Количество лицензий не ограничено согласно условиям подписки Microsoft Imagine Premium	03.04.2020 г.
6	Microsoft Access 2019 (Russian)	Подписка Microsoft Imagine Premium, соглашение ICM-171312 от 03.04.2019 г., действительно до 03.04.2020 г., счет № 0012522675 от 30.03.2019 г.	Количество лицензий не ограничено согласно условиям подписки Microsoft Imagine Premium	03.04.2020 г.
7	Microsoft Office Standard 2007	Государственный контракт № 143-164ЭА/2010 от 14.12.10, Акт № Tr048787, накладная № Tr048787 от 20.12.10 Microsoft Open License Номер лицензии 42931328	10	бессрочная
8	Лицензия на программное обеспечение (неисключительные права на программу для ЭВМ) WinRAR	Государственный контракт № 143-164ЭА/2010 от 14.12.10, Акт № Tr048787, накладная №	10	бессрочная

		Tr048787 от 20.12.10		
9	Лицензия на программное обеспечение (неисключительные права на программу для ЭВМ) ChemOffice ultra	Государственный контракт № 143-164ЭА/2010 от 14.12.10, Акт № Tr048787, накладная № Tr048787 от 20.12.10	1	бессрочная
10	Антивирус Kaspersky (Касперский)	сублицензионный договор №дс1054/2016 г., Акт № 1061 от 30.11.2016 г.	10	13.12.2018
11	ACDLabs12.0 Academic Edition	Бесплатная	Количество лицензий не ограничено	бессрочная

14. ТРЕБОВАНИЯ К ОЦЕНКЕ КАЧЕСТВА ОСВОЕНИЯ ПРОГРАММЫ

Формы и методы контроля и оценки результатов освоения модулей приводятся в таблице.
Формы и методы контроля и оценки результатов освоения модулей

Наименование модулей	Основные показатели оценки	Формы и методы контроля и оценки
Раздел 1 " Правила и методы работы в лаборатории органической химии"	*Знает* технику безопасности в лаборатории органической химии; принципы безопасного обращения с органическими соединениями. *Умеет* применять теоретические знания и экспериментальные методы исследования органической химии при решении профессиональных задач; выбрать способ идентификации органического соединения. *Владеет* комплексом современных экспериментальных методов органической химии для решения конкретных исследовательских задач.	Коллоквиум.
Раздел 2 "Методы идентификации, очистки и выделения органических соединений"	*Знает* принципы безопасного обращения с органическими соединениями; методы и виды хроматографии для определения состава реакционной смеси; теоретические основы способов выделения, очистки и идентификации органических веществ. *Умеет* применять теоретические знания и экспериментальные методы исследования органической химии при решении профессиональных задач; выбирать рациональный способ выделения и очистки органического соединения; выбрать способ идентификации органического соединения. *Владеет* комплексом современных экспериментальных методов органической	Коллоквиум. Выполнение трех работ: хроматография, перегонка, перекристаллизация.

	химии для решения конкретных исследовательских задач; экспериментальными методами проведения органических синтезов; основными методами идентификации органических соединений; приемами обработки и выделения синтезированных веществ; знаниями основных законов органической химии для содержательной интерпретации полученных экспериментальных результатов.	
Раздел 3 " Синтез органических соединений"	*Знает* принципы безопасного обращения с органическими соединениями; теоретические основы способов выделения, очистки и идентификации органических веществ; экспериментальные методы проведения органических реакций, протекающих по различным механизмам; основные общие методики взаимной трансформации классов органических соединений. *Умеет* применять теоретические знания и экспериментальные методы исследования органической химии при решении профессиональных задач; сформулировать проблему и обосновать выбор приборов и экспериментальных методов исследования, поставить цели и задачи и наметить пути их достижения; синтезировать соединения по предложенной методике; провести выделение и очистку синтезированных веществ на основе теоретических знаний по органической химии;. выбирать рациональный способ выделения и очистки органического соединения; представлять данные лабораторного исследования в виде грамотно оформленных методик; проводить анализ и критически оценивать полученные экспериментальные данные, обобщать и делать обоснованные выводы на базе проведённых опытов; выбрать способ идентификации органического соединения. *Владеет* комплексом современных экспериментальных методов органической химии для решения конкретных исследовательских задач; экспериментальными методами проведения органических синтезов; основными методами идентификации органических соединений; приемами обработки и выделения синтезированных веществ; знаниями основных законов органической химии для содержательной интерпретации полученных экспериментальных результатов.	Коллоквиум. Выполнение двух синтезов.

15. ОСОБЕННОСТИ ОРГАНИЗАЦИИ ОБРАЗОВАТЕЛЬНОГО ПРОЦЕССА ДЛЯ ИНВАЛИДОВ И ЛИЦ С ОГРАНИЧЕННЫМИ ВОЗМОЖНОСТЯМИ ЗДОРОВЬЯ

Обучение инвалидов и лиц с ограниченными возможностями здоровья осуществляется в соответствии с:

- Порядком организации и осуществления образовательной деятельности по образовательным программам – программам бакалавриата, программам специалитета, программам магистратуры (Приказ Минобрнауки РФ от 05.04.2017 № 301);
- Положением о Порядке организации и осуществления образовательной деятельности по образовательным программам – программам бакалавриата, программам специалитета, программам магистратуры в Российском химико-технологическом университете имени Д.И. Менделеева (утв. решением Ученого совета университета от 28.06.2017, протокол № 9);
- Методическими рекомендациями по организации образовательного процесса для обучения инвалидов и лиц с ограниченными возможностями здоровья в образовательных организациях высшего образования, в том числе оснащенности образовательного процесса (утверждены заместителем Министра образования и науки РФ А.А. Климовым от 08.04.2014 № АК-44/05вн).

Министерство науки и высшего образования Российской Федерации
Федеральное государственное бюджетное образовательное учреждение высшего образования
«Российский химико-технологический университет имени Д.И. Менделеева»

«УТВЕРЖДАЮ»

Проректор по учебной работе

_____ С.Н. Филатов

«30» июня 2020 г.

РАБОЧАЯ ПРОГРАММА ДИСЦИПЛИНЫ

«Вычислительная математика в задачах химической технологии»

Направление подготовки 18.03.02 Энерго- и ресурсосберегающие процессы в химической технологии, нефтехимии и биотехнологии

Профиль подготовки
«Основные процессы химических производств и химическая кибернетика»

Квалификация «бакалавр»

РАССМОТРЕНО И ОДОБРЕНО
на заседании Методической комиссии
РХТУ им. Д.И. Менделеева
«30» июня 2020 г.

Председатель _____ Н.А. Макаров

Москва 2020 г.

Программа составлена

к.т.н., доцент, доцент кафедры кибернетики химико-технологических процессов А.С. Скичко.

Программа рассмотрена и одобрена на заседании кафедры кибернетики химико-технологических процессов «16» июня 2020 г., протокол № 6.

СОДЕРЖАНИЕ

1.	Цель и задачи дисциплины	4
2.	Требования к результатам освоения дисциплины	4
3.	Объём дисциплины и виды учебной работы	5
4.	Содержание дисциплины	6
	4.1. Разделы дисциплины и виды занятий	6
	4.2. Содержание разделов дисциплины	7
5.	Соответствие содержания требованиям к результатам освоения дисциплины	9
6.	Практические и лабораторные занятия	10
	6.1. Практические занятия	10
	6.2. Лабораторные занятия	10
7.	Самостоятельная работа	11
8.	Примеры оценочных средств для контроля освоения дисциплины	12
	8.1. Темы и примеры контрольных работ для текущего контроля освоения дисциплины	12
	8.2. Комплексные задания для текущего контроля освоения дисциплины	14
	8.3. Вопросы для итогового контроля освоения дисциплины (зачёт с оценкой, 3 семестр)	18
	8.4. Структура и пример билета для зачёта с оценкой	20
9.	Учебно-методическое обеспечение дисциплины	21
	9.1. Рекомендуемая литература	21
	9.2. Рекомендуемые источники научно-технической информации	22
	9.3. Средства обеспечения освоения дисциплины	22
10.	Методические указания для обучающихся	23
	10.1. Для студентов, обучающихся без использования дистанционных образовательных технологий	23
	10.2. Для студентов, обучающихся с использованием дистанционных образовательных технологий	24
11.	Методические указания для преподавателей	25
	11.1. Для преподавателей, реализующих образовательные программы без использования дистанционных образовательных технологий	25
	11.2. Для преподавателей, реализующих образовательные программы с использованием дистанционных образовательных технологий	27
12.	Перечень информационных технологий, используемых в образовательном процессе	28
13.	Материально-техническое обеспечение дисциплины	30
	13.1. Оборудование, необходимое в образовательном процессе	30
	13.2. Учебно-наглядные пособия	30
	13.3. Печатные и электронные образовательные и информационные ресурсы	30
	13.4. Перечень лицензионного программного обеспечения	30
14.	Требования к оценке качества освоения программы	31
15.	Особенности организации образовательного процесса для инвалидов и лиц с ограниченными возможностями здоровья	32

1. ЦЕЛЬ И ЗАДАЧИ ДИСЦИПЛИНЫ

Программа составлена в соответствии с требованиями Федерального государственного образовательного стандарта высшего образования (ФГОС ВО) для направления подготовки 18.03.02 «Энерго- и ресурсосберегающие процессы в химической технологии, нефтехимии и биотехнологии», профиль «Основные процессы химических производств и химическая кибернетика», рекомендациями методической комиссии и накопленным опытом преподавания дисциплины кафедрой кибернетики химико-технологических процессов РХТУ им. Д.И.Менделеева. Программа рассчитана на изучение дисциплины в течение одного семестра.

Дисциплина «Вычислительная математика в задачах химической технологии» относится к вариативной части блока 1 «Дисциплины (модули)» учебного плана и является дисциплиной по выбору. Программа дисциплины предполагает, что обучающиеся имеют теоретическую и практическую подготовку в области математики, информатики и общей химии.

Цель дисциплины – изучение методов вычислительной математики, особенности их алгоритмизации и использования в математических пакетах программ, а также возможности использования данных методов для численного решения математических задач в области моделирования и оптимизации основных энерго- и ресурсосберегающих процессов химических производств.

Задачи дисциплины:

– изучение методов численного решения различных математических задач;

– формирование понимания основных принципов работы численных методов;

– выработка навыков оценки точности решения, полученного с помощью численных методов;

– формирование навыков разработки расчётных модулей для реализации методов вычислитеной математики;

– формирование навыков математического моделирования процессов в реакторах идеального смешения.

Дисциплина «Вычислительная математика в задачах химической технологии» преподается в 3 семестре. Контроль успеваемости студентов ведется по принятой в университете рейтинговой системе.

2. ТРЕБОВАНИЯ К РЕЗУЛЬТАТАМ ОСВОЕНИЯ ДИСЦИПЛИНЫ

Изучение дисциплины «Вычислительная математика в задачах химической технологии» при подготовке бакалавров по направлению 18.03.02 «Энерго- и ресурсосберегающие процессы в химической технологии, нефтехимии и биотехнологии», профиль подготовки «Основные процессы химических производств и химическая кибернетика» направлено на приобретение следующих профессиональных и общепрофессиональных компетенций.

Общепрофессиональные компетенции (ОПК)**:**

– способность использовать основные законы естественнонаучных дисциплин в профессиональной деятельности, применять методы математического анализа и моделирования, теоретического и экспериментального исследования (ОПК-2);

Профессиональные компетенции (ПК):

производственно-технологическая деятельность:

– способность использовать современные информационные технологии, проводить обработку информации с использованием прикладных программ и баз данных для расчета технологических параметров оборудования и мониторинга природных сред (ПК-3).

В результате изучения дисциплины студент бакалавриата должен:

знать:

– методы численного решения алгебраических уравнений и их систем;

– методы обработки экспериментальных данных;

– численные методы дифференцирования и интегрирования;

– численные методы оптимизации;

– принципы разработки расчётных модулей в математических пакетах программ для моделирования процессов химической технологии;

уметь:

– строить автоматизированные расчётные модули в математических пакетах программ для численного решения математических задач;

– оценивать погрешности численных методов;

– использовать численные методы для решения задач химической технологии;

– строить автоматизированные модули в математических пакетах программ для реализации моделей процессов химической технологии;

владеть:

– навыками работы в математических пакетах программ с целью реализации автоматизированных расчётных модулей;

– методами численного решения математических задач и задач химической технологии;

– навыками разработки модулей для реализации математических моделей процессов химической технологии;

– навыками поиска констант математических моделей.

3. ОБЪЁМ ДИСЦИПЛИНЫ И ВИДЫ УЧЕБНОЙ РАБОТЫ

Виды учебной работы	**ЗЕ**	Акад. ч.
Общая трудоемкость дисциплины	**5**	**180**
Контактная работа- аудиторные занятия:	**2,22**	**80**
Лекции	0,89	32
Лабораторные занятия	1,33	48
Самостоятельная работа:	**2,78**	**100**
Самостоятельное изучение разделов дисциплины	2,78	99,6
Контактная самостоятельная работа		0,4
Вид итогового контроля:	**Зачёт с оценкой**	

Виды учебной работы	**ЗЕ**	Астр. ч.
Общая трудоемкость дисциплины	**5**	**135**
Контактная работа- аудиторные занятия:	**2,22**	**60**
Лекции	0,89	24
Лабораторные занятия	1,33	36
Самостоятельная работа:	**2,78**	**75**
Самостоятельное изучение разделов дисциплины	2,78	74,7
Контактная самостоятельная работа		0,3
Вид итогового контроля:	**Зачёт с оценкой**	

4. СОДЕРЖАНИЕ ДИСЦИПЛИНЫ

4.1. Разделы дисциплины и виды занятий

		Академ. часов				
№	**Раздел дисциплины**	**Всего**	**Лек-ции**	**ПЗ**	**ЛЗ**	**СР**
1.	**Раздел 1. Численные методы расчёта производных, определённых интегралов и решения нелинейных алгебраических уравнений**	**46**	**7**	**–**	**12**	**27**

1.1	Общие сведения о табличном процессоре Microsoft Excel	8	–	–	2	6
1.2	Методы численного дифференцирования	12	2	–	3	7
1.3	Методы численного интегрирования	12	2	–	3	7
1.4	Методы численного решения нелинейных алгебраических уравнений	14	3	–	4	7
2.	**Раздел 2. Численные методы на основе матричных операций**	**40**	**7**	**–**	**10**	**23**
2.1	Основные матричные операции и их реализация в Excel	5	1	–	1	3
2.2	Численные методы решения систем линейных алгебраических уравнений	16	2	–	4	10
2.3	Методы обработки экспериментальных данных	19	4	–	5	10
3.	**Раздел 3. Расчёт процессов в реакторах идеального смешения**	**51**	**9**	**–**	**12**	**30**
3.1	Численные методы решения обыкновенных дифференциальных уравнений 1-го порядка и их систем	19	4	–	5	10
3.2	Моделирование и расчёт реакторов идеального смешения	32	5	–	7	20
4.	**Раздел 4. Математическое моделирование процессов в реакторах идеального смешения на основе экспериментальных данных**	**43**	**9**	**–**	**14**	**20**
4.1	Сопоставление результатов моделирования с экспериментальными данными	9	1	–	3	5
4.2	Численные методы оптимизации	18	5	–	5	8
4.3	Практика определения констант математических моделей с помощью методов оптимизации	16	3	–	6	7
	ИТОГО	**180**	**32**	**–**	**48**	**100**

4.2. Содержание разделов дисциплины

Введение. Роль вычислительной математики в решении задач математического моделирования. Численные методы, составление алгоритмов, их реализация на компьютерах и оценка погрешностей. Типы вычислительных процессов: прямые, разветвленные и циклические (итерационные).

Раздел 1. Численные методы расчёта производных, определённых интегралов и решения нелинейных алгебраических уравнений.

1.1. Общие сведения о табличном процессоре Microsoft Excel.

Общий вид рабочего листа Microsoft Excel и элементы управления. Тип и формат данных. Вычисления с числами и ячейками. Редактирование математических действий с помощью командной строки. Задание автоматизированной числовой оси. Стандартные функции в Excel. Навигация по листу большого объёма. Выделение и копирование ячеек и формул. Расчёт функций на заданном интервале и построение графиков функций. Расчёт кусочно-заданных функций. Условное форматирование и поиск с его помощью экстремумов периодических функций.

1.2. Методы численного дифференцирования.

Анализ понятия производной первого порядка с позиции вычислительной математики. Численный расчёт производной первого порядка. Оценка ошибки численного дифференцирования. Разработка расчётных модулей.

1.3. Методы численного интегрирования.

Анализ понятия определённого интеграла с позиции вычислительной математики. Вычисление определённых интегралов численными методами (прямоугольников, трапеций, парабол). Оценка ошибки численного интегрирования. Разработка расчётных модулей. Базовые

представления о задачах химической технологии, сводящихся к нахождению определённого интеграла.

1.4. Методы численного решения нелинейных алгебраических уравнений.

Нелинейные алгебраические уравнения. Численные методы решения нелинейных алгебраических уравнений. Условия окончания вычислений. Локализация корней графическим методом. Метод половинного деления. Метод пропорциональных частей. Метод локализации корня с итерационным масштабированием интервала. Разработка автоматизированных расчётных модулей в Excel.

Раздел 2. Численные методы на основе матричных операций.

2.1. Основные матричные операции и их реализация в Excel.

Понятие матрицы. Типы матриц. Сложение матриц. Умножение матрицы на число. Умножение матрицы на матрицу. Транспонирование. Обращение. Вычисление определителя квадратной матрицы. Особенности реализации матричных операций в Excel.

2.2. Численные методы решения систем линейных алгебраических уравнений.

Системы линейных алгебраических уравнений. Прямые и итерационные методы решения. Метод обратной матрицы и его реализация в Excel. Метод Крамера. Базовые представления о задачах химической технологии, сводящихся к решению систем линейных алгебраических уравнений.

2.3. Методы обработки экспериментальных данных.

Примеры экспериментальных данных. Доверительный интервал. Обработка экспериментальных данных. Методы интерполяции и аппроксимации. Метод наименьших квадратов. Система линейных уравнений для расчёта коэффициентов аппроксимирующего полинома. Матричная форма решения задачи аппроксимации методом наименьших квадратов. Реализация метода. Автоматизированная обработка экспериментальных данных в Excel. Подбор и проверка линии тренда. Необходимость масштабирования экспериментальных данных для получения качественной линии тренда.

Раздел 3. Расчёт процессов в реакторах идеального смешения.

3.1. Численные методы решения обыкновенных дифференциальных уравнений (ОДУ) 1-го порядка и их систем.

ОДУ 1-го порядка. Интегрирование ОДУ 1-го порядка. Необходимость задания начальных и граничных условий. Постановка и решение задачи Коши. Явный и неявный методы Эйлера. Методы Рунге–Кутты 2-го и 4-го порядков. Накопление ошибки при численном решении дифференциальных уравнений. Особенности решения систем дифференциальных уравнений. Построение расчётных модулей в Excel для численного решения систем ОДУ 1-го порядка. Настройка параметров расчёта с целью минимизации погрешностей.

3.2. Моделирование и расчёт реакторов идеального смешения.

Понятие реактора идеального смешения. Типы реакторов идеального смешения. Описание реактора идеального смешения с помощью системы ОДУ 1-го порядка. Базовые представления о химической кинетике. Реализация сложных кинетических схем в периодических реакторах идеального смешения. Разработка расчётных модулей в Excel, обеспечивающих автоматизированное достижение стационарных состояний в проточных реакторах. Разработка автоматизированного модуля в Excel для расчёта реактора с подпиткой.

Раздел 4. Математическое моделирование процессов в реакторах идеального смешения на основе экспериментальных данных.

4.1. Сопоставление результатов моделирования с экспериментальными данными.

Основные принципы разработки расчётных модулей в Excel для моделирования процессов химической технологии на основе экспериментальных данных. Графическое сравнение расчётных и экспериментальных данных. Необходимость использования математического критерия для сравнения результатов моделирования с экспериментальными данными (на примере реализации в Excel модели роста культуры микроорганизмов). Критерий рассогласования между расчётными и экспериментальными значениями. Неоднозначность выбора критерия рассогласования. Автоматизированный расчёт критерия рассогласования в Excel. Автоматизированные метки экспериментальных точек на расчётной кривой.

4.2. Численные методы оптимизации.

Постановка задачи оптимизации. Критерий оптимизации. Глобальные и локальные оптимумы. Классификация методов оптимизации. Одномерная и многомерная оптимизация. Метод поочерёдного изменения переменных. Метод сканирования. Методы градиентного поиска. Методы понижения размерности задачи оптимизации. Поиск уравнений корреляции между константами математической модели с помощью методов аппроксимации. Алгоритмизация решения задач оптимизации.

4.3. Практика определения констант математических моделей с помощью методов оптимизации.

Использование изученных методов оптимизации для подбора констант математических моделей процессов химической технологии. Расчёт многостадийной химической реакции: анализ механизма на основе экспериментальных данных, разработка математической модели и её декомпозиция, разработка расчётного модуля, подбор констант. Расчёт процесса биоразложения никотина: анализ процесса на основе экспериментальных данных, разработка математической модели и её декомпозиция, разработка расчётного модуля, подбор констант.

5. СООТВЕТСТВИЕ СОДЕРЖАНИЯ ТРЕБОВАНИЯМ К РЕЗУЛЬТАТАМ ОСВОЕНИЯ ДИСЦИПЛИНЫ

№	Требования к освоению дисциплины и компетенции	Раздел 1	Раздел 2	Раздел 3	Раздел 4
	Знать:				
1	методы численного решения алгебраических уравнений и их систем	+	+		
2	методы обработки экспериментальных данных		+		+
3	численные методы дифференцирования и интегрирования	+		+	
4	численные методы оптимизации				+
5	принципы разработки расчётных модулей в математических пакетах программ для моделирования процессов химической технологии			+	+
	Уметь:				
6	строить автоматизированные расчётные модули в математических пакетах программ для численного решения математических задач	+	+	+	+
7	оценивать погрешности численных методов	+	+	+	
8	использовать численные методы для решения задач химической технологии			+	+
9	строить автоматизированные модули в математических пакетах программ для реализации моделей процессов химической технологии			+	+
	Владеть:				
10	навыками работы в математических пакетах программ с целью реализации автоматизированных расчётных модулей	+	+	+	+
11	методами численного решения математических задач и задач химической технологии	+	+	+	+
12	навыками разработки модулей для реализации математических моделей процессов химической технологии			+	+
13	навыками поиска констант математических моделей				+
	Общепрофессиональные компетенции:				
14	способность использовать основные законы естественнонаучных дисциплин в профессиональной деятельности, применять методы математического анализа и моделирования, теоретического и экспериментального исследования (ОПК-2)	+	+	+	+

№	Требования к освоению дисциплины и компетенции	Раздел 1	Раздел 2	Раздел 3	Раздел 4
	Профессиональные компетенции:				
	Компетенции в производственно-технологической деятельности:				
15	способность использовать современные информационные технологии, проводить обработку информации с использованием прикладных программ и баз данных для расчета технологических параметров оборудования и мониторинга природных сред (ПК-3)	+	+	+	+

6. ПРАКТИЧЕСКИЕ И ЛАБОРАТОРНЫЕ ЗАНЯТИЯ

6.1. Практические занятия

Практические занятия по дисциплине не предусмотрены.

6.2. Лабораторные занятия

Лабораторные занятия по дисциплине проводятся в компьютерном классе и связаны с реализацией методов вычислительной математики на компьютерах.

№	№ раздела дисциплины	Темы лабораторных занятий	Часы
1	1.1	Основные принципы работы в табличном процессоре Microsoft Excel.	2
2	1.2	Методы численного расчёта производных 1-го порядка	3
3	1.3	Методы численного расчёта определённых интегралов.	3
4	1.4	Численные методы решения нелинейных алгебраических уравнений.	4
5	2.1	Осуществление матричных операций в Excel.	1
6	2.2	Численные методы решения систем линейных алгебраических уравнений.	4
7	2.3	Метод наименьших квадратов. Автоматизированная обработка экспериментальных данных в Excel.	5
8	3.1	Численные методы решения ОДУ 1-го порядка на примере расчёта одностадийной химической реакции. Накопление ошибки при численном решении дифференциальных уравнений.	3
9	3.1, 3.2	Построение расчётных модулей в Excel для численного решения систем ОДУ 1-го порядка на примере расчёта сложных кинетических схем в периодических реакторах идеального смешения.	3
10	3.2	Разработка автоматизированных модулей в Excel для расчёта реакторов идеального смешения: достижение стационарных состояний в проточных реакторах, расчёт реактора с подпиткой.	6
11	4.1	Принципы разработки расчётных модулей в Excel для моделирования процессов химической технологии на основе экспериментальных данных. Необходимость использования математического критерия для сравнения результатов моделирования с экспериментальными данными (на примере модели роста культуры микроорганизмов). Автоматизированный расчёт критерия рассогласования.	3

№	№ раздела дисциплины	Темы лабораторных занятий	Часы
12	4.2	Одномерная оптимизация: поиск константы математической модели.	2
13	4.2	Методы понижения размерности задачи многомерной оптимизации: поиск уравнений корреляции между константами математической модели с помощью методов аппроксимации.	3
14	4.3	Расчёт многостадийной химической реакции на основе разработанной математической модели: построение расчётного модуля, подбор констант.	3
15	4.3	Расчёт процесса биоразложения никотина на основе разработанной математической модели: построение расчётного модуля, подбор констант.	3

7. САМОСТОЯТЕЛЬНАЯ РАБОТА

Рабочей программой дисциплины «Вычислительная математика в задачах химической технологии» предусмотрена самостоятельная работа студента бакалавриата в объёме 100 акад. часов.

Самостоятельная работа проводится с целью углубления знаний по дисциплине и предусматривает:

– регулярную проработку пройденного на лекциях учебного материала;

– ознакомление и проработку рекомендованной литературы;

– подготовку к контрольным работам;

– подготовку к сдаче зачёта с оценкой.

Планирование времени на самостоятельную работу, необходимого на изучение дисциплины, студентам лучше всего осуществлять на весь период изучения, предусматривая при этом регулярное повторение пройденного материала. Материал, законспектированный на лекциях, необходимо регулярно дополнять сведениями из литературных источников, представленных в учебной программе. При работе с указанными источниками рекомендуется составлять краткий конспект материала, с обязательным фиксированием библиографических данных источника.

8. ПРИМЕРЫ ОЦЕНОЧНЫХ СРЕДСТВ ДЛЯ КОНТРОЛЯ ОСВОЕНИЯ ДИСЦИПЛИНЫ

8.1. Темы и примеры контрольных работ для текущего контроля освоения дисциплины

Рабочей программой дисциплины предусмотрено **2 контрольные работы**.

Контрольная работа № 1

Тема: «**Реализация методов вычислительной математики в Excel**».

Контрольная работа № 1 предусматривает оценку знаний, умений и навыков по разделам № 1, 2. Максимальная оценка – **20 баллов**.

Контрольная работа № 1 состоит из **5 заданий**. Задания № 1, 4 оцениваются **3 баллами**, задание № 2 **– 4 баллами**, задания № 3, 5 **– 5 баллами**.

Рекомендуемая продолжительность выполнения заданий контрольной работы № 1 – не более 2 акад. часов.

Контрольная работа № 1 предусматривает выполнение численных расчётов на компьютерах, поэтому должна проводиться в компьютерном классе. Каждому студенту должен быть предоставлен индивидуальный компьютер для выполнения контрольной работы. В связи с

этим целесообразно проведение контрольной работы № 1 в часы, выделенные учебным планом на лабораторные занятия.

Результатом проведения контрольной работы № 1 является файл Excel, содержащий расчёты каждого задания на отдельном рабочем листе.

Оформление студентами предварительных математических выкладок на бумаге не является обязательным.

Пример варианта контрольной работы № 1 (20 баллов)

Задание 1 (3 балла). Выполнить численный расчёт производной заданной функции

$$y = x^3 - 6x^2 + 11x - 6$$

на отрезке [0; 4] с шагом $\Delta x = 0.02$ с помощью:

– правой конечной разности,

– левой конечной разности.

Задание 2 (4 балла). Выполнить численный расчёт определённого интеграла $\int_1^2 y\,dx$ (где y – функция из задания № 1) с шагом $\Delta x = 0.01$ с помощью:

– метода правых прямоугольников,

– метода трапеций.

Выполнить аналитическое интегрирование и определить абсолютную погрешность для каждого численного метода.

Задание 3 (5 баллов). Определить 2 наименьших положительных корня заданного уравнения с точностью 10^{-6} с помощью метода итерационного масштабирования интервала:

$$\sin(2x) + \sin(3x) - \sin(5x) = 0.$$

Задание 4 (3 балла). Решить систему уравнений методом обратной матрицы:

$$\begin{cases} x + 2y + 3z = 14 \\ 2x + 3y + 4z = 20 \\ 3x + 4y + z = 14 \end{cases}$$

Задание 5 (5 баллов). С помощью метода наименьших квадратов аппроксимировать полиномом второго порядка результаты экспериментальных исследований (x – независимая переменная, y – измеряемая величина):

x	0	3	5	7	9	11	13	16
y	15	7	4	4	6	11	18	33

Выполнить проверку результата аппроксимации путём построения линии тренда.

Контрольная работа № 2

Тема: «**Расчёт процессов в реакторах идеального смешения**».

Контрольная работа № 2 предусматривает оценку знаний, умений и навыков по разделу № 3. Максимальная оценка – **18 баллов**.

Контрольная работа № 2 состоит из **2 заданий**. Задание № 1 оценивается **6 баллами**, задание № 2 **– 12 баллами**.

Рекомендуемая продолжительность выполнения заданий контрольной работы № 2 – не более 2 акад. часов.

Контрольная работа № 2 предусматривает выполнение численных расчётов на компьютерах, поэтому должна проводиться в компьютерном классе. Каждому студенту должен быть предоставлен индивидуальный компьютер для выполнения контрольной работы. В связи с этим целесообразно проведение контрольной работы № 2 в часы, выделенные учебным планом на лабораторные занятия.

Результатом проведения контрольной работы № 2 являются:

– вывод уравнений математической модели реактора на бумаге,

– файл Excel с расчётом построенной математической модели.

Пример варианта контрольной работы № 2 (18 баллов)

В периодическом реакторе идеального смешения протекают реакции по схеме:

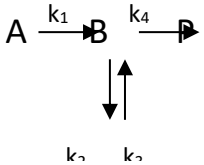

Задание 1 (6 баллов). Построить математическую модель процесса. Используя явный метод Эйлера, вывести формулы для численного расчёта концентраций веществ A,B,C,P.

Задание 2 (12 баллов). Построить модуль в Excel для расчёта математической модели, полученной в задании 1. Показать графически динамику изменения концентраций всех веществ. Для осуществления расчёта принять, что промежуточные вещества и продукт реакции изначально в реакторе отсутствуют. Начальная концентрация вещества A равна 20 моль/л. Значения констант элементарных стадий процесса:

$$k_1 = 15\ ч^{-1},\ k_2 = 10\ ч^{-1},\ k_3 = 3\ ч^{-1},\ k_4 = 6\ ч^{-1}.$$

Расчёт вести до момента, когда концентрация исходного реагента не будет превышать 0.1% от начального значения. Значение Δt выбрать самостоятельно таким образом, чтобы не было заметных проявлений накопления расчётной ошибки.

8.2. Комплексные задания для текущего контроля освоения дисциплины

Поскольку для контроля освоения материала разделов №№ 1–3 предусмотрено проведение контрольных работ, выполнение обучающимися заданий по материалу этих разделов на лабораторных занятиях дополнительно в баллах не оценивается.

Задания по материалу раздела № 4 представляют собой достаточно сложные и развёрнутые расчётные задачи, построенные на основе научно-исследовательских работ студентов факультета ИТУ. Они являются примером математического моделирования реальных процессов химической технологии и биотехнологии. Каждая из этих задач подразумевает анализ условий протекания рассматриваемого процесса и полученных экспериментальных данных, вывод уравнений математической модели, вывод формул для численного расчёта математической модели, создание расчётного модуля, поиск констант модели, построение графиков для сравнения расчётных и экспериментальных данных.

Анализ теоретического материала и вывод формул для выполнения заданий раздела № 4 осуществляется студентами в рамках самостоятельной работы. Разработка расчётного модуля и поиск констант модели – на лабораторных занятиях, что предусматривает выполнение этой части заданий студентами индивидуально. Таким образом, **задания раздела № 4 носят комплексный характер**, и их выполнение может служить оценочным средством для контроля освоения материала раздела. Дополнительной контрольной работы по материалу раздела № 4 рабочей программой дисциплины не предусмотрено.

В разделе № 4 предусмотрено выполнение 3 комплексных заданий. Максимальная оценка за все задания – **22 балла**.

Комплексное задание № 1 (8 баллов)

Тема: «**Изучение простейших методов оптимизации на примере моделирования процесса роста культуры микроорганизмов**».

Рассматривается процесс роста культуры микроорганизмов в ферментёре периодического типа. Математическая модель процесса имеет вид:

– уравнение, описывающее рост биомассы

$$\frac{dx}{dt} = \mu x - \beta x^2,$$

– уравнение, описывающее потребление лимитирующего субстрата

$$\frac{ds}{dt} = -\frac{\mu x}{Y},$$

– удельная скорость роста культуры

$$\mu = \frac{\mu_0 s}{k_s + s},$$

где β – константа отмирания; Y – выход биомассы по субстрату; μ_0 – максимальная удельная скорость роста культуры; k_s – константа насыщения.

В результате экспериментального исследования процесса получены следующие данные:

t	0.0	1.0	2.0	2.7	3.5	4.1	4.7
x	0.01	0.02	0.1	0.3	0.6	1.4	2.4
s	10.0	9.9	9.8	9.5	8.8	7.7	6.0
t	5.2	5.9	6.5	7.0	7.5	8.5	10.0
x	3.8	5.0	5.7	5.8	5.7	5.8	5.6
s	4.0	1.3	0.4	0.2	0.1	0.0	0.0

1. Используя явный метод Эйлера, вывести формулы для численного расчёта математической модели.

2. Определить значение Y из экспериментальных данных:

$$Y = x_{max}/s_0.$$

3. Проанализировать структуру разрабатываемого модуля для расчёта математической модели процесса; проследить взаимосвязи между итерациями, учитывая наличие в модели алгебраического уравнения.

4. Построить модуль в Excel для расчёта математической модели процесса. Шаг по времени для расчёта процесса задать: $\Delta t = 0.01$. Начальные условия взять из экспериментальных данных. Константы:

– $\beta = 0.001$;

– μ_0 задать произвольно в интервале от 2 до 3;

– для связи μ_0 и k_s использовать формулу:

$$k_s = 7.5\ \mu_0 - 8.56.$$

5. Выполнить графическое сравнение расчётных и экспериментальных данных.

6. Провести вычислительный эксперимент, варьируя μ_0 в интервале от 2 до 3, с целью анализа изменения положения расчётных кривых относительно экспериментальных точек. Сделать выводы о возможности определения оптимального значения μ_0 только на основе визуального сравнения расчётных и экспериментальных данных без использования математического критерия.

7. Провести модернизацию расчётного модуля с целью вычисления критерия рассогласования R с использованием автоматизированных меток экспериментальных точек на расчётной кривой m_i:

$$R = R_x + R_s, \qquad R_x = \sum_i \left[m_i \left| x_i^{эксп} - x_i^{расч} \right| \right], \qquad R_s = \sum_i \left[m_i \left| s_i^{эксп} - s_i^{расч} \right| \right].$$

8. Найти решение одномерной оптимизационной задачи: определить μ_0 исходя из требования минимума R.

9. Перейти к постановке двумерной оптимизационной задачи: определение 2 констант модели – μ_0 и k_s (формула взаимосвязи между этими константами, применявшаяся при решении одномерной оптимизационной задачи, больше не используется; природу этой формулы ещё предстоит изучить). Для значений $\mu_0 = 2$; 2.2; 2.4; 2.6; 2.8; 3 подобрать k_s с точностью до 0.1 таким образом, чтобы в каждом случае значение R было минимально возможным.

10. Построить график, отражающий корреляцию между константами $k_s = f(\mu_0)$, соответствующую уравнению оврага поверхности $R = F(\mu_0; k_s)$. Аппроксимировать построенную графическую зависимость с помощью линии тренда. Сравнить полученное уравнение с формулой, заданной в п.4.

11. С использованием уточнённого уравнения корреляции $k_s = f(\mu_0)$ повторно найти решение одномерной оптимизационной задачи: определить μ_0 исходя из требования минимума R.

Комплексное задание № 2 (7 баллов)

Тема: «**Изучение способов понижения размерности задачи оптимизации на примере моделирования многостадийной химической реакции**».

Рассматривается процесс протекания химической реакции $A \rightarrow P$ в реакторе периодического типа. В результате экспериментального исследования процесса получены следующие данные:

t	0	1	2	3	4	5	6
C_A	12.0	8.0	5.5	4.0	2.5	2.0	1.0
C_P	0.0	1.0	2.0	4.0	5.0	6.0	6.5
t	7	8	10	12	14	16	
C_A	0.75	0.5	0.3	0.1	0.05	0.0	
C_P	7.0	7.5	7.7	7.8	7.9	8.0	

1. На основе анализа экспериментальных данных показать, что рассматриваемая химическая реакция может быть описана с помощью схемы:

$$A \rightarrow X \leftrightarrow P.$$

Примерный план анализа механизма данной реакции:

– показать, что в схеме реакции присутствует хотя бы одно промежуточное вещество, т.е. что рассматриваемая реакция является многостадийной;

– проанализировать целесообразность учёта в схеме реакции более одного промежуточного вещества;

– показать, что стадия превращения исходного реагента A в промежуточное вещество X является необратимой;

– показать, что стадия превращения промежуточного вещества X в конечный продукт P является обратимой.

2. Вывести уравнения математической модели.

3. Используя явный метод Эйлера, вывести формулы для численного расчёта математической модели.

4. Провести декомпозицию полученной математической модели – представить задачу поиска 3 кинетических констант в виде композиции двух более простых подзадач: подзадачи № 1 поиска константы первой стадии реакции на основе экспериментальных данных по концентрации вещества A (одномерная оптимизационная задача) и подзадачи № 2 поиска двух констант, соответствующих второй стадии реакции, на основе экспериментальных данных по концентрации вещества P (двумерная оптимизационная задача).

5. Построить модуль в Excel для расчёта математической модели процесса. Шаг по времени для расчёта процесса задать: $\Delta t = 0.1$. Начальные условия взять из экспериментальных данных. Принять, что промежуточное вещество X изначально в реакторе отсутствует. Задать в модуле расчёт двух критериев рассогласования R_A и R_P с использованием автоматизированных меток экспериментальных точек на расчётной кривой.

6. Найти решение одномерной оптимизационной подзадачи № 1: определить константу первой стадии реакции исходя из требования минимума критерия R_A.

7. Найти решение двумерной оптимизационной подзадачи № 2: определить константы второй стадии реакции исходя из требования минимума критерия R_P. При решении данной подзадачи использовать: а) метод поочерёдного изменения переменных, б) метод понижения размерности задачи оптимизации (в данном случае, до одномерной оптимизационной задачи) путём вывода уравнения корреляции между искомыми константами с помощью методов аппроксимации.

8. Провести композицию решённых подзадач: выполнить графическое сравнение расчётных и экспериментальных данных.

Комплексное задание № 3 (7 баллов)

Тема: «**Моделирование процесса по экспериментальным данным, полученным от разных начальных условий, на примере процесса биоразложения никотина**».

Рассматривается процесс разложения никотина в водной среде, протекающий за счёт метаболической активности клеток рода Ochrobactrum. Продукты разложения никотина

используются клетками в качестве субстрата. При этом сам никотин полностью ингибирует рост клеток, т.е. увеличение биомассы наблюдается только после исчерпания никотина в среде.

В результате экспериментального исследования процесса получены следующие данные от разных начальных условий по концентрации никотина (прочерк означает отсутствие экспериментальных данных для соответствующего момента времени):

t, ч	0	0.5	1	1.5	2	3	4	6	8	10
s, мг/мл	1	0.90	–	0.41	0.23	0.00	0.00	–	–	–
s, мг/мл	2	1.78	1.54	–	1.01	0.42	0.14	0.00	–	–
s, мг/мл	4	–	3.63	–	3.49	–	2.69	–	0.70	0.00

1. Провести декомпозицию изучаемого процесса, основываясь на том, что его составляющие (разложение никотина и рост клеток) разделены во времени. Ввести в рассмотрение в качестве элемента, связующего подзадачи, некую совокупность метаболитов z, накапливающихся в системе в ходе первой стадии процесса (непосредственно, разложения никотина) и использующихся после исчерпания никотина в качестве субстратов для роста клеток (т.е. в ходе второй стадии процесса).

2. Записать уравнения математической модели первой стадии процесса, описывающие ферментативное преобразование никотина s в пул промежуточных метаболитов z с учётом субстратного ингибирования. Основываясь на результатах п.1, принять, что биомасса в ходе всей первой стадии процесса остаётся постоянной.

3. Используя явный метод Эйлера, вывести формулы для численного расчёта математической модели первой стадии процесса.

4. Построить модуль в Excel для расчёта математической модели первой стадии процесса. Шаг по времени для расчёта задать: $\Delta t = 0.01$. Начальные условия по никотину взять из экспериментальных данных. Принять, что промежуточные метаболиты z изначально в среде отсутствуют. Для расчёта задать: концентрацию биомассы x = 0.0255 мг/мл, максимальную удельную скорость биоразложения никотина $\mu_0 = 85.1$ ч$^{-1}$.

Учесть в модуле автоматизированное распознавание момента окончания первой стадии процесса с помощью обрыва временной оси либо условного форматирования; максимально допустимую концентрацию никотина, при которой может начаться рост клеток, принять равной 0.005 мг/мл.

Задать в модуле расчёт критерия рассогласования R.

5. Найти решение двумерной оптимизационной задачи: определить константу насыщения k_s и константу ингибирования k_I исходя из требования минимума критерия рассогласования R. При решении использовать метод понижения размерности задачи оптимизации (в данном случае, до одномерной оптимизационной задачи) путём вывода уравнения корреляции между искомыми константами с помощью методов аппроксимации.

6. Перейдя к трёхмерной оптимизационной задаче, уточнить заданное значение μ_0 и значения констант, найденные в п.5, с помощью метода поочерёдного изменения переменных.

7. Выполнить графическое сравнение расчётных и экспериментальных данных.

8.3. Вопросы для итогового контроля освоения дисциплины (зачёт с оценкой, 3 семестр)

Максимальное количество баллов за зачёт с оценкой – 40 баллов. Билет содержит один теоретический вопрос и две расчётные задачи, для численной реализации которых требуется EXCEL. Таким образом, для проведения зачёта необходимо наличие компьютерного класса с предустановленным программным обеспечением. Максимальная оценка за теоретический вопрос – 10 баллов. Максимальная оценка за численное решение первой расчётной задачи – 10 баллов. Максимальная оценка за численное решение второй расчётной задачи – 20 баллов.

Примеры теоретических вопросов:

1. Методы численного расчёта производных первого порядка.
2. Вычисление определённых интегралов методом прямоугольников.

3. Вычисление определённых интегралов методом трапеций.
4. Вычисление определённых интегралов методом парабол.
5. Численное решение нелинейных алгебраических уравнений. Локализация корней. Метод половинного деления.
6. Численное решение нелинейных алгебраических уравнений. Локализация корней. Метод пропорциональных частей.
7. Численное решение нелинейных алгебраических уравнений. Метод локализации корня с итерационным масштабированием интервала.
8. Решение систем линейных алгебраических уравнений методом обратной матрицы.
9. Решение систем линейных алгебраических уравнений методом Крамера.
10. Обработка экспериментальных данных. Методы интерполяции и аппроксимации.
11. Метод наименьших квадратов. Система линейных уравнений для расчёта коэффициентов аппроксимирующего полинома.
12. Численные методы решения ОДУ 1-го порядка: явный и неявный методы Эйлера.
13. Численные методы решения ОДУ 1-го порядка: метод Рунге–Кутты 2-го порядка.
14. Численные методы решения ОДУ 1-го порядка: метод Рунге–Кутты 4-го порядка.
15. Особенности численного решения систем ОДУ 1-го порядка.
16. Постановка и решение задачи Коши. Необходимость задания начального условия.
17. Понятие реактора идеального смешения. Принципы составления системы ОДУ 1-го порядка для описания химических реакций в реакторе идеального смешения.
18. Периодические и проточные реактора идеального смешения. Расчёт проточных реакторов. Стационарные состояния в проточных реакторах.
19. Понятие периодического реактора с подпиткой. Расчёт реактора. Параметры, с помощью которых можно управлять процессом.
20. Моделирование процесса роста культуры микроорганизмов в ферментёре. Математическая модель процесса. Влияние ингибиторов на процесс роста культуры микроорганизмов.
21. Основные принципы разработки расчётных модулей для моделирования процессов химической технологии на основе экспериментальных данных. Графическое сравнение расчётных и экспериментальных данных. Необходимость использования математического критерия для сравнения результатов моделирования с экспериментальными данными.
22. Критерий рассогласования между расчётными и экспериментальными значениями. Неоднозначность выбора критерия рассогласования. Автоматизированные метки экспериментальных точек на расчётной кривой.
23. Постановка задачи оптимизации. Критерий оптимизации. Глобальные и локальные оптимумы. Классификация методов оптимизации.
24. Одномерная и многомерная оптимизация. Алгоритмы одномерной оптимизации.
25. Многомерная оптимизация. Метод поочерёдного изменения переменных.
26. Многомерная оптимизация. Метод сканирования.
27. Многомерная оптимизация. Методы понижения размерности задачи оптимизации.
28. Методика поиска уравнений корреляции между константами математической модели с помощью методов аппроксимации.

Полный перечень оценочных средств приведён в виде отдельного документа, являющегося неотъемлемой частью основной образовательной программы.

8.4. Структура и пример билета для зачёта с оценкой

Зачёт с оценкой по дисциплине «Вычислительная математика в задачах химической технологии» проводится в 3 семестре и включает контрольные вопросы по всем разделам учебной программы дисциплины. Для проведения зачёта необходимо наличие компьютерного класса с предустановленным программным обеспечением. Билет для зачёта с оценкой состоит из 3 вопросов, относящихся к указанным разделам. Вопросы, являющиеся расчётными задачами, должны относиться к разным разделам дисциплины: одна задача (задание № 2)

должна соответствовать материалу разделов 1 или 2, вторая задача (задание № 3) – материалу разделов 3 или 4.

Ответы на вопросы зачёта с оценкой оцениваются из максимальной оценки 40 баллов следующим образом: максимальное количество баллов за теоретический вопрос – 10 баллов, за численное решение первой расчётной задачи – 10 баллов, за численное решение второй расчётной задачи – 20 баллов.

Пример билета для зачёта с оценкой:

"*Утверждаю*"

Зав. каф. КХТП

Глебов М.Б.

Министерство науки и высшего образования РФ
Российский химико-технологический университет им. Д.И.Менделеева
Кафедра кибернетики химико-технологических процессов
18.03.02 Энерго- и ресурсосберегающие процессы в химической технологии, нефтехимии и биотехнологии
Профиль "Основные процессы химических производств и химическая кибернетика"

ВЫЧИСЛИТЕЛЬНАЯ МАТЕМАТИКА В ЗАДАЧАХ ХИМИЧЕСКОЙ ТЕХНОЛОГИИ

БИЛЕТ № 1

1. Численное решение нелинейных алгебраических уравнений. Локализация корней. Метод половинного деления (максимальная оценка – 10 баллов).
2. Решить систему уравнений методом обратной матрицы:

$$\begin{cases} x + 2y + 3z = 14 \\ 2x + 3y + 4z = 20 \\ 3x + 4y + z = 14 \end{cases}$$

(максимальная оценка – 10 баллов).
3. В периодическом реакторе идеального смешения протекает химическая реакция $A \rightarrow P$. В результате экспериментального исследования процесса получены следующие данные:

t, мин	0	1	2	3	4	5	6	7	8	9
C_A, моль/л	5.00	3.50	2.30	1.60	1.10	0.75	0.50	0.35	0.25	0.15

– Вывести уравнения математической модели.
– Используя явный метод Эйлера, вывести формулы для численного расчёта математической модели.
– Построить модуль в Excel для расчёта математической модели процесса. Шаг по времени для расчёта процесса задать: $\Delta t = 0.1$. Начальные условия взять из экспериментальных данных. Принять, что продукт реакции P изначально в реакторе отсутствует. Задать в модуле расчёт критерия рассогласования R.
– Найти решение одномерной оптимизационной задачи: определить константу реакции исходя из требования минимума критерия R.
(максимальная оценка – 20 баллов).

9. УЧЕБНО-МЕТОДИЧЕСКОЕ ОБЕСПЕЧЕНИЕ ДИСЦИПЛИНЫ

9.1. Рекомендуемая литература

А) Основная литература:

1. Дударов С.П., Папаев П.Л. Использование численных методов в табличном процессоре Microsoft Excel. Лабораторный практикум : учеб. пособие. М.: РХТУ им. Д.И. Менделеева, 2013. 115 с.

2. Обработка результатов исследований с применением многофункционального табличного редактора : методические указания / сост. Э.А. Шакина. М.: РХТУ им. Д.И. Менделеева, 2018. 60 с.

Б) Дополнительная литература:

1. Кольцова Э.М., Скичко А.С., Женса А.В. Численные методы решения уравнений математической физики и химии : учеб. пособие. М.: РХТУ им. Д. И. Менделеева, 2009. 224 с.
2. Дударов С.П., Шайкин А.Н., Егоров А.Ф. Вычислительные методы обработки экспериментальных данных : учеб.-метод. пособие. М.: РХТУ им. Д. И. Менделеева, 2005. 52 с.
3. Кознов А.В., Ветохин В.Н., Бояринов А.И. Применение методов вычислительной математики в задачах химической технологии. Лабораторный практикум. М.: РХТУ им. Д. И. Менделеева, 2008. 47 с.
4. Дударов С.П. Программирование и численные методы в задачах химической технологии. Лабораторный практикум : учеб. пособие. М.: РХТУ им. Д.И. Менделеева, 2009. 107 с.
5. Практикум по вычислительной математике : практикум / сост. В.Н. Калинкин [и др.]; ред. Т.Н. Гартман. М.: РХТУ им. Д.И. Менделеева, 2007. 67 с.
6. Бухаркина Т.В., Дигуров Н.Г., Юмашев А.Б. Основы кинетического моделирования и обработки экспериментальных данных : учеб. пособие. М.: РХТУ им. Д.И. Менделеева, 2013. 84 с.
7. Бухаркина Т.В., Дигуров Н.Г., Юмашев А.Б. Химическая кинетика гомогенных реакций : учеб. пособие. М.: РХТУ им. Д.И. Менделеева, 2003. 76 с.

9.2. Рекомендуемые источники научно-технической информации

– Журнал «Вестник Московского университета. Серия 15: Вычислительная математика и кибернетика». ISSN: 0137-0782.
– Журнал «Вестник Южно-Уральского государственного университета. Серия: Вычислительная математика и информатика». ISSN: 2305-9052.
– Журнал «Вычислительные методы и программирование: новые вычислительные технологии». ISSN: 1726-3522.
– Журнал «Сибирский журнал вычислительной математики». ISSN: 1560-7526.
– Журнал «Успехи в химии и химической технологии». ISSN: 1506-2017.
– Журнал «Applied Numerical Mathematics». ISSN: 0168-9274.
– Журнал «East-West Journal of Numerical Mathematics». ISSN: 0928-0200.
– Журнал «Journal of Numerical Mathematics». ISSN: 1570-2820.
– Журнал «Numerical Linear Algebra with Applications». ISSN: 1070-5325.
– Журнал «Numerical Mathematics: Theory, Methods and Applications». ISSN: 1004-8979.
– Журнал «Numerical Algebra, Control and Optimization». ISSN: 2155-3289.

9.3. Средства обеспечения освоения дисциплины

Для реализации рабочей программы дисциплины подготовлены следующие средства обеспечения освоения дисциплины:

- – компьютерный класс на 14 посадочных мест с предустановленным программным обеспечением (Windows 7, Microsoft Office 2010) и возможностью подключения к сети Интернет;
- – банк вариантов контрольной работы № 1 – 50;
- – банк вариантов контрольной работы № 2 – 50;
- – банк билетов для зачёта с оценкой – 50;
- – демонстрационные расчётные модули по комплексным заданиям.

При использовании электронного обучения и дистанционных образовательных технологий занятия полностью или частично проводятся в режиме онлайн. При этом первый пункт списка заменяется следующим разделом:

– – групповой чат в ЭИОС, индивидуальные чаты и тематическая группа в социальной сети http://vk.com/, групповые онлайн-конференции и индивидуальные онлайн-собеседования в Discord.

Для освоения дисциплины используются следующие нормативные и нормативно-методические документы:

1. Федеральный закон Российской Федерации от 29.12.2012 № 273-ФЗ «Об образовании в Российской Федерации». [Электронный ресурс]: – Режим доступа: http://pravo.gov.ru/proxy/ips/?docbody=&nd=102162745&intelsearch=273-%D4%C7 (дата обращения: 15.06.2020).

2. Федеральные государственные образовательные стандарты высшего образования // Координационный совет учебно-методических объединений и научно-методических советов высшей школы. Портал Федеральных образовательных стандартов высшего образования. [Электронный ресурс]: – Режим доступа: http://fgosvo.ru/fgosvo/92/91/4 (дата обращения: 15.06.2020).

3. Приказ Министерства образования и науки РФ от 23.08.2017 № 816 «Об утверждении Порядка применения организациями, осуществляющими образовательную деятельность, электронного обучения, дистанционных образовательных технологий при реализации образовательных программ». [Электронный ресурс]: – Режим доступа: http://pravo.gov.ru/proxy/ips/?docbody=&nd=102447332&intelsearch=816+%EF%F0%E8%EA%E0%E7 (дата обращения: 15.06.2020).

При освоении дисциплины студенты должны использовать информационные и информационно-образовательные ресурсы следующих порталов и сайтов:

1. Система федеральных образовательных порталов. Система открытого образования. Консалтинговый центр ИОС ОО РФ. [Электронный ресурс] – Режим доступа: http://www.openedu.ru (дата обращения: 15.06.2020).

2. Информационная система «Единое окно доступа к образовательным ресурсам». [Электронный ресурс] – Режим доступа: http://window.edu.ru/ (дата обращения: 15.06.2020).

10. МЕТОДИЧЕСКИЕ УКАЗАНИЯ ДЛЯ ОБУЧАЮЩИХСЯ

10.1. Для студентов, обучающихся без использования дистанционных образовательных технологий

Совокупная оценка текущей работы обучающегося в семестре складывается из оценок за выполнение контрольных работ (38 баллов за 2 контрольные работы) и комплексных заданий по материалу раздела № 4 (22 балла за 3 комплексных задания); 40 баллов отводится на зачёт с оценкой, проводимый в компьютерном классе в зачётную неделю.

Для закрепления материала дисциплины и успешной и своевременной подготовки к контрольным работам и зачёту обучающимся рекомендуется выполнять регулярную самостоятельную проработку теоретического материала лекций, выполнять домашние задания, решать задачи, аналогичные тем, которые разбирались на лабораторных занятиях, анализировать структуру расчётных модулей, разрабатываемых на лабораторных занятиях.

Лабораторные занятия по дисциплине выполняются в компьютерном классе и составляют основу умений и навыков, нарабатываемых в процессе изучения дисциплины. Поэтому обучающимся рекомендуется уделять особое внимание заданиям, выполняемым на лабораторных занятиях. Для численной реализации заданий лабораторных работ идеально подходит EXCEL. В рамках самостоятельной проработки материала лабораторных работ допустимо дополнительно использовать более сложные программные средства по желанию обучающегося.

С целью успешного усвоения материала дисциплины обучающимся рекомендуется не пропускать аудиторные занятия без уважительной причины. В случае неизбежности пропуска занятий обучающимся рекомендуется самостоятельно конспектировать материал пропущенных

лекций, самостоятельно разбирать методику решения задач по тематике пропущенных лабораторных занятий, самостоятельно выполнять задания пропущенных лабораторных работ. При пропуске лабораторных занятий, посвящённых реализации комплексных заданий по материалу раздела № 4, обучающимся рекомендуется после самостоятельной проработки пропущенного материала по согласованию с преподавателем выполнить аналогичные задания с целью полной либо частичной компенсации (по усмотрению преподавателя) потерянных баллов. Также в этом случае допускается выполнение обучающимися дополнительных расчётных задач по материалу пропущенных занятий во время сдачи зачёта.

При подготовке к зачёту обучающимся рекомендуется повторить весь материал дисциплины. Билет содержит один теоретический вопрос по материалу лекций из списка контрольных вопросов для оценки освоения дисциплины (раздел 8.3 данной рабочей программы) и две расчётные задачи по материалу лабораторных занятий. Для численной реализации расчётных задач билета требуется EXCEL, поэтому зачёт проводится в компьютерном классе. Одна из задач соответствует материалу разделов 1 или 2, другая – материалу разделов 3 или 4. Максимальная оценка за теоретический вопрос – 10 баллов. Максимальная оценка за численное решение первой расчётной задачи – 10 баллов. Максимальная оценка за численное решение второй расчётной задачи – 20 баллов. Максимальная оценка за ответ на зачёте – 40 баллов.

10.2. Для студентов, обучающихся с использованием дистанционных образовательных технологий

При использовании электронного обучения и дистанционных образовательных технологий занятия полностью или частично проводятся в режиме онлайн. Объем дисциплины и распределение нагрузки по видам работ соответствует п. 4.1. Распределение баллов соответствует п. 10.1 либо может быть изменено в соответствии с решением кафедры, в случае перехода на ЭО и ДОТ в процессе обучения. Решение кафедры об используемых технологиях и системе оценивания достижений обучающихся принимается с учетом мнения ведущего преподавателя и доводится до обучающихся.

11. МЕТОДИЧЕСКИЕ РЕКОМЕНДАЦИИ ДЛЯ ПРЕПОДАВАТЕЛЕЙ

11.1. Для преподавателей, реализующих образовательные программы без использования дистанционных образовательных технологий

Общая оценка по дисциплине определяется путём суммирования оценок за контрольные работы (максимум 28 баллов за 2 контрольные работы), комплексные задания по материалу раздела № 4 (22 балла за 3 комплексных задания) и ответ на зачёте (максимум 40 баллов). Максимальная оценка по дисциплине – 100 баллов.

Организация лабораторных занятий

Лабораторные занятия по дисциплине проводятся в компьютерном классе. Поэтому преподавателю перед началом семестра рекомендуется проверить работоспособность компьютеров в аудитории, отведённой в расписании для проведения лабораторных занятий, и наличие необходимого лицензионного программного обеспечения. Для численной реализации заданий лабораторных работ идеально подходит EXCEL. В рамках самостоятельной проработки материала лабораторных работ обучающиеся могут дополнительно использовать более сложные программные средства по собственному желанию: MATLAB, Pascal, C++, C#, Wolfram Mathematica и др. Однако в этом случае вопрос установки соответствующих лицензионных программных средств на отдельные компьютеры в компьютерном классе должен решаться в индивидуальном порядке.

Организация контрольных работ

Контрольные работы предусматривают выполнение численных расчётов на компьютерах, поэтому должны проводиться в компьютерном классе. Каждому студенту должен быть предоставлен индивидуальный компьютер для выполнения контрольной работы. В связи с этим целесообразно проведение контрольных работ в часы, выделенные учебным планом на лабораторные занятия. Рекомендуемая продолжительность выполнения каждой контрольной работы – не более 2 акад. часов.

Контрольная работа № 1 предусматривает оценку знаний, умений и навыков по материалу разделов № 1 и № 2 дисциплины. Учитывая распределение часов, выделенных программой дисциплины на аудиторные занятия (раздел 4.1), контрольную работу № 1 рекомендуется проводить на 7 или 8 неделе семестра. Результатом проведения контрольной работы № 1 является файл Excel, содержащий расчёты каждого задания на отдельном рабочем листе. Оформление студентами предварительных математических выкладок на бумаге не является обязательным.

Контрольная работа № 2 предусматривает оценку знаний, умений и навыков по материалу раздела № 3 дисциплины. Учитывая распределение часов, выделенных программой дисциплины на аудиторные занятия (раздел 4.1), контрольную работу № 2 рекомендуется проводить на 12 неделе семестра. Результатом проведения контрольной работы № 2 являются: 1) вывод уравнений математической модели реактора на бумаге, 2) файл Excel с расчётом построенной математической модели.

Поскольку для контроля освоения материала разделов №№ 1–3 предусмотрено проведение контрольных работ, выполнение обучающимися заданий по материалу этих разделов на лабораторных занятиях дополнительно в баллах не оценивается.

Организация выполнения комплексных заданий по материалу раздела № 4

Задания по материалу раздела № 4 представляют собой достаточно сложные и развёрнутые расчётные задачи, построенные на основе научно-исследовательских работ студентов факультета ИТУ. Они являются примером математического моделирования реальных процессов химической технологии и биотехнологии. Каждая из этих задач подразумевает анализ условий протекания рассматриваемого процесса и полученных экспериментальных данных, вывод уравнений математической модели, вывод формул для численного расчёта математической модели, создание расчётного модуля, поиск констант модели, построение графиков для сравнения расчётных и экспериментальных данных.

Анализ теоретического материала и вывод формул для выполнения заданий раздела № 4 рекомендуется осуществлять в рамках самостоятельной работы. Разработку расчётного модуля и поиск констант модели – на лабораторных занятиях, что предусматривает выполнение этой части заданий студентами индивидуально. Таким образом, задания раздела № 4 носят комплексный характер, и их выполнение является оценочным средством для контроля освоения материала раздела. Дополнительной контрольной работы по материалу раздела № 4 рабочей программой дисциплины не предусмотрено.

При пропуске обучающимся по уважительной причине лабораторных занятий, посвящённых реализации комплексных заданий по материалу раздела № 4, преподавателю рекомендуется организовать выполнение аналогичных заданий с целью полной либо частичной компенсации (по усмотрению преподавателя) баллов, потерянных обучающимся. Также в этом случае допускается выполнение обучающимся дополнительной расчётной задачи по материалу пропущенных занятий во время сдачи зачёта.

Проведение зачёта с оценкой

Итоговой формой контроля знаний по дисциплине является зачёт с оценкой. Он направлен на определение итоговой оценки комплекса теоретических знаний, умений и навыков, полученных студентами при изучении данной дисциплины.

Допуск к зачёту осуществляется согласно правилам рейтинговой системы, действующей в РХТУ им. Д.И.Менделеева. Студенты, набравшие по ходу семестра от 50 до 60 баллов, имеют право зачёт не сдавать, а получить итоговую оценку на основе действующей в РХТУ системы премиальных баллов.

Зачёт проводится в устной форме по билетам. В билет включается один теоретический вопрос и две расчётные задачи, охватывающие различные разделы изучаемого материала. Время, отводимое на подготовку к ответу для каждого студента, составляет в среднем 1 час.

Расчётные задачи являются аналогами заданий, выполняемых студентами на лабораторных занятиях в течение семестра. Первая задача (задание № 2) соответствует материалу разделов 1 или 2, вторая задача (задание № 3) – материалу разделов 3 или 4.

Для численного решения расчётных задач требуется EXCEL, поэтому для проведения зачёта необходимо наличие компьютерного класса с предустановленным программным обеспечением. В случае отсутствия возможности проведения зачёта в компьютерном классе допускается выполнение расчётных задач без реализации расчётных модулей, но с описанием методики их разработки и выполнением всех требуемых математических преобразований.

11.2. Для преподавателей, реализующих образовательные программы с использованием дистанционных образовательных технологий

При использовании электронного обучения и дистанционных образовательных технологий занятия полностью или частично проводятся в режиме онлайн. Объем дисциплины и распределение нагрузки по видам работ соответствует п. 4.1. Распределение баллов соответствует п. 10.1 либо может быть изменено в соответствии с решением кафедры, в случае перехода на ЭО и ДОТ в процессе обучения. Решение кафедры об используемых технологиях и системе оценивания достижений обучающихся принимается с учетом мнения ведущего преподавателя и доводится до обучающихся.

Реализация ЭО и ДОТ предполагает использование следующих видов учебной деятельности: лекции в Discord с использованием опции «стрим» для онлайн-отображения демонстрационного материала, групповые онлайн-консультации и онлайн-конференции в Discord, лабораторные работы, проводимые с применением ЭО и ДОТ, самостоятельная работа, текущий контроль в режиме проверки выполнения домашних заданий, индивидуальные онлайн-собеседования в Discord для контроля выполнения комплексных заданий по материалу раздела № 4.

При реализации РПД в зависимости от конкретной ситуации ЭО и ДОТ могут быть применены в следующем виде:

- объем часов контактной работы обучающихся с преподавателем не сокращается и электронные образовательные ресурсы (ЭОР) методически обеспечивают самостоятельную работу обучающихся в объеме, предусмотренном рабочей программой данной дисциплины; при этом в случае необходимости занятия проводятся в режиме онлайн (данный вид ЭО и ДОТ является более предпочтительным);
- смешанные формы обучения, сочетающие в себе аудиторные занятия (при возможности перевода части контактных часов работы обучающихся с преподавателем в электронную информационно-образовательную среду без потери содержания учебной дисциплины) и ЭОР (часть учебного материала (например, лекции) может быть заменена ЭОР).

12. ПЕРЕЧЕНЬ ИНФОРМАЦИОННЫХ ТЕХНОЛОГИЙ, ИСПОЛЬЗУЕМЫХ В ОБРАЗОВАТЕЛЬНОМ ПРОЦЕССЕ

Информационную поддержку изучения дисциплины осуществляет Информационно-библиотечный центр (ИБЦ) РХТУ им. Д.И. Менделеева, который обеспечивает обучающихся основной учебной, учебно-методической и научной литературой, необходимой для организации образовательного процесса по дисциплине. Общий объем многоотраслевого фонда ИБЦ на 01.01.2020 составляет 1715452 экз.

Фонд ИБЦ располагает учебной, учебно-методической и научно-технической литературой в форме печатных и электронных изданий, а также включает официальные, справочно-библиографические, специализированные отечественные и зарубежные периодические и информационные издания. ИБЦ обеспечивает доступ к профессиональным базам данных, информационным, справочным и поисковым системам.

Каждый обучающийся обеспечен свободным доступом из любой точки, в которой имеется доступ к сети Интернет и к электронно-библиотечной системе (ЭБС) Университета, которая содержит различные издания по основным изучаемым дисциплинам и сформирована по согласованию с правообладателями учебной и учебно-методической литературы.

Для более полного и оперативного справочно-библиографического и информационного обслуживания в ИБЦ реализована технология Электронной доставки документов.

Электронные информационные ресурсы, используемые в процессе обучения

№	Электронный ресурс	Ссылка на сайт ЭБС, количество ключей	Характеристика библиотечного фонда, к которому предоставляется доступ
6.	ЭБС «Лань»	Принадлежность - сторонняя Реквизиты договора - ООО «Издательство «Лань» Договор № 33.03-Р-3.1-2173/2020 Сумма договора – 747 661-28 Срок действия Договора с «26» сентября 2020 г. по «25» сентября 2021 г. Ссылка на сайт ЭБС – http://e.lanbook.com Количество ключей - доступ для зарегистрированных пользователей РХТУ с любого компьютера. Удаленный доступ после персональной регистрации на сайте ЭБС.	Коллекции: «Химия» - изд-ва НОТ, «Химия» - изд-ва Лаборатория знаний, «Химия» - изд-ва «ЛАНЬ», «Химия»-КНИТУ(Казанский национальный исследовательский технологический университет), «Химия» - изд-ва ФИЗМАТЛИТ», «Информатика» - изд-ва «ЛАНЬ», «Информатика»-Национальный Открытый Университет «ИНТУИТ», «Инженерно-технические науки"-изд-ва «ЛАНЬ», «Теоретическая механика»-изд-ва «ЛАНЬ», Экономика и менеджмент»- изд-ва Дашков и К., а также отдельные издания в соответствии с Договором.
7.	Электронно - библиотечная система ИБЦ РХТУ им. Д.И. Менделеева (на базе АИБС «Ирбис»)	Принадлежность – собственная РХТУ. Ссылка на сайт ЭБС – http://lib.muctr.ru/ Доступ для пользователей РХТУ с любого компьютера	Электронные версии учебных и научных изданий авторов РХТУ по всем ООП.
8.	ЭБС «Научно-электронная библиотека eLibrary.ru»	Принадлежность – сторонняя Реквизиты договора – ООО Научная электронная библиотека, договор № 33.03-Р-3.1 2087/2019 Сумма договора – 1100017-00 С «01» января 2020 г. по «31» декабря 2020 г. Ссылка на сайт – http://elibrary.ru Количество ключей – доступ для пользователей РХТУ по ip-адресам неограничен.	Научная электронная библиотека eLIBRARY.RU - это крупнейший российский информационно-аналитический портал в области науки, технологии, медицины и образования, содержащий рефераты и полные тексты более 29 млн научных статей и публикаций, в том числе электронные версии более 5600 российских научно-технических журналов.

№	Электронный ресурс	Ссылка на сайт ЭБС, количество ключей	Характеристика библиотечного фонда, к которому предоставляется доступ
9.	Электронно-библиотечная система издательства "ЮРАЙТ"	Принадлежность сторонняя-«Электронное издательство ЮРАЙТ» Договор № 33.03-Р-3.1-220/2020 от 16.03.2020 г. Сумма договора - 324 000-00 С «16» марта 2020 г. по «15» марта 2021 г. Ссылка на сайт – https://biblio-online.ru/ Количество ключей - доступ для зарегистрированных пользователей РХТУ с любого компьютера.	Электронная библиотека включает более 5000 наименований учебников и учебных пособий по всем отраслям знаний для всех уровней профессионального образования от ведущих научных школ с соблюдением требований новых ФГОСов.
10.	Издательство Elsevier на платформе ScienceDirect	Принадлежность сторонняя. Национальная подписка (Минобрнауки+ РФФИ) Информационное письмо РФФИ от 07.07.2020 г. № 772 С «01» января 2020 г. по «31» декабря 2020 г. Ссылка на сайт – https://www.sciencedirect.com Количество ключей – доступ для пользователей РХТУ по ip-адресам. Удаленный доступ.	«Freedom Collection» — полнотекстовая коллекция электронных журналов издательства Elsevier по различным отраслям знаний, включающая не менее 2000 наименований электронных журналов. «Freedom Collection eBook collection» — содержит более 5 000 книг по 24 различным предметным областям естественных, технических и медицинских наук. Доступ к архивам 2015-2019 гг.

–

13. МАТЕРИАЛЬНО-ТЕХНИЧЕСКОЕ ОБЕСПЕЧЕНИЕ ДИСЦИПЛИНЫ

В соответствии с учебным планом занятия по дисциплине проводятся в форме лекций, лабораторных занятий и самостоятельной работы обучающихся.

13.1. Оборудование, необходимое в образовательном процессе

Учебная аудитория для проведения лекций вместимостью не менее 30 человек, оборудованная электронными средствами демонстрации (компьютер со средствами звуковоспроизведения, проектор, экран) и учебной мебелью.

Компьютерный класс, насчитывающий не менее 14 посадочных мест, с предустановленным лицензионным программным обеспечением (Windows, Microsoft Excel) и выходом в Интернет для проведения лабораторных занятий.

Библиотека, имеющая рабочие компьютерные места для студентов, оснащённые компьютерами с доступом к базам данных и выходом в Интернет.

13.2. Учебно-наглядные пособия

Учебные пособия по дисциплине.

Электронный раздаточный материал к разделам лекционного курса.
Демонстрационные расчётные модули по комплексным заданиям.

13.3. Печатные и электронные образовательные и информационные ресурсы

На кафедре КХТП используются информационно-методические материалы: инструкции по технике безопасности в компьютерном классе; методические рекомендации к лабораторным занятиям; учебные пособия; электронные учебные пособия; кафедральные библиотеки электронных изданий; учебно-методические разработки кафедры в электронном виде; справочные материалы.

На кафедре КХТП используются электронные образовательные ресурсы: междисциплинарная автоматизированная система обучения на основе сетевых технологий для подготовки химиков-технологов; специализированное программное обеспечение; базы данных специализированного назначения, используемые при проведении научных исследований бакалаврами и при изучении соответствующих разделов дисциплины.

13.4. Перечень лицензионного программного обеспечения

На кафедре КХТП для проведения лабораторных занятий по дисциплине имеется учебная аудитория 247 с 14 компьютерами для работы студентов. Все компьютеры укомплектованы проигрывателями DVD, USB-портами и имеют доступ к сети Интернет. Для проведения занятий требуется лицензионное программное обеспечение, установленное на компьютерах:

№	Наименование программного продукта	Реквизиты договора поставки	Количество лицензий	Срок окончания действия лицензии
1	Microsoft Windows 8.1 Professional Get Genuine	Контракт № 62-64ЭА/2013, Microsoft Open License, Номер лицензии 62795478	14	Бессрочно
2	Micosoft Office Standard 2013	Контракт № 62-64ЭА/2013, Microsoft Open License Номер лицензии 47837477	14	Бессрочно
3	Антивирус Kaspersky Endpoint Security	Контракт № 28-35ЭА/2020, Лицензия антивируса (продление на 1 год)	14	26.06.2021

14. ТРЕБОВАНИЯ К ОЦЕНКЕ КАЧЕСТВА ОСВОЕНИЯ ПРОГРАММЫ

Наименование разделов	Основные показатели оценки	Формы и методы контроля и оценки
Раздел 1. Численные методы расчёта производных, определённых интегралов и решения нелинейных алгебраических уравнений.	Знает методы численного решения нелинейных алгебраических уравнений (метод половинного деления, метод пропорциональных частей, метод локализации корня с итерационным масштабированием интервала); численные методы дифференцирования (конечные разности) и интегрирования (методы прямоугольников, трапеций, парабол). Умеет строить автоматизированные расчётные модули в Excel для вычисления определённых интегралов, для численного определения	Оценка за контрольную работу № 1 (задания №№ 1–3, наивысший балл – 12). Оценка на зачёте.

Наименование разделов	Основные показатели оценки	Формы и методы контроля и оценки
	производных функций, для нахождения корней нелинейных алгебраических уравнений; оценивать погрешности изученных методов вычислительной математики. Владеет основными навыками работы в Excel, методами численного решения нелинейных алгебраических уравнений, численными методами дифференцирования и интегрирования.	
Раздел 2. Численные методы на основе матричных операций.	Знает методы численного решения систем линейных алгебраических уравнений (метод обратной матрицы, метод Крамера), методы обработки экспериментальных данных. Умеет выполнять в Excel различные операции с матрицами; строить автоматизированные расчётные модули для решения систем линейных алгебраических уравнений, для определения коэффициентов аппроксимирующего полинома по методу наименьших квадратов. Владеет методами численного решения систем линейных алгебраических уравнений, методом наименьших квадратов, методикой автоматизированной обработки экспериментальных данных в Excel.	Оценка за контрольную работу № 1 (задания №№ 4,5, наивысший балл – 8). Оценка на зачёте.
Раздел 3. Расчёт процессов в реакторах идеального смешения.	Знает численные методы решения ОДУ 1-го порядка и их систем, принципы разработки модулей в Excel для расчёта процессов химической технологии, типы реакторов идеального смешения. Умеет оценивать накопление ошибки при численном решении дифференциальных уравнений, строить автоматизированные модули в Excel для расчёта периодических и непрерывных реакторов идеального смешения, а также реакторов с подпиткой. Владеет методикой вывода уравнений для описания реакторов идеального смешения, методикой преобразования дифференциальной задачи в разностную, численными методами решения задачи Коши.	Оценка за контрольную работу № 2 (наивысший балл – 18). Оценка на зачёте.
Раздел 4. Математическое моделирование процессов в реакторах идеального смешения на основе экспериментальных данных.	Знает методы одномерной и двумерной оптимизации, методы понижения размерности задачи оптимизации, принципы разработки расчётных модулей в Excel для моделирования процессов химической технологии, модель роста культуры микроорганизмов. Умеет использовать численные методы для решения задач из области химической технологии, строить автоматизированные модули в Excel для реализации математических моделей процессов химической технологии и	Оценка за комплексные задания по материалу раздела (наивысший балл – 22). Оценка на зачёте.

Наименование разделов	Основные показатели оценки	Формы и методы контроля и оценки
	биотехнологии, определять константы математических моделей. Владеет методикой расчёта критерия рассогласования в Excel, методикой поиска уравнения корреляции между константами математической модели, методом поочерёдного изменения переменных, навыками разработки модулей для реализации математических моделей процессов химической технологии.	

15. ОСОБЕННОСТИ ОРГАНИЗАЦИИ ОБРАЗОВАТЕЛЬНОГО ПРОЦЕССА ДЛЯ ИНВАЛИДОВ И ЛИЦ С ОГРАНИЧЕННЫМИ ВОЗМОЖНОСТЯМИ ЗДОРОВЬЯ

Обучение инвалидов и лиц с ограниченными возможностями здоровья осуществляется в соответствии с:

– Порядком организации и осуществления образовательной деятельности по образовательным программам – программам бакалавриата, программам специалитета, программам магистратуры (Приказ Минобрнауки РФ от 05.04.2017 № 301);

– Положением о порядке организации и осуществления образовательной деятельности по образовательным программам высшего образования – программ бакалавриата, программ специалитета, программ магистратуры в РХТУ им. Д.И. Менделеева, принятым решением Ученого совета РХТУ им. Д.И. Менделеева от 30.10.2019, протокол № 3, введенным в действие приказом ректора РХТУ им. Д.И. Менделеева от 14.11.2019 № 646А;

– Методическими рекомендациями по организации образовательного процесса для обучения инвалидов и лиц с ограниченными возможностями здоровья в образовательных организациях высшего образования, в том числе оснащенности образовательного процесса (утверждены заместителем Министра образования и науки РФ А.А. Климовым от 08.04.2014 № АК-44/05вн).

ДОПОЛНЕНИЯ И ИЗМЕНЕНИЯ К РПД

«Вычислительная математика в задачах химической технологии»

основной образовательной программы

18.03.02 Энерго- и ресурсосберегающие процессы в химической технологии, нефтехимии и биотехнологии
Магистерская программа
«Основные процессы химических производств и химическая кибернетика»
Форма обучения: очная

Номер изменения/ дополнения	Содержание дополнения/изменения	Основание внесения изменения/дополнения
1		протокол заседания Ученого совета №_____от «___»_____20___г.
2		протокол заседания Ученого совета №_____от «___»_____20___г.
3		протокол заседания Ученого совета №_____от «___»_____20___г.
		протокол заседания Ученого совета №_____от «___»_____20___г.
		протокол заседания Ученого совета №_____от «___»_____20___г.

Министерство науки и высшего образования Российской Федерации
Федеральное государственное бюджетное образовательное учреждение высшего образования
«Российский химико-технологический университет имени Д.И. Менделеева»

«УТВЕРЖДАЮ»

Проректор по учебной работе

_____ С.Н. Филатов

«30» июня 2020 г.

РАБОЧАЯ ПРОГРАММА ДИСЦИПЛИНЫ

«Теория вероятностей и математическая статистика в энерго- и ресурсосбережении»

Направление подготовки 18.03.02 Энерго- и ресурсосберегающие процессы в химической технологии, нефтехимии и биотехнологии

Профиль подготовки «Основные процессы химических производств и химическая кибернетика»

Квалификация «бакалавр»

РАССМОТРЕНО И ОДОБРЕНО
на заседании Методической комиссии
РХТУ им. Д.И. Менделеева
«30» июня 2020 г.

Председатель _____ Н.А. Макаров

Москва 2020 г.

Программа составлена заведующим кафедрой высшей математики, к.т.н. Е.Г.Рудаковской, доцентом кафедры высшей математики, к.п.н. О.В.Авериной, доцентом кафедры высшей математики, к.т.н. В.В.Осипчик

Программа рассмотрена и одобрена на заседании кафедры высшей математики РХТУ им. Д.И. Менделеева «20» апреля 2020 г., протокол № 8

ОГЛАВЛЕНИЕ

1. ЦЕЛЬ И ЗАДАЧИ ДИСЦИПЛИНЫ…….. 4
2. ТРЕБОВАНИЯ К РЕЗУЛЬТАТАМ ОСВОЕНИЯ ДИСЦИПЛИНЫ……..... 4
3. ОБЪЕМ ДИСЦИПЛИНЫ И ВИДЫ УЧЕБНОЙ РАБОТЫ ……..…….. 5
4. СОДЕРЖАНИЕ ДИСЦИПЛИНЫ……. 5
   4.1. Разделы дисциплины и виды занятий для студентов очного отделения…….... 5
   4.2. Краткое содержание дисциплины……. 6
5. СООТВЕТСТВИЕ СОДЕРЖАНИЯ ТРЕБОВАНИЯМ К РЕЗУЛЬТАТАМ ОСВОЕНИЯ ДИСЦИПЛИНЫ……... 7
6. ПРАКТИЧЕСКИЕ ЗАНЯТИЯ…… 8
   6.1. Примерные темы практических занятий по дисциплине…….. 8
7. САМОСТОЯТЕЛЬНАЯ РАБОТА. ……... 9
8. ОЦЕНОЧНЫЕ СРЕДСТВА ДЛЯ КОНТРОЛЯ ОСВОЕНИЯ ДИСЦИПЛИНЫ…… 10
   8.1. Примеры контрольных вопросов для текущего контроля освоения дисциплины…… 10
   8.2 Примеры контрольных работ……... 10
   8.3. Вопросы для итогового контроля освоения дисциплины……... 13
9. УЧЕБНО-МЕТОДИЧЕСКОЕ ОБЕСПЕЧЕНИЕ ДИСЦИПЛИНЫ…… 14
   9.1. Рекомендуемая литература……. 14
   9.2. Рекомендуемые источники научно-технической информации…… 15
   9.3. Средства обеспечения освоения дисциплины……. 15
10. МЕТОДИЧЕСКИЕ УКАЗАНИЯ ДЛЯ ОБУЧАЮЩИХСЯ……... 16
    10.1. Для студентов, обучающихся без использования дистанционных образовательных технологий…… 16
    10.2. Для студентов, обучающихся с использованием дистанционных образовательных технологий…… 16
11. МЕТОДИЧЕСКИЕ УКАЗАНИЯ ДЛЯ ПРЕПОДАВАТЕЛЕЙ……... 16
    11.1. Для преподавателей, реализующих образовательные программы без использования дистанционных образовательных технологий…… 16
    11.2. Для преподавателей, реализующих образовательные программы с использованием дистанционных образовательных технологий…… 17
12. ПЕРЕЧЕНЬ ИНФОРМАЦИОННЫХ ТЕХНОЛОГИЙ, ИСПОЛЬЗУЕМЫХ В ОБРАЗОВАТЕЛЬНОМ ПРОЦЕССЕ…… 18
13. МАТЕРИАЛЬНО-ТЕХНИЧЕСКОЕ ОБЕСПЕЧЕНИЕ ДИСЦИПЛИНЫ…… 20
    13.1. Оборудование, необходимое в образовательном процессе……. 20

13.2. Учебно-наглядные пособия…… 20

13.3. Компьютеры, информационно-телекоммуникационные сети, аппаратно-программные и аудиовизуальные средства…….. 21

13.4. Печатные и электронные образовательные и информационные ресурсы…….. 21

13.5. Перечень лицензионного программного обеспечения…… 21

14. ТРЕБОВАНИЯ К ОЦЕНКЕ КАЧЕСТВА ОСВОЕНИЯ ПРОГРАММЫ…….. 21

15. ОСОБЕННОСТИ ОРГАНИЗАЦИИ ОБРАЗОВАТЕЛЬНОГО ПРОЦЕССА ДЛЯ ИНВАЛИДОВ И ЛИЦ С ОГРАНИЧЕННЫМИ ВОЗМОЖНОСТЯМИ ЗДОРОВЬЯ…… 22

1. ЦЕЛЬ И ЗАДАЧИ ДИСЦИПЛИНЫ

Программа составлена в соответствии с требованиями Федерального государственного образовательного стандарта (ФГОС ВО) для направления подготовки бакалавров **18.03.02 Энерго- и ресурсосберегающие процессы в химической технологии, нефтехимии и биотехнологии**, рекомендациями методической комиссии и накопленного опыта преподавания дисциплины кафедрой высшей математики РХТУ им. Д.И.Менделеева. Программа рассчитана на изучение курса в течение одного семестра.

Дисциплина «**Теория вероятностей и математическая статистика в основных процессах химических производств и химической кибернетике**» относится к дисциплинам учебного плана. Программа дисциплины предполагает, что обучающиеся имеют теоретическую и практическую подготовку, включающую основные понятия и методы, изучаемые в дисциплине «Математика».

Цель дисциплины - формирование у студентов системы основных понятий, используемых для построения важнейших математических моделей, и математических методов для описания различных химико-технологических процессов.

Задачи дисциплины - создание фундаментальной математической базы, а также развитию навыков математического мышления и использования их для решения практических задач.

Дисциплина **«Теория вероятностей и математическая статистика в основных процессах химических производств и химической кибернетике»** преподается в 4 семестре. Контроль успеваемости студентов ведется по принятой в университете рейтинговой системе.

2. ТРЕБОВАНИЯ К РЕЗУЛЬТАТАМ ОСВОЕНИЯ ДИСЦИПЛИНЫ

Изучение дисциплины **«Теория вероятностей и математическая статистика в основных процессах химических производств и химической кибернетике»** при подготовке бакалавров по направлению **18.03.02 Энерго- и ресурсосберегающие процессы в химической технологии, нефтехимии и биотехнологии,** профиль «**Основные процессы химических производств и химическая кибернетика**» направлено на приобретения следующих компетенций:

2.1. Общепрофессиональные:

– способностью использовать основные законы естественнонаучных дисциплин в профессиональной деятельности, применять методы математического анализа и моделирования, теоретического и экспериментального исследования (ОПК-2);

2.2. Профессиональные:

– способностью планировать экспериментальные исследования, получать, обрабатывать и анализировать полученные результаты (ПК-15).

В результате изучения дисциплины студент бакалавриата должен:

знать:

– основы теории вероятностей и математической статистики; математические теории и методы, лежащие в основе построения математических моделей; основы применения математических моделей и методов.

уметь:

– выбирать математические методы, пригодные для решения конкретной задачи; использовать математические понятия, методы и модели для описания различных процессов; выявлять математические закономерности, лежащие в основе конкретных процессов; использовать основные методы статистической обработки данных;
– применять математические знания на междисциплинарном уровне.

владеть:

– основами фундаментальных математических теорий и навыками использования математического аппарата; методами статистической обработки информации.

3. ОБЪЕМ ДИСЦИПЛИНЫ И ВИДЫ УЧЕБНОЙ РАБОТЫ

Вид учебной работы	Всего		Семестр 4	
	ЗЕ	Акад. ч.	**ЗЕ**	Акад. ч.
Общая трудоемкость дисциплины	**3**	**108**	**3**	**108**
Контактная работа – аудиторные занятия:	**1,33**	**48**	**1,33**	**48**
Лекции	0,44	16	0,44	16
Практические занятия (ПЗ)	0,89	32	0,89	32
Самостоятельная работа	**1,67**	**60**	**1,67**	**60**
Контактная самостоятельная работа	1,67	0,2	1,67	0,2
Самостоятельное изучение разделов дисциплины		59,8		59,8
Вид контроля - Зачет	+	+	+	+
Вид итогового контроля:			**Зачет**	

Вид учебной работы	Всего		Семестр 4	
	ЗЕ	Астр. ч.	**ЗЕ**	Астр. ч.
Общая трудоемкость дисциплины	**3**	**81**	**3**	**81**
Контактная работа – аудиторные занятия:	**1,33**	**35,9**	**1,33**	**35,9**
Лекции	0,44	11,9	0,44	11,9
Практические занятия (ПЗ)	0,89	24	0,89	24
Самостоятельная работа	**1,67**	**45,1**	**1,67**	**45,1**
Контактная самостоятельная работа	1,67	0,1	1,67	0,1
Самостоятельное изучение разделов дисциплины		45,0		45,0
Вид контроля - Зачет	+	+	+	+
Вид итогового контроля:			**Зачет**	

4. СОДЕРЖАНИЕ ДИСЦИПЛИНЫ

4.1. Разделы дисциплины и виды занятий

№ п/п	Разделы дисциплины	Часов			
		Всего	Лекции	Практи-ческие занятия	Самостоя-тельная работа
	Раздел 1. Теория вероятностей. Случайные величины и их законы распределения.	**54**	**8**	**16**	**30**
1.1	Случайные события. Виды случайных событий. Алгебра событий. Классическое определение вероятности.	12	2	3	7
1.2	Теоремы сложения и умножения вероятностей. Условная вероятность. Теорема о полной вероятности. Формулы Байеса.	12	2	3	7
1.3	Повторные испытания. Формула	10	2	3	5

	Бернулли. Локальная и интегральная теоремы Муавра-Лапласа. Формула Пуассона.				
1.4	Дискретная случайная величина: вероятностный ряд, функция распределения. Математическое ожидание, дисперсия и среднеквадратическое отклонение. Биномиальное распределение.	10	1	4	5
1.5	Непрерывная случайная величина: функция плотности вероятностей и функция распределения случайной величины. Равномерный закон распределения, его параметры. Нормальный закон распределения, его параметры.	10	1	3	6
	Раздел 2. Математическая статистика.	**54**	**8**	**16**	**30**
2.1	Задачи математической статистики. Генеральная и выборочная совокупности. Статистический ряд выборочной совокупности. Интервальный статистический ряд. Полигон частот.	14	2	4	8
2.2	Точечные и интервальные статистические оценки параметров распределения случайной величины.	14	2	4	8
2.3	Проверка статистических гипотез: формулировка основной и конкурирующей гипотезы. Уровень значимости. Выбор критерия для проверки гипотезы.	13	2	4	7
2.4	Элементы теории корреляции. Коэффициент корреляции r_{xy} и корреляционный момент k_{xy} - их оценки по выборочным данным. Уравнения линейной регрессии.	13	2	4	7
	ИТОГО	**108**	**16**	**32**	**60**

4.2. Содержание разделов дисциплины

Раздел 1. Теория вероятностей. Случайные величины и их законы распределения.

1.1 Случайные, достоверные и невозможные события. Виды случайных событий: совместные и несовместные, противоположные события. Алгебра событий: сумма, произведение событий. Элементарные события (исходы). Классическое определение вероятности. Свойства вероятности случайного события.

1.2 Теоремы вероятностей: сложение вероятностей совместных и несовместных событий; произведения вероятностей зависимых и независимых событий. Условная вероятность. Теорема о полной вероятности. Формулы Байеса.

1.3 Повторные испытания. Формула Бернулли. Локальная и интегральная теоремы Муавра-Лапласа. Формула Пуассона.

1.4 Случайная величина: определение виды случайных величин. Дискретная случайная величина: вероятностный ряд, функция распределения. Математическое ожидание, дисперсия и среднеквадратическое отклонение, и их свойства. Биномиальное распределение, закон Пуассона для дискретной случайной величины.

1.5 Непрерывная случайная величина: функция плотности вероятностей и ее свойства, функция распределения этой случайной величины и ее свойства. Связь между этими функциями. Вероятность попадания непрерывной случайной величины на некоторый промежуток. Равномерный закон распределения, его параметры. Нормальный закон распределения, его параметры и формулы.

Раздел 2. Математическая статистика.

2.1 Задачи математической статистики. Генеральная и выборочная совокупности. Статистический ряд выборочной совокупности (выборки). Интервальный статистический ряд выборки (при больших объемах выборки). Полигон частот статистического распределения выборки.

2.2 Точечные статистические оценки параметров распределения исследуемой случайной величины: среднее арифметическое статистических значений, выборочная дисперсия, исправленная выборочная дисперсия. Основные требования, предъявляемые к точечным оценкам. Интервальные оценки параметров распределения исследуемой случайной величины (в предположении, что она имеет нормальное распределение случайной величины) интервал математического ожидания при известной дисперсии и неизвестной, доверительный интервал для среднеквадратического отклонения.

2.3 Проверка статистических гипотез: формулировка основной и конкурирующей гипотезы. Уровень значимости. Выбор критерия для проверки основной гипотезы. Проверка гипотезы о равенстве дисперсии двух генеральных совокупностей по двум выборкам из них. Проверка гипотезы о равенстве двух средних (при известной и неизвестной дисперсии). Проверка гипотезы о нормальном распределении (критерий Пирсона).

2.4 Элементы теории корреляции. (X,Y)- система двух случайных величин (двумерная случайная величина). Зависимость между составляющими X и Y – основная задача корреляции. Коэффициент корреляции r_{xy} и корреляционный момент k_{xy} - их оценки по выборочным данным. Проверка гипотезы о существовании корреляционной зависимости между X и Y. Уравнения линейной регрессии Y на X и X на Y в случае наличия корреляционной зависимости.

5. СООТВЕТСТВИЕ СОДЕРЖАНИЯ ТРЕБОВАНИЯМ К РЕЗУЛЬТАТАМ ОСВОЕНИЯ ДИСЦИПЛИНЫ

В результате освоения дисциплины студент должен	**Раздел**	
	1	**2**
Знать:		
- основы теории вероятностей и математической статистики;	+	+
- математические теории и методы, лежащие в основе построения математических моделей;	+	+
- основы применения математических моделей и методов.	+	+
Уметь:		
- выбирать математические методы, пригодные для решения конкретной задачи;	+	+
- применять математические знания на междисциплинарном уровне;	+	+
- использовать математические понятия, методы и модели для описания различных	+	+

процессов;		
- использовать основные методы статистической обработки данных;	+	+
- выявлять математические закономерности, лежащие в основе конкретных процессов.	+	+
Владеть:		
- основами фундаментальных математических теорий и навыками использования математического аппарата;	+	+
- методами статистической обработки информации.	+	+
В результате освоения дисциплины студент должен приобрести следующие ***общепрофессиональные компетенции:***		
– способностью использовать основные законы естественнонаучных дисциплин в профессиональной деятельности, применять методы математического анализа и моделирования, теоретического и экспериментального исследования (ОПК-2)	+	+
В результате освоения дисциплины студент должен приобрести следующие ***профессиональные компетенции:***		
– способностью планировать экспериментальные исследования, получать, обрабатывать и анализировать полученные результаты (ПК-15)..	+	+

6. ПРАКТИЧЕСКИЕ ЗАНЯТИЯ

6.1. Примерные темы практических занятий по дисциплине.

Предусмотрены практические занятия обучающегося в бакалавриате в объеме 32 акад. часов в 4 семестре

№ п/п	№ разделов дисциплины	Темы практических (семинарских) занятий	Часы
1.	1.1	**Практическое занятие 1.** Решение задач по комбинаторике.	2
2.	1.1	**Практическое занятие 2.** Действия над событиями. Классическое определение вероятности события, вычисление вероятности случайного события.	2
3.	1.2	**Практическое занятие 3.** Вычисление вероятностей случайных событий с помощью теорем вероятностей: суммы и произведения событий, противоположных событий.	2
4.	1.2	**Практическое занятие 4.** Теорема полной вероятности. Формула Байеса.	2
5.	1.3	**Практическое занятие 5.** Повторные события. Формула Бернулли. Локальная и интегральная формула Лапласа. Формула Пуассона.	2
6.		**Контрольная работа № 1**	**2**
7.	1.4	**Практическое занятие 6.** Дискретная случайная величина: вероятностный ряд, функция распределения вероятностей, числовые характеристики. Биноминальный закон распределения д.с.в. Закон Пуассона.	2
8.	1.5	**Практическое занятие 7.** Непрерывная случайная величина: функция плотности вероятностей, функция распределения вероятностей, числовые характеристики. Равномерный закон распределения н.с.в.	2

9.	1.5	**Практическое занятие 8.** Нормальный закон распределения н.с.в.: нахождение функции *F(x)* по данной *f(x)* и наоборот, числовые характеристики, вероятность попадания с.в. в заданный промежуток.	2
10.		**Контрольная работа № 2**	**2**
11	2.1	**Практическое занятие 9.** Начальная обработка статистических данных: статистический (вариационный) ряд, эмпирическая функция распределения частот, полигон частот. Интервальный статистический ряд, гистограмма частот.	2
12.	2.2	**Практическое занятие 10.** Точечные оценки параметров распределения генеральной совокупности, формулы для этих оценок. Метод условных вариант для упрощения расчета оценок.	2
13.	2.2	**Практическое занятие 11.** Построения доверительных интервалов для истинного математического ожидания, при известной и неизвестной дисперсии генеральной совокупности и для среднего квадратического отклонения.	2
14	2.3	**Практическое занятие 12.** Проверка статистических гипотез: а) равенства дисперсий двух нормальных генеральных совокупностей, б) равенства математических ожиданий двух нормальных генеральных совокупностей с известной и неизвестной дисперсией, в) равенства математического ожидания нормальной генеральной совокупности некоторому заданному числу.	2
15	2.4	**Практическое занятие 13.** Проверка гипотезы о нормальном распределении генеральной совокупности: критерий согласия Пирсона (с расчетом теоретических частот нормального распределения).	2
16		**Контрольная работа № 3**	**2**
ИТОГО	**32 часа**		

7. САМОСТОЯТЕЛЬНАЯ РАБОТА

Рабочей программой дисциплины «**Теория вероятностей и математическая статистика в основных процессах химических производств и химической кибернетике**» предусмотрена самостоятельная работа студента бакалавриата в объеме **60** часов в **4** семестре. Самостоятельная работа проводится с целью углубления знаний по дисциплине и предусматривает:

- ознакомление и проработку рекомендованной литературы, работу с электронно-библиотечными системами;
- участие в семинарах РХТУ им. И. Менделеева по тематике дисциплины;
- подготовку к выполнению контрольных работ по материалу лекционного курса;
- подготовку к ***зачету*** (4 семестр) по дисциплине.

Планирование времени на самостоятельную работу, необходимого на изучение дисциплины, студентам лучше всего осуществлять на весь период изучения, предусматривая при этом регулярное повторение пройденного материала. Материал, законспектированный на лекциях, необходимо регулярно дополнять сведениями из литературных источников, представленных в учебной программе. При работе с указанными источниками рекомендуется составлять краткий конспект материала, с обязательным фиксированием библиографических данных источника.

8. ПРИМЕРЫ ОЦЕНОЧНЫХ СРЕДСТВ ДЛЯ КОНТРОЛЯ ОСВОЕНИЯ ДИСЦИПЛИНЫ

8.1. Примерный перечень тем контрольных работ

Для текущего контроля предусмотрено 3 контрольные работы.

1. Теория вероятностей.
2. Случайные величины и их законы распределения.
3. Математическая статистика.

8.2. Примеры контрольных работ

Раздел 1. Примеры вариантов к контрольной работе № 1. Максимальная оценка - 30 баллов. Контрольная работа содержит 5 вопросов по 6 баллов за вопрос.

Вариант 1

1) Сколько четырехзначных чисел, делящихся на 5, можно составить из цифр {0,1,4,5,9}, если каждое число не должно содержать одинаковых цифр?
2) В цехе работают 6 мужчин и 4 женщины. По табельным номерам наудачу отобрали 7 человек. Найти вероятность того, что среди отобранных лиц окажутся 3 женщины.
3) Три стрелка стреляют по одной мишени. Первый попадает с вероятностью $p_1 = 0{,}8$, второй – $p_2 = 0{,}7$, третий – $p_3 = 0{,}6$. Найти вероятность того, что при одном залпе в мишень попадет хотя бы один стрелок.
4) В первой коробке находится 20 батареек для фонарика, из них 18 годных к употреблению. Во второй коробке – 10 батареек, из них – 9 годных. Из второй коробки наудачу взяли 2 батарейки и переложили в первую. Найти вероятность того, что батарейка, наудачу извлеченная из первой коробки, будет годной.
5) Вероятность попадания мячом в корзину для данного баскетболиста равна 0,8. Игрок делает три броска. Какова вероятность того, что все три раза он попал?

Вариант 2

1) Игральная кость подбрасывается один раз. Найти вероятность того, что число выпавших очков кратно трем.
2) Из водоема, в котором находится 10 рыб, вылавливают 6 рыб, помечают и выпускают их обратно. Найти вероятность того, что второй улов того же объема содержит 4 меченые рыбы.
3) В урне 12 шаров, из которых 7 белых. Наудачу вытаскивается один шар, а затем возвращается обратно в урну. Найти вероятность хотя бы одного извлечения белого шара, если шар извлекали дважды.
4) В пирамиде установлены 15 винтовок, 10 из них снабжены оптическим прицелом. При стрельбе из винтовки с оптическим прицелом вероятность поражения мишени – 0,9, а при стрельбе из обычной винтовки – 0,7. Какова вероятность того, что стрелок поразил мишень из наудачу взятой винтовки? Найти также вероятность того, что мишень поражена из винтовки с оптическим прицелом.
5) Вероятность появления события в каждом из 3000 независимых испытаний равна 0,75. Найти вероятность того, что событие появится не менее 1480 раз.

Раздел 1. Примеры вариантов к контрольной работе № 2. Максимальная оценка - 30 баллов. Контрольная работа содержит 5 вопросов по 6 баллов за вопрос.

Вариант 1

1) Случайная величина ξ имеет ряд распределения:

ξ	-4	-2	0	1	2
p	0,1	0,2	0,3	0,3	0,1

Найти математическое ожидание $M[\xi]$, дисперсию $D[\xi]$, функцию распределения $F(x)$.

2) В ящике 7 белых шаров и 3 черных. Наудачу берут 2 шара. Случайная величина $\xi\xi$ – число черных шаров среди взятых. Построить вероятностный ряд для ξ. Найти ее $M[\xi]$ и $D[\xi]$.

3) Плотность распределения вероятностей случайной величины ξ имеет вид:

$$f(x) = \begin{cases} 2(x-1), & x \in [1;2] \\ 0, & x \notin [1;2] \end{cases}$$

Найти: функцию распределения вероятностей $F(x)$ и ее график, $M[\xi]$, $D[\xi]$, $P(1{,}5 < \xi < 3)$.

4) Случайная величина ξ распределена равномерно на $[1;7]$. Написать $f(x)$ и $F(x)$. Найти $M[\xi]$ и $D[\xi]$. Вычислить $P(0 \le \xi \le 4)$.

5) Случайная величина ξ распределена нормально с математическим ожиданием $M[\xi] = 0$ и дисперсией $D|\xi| = 3$. Написать функцию плотности распределения вероятностей $f(x)$ и вычислить $(-1 \le \xi \le 3)$.

Вариант 2

1) Случайная величина ξ имеет ряд распределения:

ξ	1	3	4	6	7
p	0,1	0,1	0,3	0,4	0,1

Найти математическое ожидание $M[\xi]$, дисперсию $D[\xi]$, функцию распределения $F(x)$

2) В ящике 6 белых шаров и 4 черных. Наудачу берут 2 шара. Случайная величина $\xi\xi$ – число черных шаров среди взятых. Построить вероятностный ряд для ξ. Найти ее $M[\xi]$ и $D[\xi]$.

3) Плотность распределения вероятностей случайной величины ξ имеет вид:

$$f(x) = \begin{cases} 2 - \frac{x}{2}, & x \in [2;4] \\ 0, & x \notin [2;4] \end{cases}$$

Найти: функцию распределения вероятностей $F(x)$ и ее график, $M[\xi]$, $D[\xi]$, $P(3 < \xi < 5)$.

4) Случайная величина ξ распределена нормально с математическим ожиданием $M[\xi] = 0$ и дисперсией $D[\xi] = 4$. Написать функцию плотности распределения вероятностей $f(x)$ и вычислить $(P(-2 \le \xi \le 4)$

5) Случайная величина ξ распределена равномерно на $[2;10]$. Написать $f(x)$ и $F(x)$. Найти $M[\xi]$ и $D[\xi]$. Вычислить $P(1 \le \xi \le 5)$.

Раздел 2. Примеры вариантов к контрольной работе № 3. Максимальная оценка - 40 баллов. Контрольная работа содержит 4 вопроса по 10 баллов за вопрос.

Вариант 1

1. По заданной выборке

45	46	58	59	47	55	58	46	45
38	40	41	62	43	61	40	42	50
58	41	51	44	47	47	47		

1) составить вариационный ряд;
2) вычислить относительные частоты;
3) построить полигон относительных частот;
4) составить эмпирическую функцию распределения;
5) построить график эмпирической функции распределения;
6) найти оценки математического ожидания, дисперсии и среднеквадратичного отклонения ($\bar{x}_в$, $D_в$, $\sigma = \sqrt{D_в}$, S^2, $S = \sqrt{S^2}$).

2. По заданной выборке

1,0	1,1	1,3	0,9	1,2	1,1	0,8	1,0	1,2

1) составить вариационный ряд;
2) построить доверительные интервалы при $\gamma = 0{,}95$ для
   а) математического ожидания при известной дисперсии $\sigma = S$;
   б) математического ожидания при неизвестной дисперсии;
   в) среднеквадратичного отклонения.

3. По двум независимым выборкам, объемы которых $n = 12$ и $m = 16$, извлеченным из нормальных генеральных совокупностей X и Y с неизвестными дисперсиями, найдены исправленные дисперсии: $s_X^2 = 9{,}52$ и $s_Y^2 = 4{,}1$. При уровне значимости 0,05 проверить гипотезу $H_0 : D[X] = D[Y]$ при конкурирующей гипотезе $H_1 : D[X] > D[Y]$.

4. Средняя производительность машины составляет 200 единиц/час, с $\sigma = \sqrt{D[\xi]}\sigma =$ 20единиц/час. Предложено усовершенствование машины. Произведено 9 опытов на усовершенствованных образцах, средняя производительность составила 215 единиц/час. С уровнем значимости $\alpha = 0{,}01$ проверьте, значимо ли повышение производительности.

Вариант 2

1. По заданной выборке

7	4	9	13	9	9	13	9	11
11	11	5	12	9	10	15	14	10
10	12	8	10	11	10	4		

1) составить вариационный ряд;
2) вычислить относительные частоты;
3) построить полигон относительных частот;
4) составить эмпирическую функцию распределения;
5) построить график эмпирической функции распределения;
6) найти оценки математического ожидания, дисперсии и среднеквадратичного отклонения ($\bar{x}_в$, $D_в$, $\sigma = \sqrt{D_в}$, S^2, $S = \sqrt{S^2}$).

2. По заданной выборке

2,0	2,1	2,5	1,9	2,3	2,4	2,2	2,3

1) составить вариационный ряд;

2) построить доверительные интервалы при $\gamma = 0{,}95$ для

а) математического ожидания при известной дисперсии $\sigma = S$;

б) математического ожидания при неизвестной дисперсии;

в) среднеквадратичного отклонения.

3. Автомат, работающий со стандартным отклонением $\sigma = 1$ г, фасует чай в пачки со средним весом $a = 100$ г. В случайной выборке объемом $n = 25$ пачек средний вес $\bar{X} = 101{,}5$ г. Надо ли отрегулировать автомат? Доверительная вероятность $\gamma = 0{,}95$.

4. Средняя производительность машины составляет 200 единиц/час, с $\sigma = \sqrt{D[\xi]} =$ 18 единиц/час. Предложено усовершенствование машины. Произведено 10 опытов на усовершенствованных образцах, средняя производительность составила 200 единиц/час. С уровнем значимости $\alpha = 0{,}01$ проверьте, значимо ли повышение производительности.

8.3. Вопросы для итогового контроля освоения дисциплины (4 семестр – зачет)

1. Основные правила комбинаторики. Размещения, сочетания, перестановки (с повторениями и без повторений).
2. Случайные события, виды событий. Классическое определение вероятности. Схема случаев.
3. Относительная частота. Статистическое определение вероятности. Геометрическая вероятность.
4. Противоположные события. Вероятность появления хотя бы одного из событий, независимых в совокупности.
5. Алгебра событий. Теоремы сложения вероятностей.
6. Условная вероятность. Независимые события. Теоремы умножения вероятностей.
7. Формула полной вероятности. Формулы Байеса.
8. Повторные испытания. Формула Бернулли. Формула Пуассона.
9. Локальная и интегральная теоремы Муавра-Лапласа.
10. Функция распределения случайной величины, ее свойства.
11. Плотность распределения непрерывной случайной величины, ее свойства.
12. Математическое ожидание случайной величины, его свойства.
13. Дисперсия случайной величины, ее свойства. Среднеквадратичное отклонение.
14. Биномиальное распределение, его числовые характеристики.
15. Распределение Пуассона, его числовые характеристики.
16. Равномерное распределение, его числовые характеристики.
17. Показательное распределение, его числовые характеристики.
18. Интеграл Лапласа, его свойства. Кривая Гаусса (нормальная кривая), ее свойства, график.
19. Нормальное распределение, его числовые характеристики. Выражение функции распределения через интеграл Лапласа. Вероятность попадания нормально распределенной случайной величины в заданный промежуток. «Правило трех сигм».
20. Случайные величины: дискретные, непрерывные. Закон распределения дискретной случайной величины. Многоугольник распределения.
21. Математическое ожидание дискретной и непрерывной случайных величин, формулы для вычисления.
22. Дисперсия дискретной и непрерывной случайных величин, формулы для вычисления.
23. Закон больших чисел. Центральные предельные теоремы теории вероятностей.
24. Распределения, связанные с нормальным распределением: Хи-квадрат, Стьюдента, Фишера-Снедекора.
25. Задачи математической статистики. Выборки. Способы и виды отбора.
26. Статистическое распределение выборки (вариационный ряд, полигон частот). Эмпирическая функция распределения.

27. Интервальная таблица, гистограмма частот.
28. Статистические оценки параметров распределения, свойства оценок.
29. Выборочное и генеральное среднее. Генеральная и выборочная дисперсия. Метод условных вариант (метод произведений).
30. Доверительная вероятность и доверительный интервал. Доверительные интервалы для оценки математического ожидания и среднеквадратичного отклонения.
31. Проверка статистических гипотез. Ошибки первого и второго рода. Критическая область. Область принятия гипотезы.
32. Проверка гипотезы о нормальном распределении генеральной совокупности. Критерий согласия Пирсона. Методика вычисления теоретических частот нормального распределения.
33. Проверка гипотезы о равенстве дисперсий нормальных распределений.
34. Проверка гипотезы о равенстве средних значений нормальных распределений при известной и неизвестной дисперсии. Сравнение среднего значения с гипотетической генеральной средней при известной и неизвестной дисперсии.
35. Элементы статистической теории корреляции. Виды зависимостей между случайными величинами.
36. Числовые характеристики корреляционной зависимости. Оценка корреляционного момента, коэффициента корреляции по выборочным данным
37. Проверка гипотезы о значимости коэффициента корреляции.
38. Линейная корреляция. Уравнение линейной регрессии по выборочным данным.

9. УЧЕБНО-МЕТОДИЧЕСКОЕ ОБЕСПЕЧЕНИЕ ДИСЦИПЛИНЫ

9.1. Рекомендуемая литература

А) Основная литература:

1. «Сборник задач по высшей математике» (часть 2), Письменный Д.Т., Лунгу К.Н. –М., изд. «Айрис», 2010 г. – 592 с.: ил. – (Высшее образование).
2. «Конспект лекций по теории вероятностей, математической статистике и случайным процессам», Письменный Д.Т. –М., изд. «Айрис», 2010 г. – 288 с.: ил. – (Высшее образование).
3. Теория вероятностей и математическая статистика. [Электронный ресурс]: учебник для прикладного бакалавриата: Электронная копия / В. Е. Гмурман. - 12-е изд. - М.: Юрайт, 2014. - 1 эл. опт. диск (CD-ROM).
4. Фролов А.Н. Краткий курс ТВ и МС, уч. пособие, Лань, 2017, 304с.

Б) Дополнительная литература:

1. Руководство к решению задач по теории вероятностей и математической статистике. [Электронный ресурс]: учебное пособие для прикладного бакалавриата: Электронная копия / В. Е. Гмурман. - 11-е изд. - М. : Юрайт, 2014. - 1 эл. опт. диск (CD-ROM).
2. Теория вероятностей и математическая статистика. Рудаковская Е.Г., РушайлоМ.Ф., Старшова Т.Н., Аверина О.В., Гордеева Е.Л., Изотова С.А. /Учебное пособие под ред. Рушайло М.Ф., Рудаковской Е.Г., –М.: РХТУ им.Д.И.Менделеева, 2012. –84с
3. Сборник расчетных работ по высшей математике. Том III. Теория вероятностей и математическая статистика. Рудаковская Е.Г., Напеденина Е.Ю., Осипчик В.В., Напеденин Ю.Т., Орлова В.Л., Шайкин А.Н., Иншакова К.А. /Учебное пособие в 3-х томах под ред. Рудаковской Е.Г.: –М.: РХТУ им.Д.И.Менделеева, 2017. –124 с.

9.2. Рекомендуемые источники научно-технической информации.

– Раздаточный иллюстративный материал к лекциям.
– Презентации к лекциям.
– Методические рекомендации.
– Комплекс обучающих программ.

Ресурсы информационно-телекоммуникационной сети Интернет:

-- http://kvm.muctr.ru/ – сайт кафедры высшей математики.

9.3. Средства обеспечения освоения дисциплины

Для реализации рабочей программы подготовлены следующие средства обеспечения освоения дисциплины:

– компьютерные презентации интерактивных лекций – https://moodle.muctr.ru/, (общее число слайдов – 320);

– банк тестовых заданий для текущего контроля освоения дисциплины (50 вариантов на каждую контрольную точку, всего 3 контрольные работы, общее число вариантов – 150);

– банк тестовых заданий для текущего контроля освоения дисциплины (38 вопросов для текущего контроля).

Для освоения дисциплины используются следующие нормативные и нормативно-методические документы (обновить даты обращения):

– Федеральный закон Российской Федерации от 29.12.2012 № 273-ФЗ «Об образовании в Российской Федерации» [Электронный ресурс] – Режим доступа: http://pravo.gov.ru/proxy/ips/?docbody=&nd=102162745&intelsearch=273-%D4%C7 (дата обращения: 10.04.2020).
– Федеральные государственные образовательные стандарты высшего образования // Координационный совет учебно-методических объединений и научно-методических советов высшей школы. Портал Федеральных образовательных стандартов высшего образования [Электронный ресурс] – Режим доступа: http://fgosvo.ru/fgosvo/92/91/4 (дата обращения: 10.04.2020)
– Приказ Министерства образования и науки РФ от 23.08.2017 № 816 «Об утверждении Порядка применения организациями, осуществляющими образовательную деятельность, электронного обучения, дистанционных образовательных технологий при реализации образовательных программ» [Электронный ресурс]. Режим доступа: http://pravo.gov.ru/proxy/ips/?docbody=&nd=102447332&intelsearch=816+%EF%F0%E8%EA%E0%E7 (дата обращения: 10.04.2020).

При освоении дисциплины студенты должны использовать информационные и информационно-образовательные ресурсы следующих порталов и сайтов:

– Система федеральных образовательных порталов. Система открытого образования. Консалтинговый центр ИОС ОО РФ [Электронный ресурс] – Режим доступа: http://www.openedu.ru (дата обращения: 10.04.2020).
– Информационная система «Единое окно доступа к образовательным ресурсам». URL: http://window.edu.ru/ (дата обращения: 10.04.2020).
– ФЭПО: соответствие требованиям ФГОС [Электронный ресурс] – Режим доступа: http://fepo.i-exam.ru/ (дата обращения: 10.04.2020).

10. МЕТОДИЧЕСКИЕ УКАЗАНИЯ ДЛЯ ОБУЧАЮЩИХСЯ

10.1. Для студентов, обучающихся без использования дистанционных образовательных технологий

Методические рекомендации по организации учебной работы обучающегося в бакалавриате направлены на повышение ритмичности и эффективности его аудиторной и самостоятельной работы по дисциплине.

Дисциплина **«Теория вероятностей и математическая статистика в основных процессах химических производств и химической кибернетике»** включает **2** раздела, каждый из которых имеет определенную логическую завершенность. При изучении материала каждого раздела рекомендуется регулярное повторение законспектированного лекционного материала, а также дополнение его сведениями из литературных источников, представленных в учебной программе. При работе с указанными источниками рекомендуется составлять краткий конспект с обязательным фиксированием библиографических данных источника. Изучение материала каждого раздела заканчивается контролем его освоения в форме контрольной работы. Результаты выполнения контрольных работ оцениваются в соответствии с принятой в университете рейтинговой системой оценки знаний.

Рабочая программа дисциплины «**Теория вероятностей и математическая статистика в основных процессах химических производств и химической кибернетике**» предусматривает проведение практических занятий в объеме **32** ч. Работы выполняются в часы, выделенные учебным планом в **4** семестре. Практические занятия охватывают **2** раздела. Целью выполнения практический занятий является закрепление полученных знаний по дисциплине, расширение эрудиции и кругозора студента бакалавриата.

Совокупная оценка текущей работы студента бакалавриата в семестре складывается из оценок за выполнение контрольных работ (**2** контрольных работ по **30** баллов и **1** контрольная работа **- 40** баллов). Максимальная оценка текущей работы в каждом семестре составляет **100** баллов.

10.2. Для студентов, обучающихся с использованием дистанционных образовательных технологий

При использовании электронного обучения и дистанционных образовательных технологий занятия полностью или частично проводятся в режиме онлайн. Объем дисциплины и распределение нагрузки по видам работ соответствует п. 4.1. Распределение баллов соответствует п. 10.1 либо может быть изменено в соответствии с решением кафедры, в случае перехода на ЭО и ДОТ в процессе обучения. Решение кафедры об используемых технологиях и системе оценивания достижений обучающихся принимается с учетом мнения ведущего преподавателя и доводится до обучающихся.

11. МЕТОДИЧЕСКИЕ УКАЗАНИЯ ДЛЯ ПРЕПОДАВАТЕЛЕЙ

11.1. Для преподавателей, реализующих образовательные программы без использования дистанционных образовательных технологий

Дисциплина «**Теория вероятностей и математическая статистика в основных процессах химических производств и химической кибернетике**» изучается в **4** семестре бакалавриата.

При подготовке и проведении занятий преподаватель должен ориентироваться на то, что студенты, обучающиеся в бакалавриате, имеют общую подготовку по дисциплине «Математика», предусмотренной учебным планом бакалавриата, а также опыт восприятия и конспектирования изучаемого материала. В связи с этим материал курса должен опираться на полученные знания и быть ориентирован их расширение и углубление в соответствии с современными теоретическими представлениями и технологическими новациями. Обучение студентов организовано в виде традиционных лекций и практических занятий, так и научной дискуссии, которая помогает приобрести навыки и умения обосновывать круг рассматриваемых вопросов, формулировать главные положения, определения и практические выводы из

теоретических положений. На занятиях должна прослеживаться взаимосвязь рассматриваемых вопросов с ранее изученным материалом.

Основной задачей преподавателя, ведущего занятия по дисциплине «**Теория вероятностей и математическая статистика в основных процессах химических производств и химической кибернетике**», является формирование у студентов компетенций, предусмотренных данной учебной программой. Преподаватель должен акцентировать внимание студентов на использование знаний, полученных при изучении дисциплины в дальнейшем практическом применении.

В Разделе 1 «Теория вероятностей. Случайные величины и их законы распределения» необходимо рассмотреть следующие вопросы: предмет теории вероятностей, случайны, противоположные, независимые события; относительная частота; классическое и геометрическое определение вероятности; методы вычисления вероятностей; алгебра и пространство элементарных событий; аксиоматическое и статистическое определение вероятности; условная и полная вероятность; понятие случайной величины; дискретные и непрерывные случайные величины; закон распределения случайной величины; функция распределения; плотность распределения; биномиальное распределение, распределение Пуассона, равномерное распределение, нормальное распределение, экспоненциальное распределение.

В Разделе 2 «Математическая статистика» необходимо рассмотреть следующие вопросы: предмет математической статистики; основные задачи математической статистики; выборки; гистограмма и полигон частот; статистическое среднее, статистическая дисперсия и статистическое среднее квадратичное; доверительные интервалы и интервальные оценки; точные выборочные распределения; проверка статистических гипотез; математические методы проверки статистических гипотез. элементы теории корреляции.

Необходимой компонентой лекционных и практических занятий по курсу является широкое использование наглядных пособий и иллюстративного материала, в том числе с применением компьютерной техники.

При проведении занятий преподаватель может рекомендовать студентам проработку дополнительной литературы по тематике занятия, организуя ее обсуждение на практических занятиях, формирует у студентов навык к самостоятельной работе с разнообразными литературными источниками.

При проведении практических занятий преподавателю основное внимание следует уделять формированию у студентов умения активно использовать полученные знания по курсу «**Теория вероятностей и математическая статистика в основных процессах химических производств и химической кибернетике**» в дальнейшей практической деятельности.

11.2. Для преподавателей, реализующих образовательные программы с использованием дистанционных образовательных технологий

При использовании электронного обучения и дистанционных образовательных технологий занятия полностью или частично проводятся в режиме онлайн. Объем дисциплины и распределение нагрузки по видам работ соответствует п. 4.1. Распределение баллов соответствует п. 10.1 либо может быть изменено в соответствии с решением кафедры, в случае перехода на ЭО и ДОТ в процессе обучения. Решение кафедры об используемых технологиях и системе оценивания достижений обучающихся принимается с учетом мнения ведущего преподавателя и доводится до обучающихся.

Реализация ЭО и ДОТ предполагает использование следующих видов учебной деятельности: онлайн консультации, практические занятия, видео-лекции; проводимые полностью или частично с применением ЭО и ДОТ; текущий контроль в режиме тестирования, проверка домашних заданий и самостоятельная работа.

При реализации РПД в зависимости от конкретной ситуации ЭО и ДОТ могут быть применены в следующем виде: онлайн-курсы РХТУ им. Д. И. Менделеева: https://moodle.muctr.ru, работа в мессенджере, работа по E-mail, Zoom-конференция: https://zoom.us/.**)**:

- объем часов контактной работы обучающихся с преподавателем не сокращается) и электронные образовательные ресурсы (ЭОР) методически обеспечивают самостоятельную работу обучающихся в объеме, предусмотренном рабочей программой данной дисциплины. При этом в случае необходимости занятия проводятся в режиме онлайн;
- смешанные формы обучения, сочетающие в себе аудиторные занятия (при возможности перевода части контактных часов работы обучающихся с преподавателем в электронную информационно-образовательную среду без потери содержания учебной дисциплины) и ЭОР (часть учебного материала (например, лекции) может быть заменена ЭОР);
- учебные курсы, интегрированные в LMS Moodle, контактные часы по которым могут быть исключены, изучаются обучающимися самостоятельно при минимальном участии преподавателя (консультации в режиме форума или в режиме вебинара)

12. ПЕРЕЧЕНЬ ИНФОРМАЦИОННЫХ ТЕХНОЛОГИЙ, ИСПОЛЬЗУЕМЫХ В ОБРАЗОВАТЕЛЬНОМ ПРОЦЕССЕ

Информационную поддержку изучения дисциплины осуществляет Информационно-библиотечный центр (ИБЦ) РХТУ им. Д.И. Менделеева, который обеспечивает обучающихся основной учебной, учебно-методической и научной литературой, необходимой для организации образовательного процесса по дисциплине. Общий объем многоотраслевого фонда ИБЦ на 01.01.2020 г. 1 715 452 экз.

Фонд ИБЦ располагает учебной, учебно-методической и научно-технической литературой в форме печатных и электронных изданий, а также включает официальные, справочно-библиографические, специализированные отечественные и зарубежные периодические и информационные издания. ИБЦ обеспечивает доступ к профессиональным базам данных, информационным, справочным и поисковым системам.

Каждый обучающийся обеспечен свободным доступом из любой точки, в которой имеется доступ к сети Интернет и к электронно-библиотечной системе (ЭБС) Университета, которая содержит различные издания по основным изучаемым дисциплинам и сформирована по согласованию с правообладателями учебной и учебно-методической литературы.

Для более полного и оперативного справочно-библиографического и информационного обслуживания в ИБЦ реализована технология Электронной доставки документов.

№	Электронный ресурс	Реквизиты договора (номер, дата заключения, срок действия), ссылка на сайт ЭБС, сумма договора, количество ключей	Характеристика библиотечного фонда, к которому предоставляется доступ

8.	ЭБС «Лань»	Принадлежность - сторонняя Реквизиты договора - ООО «Издательство «Лань». Договор № 33.03-Р-3.1-2173/2020 Сумма договора – 747 661-28 Срок действия Договора с «26» сентября 2020г. по «25» сентября 2021г. Ссылка на сайт ЭБС – http://e.lanbook.com Количество ключей - доступ для зарегистрированных пользователей РХТУ с любого компьютера. Удаленный доступ после персональной регистрации на сайте ЭБС	Коллекция книг по естественно-научным и техническим отраслям наукам.
9.	ЭБС «ЮРАЙТ»	Принадлежность - сторонняя Реквизиты договора – ООО «Электронное издательство ЮРАЙТ», Договор № №29.01-3-2.0-1168/2018 от 11.01.2019 г. С «11» января 2019 г. по «»10» января 2020 г. Ссылка на сайт ЭБС - https://biblio-online.ru/ Сумма договора – 220 000-00 р. Количество ключей - доступ для всех пользователей РХТУ с любого компьютера.	Электронная библиотека включает более 5000 наименований учебников и учебных пособий по всем отраслям знаний для всех уровней профессионального образования от ведущих научных школ с соблюдением требований новых ФГОСов.
10.	Электронно-библиотечная система ИБЦ РХТУ им. Д.И. Менделеева (на базе АИБС «Ирбис»)	РХТУ им. Д.И. Менделеева Ссылка на сайт ЭБС – http://lib.muctr.ru/ Доступ для пользователей РХТУ с любого компьютера.	Электронные версии учебных и научных изданий авторов РХТУ по всем ООП.
11.	ЭБС «Научно-электронная библиотека eLibrary.ru»	Принадлежность – сторонняя Реквизиты договора – ООО «РУНЭБ», договор № 29.01-Р-2.0-1020/2018 от 07.12.2018 г. Сумма договора - 934 693-00 С «01» января 2019 г. по «31» декабря 2019 г. Ссылка на сайт – http://elibrary.ru Количество ключей – доступ для пользователей РХТУ по ip-адресам неограничен.	Электронные версии периодических и непериодических изданий по различным отраслям науки

12.	Электронные ресурсы издательства SpringerNature	Принадлежность – сторонняя Национальная подписка (Минобрнауки+РФФИ) Информационное письмо РФФИ № 809 от 24.06.2019 г. С «01» января 2019 г. по «31» декабря 2019 г. Ссылка на сайт http://link.springer.com/ Количество ключей - доступ для пользователей РХТУ по ip-адресам неограничен.	- Полнотекстовая коллекция электронных журналов Springer по различным отраслям знаний. - Полнотекстовые 85 журналов Nature Publishing Group - Коллекция научных протоколов по различным отраслям знаний Springer Protocols - Коллекция научных материалов в области физических наук и инжиниринга Springer Materials (The Landolt-Bornstein Database) - Полный доступ к статическим и динамическим справочным изданиям по любой теме - Реферативная база данных по чистой и прикладной математике zbMATH - Nano Database
13.	Scopus	Принадлежность сторонняя. Национальная подписка (Минобрнауки+ ГПНТБ) Сублицензионный договор № Scopus/130 от 09.10.2019 г. С «01» июля 2019 г. по «31» декабря 2019 г. Ссылка на сайт – http://www.scopus.com. Количество ключей – доступ для пользователей РХТУ по ip-адресам неограничен.	Мультидисциплинарная реферативная и наукометрическая база данных издательства **ELSEVIER**

13. МАТЕРИАЛЬНО-ТЕХНИЧЕСКОЕ ОБЕСПЕЧЕНИЕ ДИСЦИПЛИНЫ

В соответствии с учебным планом занятия по дисциплине **«Теория вероятностей и математическая статистика в основных процессах химических производств и химической кибернетике»** проводятся в форме лекций, практических занятий и самостоятельной работы обучающегося.

13.1. Оборудование, необходимое в образовательном процессе:

Учебные аудитории для проведения лекционных и практических занятий, оборудованные традиционными учебными досками и учебной мебелью; библиотека, имеющая рабочие компьютерные места для студентов, оснащенные компьютерами с доступом к базам данных и выходом в Интернет.

13.2. Учебно-наглядные пособия:

Учебно-методические пособия, разработанные на кафедре высшей математики, выложены на сайте кафедры http://kvm.muctr.ru и на сайте библиотеки РХТУ имени Д.И.Менделеева https://lib.muctr.ru..

13.3. Компьютеры, информационно-телекоммуникационные сети, аппаратно-программные и аудиовизуальные средства:

Персональные компьютеры, принтеры, сканер и копировальный аппарат используются для подготовки раздаточных материалов.

13.4. Печатные и электронные образовательные и информационные ресурсы:

Информационно-методические материалы: учебные пособия по дисциплине; раздаточный материал к разделам лекционного курса; раздаточный материал к практическим занятиям по дисциплине, комплекты контрольных и экзаменационных билетов.

Учебно-методические разработки в электронном виде; справочные материалы в печатном и электронном виде.

13.5. Перечень лицензионного программного обеспечения:

№ п/п	Наименование программного продукта	Реквизиты договора поставки	Количество лицензий	Срок окончания действия лицензии
1	Офисный пакет Microsoft Office Standard 2007	Государственный контракт № 143-164ЭА/2010 от 14.12.10, Акт № Tr048787, накладная № Tr048787 от 20.12.10 Microsoft Open License Номер лицензии 42931328)	25	бессрочное
2	Антивирус Kaspersky	Контракт № 126-152 ЭА/2018 от 24.12.2018 по продлению электронной лицензии на Kaspersky Endpoint Security для нужд РХТУ им. Д.И. Менделеева	25	2 года
3	Операционная система Microsoft Windows 10 Education (Russian)	Подписка Microsoft Imagine Premium, соглашение ICM-167819 от 24.12.2018 г., счет № 9552428060 от 12.12.2018 г.	Количество лицензий не ограничено согласно условиям подписки Microsoft Imagine Premium	бессрочное

14. ТРЕБОВАНИЯ К ОЦЕНКЕ КАЧЕСТВА ОСВОЕНИЯ ПРОГРАММЫ

Формы и методы контроля и оценки результатов освоения разделов

Наименование разделов	Основные показатели оценки	Формы и методы контроля и оценки
Раздел 1. Теория вероятностей. Случайные величины и их законы распределения.	Знает: основы теории вероятностей и математической статистики; математические теории и методы, лежащие в основе построения математических моделей; основы применения математических моделей и методов. Умеет: выбирать математические методы, пригодные для	Оценка за контрольную работу № 1 (4 семестр) Оценка за контрольную работу № 2 (4 семестр)

	решения конкретной задачи; использовать математические понятия, методы и модели для описания различных процессов; выявлять математические закономерности, лежащие в основе конкретных процессов; использовать основные методы статистической обработки данных; применять математические знания на междисциплинарном уровне. Владеет: основами фундаментальных математических теорий и навыками использования математического аппарата; методами статистической обработки информации.	
Раздел 2. Математическая статистика.	Знает: основы теории вероятностей и математической статистики; математические теории и методы, лежащие в основе построения математических моделей; основы применения математических моделей и методов. Умеет: выбирать математические методы, пригодные для решения конкретной задачи; использовать математические понятия, методы и модели для описания различных процессов; выявлять математические закономерности, лежащие в основе конкретных процессов; использовать основные методы статистической обработки данных; применять математические знания на междисциплинарном уровне. Владеет: основами фундаментальных математических теорий и навыками использования математического аппарата; методами статистической обработки информации.	Оценка за контрольную работу № 3 (4 семестр)

15. ОСОБЕННОСТИ ОРГАНИЗАЦИИ ОБРАЗОВАТЕЛЬНОГО ПРОЦЕССА ДЛЯ ИНВАЛИДОВ И ЛИЦ С ОГРАНИЧЕННЫМИ ВОЗМОЖНОСТЯМИ ЗДОРОВЬЯ

Обучение инвалидов и лиц с ограниченными возможностями здоровья осуществляется в соответствии с:

- Порядком организации и осуществления образовательной деятельности по образовательным программам – программам бакалавриата, программам специалитета, программам магистратуры (Приказ Минобрнауки РФ от 05.04.2017 № 301);

- Положением о порядке организации и осуществления образовательной деятельности по образовательным программам высшего образования – программ бакалавриата, программ специалитета, программ магистратуры в РХТУ им. Д.И. Менделеева, принятым решением Ученого совета РХТУ им. Д.И. Менделеева от 30.10.2019, протокол № 3, введенным в действие приказом ректора РХТУ им. Д.И. Менделеева от 14.11.2019 № 646А;

- Методическими рекомендациями по организации образовательного процесса для обучения инвалидов и лиц с ограниченными возможностями здоровья в образовательных организациях высшего образования, в том числе оснащенности образовательного процесса (утверждены заместителем Министра образования и науки РФ А.А. Климовым от 08.04.2014 № АК-44/05вн).

Дополнения и изменения к рабочей программе дисциплины
«_**Теория вероятностей и математическая статистика в основных процессах химических производств и химической кибернетике** _»
основной образовательной программы

__ 18.03.02 _ «__**Энерго- и ресурсосберегающие процессы в химической технологии, нефтехимии и биотехнологии** __»
профиль подготовки - «Основные процессы химических производств и химическая кибернетика»
код и наименование направления подготовки (специальности)
«_____»
наименование ООП

Форма обучения: __очная___

Номер изменения/ дополнения	Содержание дополнения/изменения	Основание внесения изменения/дополнения
1		протокол заседания Ученого совета № _____ от «__» _____20___г.
		протокол заседания Ученого совета № _____ от «__» _____20___г.
		протокол заседания Ученого совета № _____ от «__» _____20___г.
		протокол заседания Ученого совета № _____ от «__» _____20___г.
		протокол заседания Ученого совета № _____ от «__» _____20___г.

Министерство науки и высшего образования Российской Федерации
федеральное государственное бюджетное образовательное учреждение
высшего образования
«Российский химико-технологический университет
имени Д.И. Менделеева»

«**УТВЕРЖДАЮ**»
Проректор по учебной работе

_____ С.Н. Филатов

«30» июня 2020 г.

РАБОЧАЯ ПРОГРАММА ДИСЦИПЛИНЫ

Электротехника и промышленная электроника

Направление подготовки **18.03.02 Энерго- и ресурсосберегающие процессы в химической технологии, нефтехимии и биотехнологии**

Профиль: Основные процессы химических производств и химическая кибернетика

Квалификация: бакалавр

РАССМОТРЕНО И ОДОБРЕНО
на заседании Методической комиссии
РХТУ им. Д.И. Менделеева
«30» июня 2020 г.

Председатель _____ **Н.А. Макаров**

Москва 2020

Программа составлена:

заведующим кафедрой процессов и аппаратов химической технологии, д.т.н. Л.В. Равичевым,
доцентом кафедры процессов и аппаратов химической технологии, к.т.н. В.Я. Логиновым

Программа рассмотрена и одобрена на заседании кафедры процессов и аппаратов химической технологии
«22» июня 2020 г., протокол № 16

3. ЦЕЛЬ И ЗАДАЧИ ДИСЦИПЛИНЫ

Программа дисциплины составлена в соответствии с требованиями Федерального государственного образовательного стандарта высшего образования (ФГОС ВО) подготовки бакалавров по направлению 18.03.02 Энерго- и ресурсосберегающие процессы в химической технологии, нефтехимии и биотехнологии, рекомендаций методической комиссии Ученого совета РХТУ им. Д.И. Менделеева, а также на основании накопленного опыта преподавания предмета кафедрой электротехники и электроники и кафедрой процессов и аппаратов химической технологии РХТУ.

Программа рассчитана на изучение дисциплины в течение одного семестра и относится к вариативной части Блока 1. Предшествующими дисциплинами являются высшая математика, физика, информатика.

Цель дисциплины – формирование у обучающихся компетенций, обеспечивающих теоретическую и практическую подготовку выпускника, умеющего выбирать и эксплуатировать электротехнические и электронные устройства, владеющего навыками использования современных информационных технологий для автоматизированного моделирования и расчёта электрических и электронных цепей.

Задачи изучения дисциплины:

- развитие понимания физической сущности явлений и законов функционирования электрических и электронных цепей;
- освоение студентами методологии автоматизированного моделирования и расчёта электрических и электронных цепей;
- получение практических навыков экспериментального определения и анализа функциональных характеристик электротехнического и электронного оборудования для его выбора и эксплуатации в химико-технологических процессах и производствах.

Дисциплина «Электротехника и промышленная электроника» преподается в 4 семестре. Контроль успеваемости студентов ведется по принятой в университете рейтинговой системе.

2. ТРЕБОВАНИЯ К РЕЗУЛЬТАТАМ ОСВОЕНИЯ ДИСЦИПЛИНЫ

Изучение дисциплины «Электротехника и промышленная электрониа» при подготовке бакалавров по направлению 18.03.02 Энерго- и ресурсосберегающие процессы в химической технологии, нефтехимии и биотехнологии обеспечивает формирование у студентов следующих компетенций:

Общепрофессиональных:

- способность решать стандартные задачи профессиональной деятельности на основе информационной и библиографической культуры с применением информационно-коммуникационных технологий и с учётом основных требований информационной безопасности (ОПК-1);
- способность использовать основные законы естественнонаучных дисциплин в профессиональной деятельности, применять методы математического анализа и моделирования, теоретического и экспериментального исследования (ОПК-2).

Профессиональных:

- готовностью осваивать и эксплуатировать новое оборудование, принимать участие в налаживании, технических осмотрах, текущих ремонтах, проверке технического состояния оборудования и программных средств (ПК-7).

В результате изучения дисциплины студент должен:

Знать:

- основные понятия, определения и законы электрических цепей;
- методы автоматизированного моделирования, анализа и расчёта цепей постоянного и переменного токов, методологию электротехнических измерений;

- устройство и принципы работы электротехнического и электронного оборудования, трансформаторов, электрических машин, источников питания.

Уметь:

- применять технологии автоматизированного моделирования, анализа, расчёта и эксплуатации электрических сетей, промышленного электрооборудования и электронных приборов;
- выбирать электротехническое и электронное оборудование для решения задач проектирования и реализации химико-технологических процессов и производств.

Владеть:

- методами моделирования и расчёта электрических и электронных цепей;
- навыками практической работы с электрической аппаратурой и электронными устройствами.

3. ОБЪЕМ ДИСЦИПЛИНЫ И ВИДЫ УЧЕБНОЙ РАБОТЫ

Вид учебной работы	**Семестр**	
	4	
	ЗЕ	**Акад. ч.**
Общая трудоемкость дисциплины	**3**	**108**
Контактная работа – аудиторные занятия:	**1,33**	**48**
Лекции	0,4	16
Лабораторные занятия (ЛЗ)	0,9	32
Самостоятельная работа (СР)	**1,67**	**60**
Контрольные работы	0,56	20
Контактная самостоятельная работа	1,11	0,4
Самостоятельное изучение разделов дисциплины		39,6
Вид итогового контроля:	**Зачет с оценкой**	

Вид учебной работы	**Семестр**	
	4	
	ЗЕ	**Астр. ч.**
Общая трудоемкость дисциплины	**3**	**81**
Контактная работа – аудиторные занятия:	**1,33**	**36**
Лекции	0,4	12
Лабораторные занятия (ЛЗ)	0,9	24
Самостоятельная работа (СР)	**1,67**	**45**
Контрольные работы	0,56	15
Контактная самостоятельная работа	1,11	0,3
Самостоятельное изучение разделов дисциплины		29,7
Вид итогового контроля:	**Зачет с оценкой**	

4. СОДЕРЖАНИЕ ДИСЦИПЛИНЫ

4.1. Разделы дисциплины и виды занятий

№ п/п	Раздел дисциплины	Часов акад.			
		Всего	Лек	ЛЗ	СР
	Введение	**1**	**1**		
1	**Раздел 1.** Электрические цепи	**45**	**5**	**10**	**30**
1.1	Основные определения, описания параметров и методов расчёта электрических цепей	11	1	-	10
1.2	Электрические измерения и приборы	17	2	5	10
1.3	Анализ и расчёт линейных цепей переменного тока	17	2	5	10
2	**Раздел 2.** Электромагнитные устройства и электрические машины.	**37**	**5**	**12**	**20**
2.1	Трансформаторы	19	3	6	10
2.2	Асинхронные машины	18	2	6	10
3	**Раздел 3.** Основы электроники	**25**	**5**	**10**	**10**
3.1	Элементная база современных электронных устройств	13	3	5	5
3.2	Источники вторичного электропитания и усилители электрических сигналов	12	2	5	5
4	Зачет с оценкой				
	Всего часов	**108**	**16**	**32**	**60**

№ п/п	Раздел дисциплины	Часов астрон.			
		Всего	Лек	ЛЗ	СР
	Введение	**0,75**	**0,75**		
1	**Раздел 1.** Электрические цепи	**33,75**	**3,75**	**7,5**	**22,5**
1.1	Основные определения, описания параметров и методов расчёта электрических цепей	8,25	10,75	-	7,5
1.2	Электрические измерения и приборы	12,75	1,5	3,75	7,5
1.3	Анализ и расчёт линейных цепей переменного тока	12,75	1,5	3,75	7,5
2	**Раздел 2.** Электромагнитные устройства и электрические машины.	**27,75**	**3,75**	**9**	**15**
2.1	Трансформаторы	14,25	2,25	4,5	7,5
2.2	Асинхронные машины	13,5	1,5	4,5	7,5
3	**Раздел 3.** Основы электроники	**18,75**	**3,75**	**7,5**	**7,5**
3.1	Элементная база современных электронных устройств	9,75	2,25	3,75	3,75
3.2	Источники вторичного электропитания и усилители электрических сигналов	9	1,5	3,75	3,75
4	Зачет с оценкой				
	Всего часов	**81**	**12**	**24**	**45**

4.2. Содержание разделов дисциплины

Введение. Предмет, основные понятия, методология электротехники и промышленной электроники. Краткие исторические сведения. Задачи и место дисциплины в подготовке бакалавра техники и технологии.

РАЗДЕЛ I. ЭЛЕКТРИЧЕСКИЕ ЦЕПИ

1.1.Основные определения, описания параметров и методов расчёта электрических цепей

Основные понятия и обозначения электрических величин и элементов электрических цепей (ГОСТ 19880-74, ГОСТ 1492-77, ГОСТ 2.730-73, ГОСТ 1494-77). Источники и приемники электрической энергии. Основы электробезопасности. Схемы замещения электротехнических устройств.

Основные понятия теории электрических цепей. Классификация цепей: линейные и нелинейные, неразветвленные и разветвленные, с одним и несколькими источниками питания, с сосредоточенными и распределенными параметрами.

Основные принципы, теоремы и законы электротехники. Принцип непрерывности (замкнутости) электрического тока и магнитного потока. Законы Ома и Кирхгофа.

Методы моделирования, анализа и расчёта линейных электрических цепей постоянного тока. Анализ и расчёт разветвленных электрических цепей с несколькими источниками питания путем составления и решения систем уравнений по законам Кирхгофа, применения методов узловых потенциалов и эквивалентного активного двухполюсника.

Основные свойства и области применения мостовых цепей, потенциометров, делителей напряжения и тока.

Матричная запись уравнений цепей в обобщенных формах.

1.2.Электрические измерения и приборы

Методы измерения электрических величин: прямые и косвенные. Аналоговые электроизмерительные и цифровые электронные приборы: устройство, принцип действия, области применения. Измерение электрических величин: токов, напряжений, сопротивлений, мощности и энергии.

1.3.Анализ и расчёт линейных цепей переменного тока

Способы представления (в виде временных диаграмм, векторов, комплексных чисел) и параметры (амплитуда, частота, начальная фаза) синусоидальных функций. Мгновенное, среднее и действующее значения переменного синусоидального тока (напряжения).

Активное, реактивное и полное сопротивления ветви. Фазовые соотношения между током и напряжением. Мощность в цепях переменного тока. Коэффициент мощности ($\cos(\varphi)$) и его технико-экономическое значение.

Применение алгебры комплексных чисел в электротехнике. Комплексный метод расчёта линейных схем цепей переменного тока. Комплексное сопротивление и комплексная проводимость ветви. Комплексная мощность и баланс мощности в цепях переменного синусоидального тока.

Резонансные явления в электрических цепях, условия возникновения, практическое значение. Резонанс напряжений и токов. Частотные свойства цепей переменного тока. Понятие о линейных четырёхполюсниках. Понятие об электрических цепях с индуктивной (магнитной) связью.

Анализ и расчёт трёхфазных цепей переменного тока. Элементы трёхфазных цепей. Способы изображения и соединения фаз трёхфазного источника питания и приемников энергии. Соединение потребителей электроэнергии звездой и треугольником. Трёх- и четырёхпроводные схемы питания приемников. Назначение нейтрального провода. Мощность трёхфазной цепи. Коэффициент мощности. Техника безопасности при эксплуатации устройств в трёхфазных цепях.

Применение для автоматизированного моделирования и расчёта цепей программных продуктов, разработанных на кафедре, а также пакетов программ «Multisim», «Mathcad», «Excel».

РАЗДЕЛ II. ЭЛЕКТРОМАГНИТНЫЕ УСТРОЙСТВА И ЭЛЕКТРИЧЕСКИЕ МАШИНЫ

2.1. Трансформаторы

Назначение и области применения трансформаторов. Устройство и принцип действия однофазного трансформатора.

Анализ электромагнитных процессов в трансформаторе, схема замещения.

Потери энергии в трансформаторе. Внешние характеристики. Паспортные данные трансформатора и определение номинального тока, тока короткого замыкания в первичной обмотке и изменения напряжения на вторичной обмотке.

2.2. Асинхронные машины

Устройство и принцип действия трёхфазного асинхронного электродвигателя. Вращающееся магнитное поле статора. Магнитное поле машины. ЭДС обмоток статора и ротора. Скольжение. Частота вращения ротора. Электромагнитный момент. Механические и рабочие характеристики.

Энергетические диаграммы. Паспортные данные.

Пуск асинхронных двигателей с короткозамкнутым и фазным ротором. Реверсирование и регулирование частоты вращения ротора.

РАЗДЕЛ III. ОСНОВЫ ЭЛЕКТРОНИКИ

3.1. Элементная база современных электронных устройств

Условные обозначения, принцип действия, характеристики и назначение полупроводниковых диодов, транзисторов, тиристоров.

Интегральные микросхемы, их назначение, классификация и маркировка.

3.2. Источники вторичного электропитания и усилители электрических сигналов

Полупроводниковые выпрямители: классификация, основные параметры. Электрические схемы и принцип работы выпрямителя. Электрические фильтры.

Классификация и основные характеристики усилителей. Анализ работы однокаскадных и многокаскадных усилителей. Обратные связи в операционных усилителях, их влияние на параметры и характеристики усилителя. Основные типы усилителей на базе ОУ.

5. СООТВЕТСТВИЕ СОДЕРЖАНИЯ ТРЕБОВАНИЯМ К РЕЗУЛЬТАТАМ ОСВОЕНИЯ ДИСЦИПЛИНЫ

Компетенции	Раздел 1	Раздел 2	Раздел 3
Знать:			
- основные понятия, определения и законы электрических цепей; - методы автоматизированного моделирования, анализа и расчёта цепей постоянного и переменного токов, методологию электротехнических измерений; - устройство и принципы работы электротехнического и электронного оборудования, трансформаторов, электрических машин, источников питания.	+	+	+
Уметь:			
- применять технологии автоматизированного моделирования, анализа, расчёта и эксплуатации электрических сетей, промышленного электрооборудования и электронных приборов; - выбирать электротехническое и электронное оборудование для решения задач проектирования и реализации химико-технологических процессов и производств.	+	+	+
Владеть:			
- методами моделирования и расчёта электрических и электронных цепей; - навыками практической работы с электрической аппаратурой и электронными устройствами.		+	+
Общепрофессиональные компетенции:			
- способность решать стандартные задачи профессиональной деятельности на основе информационной и библиографической культуры с применением информационно-коммуникационных технологий и с учётом основных требований информационной безопасности (ОПК-1);	+	+	+
- способность использовать основные законы естественнонаучных дисциплин в профессиональной деятельности, применять методы математического анализа и моделирования, теоретического и экспериментального исследования (ОПК-2).	+	+	+
Профессиональные компетенции:			
- готовностью осваивать и эксплуатировать новое оборудование, принимать участие в налаживании, технических осмотрах, текущих ремонтах, проверке технического состояния оборудования и программных средств (ПК-7).	+	+	+

6. ПРАКТИЧЕСКИЕ И ЛАБОРАТОРНЫЕ ЗАНЯТИЯ

6.1. Практические занятия

Рабочей программой дисциплины «Электротехника и промышленная электроника» практические занятия не предусмотрены.

6.2. Лабораторные занятия

Рабочей программой дисциплины «Электротехника и промышленная электроника» предусмотрено проведение лабораторных занятий в объёме 32 часов. Лабораторные занятия проводятся под руководством преподавателя и направлены на углубление практических знаний, полученных студентами на лекционных занятиях и самостоятельной работе.

№ п.п.	Темы лабораторных занятий	Раздел
1	Неразветвлённые и разветвлённые электрические цепи синусоидального тока с активно-реактивными сопротивлениями. Резонанс напряжений и токов.	1
2	Трёхфазные электрические цепи при соединении потребителей электроэнергии звездой и треугольником.	1
3	Однофазный трансформатор.	2
4	Трёхфазный асинхронный электродвигатель с короткозамкнутым ротором.	2
5	Выпрямительные устройства.	3
6	Транзисторы и их применение в усилителях.	3

7. САМОСТОЯТЕЛЬНАЯ РАБОТА

Рабочей программой дисциплины «Электротехника и промышленная электроника» предусмотрена самостоятельная работа в объеме 60 часов. Самостоятельная работа проводится с целью углубления знаний по дисциплине и предусматривает:

– выполнение контрольных работ по дисциплине;

– регулярное изучение разделов дисциплины на основе пройденного лекционного материала с использованием учебников и учебных пособий;

– подготовку к выполнению и защите лабораторных работ;

– работу на компьютере для освоения пакетов программ моделирования и расчёта электрических и электронных цепей;

– подготовку к сдаче зачета по дисциплине.

8. ОЦЕНОЧНЫЕ СРЕДСТВА ДЛЯ КОНТРОЛЯ ОСВОЕНИЯ ДИСЦИПЛИНЫ

Промежуточный рейтинговый контроль по курсу «Электротехника и промышленная электроника» складывается из оценки четырёх контрольных работ, каждая работа оценивается максимум 5 баллов (максимальная общая оценка 20 баллов) и оценки за лабораторный практикум: 1, 2 лабораторная работа оцениваются максимум 8 баллов каждая; 3 - 6 лабораторная работа оцениваются максимум 6 баллов каждая (максимальная общая оценка за лабораторный практикум 40 баллов).

Ответы на вопросы зачетного билета и решение зачетной задачи оцениваются максимум в 40 баллов.

Оценочные средства включают:

задания к контрольным работам (30 вариантов заданий к каждой из четырёх контрольных работ),

тесты к защите лабораторных работ (6 вариантов тестов к каждой из шести лабораторных работ),

30 билетов для сдачи зачета с тремя теоретическими вопросами и одной задачей,

8.1. Примеры контрольных вопросов для текущего контроля освоения дисциплины

Студенты самостоятельно выполняют четыре контрольные работы на темы:

1. Расчёт неразветвлённых (параллельных) электрических цепей;
2. Расчёт разветвлённых (одноконтурных) электрических цепей;
3. Расчёт электрических цепей методом контурных токов;
4. Трёхфазные электрические цепи синусоидального тока: соединение трёхфазных потребителей электроэнергии звездой и треугольником.

Вариант контрольной работы №1

Дано: $e_1=60\sqrt{2}\sin(\omega t)$ (В); $\underline{E}_2 = j100$ (В); $R = 20$ Ом; $X_L = 10$ Ом; $X_C = 30$ Ом.

Найти: комплексное значение тока $\underline{I}$, его действующее значение I; показание вольтметра, включённого между точками 1 и 2; полную комплексную мощность $\underline{S}$, активную мощность P и реактивную мощность Q.

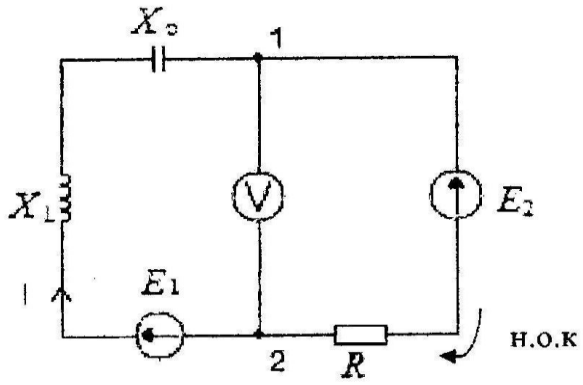

Вариант контрольной работы № 2

Дано: $\underline{U} = 100$ В; $\underline{Z}_1 = 0 + jX_L = j6$ (Ом); $\underline{Z}_2 = R + j0 = 8$ (Ом); $\underline{Z}_3 = R + j0 = 6$ (Ом); $\underline{Z}_4 = 0 - jX_L = -j8$ (Ом).

Найти: комплексные значения токов $\underline{I}_0$, $\underline{I}_1$, $\underline{I}_2$ и их действующие значения I_0, I_1, I_2, показание вольтметра, включённого между точками 1 и 2, полную комплексную мощность $\underline{S}$, активную мощность P и реактивную мощность Q.

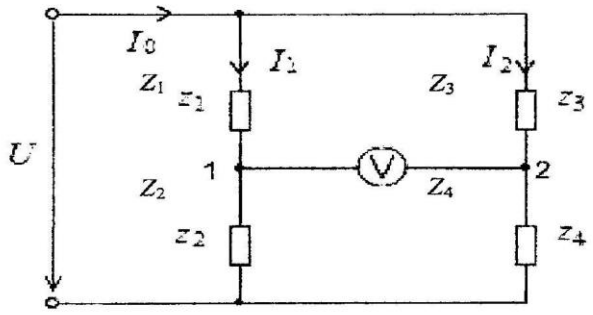

Вариант контрольной работы №3

Дано: $\underline{E}_1 = 6 + j6$ (В); $\underline{E}_2 = -6 - j6$ (В); $\underline{E}_3 = 8 + j6$ (В); $\underline{Z}_1 = 1 + j$ (Ом); $\underline{Z}_2 = -j$ (Ом); $\underline{Z}_3 = 0$ (Ом).

Найти: токи в ветвях $\underline{I}_1, \underline{I}_2, \underline{I}_3$.

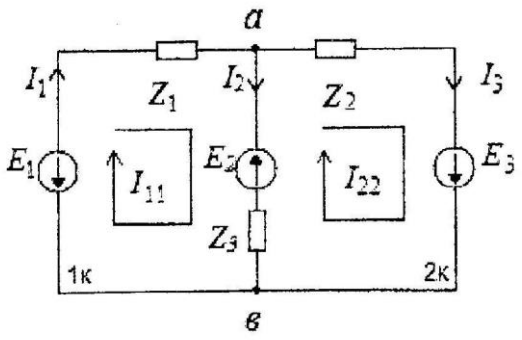

Вариант контрольной работы №4

Дано: $U_Л = 380$ (В); $Z_A = \infty$; $Z_B = X_L = 10$ (Ом); $Z_C = X_C = 10$ (Ом); $Z_N = 0$.

Найти: показания приборов, включённых в электрическую цепь, и построить векторную диаграмму токов и напряжений.

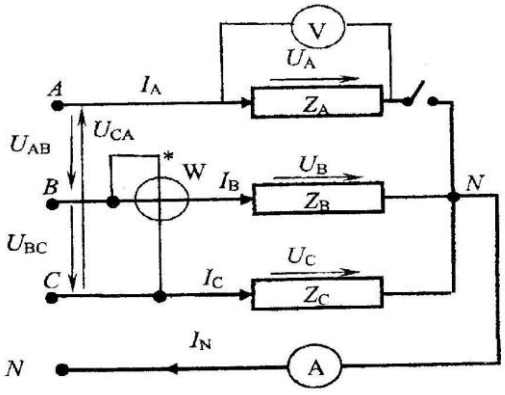

8.2. Вопросы для итогового контроля освоения дисциплины (зачет с оценкой)

Зачет по дисциплине «Электротехника и промышленная электроника» включает контрольные вопросы по всем разделам учебной программы. Вопросы билета предусматривают развёрнутые ответы студента по достаточно объёмной тематике:

I. Однофазные и трёхфазные электрические цепи. Электрооборудование промышленных предприятий

1. Действующие значения синусоидального тока, ЭДС и напряжения. Основы электробезопасности.
2. Средние значения синусоидального тока, ЭДС и напряжения.
3. Изображение синусоидального тока и напряжения комплексными числами.
4. Синусоидальный ток в электрической цепи с активным сопротивлением.
5. Синусоидальный ток в электрической цепи с индуктивным сопротивлением.
6. Синусоидальный ток в электрической цепи с ёмкостным сопротивлением.
7. Последовательное соединение активного, индуктивного и ёмкостного сопротивлений.
8. Явление резонанса напряжений в электрической цепи синусоидального тока и его особенности.
9. Электрическая цепь синусоидального тока с параллельным соединением элементов. Проводимости цепи.
10. Явление резонанса токов в электрической цепи синусоидального тока и его особенности.
11. Коэффициент мощности потребителей электроэнергии и его экономическое значение.
12. Получение трёхфазной системы ЭДС.
13. Соединение трёхфазного потребителя электроэнергии звездой при симметричной нагрузке (соотношение токов и напряжений, векторная диаграмма).
14. Соединение трёхфазного потребителя электроэнергии треугольником при симметричной нагрузке (соотношение токов и напряжений, векторная диаграмма).
15. Мощности трёхфазной электрической цепи.
16. Соединение трёхфазного потребителя электроэнергии с нейтральным проводом (схема и формула для расчёта U_N).
17. Измерение активной мощности трёхфазных электрических цепей методом двух ваттметров.
18. Расчёт электрических цепей методами контурных токов и двух узлов.
19. Устройство и принцип действия трансформатора.
20. Схема замещения и приведение параметров трансформатора.
21. Потери мощности и КПД трансформатора.
22. Опыт холостого хода трансформатора и его назначение.
23. Опыт короткого замыкания трансформатора и его назначение.
24. Внешняя характеристика трансформатора и её влияние на режим работы потребителя электроэнергии.
25. Устройство трёхфазного асинхронного электродвигателя.
26. Принцип действия и реверс (изменение направления вращения) трёхфазного асинхронного электродвигателя.
27. Схема замещения и механическая характеристика трёхфазного асинхронного электродвигателя.
28. Способы пуска трёхфазного асинхронного электродвигателя.
29. Способы регулирования частоты (скорости) вращения трёхфазного асинхронного электродвигателя с короткозамкнутой обмоткой ротора.
30. Способы регулирования частоты (скорости) вращения трёхфазного асинхронного электродвигателя с фазным ротором (с контактными кольцами).

II. Промышленная электроника

1. Полупроводниковый p - n переход и его свойства.
2. Полупроводниковые диоды, их свойства и область применения.

3. Принцип действия транзистора.
4. Схема включения транзистора с общей базой и её коэффициент усиления по току.
5. Схема включения транзистора с общей базой и её коэффициент усиления по напряжению.
6. Схема включения транзистора с общей базой и её коэффициент усиления по мощности.
7. Схема включения транзистора с общим эмиттером и её коэффициент усиления по току.
8. Схема включения транзистора с общим эмиттером и её коэффициент усиления по напряжению.
9. Схема включения транзистора с общим эмиттером и её коэффициент усиления по мощности.
10. Схема включения транзистора с общим коллектором и её коэффициент усиления по току.
11. Схема включения транзистора с общим коллектором и её коэффициент усиления по напряжению.
12. Схема включения транзистора с общим коллектором и её коэффициент усиления по мощности.
13. Однополупериодный выпрямитель, принцип действия, коэффициент пульсации выпрямленного тока.
14. Двухполупериодный выпрямитель, принцип действия, коэффициент пульсации выпрямленного тока.
15. Ёмкостной электрический фильтр в выпрямительной схеме и его влияние на коэффициент пульсации выпрямленного тока.
16. Индуктивный электрический фильтр в выпрямительной схеме и его влияние на коэффициент пульсации выпрямленного тока.

8.3. Структура и пример билетов для зачета

Билет состоит из трёх вопросов и задачи, относящихся к разным разделам дисциплины.

Пример билета:

«Утверждаю» зав. каф. ПАХТ  Л.В. Равичев «__» _____ 20__ г.	***Министерство науки и высшего образования РФ*** **Российский химико-технологический университет имени Д.И. Менделеева** **Кафедра Процессов и аппаратов химической технологии** *Дисциплина: Электротехника и промышленная электроника* **18.03.02 Энерго- и ресурсосберегающие процессы в химической технологии, нефтехимии и биотехнологии**

Билет № 1

1. Последовательное соединение активного (R), индуктивного (X_L) и емкостного (X_C) сопротивлений.
2. Схема включения транзистора с общим эмиттером и ее коэффициент усиления по току.
3. Устройство трехфазного асинхронного электродвигателя.

4. В приведенной схеме определить P_W, если $U_л = 200\,В,\ R = 20\,Ом.$

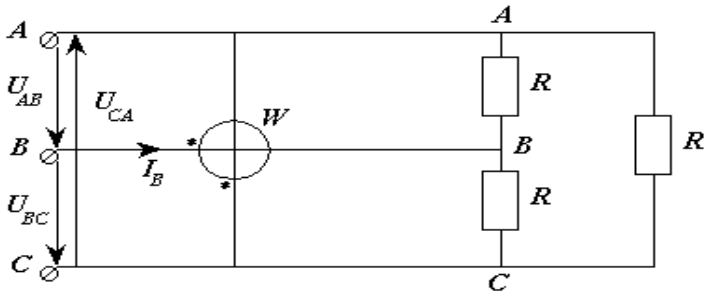

9. УЧЕБНО-МЕТОДИЧЕСКОЕ ОБЕСПЕЧЕНИЕ ДИСЦИПЛИНЫ

9.1. Рекомендуемая литература

Основная

1. Комиссаров Ю.А., Равичев Л.В., Новикова И.И., Семенова Е.А., Хлебалкин И.В. Курс лекций по электротехнике и электронике: учебное пособие для вузов – Калуга: изд. «Ноосфера», 2015. – 160 с.
2. Электротехника и основы электроники. Лабораторный практикум: учеб. пособие / Л.В. Равичев, В.Я. Логинов, Ю.А. Беляева, Ю.А. Комиссаров. – М.: РХТУ им. Д.И. Менделеева, 2018. – 76 с.
3. Сборник задач по электрическим цепям синусоидального тока с применением различных моделей в Mathcad и Multisim: учеб. пособие . / В.Я. Логинов, Ю.А. Беляева, Л.В. Равичев, И.И. Новикова, Е.А. Семенова, под. Ред. Ю.А. Комиссарова. – М.: РХТУ им. Д.И. Менделеева. 2019. – 84 с.
4. Комиссаров Ю.А., Новикова И.И., Семенова Е.А., Хлебалкин И.В., Лисицина В.В. Алгоритмы решения задач по электрическим цепям переменного тока. – М.: РХТУ им. Д.И.Менделеева, 2014. – 45 с.
5. Равичев Л.В., Комиссаров Ю.А., Беляева Ю.А., Киселев М.С. Расчет и выбор электрооборудования для химических производств. – учебное пособие / М.: РХТУ им. Д.И.Менделеева, 2017. – 64 с.

Дополнительная

1. Комиссаров Ю.А., Навроцкая Л.В., Хлебалкин И.В., Семенова Е.А., Таптунов В.Н. Лабораторный практикум по автоматизированному расчёту и моделированию электрических цепей. – М.: РХТУ им. Д.И.Менделеева, 2014. – 84 с.
2. Комиссаров Ю.А., Бабокин Г.И. Общая электротехника и электроника: учебник для вузов / Под ред. П.Д. Саркисова. – 2-е изд., испр. и доп. – М.: ИНФРА-М, 2016. – 480 с. – Высшее образование: Бакалавриат). – www/dx/doi/org/10/12737/13474.
3. Комиссаров Ю.А., Гордеев Л.С., Вент Д.П., Бабокин Г.И. Основы электротехники, микроэлектроники и управления. Теория и расчет: т. 1. Учебное пособие для **вузов в 2 т**. Под ред. Саркисова П.Д. – М.: Химия, 2007. – 451 с.
4. Комиссаров Ю.А., Гордеев Л.С., Вент Д.П., Бабокин Г.И. Основы электротехники, микроэлектроники и управления. Теория и расчет: т. 2. Учебное пособие для **вузов в 2 т**.. Под ред. Саркисова П.Д. – М.: Химия, 2007. – 311 с.

5. Рекус Г.Г. Электрооборудование химических производств: пособие по дипломному проектированию. – М.: РХТУ им. Д.И.Менделеева, 2006. – 68 с.
6. Комиссаров Ю.А., Лисицина В.В., Новикова И.И., Семенова Е.А., Семенов Г.Н., Хлебалкин И.В. Под ред. Чиркова М.Т. Трехфазные (промышленные) цепи синусоидального тока. – М.: РХТУ им. Д.И.Менделеева, 2004. – 64 с.
7. Рекус Г.Г., Никитин Д.А., Голубев Е.Г. Основы электрического привода производственных механизмов: учебное пособие. – М.: РХТУ им. Д.И.Менделеева, 2001. – 68 с.
8. Рекус Г.Г., Чесноков В.Н. Лабораторный практикум по электротехнике и основам электроники: учебное пособие для неэлектротехнических специальностей вузов. -2-е изд., перераб. и дополненное. – М.: Высш. шк. 2001. – 255 с.
9. Рекус Г.Г., Никитин Д.А., Голубев Е.Г. Основы электробезопасности: учебное пособие. – М.: РХТУ им. Д.И.Менделеева, 2001. – 40 с.
10. Комиссаров Ю.А., Дружинин О.Г., Рекус Г.Г., Новикова И.И., Семенов Г.Н., Привалихин С.Г., Лабораторные работы по основам электроники на ЭВМ: учеб. пособие. – М.: РХТУ им. Д.И.Менделеева, 2000. – 108 с.
11. Комиссаров Ю.А., Семенова Е.А., Семенов Г.Н., Новикова И.И., Киселева И.М. Лабораторные и самостоятельные работы по трехфазным цепям синусоидального тока. – М.: РХТУ им. Д.И.Менделеева, 2009. – 88 с.

9.2. Средства обеспечения освоения дисциплины

Для реализации учебной программы подготовлены следующие средства обеспечения освоения дисциплины:

- электронные учебные издания и методические материалы по контрольным и лабораторным работам;
- компьютерные презентации лекций;
- пакеты прикладных программ моделирования и расчета электрических цепей.

Для освоения дисциплины студенты должны использовать информационные и информационно-образовательные ресурсы следующих порталов и сайтов:

1. Система федеральных образовательных порталов. Система открытого образования. Консалтинговый центр ИОС ОО РФ [Электронный ресурс] – Режим доступа: http://www.openet.ru.

2. Информационная система «Единое окно доступа к образовательным ресурсам». URL: http://window.edu.ru/.

Для освоения дисциплины используются следующие нормативные и нормативно-методические документы:

Для освоения дисциплины используются следующие нормативные и нормативно-методические документы (обновить даты обращения):

− Федеральный закон Российской Федерации от 29.12.2012 № 273-ФЗ «Об образовании в Российской Федерации» [Электронный ресурс] – Режим доступа: http://pravo.gov.ru/proxy/ips/?docbody=&nd=102162745&intelsearch=273-%D4%C7 (дата обращения: 16.05.2020).

− Федеральные государственные образовательные стандарты высшего образования // Координационный совет учебно-методических объединений и научно-методических советов высшей школы. Портал Федеральных образовательных стандартов высшего образования [Электронный ресурс] – Режим доступа: http://fgosvo.ru/fgosvo/92/91/4 (дата обращения: 16.05.2020).

− Приказ Министерства образования и науки РФ от 23.08.2017 № 816 «Об утверждении Порядка применения организациями, осуществляющими образовательную

деятельность, электронного обучения, дистанционных образовательных технологий при реализации образовательных программ» [Электронный ресурс]. Режим доступа: http://pravo.gov.ru/proxy/ips/?docbody=&nd=102447332&intelsearch=816+%EF%F0%E8%EA%E0%E7 (дата обращения: 16.05.2020).

При освоении дисциплины студенты должны использовать информационные и информационно-образовательные ресурсы следующих порталов и сайтов:

– Система федеральных образовательных порталов. Система открытого образования. Консалтинговый центр ИОС ОО РФ [Электронный ресурс] – Режим доступа: http://www.openedu.ru (дата обращения: 16.05.2020).

– Информационная система «Единое окно доступа к образовательным ресурсам». URL: http://window.edu.ru/ (дата обращения: 16.05.2020).

– ФЭПО: соответствие требованиям ФГОС [Электронный ресурс] – Режим доступа: http://fepo.i-exam.ru/ (дата обращения: 16.05.2020).

10. МЕТОДИЧЕСКИЕ УКАЗАНИЯ ДЛЯ ОБУЧАЮЩИХСЯ

10.1. Для студентов, обучающихся по очной форме, без использования электронного образования и дистанционных образовательных технологий.

Методические рекомендации по организации учебной работы бакалавра направлены на повышение эффективности его аудиторной и самостоятельной работы по дисциплине.

Рабочая программа дисциплины «Электротехника и промышленная электроника» включает 3 раздела, каждый из которых имеет определенную логическую завершенность. При изучении материала каждого раздела рекомендуется регулярное повторение законспектированного лекционного материала, а также дополнение его сведениями из литературных источников, представленных в рабочей программе.

Совокупная оценка текущей работы бакалавра в семестре складывается из оценок за выполнение 4-х контрольных работ (максимум 5 баллов за каждую) и лабораторного практикума (максимум 40 баллов). Максимальная оценка текущей работы в семестре составляет 60 баллов.

В соответствии с учебным планом изучение дисциплины завершается итоговым контролем в форме зачета с оценкой. Максимальная оценка зачета составляет 40 баллов.

Общая оценка результатов освоения дисциплины складывается из числа баллов, набранных в семестре и на зачете. Максимальная общая оценка всей дисциплины составляет 100 баллов.

10.2. Для студентов, обучающихся по очной форме, с использованием электронного образования и дистанционных образовательных технологий.

При использовании электронного обучения и дистанционных образовательных технологий занятия полностью или частично проводятся в режиме онлайн. Объем дисциплины и распределение нагрузки по видам работ соответствует п. 4.1. Распределение баллов соответствует п. 10.1 либо может быть изменено в соответствии с решением кафедры, в случае перехода на ЭО и ДОТ в процессе обучения. Решение кафедры об используемых технологиях и системе оценивания достижений обучающихся принимается с учетом мнения ведущего преподавателя и доводится до обучающихся.

11. МЕТОДИЧЕСКИЕ РЕКОМЕНДАЦИИ ДЛЯ ПРЕПОДАВАТЕЛЕЙ

11.1. Для преподавателей, при реализации программы по очной форме, без использования электронного образования и дистанционных образовательных технологий.

Дисциплина «Электротехника и промышленная электроника» читается в 6-м семестре бакалавриата и включает лекции, лабораторные работы и самостоятельную подготовку по всем разделам.

Наиболее сложные теоретические материалы ведущим преподавателям рекомендуется излагать на лекциях с использованием средств мультимедийной техники и обеспечением необходимым раздаточным материалом. Умения и навыки, необходимые для полного освоения программы в рамках заявленных компетенций, следует получать и закреплять в ходе выполнения лабораторных работ.

Для своевременной подготовки студентов к лабораторным работам преподавателям рекомендуется назвать тему и выдать задания на самостоятельную подготовку заблаговременно, в течение недели.

Ход проведения лабораторных работ включает самостоятельную подготовку к работе по заранее озвученной теме, постановку задачи и её согласование с ведущим преподавателем, планирование хода выполнения работы, выполнение работы в соответствии с разработанным планом, подготовку отчёта о выполненной работе, защиту лабораторной работы.

Зачет по дисциплине «Электротехника и промышленная электроника» является итоговой формой контроля знаний. Зачет проводится в устной форме по билетам. Время, отводимое на подготовку к ответу для каждого студента, составляет в среднем 1,5 часа.

В билет включается три теоретических вопроса и одна задача, охватывающие различные разделы изучаемого материала. Тематически вопросы и задания, включаемые в билет, направлены на итоговую оценку знаний, умений и навыков, полученных студентами при изучении данной дисциплины.

11.2. Для преподавателей, при реализации программы по очной форме, с использованием электронного образования и дистанционных образовательных технологий.

При использовании электронного обучения и дистанционных образовательных технологий занятия полностью или частично проводятся в режиме онлайн. Объем дисциплины и распределение нагрузки по видам работ соответствует п. 4.1. Распределение баллов соответствует п. 10.1 либо может быть изменено в соответствии с решением кафедры, в случае перехода на ЭО и ДОТ в процессе обучения. Решение кафедры об используемых технологиях и системе оценивания достижений обучающихся принимается с учетом мнения ведущего преподавателя и доводится до обучающихся.

Реализация ЭО и ДОТ предполагает использование следующих видов и учебной деятельности: онлайн консультации, практические занятия, видео-лекции; текущий контроль в режиме онлайн; онлайн консультации по курсовому проектированию; самостоятельная работа.

При реализации РПД в зависимости от конкретной ситуации ЭО и ДОТ могут быть применены в следующем виде:

- объем часов контактной работы обучающихся с преподавателем не сокращается) и электронные образовательные ресурсы (ЭОР) методически обеспечивают

самостоятельную работу обучающихся в объеме, предусмотренном рабочей программой данной дисциплины. При этом в случае необходимости занятия проводятся в режиме онлайн;

- смешанные формы обучения, сочетающие в себе аудиторные занятия (при возможности сокращения контактных часов работы обучающихся с преподавателем без потери содержания учебной дисциплины) и ЭОР (часть учебного материала (например, лекции) может быть заменена ЭОР).

12. ПЕРЕЧЕНЬ ИНФОРМАЦИОННЫХ ТЕХНОЛОГИЙ, ИСПОЛЬЗУЕМЫХ В ОБРАЗОВАТЕЛЬНОМ ПРОЦЕССЕ

Информационную поддержку изучения дисциплины осуществляет Информационно-библиотечный центр (ИБЦ) РХТУ им. Д.И. Менделеева, который обеспечивает обучающихся основной учебной, учебно-методической и научной литературой, необходимой для организации образовательного процесса по дисциплине. Общий объем многоотраслевого фонда ИБЦ на 01.01.2020 составляет 1 715 452 экз.

Фонд ИБЦ располагает учебной, учебно-методической и научно-технической литературой в форме печатных и электронных изданий, а также включает официальные, справочно-библиографические, специализированные отечественные и зарубежные периодические и информационные издания. ИБЦ обеспечивает доступ к профессиональным базам данных, информационным, справочным и поисковым системам.

Каждый обучающийся обеспечен свободным доступом из любой точки, в которой имеется доступ к сети Интернет и к электронно-библиотечной системе (ЭБС) Университета, которая содержит различные издания по основным изучаемым дисциплинам и сформирована по согласованию с правообладателями учебной и учебно-методической литературы.

Для более полного и оперативного справочно-библиографического и информационного обслуживания в ИБЦ реализована технология Электронной доставки документов.

Электронные информационные ресурсы, используемые в процессе обучения

№ п/п	Электронный ресурс	Реквизиты договора (номер, дата заключения, срок действия), ссылка на сайт ЭБС, сумма договора, количество ключей	Характеристика библиотечного фонда, доступ к которому предоставляется договором

10.	ЭБС «Лань»	Принадлежность – сторонняя. ООО «Издательство «Лань», договор №33.03-Р-2.0-1775/2-10 от 26.09.2019 г. Сумма договора – 642 083-68 С 26 сентября 2019 г. по 25 сентября 2020 г. Ссылка на сайт ЭБС http://e.lanbook.com Количество ключей – доступ для всех пользователей РХТУ с любого компьютера	Ресурс включает в себя как электронные версии книг издательства «Лань» и других ведущих издательств учебной литературы, так и электронные версии периодических изданий по естественным и техническим наукам.
11.	Электронно-библиотечная система ИБЦ РХТУ им. Д.И. Менделеева (на базе АИБС «Ирбис»)	Принадлежность –собственная РХТУ им. Д.И. Менделеева Ссылка на сайт ЭБС http://lib.muctr.ru Доступ для пользователей РХТУ с любого компьютера	Электронные версии учебных и научных изданий авторов РХТУ.
12.	ЭБС «Научно-электронная библиотека eLibrary.ru»	Принадлежность – сторонняя. ООО Научная электронная библиотека, договор № 33.03-Р-3.1 2087/2019 Сумма договора – 1100017-00 С 01 января 2020 г. по 31 декабря 2020 г. Ссылка на сайт ЭБС http://elibrary.ru Количество ключей – доступ для пользователей РХТУ по ip-адресам неограничен.	Электронные издания, электронные версии периодических или непериодических изданий.

Бесплатные архивные коллекции, приобретенные Минобрнауки для вузов.
Архив Издательства American Association for the Advancement of Science.Пакет «Science Classic» 1880-1996
Архив Издательства Annual Reviews. Пакет «Full Collection» 1932-2005
Архив издательства Института физики (Великобритания). Пакет «Historical Archive 1874-1999» с первого выпуска каждого журнала по 1999, 1874-1999
Архив издательства Nature Publishing Group. Пакет «Nature» с первого выпуска первого номера по 2010, 1869-2010
Архив издательства Oxford University Press. Пакет «Archive Complete» с первого выпуска каждого журнала по 1995, 1849-1995
Архив издательства Sage. Пакет «2010 SAGE Deep Backfile Package» с первого выпуска каждого журнала по 1998, 1890-1998
Архив издательства Taylor & Francis. Full Online Journal Archives. с первого выпуска каждого журнала по 1996, 1798-1997

Архив издательства Cambridge University Press. Пакет «Cambridge Journals Digital Archive (CJDA)» с первого выпуска каждого журнала по 2011, 1827-2011
Архив журналов Королевского химического общества(RSC). 1841-2007
Архив коллекции журналов Американского геофизического союза (AGU), предоставляемый издательством Wiley Subscription Services, Inc. 1896-1996

Бесплатные официальные открытые ресурсы Интернет:

31. Directory of Open Access Journals (DOAJ) http://doaj.org/

Ресурс объединяет более 10000 научных журналов по различным отраслям знаний (около 2 миллионов статей) из134 стран мира.

32. Directory of Open Access Books (DOAB) https://www.doabooks.org/

В базе размещено более 3000 книг по различным отраслям знаний, предоставленных 122 научными издательствами.

33. BioMed Central https://www.biomedcentral.com/

База данных включает более 300 рецензируемых журналов по биомедицине, медицине и естественным наукам. Все статьи, размещенные в базе, находятся в свободном доступе.

34. Электронный ресурс arXiv https://arxiv.org/

Крупнейшим бесплатный архив электронных научных публикаций по разделам физики, математики, информатики, механики, астрономии и биологии. Имеется подробный тематический каталог и возможность поиска статей по множеству критериев.

35. Коллекция журналов MDPI AG http://www.mdpi.com/

Многодисциплинарный цифровой издательский ресурс, является платформой для рецензируемых научных журналов открытого доступа, издающихся MDPI AG (Базель, Швейцария). Издательство выпускает более 120 разнообразных электронных журналов, находящихся в открытом доступе.

36. Издательство с открытым доступом InTech http://www.intechopen.com/

Первое и крупнейшее в мире издательство, публикующее книги в открытом доступе, около 2500 научных изданий. Основная тематическая направленность - физические и технические науки, технологии, медицинские науки, науки о жизни.

37. База данных химических соединений ChemSpider http://www.chemspider.com/

ChemSpider – это бесплатная химическая база данных, предоставляющая быстрый доступ к более чем 28 миллионам структур, свойств и соответственной информации. Ресурс принадлежит Королевскому химическому обществу Великобритании (Royal Society of Chemistry).

38. Коллекция журналов PLOS ONE http://journals.plos.org/plosone/

PLOS ONE – коллекция журналов, в которых публикуются отчеты о новых исследованиях в области естественных наук и медицины. Все журналы размещены в свободном доступе (Open Access), все статьи проходят строгое научное рецензирование.

39. US Patent and Trademark Office (USPTO) http://www.uspto.gov/

Ведомство по патентам и товарным знакам США — USPTO — предоставляет свободный доступ к американским патентам, опубликованным с 1976 г. по настоящее время.

40. Espacenet - European Patent Office (EPO) http://worldwide.espacenet.com/

Патенты (либо патентные заявки) более 50 национальных и нескольких международных патентных бюро, в том числе послные тексты патентов США, России, Франции, Японии и др.

41. Федеральный институт промышленной собственности (ФИПС)

http://www1.fips.ru/wps/wcm/connect/content_ru/ru

http://www1.fips.ru/wps/wcm/connect/content_ru/ruИнформационные ресурсы ФИПС свободного доступа:

-Электронные бюллетени. Изобретения. Полезные модели.

-Открытые реестры российских изобретений и заявок на изобретения.

-Рефераты российских патентных документов за 1994–2016 гг.

-Полные тексты российских патентных документов из последнего официального бюллетеня.

13. МАТЕРИАЛЬНО-ТЕХНИЧЕСКОЕ ОБЕСПЕЧЕНИЕ ДИСЦИПЛИНЫ

В соответствии с учебным планом занятия по дисциплине «Электротехника и промышленная электроника» проводятся в форме лекций, лабораторных занятий и самостоятельной работы бакалавра.

13.1. Оборудование, необходимое в образовательном процессе

- лекционная учебная аудитория, оборудованная электронными средствами демонстрации (компьютер со средствами звуковоспроизведения, проектор, экран) и учебной мебелью;
- учебные компьютерные классы для выполнения лабораторных работ, оборудованные мультимедийной техникой.

13.2. Учебно-наглядные пособия

Компьютерные презентации лекций по всем разделам дисциплины, заданий по лабораторным и контрольным работам.

13.3. Компьютеры, информационно-телекоммуникационные сети, аппаратно-программные и аудиовизуальные средства

Персональные компьютеры, связанные в локальную сеть с выходом в Интернет, укомплектованные проигрывателями CD, DVD и программными средствами, проекторы, экраны.

Для самостоятельной работы каждый обучающийся в течение всего периода обучения обеспечен индивидуальным неограниченным доступом к нескольким электронно-библиотечным системам (электронным библиотекам), содержащим все издания основной литературы, перечисленные в рабочей программе дисциплины, сформированным на основании прямых договорных отношений с правообладателями.

Для проведения занятий при изучении дисциплины с применением электронного образования и дистанционных образовательных технологий используются компьютеры со средствами звуковоспроизведения, проектором, экраном и выходом в Интернет. Занятия проводятся в онлайн режиме с применением ЭИОС, Skype, Zoom, социальных сетей (ВК и др.), мессенджеров (WhatsApp и др.), электронной почты.

13.4. Печатные и электронные образовательные и информационные ресурсы

Учебники и учебные пособия по основным разделам дисциплины.

Электронные образовательные ресурсы: кафедральные библиотеки электронных изданий по дисциплинам вариативной части; электронные презентации к разделам лекционных курсов; учебно-методические разработки кафедры в электронном виде.

13.5. Перечень лицензионного программного обеспечения

№ п/п	Наименование программного продукта	Реквизиты договора поставки	Количество лицензий	Срок окончания действия лицензии
1	Microsoft Office Standart 2007	Государственный контракт №143-164ЭА/2010 от 14.12.10, Акт № Tr048787 от 20.12.10 Microsoft Office License Номер лицензии 42931328	210	бессрочная
2	Microsoft Office Standart 2010	Государственный контракт №143-164ЭА/2010 от 14.12.10, Акт № Tr048787 от 20.12.10 Microsoft Office License Номер лицензии 47837477	10	бессрочная
3	WinRAR	Государственный контракт №143-164ЭА/2010 от 14.12.10, Акт № Tr048787 накладная № Tr048787 от 20.12.10	34	бессрочная
4	MultiSim EDUCATHION 2015	NATIONAL INSTRUMENTS Part Number:779878-3510 Serial Number: M79X58538	10	бессрочная

14. ТРЕБОВАНИЯ К ОЦЕНКЕ КАЧЕСТВА ОСВОЕНИЯ ДИСЦИПЛИНЫ

Наименование разделов	**Основные показатели оценки**	**Форма, методы контроля и оценки**
Раздел 1. Электрические цепи	**Знает** основные понятия,	Контрольная работа

	определения, законы, методы моделирования, анализа и расчёта цепей постоянного и переменного электрических токов, основы электробезопасности. **Умеет** применять принципы построения, анализа, расчёта и эксплуатации электрических цепей и электрооборудования. **Владеет** методологией анализа и расчета электрических цепей, измерения электротехнических величин.	№1. Контрольные работа №2. Лабораторная работа №1. Лабораторная работа №2. Зачет с оценкой.
Раздел 2. Электромагнитные устройства и электрические машины	**Знает** устройство и принцип работы трансформаторов, электрических машин и источников питания. **Умеет** выбирать необходимые электрические устройства и машины для решения конкретной технологической задачи. **Владеет** навыками работы с электротехническим оборудованием.	Контрольная работа №3. Контрольные работа №4. Лабораторная работа №3. Лабораторная работа №4. Зачет с оценкой.
Раздел 3. Основы электроники	**Знает** устройство и принцип работы электронных приборов (выпрямителей и усилителей). **Умеет** применять методологию выбора и эксплуатации промышленных электронных приборов. **Владеет** навыками работы с электронным оборудованием.	Лабораторная работа №5. Лабораторная работа №6. Зачет с оценкой.

15. ОСОБЕННОСТИ ОРГАНИЗАЦИИ ОБРАЗОВАТЕЛЬНОГО ПРОЦЕССА ДЛЯ ИНВАЛИДОВ И ЛИЦ С ОГРАНИЧЕННЫМИ ВОЗМОЖНОСТЯМИ ЗДОРОВЬЯ

Обучение инвалидов и лиц с ограниченными возможностями здоровья осуществляется в соответствии с:

- Порядком организации и осуществления образовательной деятельности по образовательным программам – программам бакалавриата, программам специалитета, программам магистратуры (Приказ Минобрнауки РФ от 05.04.2017 № 301);

- Положением о Порядке организации и осуществления образовательной деятельности по образовательным программам – программам бакалавриата, программам специалитета, программам магистратуры в Российском химико-технологическом университете имени Д.И. Менделеева (утв. решением Ученого совета университета от 28.06.2017, протокол № 9);

- Методическими рекомендациями по организации образовательного процесса для обучения инвалидов и лиц с ограниченными возможностями здоровья в образовательных организациях высшего образования, в том числе оснащенности образовательного процесса (утверждены заместителем Министра образования и науки РФ А.А. Климовым от 08.04.2014 № АК-44/05вн).

Дополнения и изменения к рабочей программе дисциплины
«Электротехника и промышленная электроника»
Основной образовательной программы
18.03.02 Энерго- и ресурсосберегающие процессы в химической технологии, нефтехимии и биотехнологии

Профиль подготовки «Основные процессы химических производств и химическая кибернетика»

Форма обучения: очная

Номер изменения/ дополнения	Содержание дополнения/изменения	Основание внесения изменения/дополнения
1.		протокол заседания Ученого совета № _____ от «__» _____20___г.
2.		протокол заседания Ученого совета № _____ от «__» _____20___г.

Министерство науки и высшего образования Российской Федерации

Федеральное государственное бюджетное образовательное учреждение высшего образования

«Российский химико-технологический университет имени Д.И. Менделеева

УТВЕРЖДАЮ
Проректор по учебной работе
(Руководитель образовательной организации)

_____ С.Н. Филатов
(Подпись) (И.О. Фамилия)

«_____» _____ 20__ г.

РАБОЧАЯ ПРОГРАММА ДИСЦИПЛИНЫ
«Основы технического регулирования и управление качеством»

Направление подготовки 18.03.02 Энерго-и ресурсосбережение процессов в химической технологии, нефтехимии и биотехнологии

Профиль программы - «Основные процессы химических производств и химическая кибернетика»

Квалификация «бакалавр»

РАССМОТРЕНО И ОДОБРЕНО
на заседании Методической комиссией РХТУ им. Д.И. Менделеева
«30» мая 2019 г.

Председатель _____ Н.А. Макаров

Программа одобрена
Методической комиссией
РХТУ им. Д.И. Менделеева
«31» мая 2019 г.

Председатель _____ Н.А. Макаров

Москва 2020

Программа составлена: к.т.н., доц. кафедры инновационных материалов и защиты от коррозии С.Г. Комаровой

Программа рассмотрена и одобрена на заседании кафедры инновационных материалов и защиты от коррозии « 5 » 06 2020 г., протокол №_9_.

СОДЕРЖАНИЕ

1. Цель и задачи дисциплины ..... **Ошибка! Закладка не определена.**
2. Требования к результатам освоения дисциплины..... **Ошибка! Закладка не определена.**
3. Объем дисциплины и виды учебной работы ..... **Ошибка! Закладка не определена.**
4. Содержание дисциплины..... **Ошибка! Закладка не определена.**
4.1. Разделы дисциплины и виды занятий для студентов очного отделения**Ошибка! Закладка не о**
4.2. Содержание разделов дисциплины..... **Ошибка! Закладка не определена.**
5. Соответствие содержания требованиям к результатам освоения дисциплины 9
6. Практические и лабораторные занятия 10
6.1. Практические занятия. Примерные темы практических занятий по дисциплине 10
6.2. Лабораторные занятия 11
7. Самостоятельная работа 11
8. Примеры оценочных средств для контроля освоения дисциплины..... 11
8.1. Примерная тематика реферативно-аналитической работы. 12
8.2. Вопросы для итогового контроля освоения дисциплины (4 семестр -зачет) 12
9. Учебно-методическое обеспечение дисциплины..... 13
9.1. Рекомендуемая литература
9.2. Рекомендуемые источники научно-технической информации**Ошибка! Закладка не определен**
9.3. Средства обеспечения освоения дисциплины 14
10. Методические указания для обучающихся..... 15
10.1. Для студентов, обучающихся без использования дистанционных образовательных технологий..... 15
10.2. Для студентов, обучающихся с использованием дистанционных образовательных технологий..... 16
11. Методические указания для преподавателей 16
11.1. Для преподавателей, реализующих образовательные программы без использования дистанционных образовательных технологий 16
11.2. Для преподавателей, реализующих образовательные программы с использованием дистанционных образовательных технологий 17
12. Перечень информационных технологий, используемых в образовательном процессе**Ошибка! З**
13. Материально-техническое обеспечение дисциплины
21
13.1. Оборудование, необходимое в образовательном процессе..... 21
13.2. Учебно-наглядные пособия 220
13.3. Компьютеры, информационно-телекоммуникационные сети, аппаратно-программные и аудиовизуальные средства 220
13.4. Печатные и электронные образовательные и информационные ресурсы:..... 220
13.5. Перечень лицензионного программного обеспечения: 220
14. Требования к оценке качества освоения программы..... 22
15. Особенности организации образовательного процесса для инвалидов и лиц с ограниченными возможностями здоровья ..... **Ошибка! Закладка не определена.**

1. ЦЕЛЬ И ЗАДАЧИ ДИСЦИПЛИНЫ

Программа составлена в соответствии с требованиями Федерального государственного образовательного стандарта (ФГОС ВО) для направления подготовки 18.03.02 Энерго-и ресурсосбережение процессов в химической технологии, нефтехимии и биотехнологии», рекомендациями методической комиссии и накопленного опыта преподавания дисциплины кафедрой инновационных материалов и защиты от коррозии РХТУ. Программа рассчитана на изучение курса в течение одного семестра.

Дисциплина «**Основы технического регулирования и управления качеством»** относится к вариативной части дисциплин учебного плана. Программа дисциплины предполагает, что обучающиеся имеют теоретическую и практическую подготовку в области философии, правоведения, основ экономики управления производством.

Цель дисциплины- получение знаний в области технического регулирования и управления качеством.

Задачи дисциплины - освоение обучающимися методов технического регулирования, включая стандартизацию, подтверждение соответствия, добровольную сертификацию, правила аккредитации, процессов разработки нормативных документов, проведения анализа документации на соответствие требованиям стандартов, порядка разработки и внедрения СМК с использованием отечественного и международного опыта.

Дисциплина «**Основы технического регулирования и управления качеством**» преподается в 4 семестре. Форма итогового контроля - зачет. Контроль успеваемости студентов ведется по принятой в университете рейтинговой системе.

2. ТРЕБОВАНИЯ К РЕЗУЛЬТАТАМ ОСВОЕНИЯ ДИСЦИПЛИНЫ

Изучение дисциплины «**Основы технического регулирования и управления качеством**» при подготовке бакалавров по направлению 18.03.02 Энерго-и ресурсосбережение процессов в химической технологии, нефтехимии и биотехнологии, профиля «Основные процессы химических производств и химическая кибернетика» направлено на приобретение следующих общекультурных (ОК) и профессиональных (ПК) компетенций:

- способность использовать основы экономических знаний в различных сферах жизнедеятельности (ОК-3);
- способностью использовать основы правовых знаний в различных сферах жизнедеятельности (ОК-4);
- способностью использовать нормативные документы по качеству, стандартизации и сертификации продуктов и изделий (ПК-4)

В результате изучения дисциплины студент бакалавриата должен:

Знать:

- основы технического регулирования и управления качеством;
- законодательные и нормативно-правовые акты по техническому регулированию и управлению качеством;
- перспективы технического развития и особенности деятельности организаций в законодательно регулируемой и законодательно нерегулируемой сфере;
- порядок составления, оформления и использования нормативных документов в области технического регулирования и управления качеством;
- основные методы защиты производств, персонала и населения от возможных последствий аварий, катастроф, стихийных бедствий.

Уметь:

-применять методы и использовать принципы стандартизации при разработке нормативных документов;

-соблюдать основные требования информационной безопасности, в том числе защиты государственной тайны;

-контролировать соблюдение технологической дисциплины;

-эксплуатировать и обслуживать технологическое оборудование

-принимать участие в процессах подтверждения соответствия разного уровня-аккредитации, приемке, экспертизе, лицензировании, госконтроле и надзоре;

-применять методы контроля качества выпускаемой продукции с использованием типовых методов;

-анализировать данные о качестве продукции и определять причины брака;

-использовать компьютерные технологии для планирования и проведения работ по техническому регулированию и управлению качеством

-использовать технические средства для измерения основных параметров технологического процесса, свойств сырья и продукции

Владеть:

-навыками использования основных инструментов и правил технического регулирования и управления качеством;

-методами исследования причин брака в производстве, мероприятиями по его устранению;

-навыками разработки и оформления нормативно-технической документации

-навыками использования нормативных документов по качеству, стандартизации и подтверждению соответствия;

-навыками составления заявок на оборудование и запасные части и подготовки технической документации на ремонт оборудования;

-навыками входного контроля сырья и материалов;

-навыками оформления результатов испытаний и принятия соответствующих решений

.

.

3. ОБЪЕМ ДИСЦИПЛИНЫ И ВИДЫ УЧЕБНОЙ РАБОТЫ

Вид учебной работы	Всего		Семестр № 4	
	ЗЕ	Акад. ч.	**ЗЕ**	Акад. ч.
Общая трудоемкость дисциплины	**3**	**108**	**3**	**108**
Контактная работа – аудиторные занятия:	**0,9**	**32**	**0,9**	**32**
Лекции	0,45	16	0,45	16
Практические занятия (ПР)	0,45	16	0,45	16
Самостоятельная работа:	**2,1**	**76**	**2,1**	**76**
Контактная самостоятельная работа	2,1	-	2,1	-
Самостоятельное изучение разделов дисциплины		76		76
Виды контроля:зачет	+			

Вид учебной работы	Всего		Семестр № 4	
	ЗЕ	Астр. ч.	**ЗЕ**	Астр. ч.
Общая трудоемкость дисциплины	**3**	**81**	**3**	**81**
Контактная работа – аудиторные занятия:	**0,9**	**24**	**0,9**	**24**
Лекции	0,45	12	0,45	12
Практические занятия (ПР)	0,45	12	0,45	12
Самостоятельная работа:	**2,1**	**57**	**2,1**	**57**
Контактная самостоятельная работа	2,1	-	2,1	-
Самостоятельное изучение разделов дисциплины		57		57
Виды контроля:	+			

4. СОДЕРЖАНИЕ ДИСЦИПЛИНЫ

4.1. Разделы дисциплины и виды занятий

Раздел дисциплины	Академ.часов			
	Всего	Лекции	Практич. занятия	Самост. работа
1. Раздел 1. Техническое регулирование - нормативно-правовая база обеспечения качества	**54**	**8**	**8**	**38**
1.1 Введение. Роль и место технического регулирования в общей системе регулирования современного рынка.	**10**	**2**	**2**	**6**
1.2 Правовая основа технического регулирования. Законы РФ «О техническом регулировании», «О стандартизации в Российской Федерации», «О защите прав потребителей».	**15**	**2**	**2**	**11**
1.3. Технические регламенты и нормативные документы, действующие на территории РФ. Основы стандартизации. Российская система стандартизации - РНСС.	**15**	**2**	**2**	**11**
1.4 Международная стандартизация. Стандарты на системы управления качеством ИСО 9000, ИСО 14000, ИСО 17000.	**14**	**2**	**2**	**10**
2. Раздел 2. Подтверждение соответствия - гарантия безопасности, конкурентоспособности и качества	**54**	**8**	**8**	**38**

продукции и услуг				
2.1Эволюция подходов к менеджменту качества.	**10**	**1**	**1**	**8**
2.2 Статистические методы контроля качества. Показатели качества.	**10**	**1**	**1**	**8**
2.3 Обязательное и добровольное подтверждение соответствия. Декларирование и сертификация. Добровольная сертификация услуг. Сертификация в системе НСС.	**10**	**2**	**2**	**6**
2.4 Сертификация систем качества. Порядок и схемы проведения сертификации. Этапы проведения сертификации	**10**	**2**	**2**	**6**
2.5 СМК производства. Международная практика сертификации. Директивы и модульный принцип оценки соответствия в ЕС.	**14**	**2**	**2**	**10**
ИТОГО	**108**	**16**	**16**	**76**

4.2 Содержание разделов дисциплины

. *Раздел 1. Техническое регулирование - нормативно-правовая база обеспечения качества*

1.1 Введение. Роль и место технического регулирования в общей системе регулирования современного рынка.

1.2 Правовая основа технического регулирования. Законы РФ «О техническом регулировании», «О стандартизации в Российской Федерации», «О защите прав потребителей».

1.3. Технические регламенты и нормативные документы, действующие на территории РФ. Основы стандартизации. Российская система стандартизации - РНСС.

1.4 Международная стандартизация. Стандарты на системы управления качеством ИСО 9000, ИСО 14000, ИСО 17000.

Раздел 2. Подтверждение соответствия - гарантия безопасности, конкурентоспособности и качества продукции и услуг

2.1Эволюция подходов к менеджменту качества.

2.2 Статистические методы контроля качества. Показатели качества.

2.3 Обязательное и добровольное подтверждение соответствия. Декларирование и сертификация. Добровольная сертификация услуг. Сертификация в системе ГОСТ Р.

2.4 Сертификация систем качества. Порядок и схемы проведения сертификации. Этапы проведения сертификации

2.5 СМК производства. Международная практика сертификации. Директивы и модульный принцип оценки соответствия в ЕС.

5. СООТВЕТСТВИЕ СОДЕРЖАНИЯ ТРЕБОВАНИЯМ К РЕЗУЛЬТАТАМ ОСВОЕНИЯ ДИСЦИПЛИНЫ

	В результате освоения дисциплины студент должен	Раздел 1	Раздел 2
1	**Знать:** -основы технического регулирования и управления качеством; -законодательные и нормативно-правовые акты по техническому регулированию и управлению качеством; -перспективы технического развития и особенности деятельности организаций, компетентных на законодательно-правовой основе в области технического регулирования и управления качеством; -основные методы защиты производств, персонала и населения от возможных последствий аварий, катастроф, стихийных бедствий	+	+
	Уметь: -применять методы и использовать принципы стандартизации при разработке нормативных документов; -соблюдать основные требования информационной безопасности, в том числе государственной тайны; -контролировать соблюдение технологической дисциплины; -эксплуатировать и обслуживать технологическое оборудование -принимать участие в процессах подтверждения соответствия разного уровня- аккредитации, приемке, экспертизе, лицензировании, госконтроле и надзоре; -применять методы контроля качества выпускаемой продукции с использованием типовых методов; -анализировать данные о качестве продукции и определять причины брака; -использовать компьютерные технологии для планирования и проведения работ по техническому регулированию и управлению качеством -использовать технические средства для измерения основных параметров технологического процесса, свойств сырья и продукции	+	+
	Владеть: -навыками использования основных инструментов и правил технического регулирования и управления качеством; -методами исследования причин брака в производстве, мероприятиями по его предупреждению и устранению -навыками входного контроля сырья и материалов;		+

	-навыками оформления результатов испытаний и принятия соответствующих решений; -навыками разработки и оформления нормативно-технической документации -навыками использования нормативных документов по качеству, стандартизации и сертификации продуктов и изделий; -навыками составления заявок на оборудование и запасные части и подготовки технической документации на ремонт оборудования.		
	В результате освоения дисциплины студент должен приобрести следующие компетенции -способностью использовать основы экономических знаний в различных сферах жизнедеятельности (ОК-3); -способностью использовать основы правовых знаний в различных сферах жизнедеятельности (ОК-4); -способностью использовать нормативные документы по качеству, стандартизации и сертификации продуктов и изделий (ПК-4)	+ + +	+

6. ПРАКТИЧЕСКИЕ И ЛАБОРАТОРНЫЕ ЗАНЯТИЯ

6.1. Практические занятия

Примерные темы практических занятий по дисциплине.
Предусмотрены практические занятия обучающегося в бакалавриате в объеме _16_ акад. ч. (_16_ акад. ч в 4_ сем., разделы _1 и _2 _).

Учебным планом подготовки студентов по направлению 18.03.02 предусмотрено проведение практических занятий в объеме 16 часов. Практические занятия проводятся под руководством преподавателя и направлены на углубление теоретических знаний, полученных студентом на лекционных занятиях, приобретение навыков применения теоретических знаний в практической работе.

№ раздела дисциплины	Темы практических занятий	Часы
1	Национальные стандарты Российской Федерации .Указатель .Информационный указатель стандартов .Определить перечень действующих стандартов на заданную тему .Подготовительная работа к разработке макета ТУ или СТО.	2
1	Разработка макета нормативного документа ТУ или СТО на новый вид продукта химической или перерабатывающей промышленности.	8
2	Определение комплексных средневзвешенных показателей качества образцов продукции с целью выявления лучшего из	

	представленных вариантов. Раздаточный материал готовят студенты или используют карточки преподавателя.	6

6.2. Лабораторные занятия

Лабораторный практикум по дисциплине «Основы технического регулирования и управления качеством» Учебным планом не предусмотрен

7. САМОСТОЯТЕЛЬНАЯ РАБОТА

Рабочей программой дисциплины «**Основы технического регулирования и управления качеством**» предусмотрена самостоятельная работа студента в объеме 76 часов в 4 семестре Самостоятельная работа проводится с целью углубления знаний по дисциплине и предусматривает:

- ознакомление и проработку рекомендованной литературы, работу с электронно-библиотечными системами, включая переводы публикаций из научных журналов, цитируемых в базах Scopus, Web of Science, Chemical Abstracts, РИНЦ;
- посещение отраслевых выставок и семинаров;
- участие в семинарах РХТУ им. И. Менделеева по тематике дисциплины;
- подготовку к выполнению контрольных работ по материалу лекционного курса;
- подготовку к сдаче зачета (4 семестр).

Планирование времени на самостоятельную работу, необходимого на изучение дисциплины, студентам лучше всего осуществлять на весь период изучения, предусматривая при этом регулярное повторение пройденного материала. Материал, законспектированный на лекциях, необходимо регулярно дополнять сведениями из литературных источников, представленных в рабочей программе. При работе с указанными источниками рекомендуется составлять краткий конспект материала, с обязательным фиксированием библиографических данных источника.

8. ПРИМЕРЫ ОЦЕНОЧНЫХ СРЕДСТВ ДЛЯ КОНТРОЛЯ ОСВОЕНИЯ ДИСЦИПЛИНЫ

8.1. Примерная тематика реферативно-аналитической работы

Перечень примерных тем.

.

1-Российская система стандартизации РНСС
2-Нормативные документы, действующие на территории РФ.
3-Закон О техническом регулировании
4-Закон О стандартизации в Российской Федерации
5-Закон О защите прав потребителей
6-Технический регламент как нормативно-правовой документ
7-Международные организации по стандартизации
8-Национальная стандартизация зарубежных стран
9-Общие требования стандарта ИСО 9001:2015 к СМК.
10-Основные понятия и определения в области управления качеством продукции
11-Эволюция систем управления качеством
12-Российская национальная школа управления качеством
13-Американская школа управления качеством
14-Японская школа управления качеством

15-Международные стандарты серий ИСО 9000, ИСО 10000, ИСО 14000, ИСО 17000, ИСО 22000
16-Принципы и методы стандартизации
17-TQM- современная система менеджмента качество
18-Методы оценки качества продукции
19-Семь инструментов качества
20-Цели в области качества.
21-Основные методы контроля процессов.
22-Каковы преимущества внедрения TQM.
23-Назовите основной документ СМК и поясните его структуру.
24-Руководство по качеству и документированные процедуры: требования к построению и содержанию
25-Четырнадцать шагов Э. Деминга- руководство для современного менеджера
26-Концепция бережливого производства.
27-Подтверждение соответствия в законе «О техническом регулировании».
28-Сертификация систем менеджмента качества
29-Обязательное подтверждение соответствия
30-Добровольное подтверждение соответствия
31-Добровольная сертификация услуг
32-Система классификации опасностей СГС
33-Аккредитация в РФ и за рубежом
34-Схемы сертификации в системе ГОСТ Р
35-Модульная оценка соответствия в ЕС

8.2. Примеры контрольных вопросов для текущего контроля освоения дисциплины

Для текущего контроля предусмотрено _2 контрольных работы (по одной контрольной работе по каждому разделу). Максимальная оценка за контрольные работы _1 и _ 2(_4 семестр) составляет по 20__ баллов за каждую. Максимальная оценка за контрольные работы _1 и _2 (_4 семестр) составляет _40_ баллов, по _20_ баллов за каждую работу.

Раздел 1. Примеры вопросов к контрольной работе № 1. Максимальная оценка – _20_ баллов. Контрольная работа содержит 2_ вопроса, по _10 баллов за вопрос.

Вопрос 1.1.

10. Закон «О техническом регулировании»
11. Сфера применения настоящего Федерального закона

Вопрос 1.2.

1. РНСС
12. Нормативные документы, действующие в РФ…

Вопрос 1.3.

1. Реформа технического регулирования…
2. Этапы реформирования технического регулирования

Вопрос 1.4.

1 Национальный стандарт. Порядок разработки
2 Закон «О стандартизации в РФ»
…

Раздел 2. Примеры вопросов к контрольной работе № 2. Максимальная оценка – 20__ баллов. Контрольная работа содержит _4 вопроса, по _5 баллов за вопрос.

Вопрос 2.1.

1. Подтверждение соответствия…
2. Модульная оценка соответствия в ЕС

3. Процедура аккредитации
4. Добровольная сертификация услуг…

Вопрос 2.2.

1. История становления системы управления качеством
2. Международная стандартизация…
3. ТУ-вид стандарта организации
4. Методы стандартизации…

8.3. Вопросы для итогового контроля освоения дисциплины (_ 4 семестр – зачет)

1-Американская школа управления качеством
2-Японская школа управления качеством
3-Международные стандарты серий ИСО 9000, ИСО 10000, ИСО 14000, ИСО 17000, ИСО 22000
4-Принципы и методы стандартизации
5-TQM- современная система менеджмента качество
6-Методы оценки качества продукции
7-Семь инструментов качества
8-Цели в области качества.
9-Основные методы контроля процессов.
10-Каковы преимущества внедрения TQM.
11-Назовите основной документ СМК и поясните его структуру.
12-Руководство по качеству и документированные процедуры: требования к построению и содержанию
13-Четырнадцать шагов Э. Деминга- руководство для современного менеджера
14-Концепция бережливого производства.
15-Подтверждение соответствия в законе О техническом регулировании.
16-Сертификация систем менеджмента качества
17-Российская система стандартизации РНСС
18-Нормативные документы, действующие на территории РФ.
19-Закон О техническом регулировании
20-Закон О стандартизации в Российской Федерации
21-Закон О защите прав потребителей
22-Технический регламент как нормативно-правовой документ
23-Международные организации по стандартизации
24-Национальная стандартизация зарубежных стран
25-Общие требования стандарта ИСО 9001:2015 к СМК.
26-Основные понятия и определения в области управления качеством продукции
27-Эволюция систем управления качеством
28-Российская национальная школа управления качеством
29-Американская школа управления качеством
30-Японская школа управления качеством
31-Международные стандарты серий ИСО 9000, ИСО 10000, ИСО 14000, ИСО 17000, ИСО 22000
32-Принципы и методы стандартизации
33-TQM- современная система менеджмента качество
34-Методы оценки качества продукции
35-Семь инструментов качества
36-Цели в области качества.
37-Основные методы контроля процессов.

38-Руководство по качеству и документированные процедуры: требования к построению и содержанию
39-Четырнадцать шагов Э.Деминга- руководство для современного менеджера
40-Концепция бережливого производства.
41-Подтверждение соответствия в законе О техническом регулировании.
42-Сертификация систем менеджмента качества
43-Обязательное подтверждение соответствия
44-Добровольное подтверждение соответствия
45-Добровольная сертификация услуг
46-Система классификации опасностей СГС
47-Аккредитация в РФ и за рубежом
48-Схемы сертификации в системе НСС
49-Модульная оценка соответствия в ЕС
50-Нормативные документы. действующие в РФ

9. УЧЕБНО-МЕТОДИЧЕСКОЕ ОБЕСПЕЧЕНИЕ ДИСЦИПЛИНЫ

9.1 Рекомендуемая литература.

А) Основная литература:

Учебные пособия

1.-Логанина В.И. Федосеев А.А Системы качества Учебное пособие. М.: Издательство "Книжный дом "Университет", 2008. - 358с.

2.-Логанина В. И ,Карпова О.В., Тарасов Р.В. Разработка системы менеджмента качества на предприятиях. Практическое руководство. Учебное пособие. М.: Издательство "Книжный дом "Университет", 2008. - 148 с.

3.-Заика И.Т., Гительсон Н.И..Документирование системы менеджмента качества. Учебное пособие. М.: КНОРУС, 2010. -192с.

4.-Деева В.А., Кобиашвили Н.А., Кобулов Б.А. Управление качеством: Учебное пособие. М.: ИД «Юриспруденция», 2009. -104 с.

5.-Дунченко Н.И., Магомедов М.Д., Рыбин А.В. Управление качеством в отраслях пищевой промышленности: Учебное пособие. - 3-е изд.- М.: Издательско-торговая корпорация «Дашков и К°», 2010. -212 с.

6.-Просветов Г.И. Управление качеством: задачи и решения.-М.: Альфа-Пресс, 2009. - 168 с.

7.-Техническое регулирование: Учебник/ Под ред..В.Г.Версана, Г.И. Элькина.-М.:ЗАО «Издательство Экономика», 2008.-678 с.

8.- Статистические методы повышения качества: Пер. с англ. под ред. Х. Кумэ. – М.: Финансы и статистика, 1990. – 304 с.

9.-Сергеев А.Г. Метрология, стандартизация и сертификация: учебник для бакалавров .- М.-Издательство Юрайт,2013.-838 с.

Б) Дополнительная литература:

Нормативные документы

1-ГОСТ Р ИСО 9000-2015 Системы менеджмента качества. Основные положения и словарь.
2-ГОСТ Р ИСО 9001-2015 Системы менеджмента качества. Требования.
3.ГОСТ Р ИСО 9004-2019 Системы менеджмента качества. Рекомендации по улучшению деятельности
4-ГОСТ Р ИСО 10014-2015 Руководящие указания по достижению экономического эффекта в системе менеджмента качества.
5-ГОСТ Р 40.003-2005 Система сертификации ГОСТ Р. Регистр системы качества. Порядок сертификации систем менеджмента качества на соответствие ГОСТ Р ИСО 9001-2015 (ИСО 9001:2015)
6-ГОСТ Р 56404-2015 Бережливое производство. Требования к системам менеджмента

9.2 Рекомендуемые источники научно-технической информации

Научно-технические журналы:

- Реферативный журнал «Химия» (РЖХ)
- Журнал «Компетентность». ISSN 1993-8780
- Журнал «Сертификация». ISSN 2219-0856
- Журнал «Методы менеджмента качества». ISSN: 2542-0437
- Журнал «Стандарты и качество». ISSN 0038-9692
- Журнал «Химическая Промышленность сегодня». ISSN 0023-110X
- Журнал Успехи в химии и химической технологии. ISSN 1506-2017

Ресурсы информационно–телекоммуникационной сети Интернет:
- https://www.gost.ru
- http://www.eurasiancommission.org/

9.3 Средства обеспечения освоения дисциплины

Для реализации учебной программы подготовлены следующие средства обеспечения освоения дисциплины:
- компьютерные презентации интерактивных лекций;
- банк тестовых заданий для итогового контроля освоения дисциплины.

При переходе на электронное обучение (ЭО) и дистанционные образовательные технологий (ДОТ) для реализации рабочей программы применяются: следующие образовательные технологии и средства обеспечения освоения дисциплины:
– электронная информационно-образовательная среда РХТУ (ЭИОС);
– сервисы по доставке e-mail сообщений;
– платформа для проведения онлайн конференций и вебинаров – zoom (https://zoom.us) или Microsoft Teams (https://teams.microsoft.com)

Для освоения дисциплины используются следующие нормативные и нормативно-методические документы:
− Федеральный закон Российской Федерации от 29.12.2012 № 273-ФЗ «Об образовании в Российской Федерации» [Электронный ресурс] – Режим доступа: http://pravo.gov.ru/proxy/ips/?docbody=&nd=102162745&intelsearch=273-%D4%C7 (дата обращения: 10.05.2020).
− Федеральные государственные образовательные стандарты высшего образования // Координационный совет учебно-методических объединений и научно-методических советов высшей школы. Портал Федеральных образовательных стандартов

высшего образования [Электронный ресурс] – Режим доступа: http://fgosvo.ru/fgosvo/92/91/4 (дата обращения: 10.05.2020).

− Приказ Министерства образования и науки РФ от 23.08.2017 № 816 «Об утверждении Порядка применения организациями, осуществляющими образовательную деятельность, электронного обучения, дистанционных образовательных технологий при реализации образовательных программ» [Электронный ресурс]. Режим доступа: http://pravo.gov.ru/proxy/ips/?docbody=&nd=102447332&intelsearch=816+%EF%F0%E8%EA%E0%E7 (дата обращения: 10.05.2020)

При освоении дисциплины студенты должны использовать информационные и информационно-образовательные ресурсы следующих порталов и сайтов:

– Система федеральных образовательных порталов. Система открытого образования. Консалтинговый центр ИОС ОО РФ [Электронный ресурс] – Режим доступа: http://www.openedu.ru (дата обращения: 10.05.2020)

– Информационная система «Единое окно доступа к образовательным ресурсам». URL: http://window.edu.ru/ (дата обращения: 10.05.2020)

– ФЭПО: соответствие требованиям ФГОС [Электронный ресурс] – Режим доступа: http://fepo.i-exam.ru/ (дата обращения: 10.05.2020)

10. МЕТОДИЧЕСКИЕ УКАЗАНИЯ ДЛЯ ОБУЧАЮЩИХСЯ

10.1. Для студентов, обучающихся без использования дистанционных образовательных технологий

Методические рекомендации по организации учебной работы студента, обучающегося в бакалавриате, направлены на повышение ритмичности и эффективности его аудиторной и самостоятельной работы по курсу.

Дисциплина «**Основы технического регулирования и управления качеством**» включает 2 раздела, каждый из которых имеет определенную логическую завершенность.

При изучении материала каждого раздела рекомендуется регулярное повторение законспектированного лекционного материала, а также дополнение его сведениями из литературных источников, представленных в рабочей программе. При работе с указанными источниками рекомендуется составлять краткий конспект с обязательным фиксированием библиографических данных источника. Изучение материала каждого раздела заканчивается контролем его освоения по результатам выполнения контрольных работ. Результаты выполнения контрольных работ оцениваются по 20 баллов каждая работа.

Рабочая программа дисциплины «**Основы технического регулирования и управления качеством**» предусматривает проведение практикума в объеме 16 ч. Работы выполняются в часы, выделенные учебным планом в 4 семестре. Целью выполнения практических работ является закрепление полученных знаний по дисциплине, расширение эрудиции и кругозора студента бакалавриата в области технического регулирования и контроля качества, развитие творческого потенциала и самостоятельного мышления студента. В задачи подготовки к выполнению практических работ входит приобретение навыков работы с информационными ресурсами, получение опыта проведения работ, обработки, анализа полученных результатов я, формулирования выводов по выполненной работе, знакомство с правилами оформления текстовых документов.

Работа над подготовкой реферата и практических работ ориентирована в первую очередь на самостоятельную работу обучающегося с информационными ресурсами, конспектом лекций и раздаточным материалом, научно-технической и справочной литературой, ГОСТами, ресурсами Интернета, базами данных. Доступ к указанным ресурсам обеспечивается фондами научно-технической библиотеки вуза и городских

научно-технических библиотек, электронными библиотеками и поисковыми системами Интернета, материалами тематических выставок и научно-технических конференций.

При оформлении реферата и практических работ следует ориентироваться на требования, приведенные в ГОСТах (ГОСТ 7.32-2017 и ГОСТ 2.105-2019)

Содержание и оформление реферата оценивается в соответствии с принятой в университете рейтинговой системой оценки знаний. Максимальная оценка за выполнение реферата составляет 60 балла.

В соответствии с учебным планом, изучение дисциплины завершается зачетом. Совокупная оценка текущей работы бакалавра в семестре складывается из числа балов за выполнение контрольных работ и реферата. Максимальная оценка текущей работы в семестре составляет 100 баллов.

10.2. Для студентов, обучающихся с использованием дистанционных образовательных технологий

При использовании электронного обучения и дистанционных образовательных технологий занятия полностью или частично проводятся в режиме онлайн. Объем дисциплины и распределение нагрузки по видам работ соответствует п. 4.1. Распределение баллов соответствует п. 10.1 либо может быть изменено в соответствии с решением кафедры, в случае перехода на ЭО и ДОТ в процессе обучения. Решение кафедры об используемых технологиях и системе оценивания достижений обучающихся принимается с учетом мнения ведущего преподавателя и доводится до обучающихся.

11. МЕТОДИЧЕСКИЕ УКАЗАНИЯ ДЛЯ ПРЕПОДАВАТЕЛЕЙ

11.1. Для преподавателей, реализующих образовательные программы без использования дистанционных образовательных технологий

Дисциплина «**Основы технического регулирования и управления качеством**» изучается в 4 семестре бакалавриата.

При подготовке и проведении занятий преподаватель должен ориентироваться на то, что студенты, обучающиеся в бакалавриате, имеют общую подготовку по общенаучным, общеинженерным дисциплинам и основным профессиональным дисциплинам профиля, в объеме, предусмотренном учебным планом бакалавриата, а также опыт восприятия и конспектирования изучаемого материала. В связи с этим материал дисциплины должен опираться на полученные знания и быть ориентирован их расширение и углубление в соответствии с современными теоретическими представлениями и технологическими новациями. Обучение студентов может быть организовано как в виде традиционных лекций и практических занятий, так и научной дискуссии, которая помогает приобрести навыки и умения обосновывать круг рассматриваемых вопросов, формулировать главные положения, определения и практические выводы из теоретических положений. На занятиях должна прослеживаться взаимосвязь рассматриваемых вопросов с ранее изученным материалом.

Основной задачей преподавателя, ведущего занятия по дисциплине **«Основы технического регулирования и управления качеством»**, является формирование у студентов компетенций в области стандартизации, подтверждения соответствия, аккредитации, управления качеством продукции. Преподаватель должен акцентировать внимание студентов на общих вопросах реформирования технического регулирования в РФ и за рубежом и СМК. При выборе материала для занятий желательно обращаться к опыту ведущих зарубежных и отечественных научно-исследовательских центров, научно-

производственных фирм и предприятий, использовать их научные, информационные и рекламные материалы и проводить их сравнительный анализ.

В вводной лекции дисциплины следует остановиться на тенденциях развития экономики РФ, привести обзор современных достижений химической и перерабатывающей отраслей, оценить конкурентоспособность промышленной продукции и определяющие ее факторы.

В разделе _1 **«-Техническое регулирование-нормативно правовая база обеспечения качества»** необходимо рассмотреть современное правовое сопровождение технического регулирования, как инструмента инноваций. На практических занятиях следует уделить внимание вопросам разработки и применения нормативных документов разного уровня. При рассмотрении процессов на различных переделах технологий следует обращаться к знаниям студентов, полученных ими в бакалавриате при изучении предшествующих дисциплин.

Необходимой компонентой лекционных и практических занятий по дисциплине является широкое использование наглядных пособий и иллюстративного материала, в том числе с применением компьютерной техники. Наглядные пособия представляют собой презентации, а также каталоги фирм и предприятий с описанием основного вида и характеристик изделий из них. Иллюстративный материал включает презентации по разделам дисциплины, выполненные с использованием различных программных продуктов (например, Power Point в составе Microsoft Office). Для демонстрации иллюстративного материала рекомендуется использование мультимедиа.

При проведении занятий преподаватель может рекомендовать студентам проработку дополнительной литературы по тематике занятия, организуя ее обсуждение на практических занятиях, формирует у студентов навык к самостоятельной работе с разнообразными литературными источниками.

11.2 Для преподавателей, реализующих образовательные программы с использованием дистанционных образовательных технологий

При использовании электронного обучения и дистанционных образовательных технологий занятия полностью или частично проводятся в режиме онлайн. Объем дисциплины и распределение нагрузки по видам работ соответствует п. 4.1. Распределение баллов соответствует п. 10.1 либо может быть изменено в соответствии с решением кафедры, в случае перехода на ЭО и ДОТ в процессе обучения. Решение кафедры об используемых технологиях и системе оценивания достижений обучающихся принимается с учетом мнения ведущего преподавателя и доводится до обучающихся.

Реализация ЭО и ДОТ предполагает использование следующих видов и учебной деятельности: онлайн консультации, практические занятия, видео-лекции; лабораторные работы, проводимые полностью или частично с применением ЭО и ДОТ; текущий контроль в режиме тестирования и проверки домашних заданий; онлайн консультации самостоятельная работа и т.д. При реализации РПД в зависимости от конкретной ситуации ЭО и ДОТ могут быть применены в следующем виде (тестовые вопросы, карточки):

- объем часов контактной работы обучающихся с преподавателем не сокращается) и электронные образовательные ресурсы (ЭОР) методически обеспечивают самостоятельную работу обучающихся в объеме, предусмотренном рабочей программой данной дисциплины. При этом в случае необходимости занятия проводятся в режиме онлайн;
- смешанные формы обучения, сочетающие в себе аудиторные занятия (при возможности перевода части контактных часов работы обучающихся с преподавателем в электронную информационно-образовательную среду без потери содержания учебной

дисциплины) и ЭОР (часть учебного материала (например, лекции) может быть заменена ЭОР);

- учебные курсы, интегрированные в LMS Moodle, контактные часы по которым могут быть исключены, изучаются обучающимися самостоятельно при минимальном участии преподавателя (консультации в режиме форума или в режиме вебинара).

12. ПЕРЕЧЕНЬ ИНФОРМАЦИОННЫХ ТЕХНОЛОГИЙ, ИСПОЛЬЗУЕМЫХ В ОБРАЗОВАТЕЛЬНОМ ПРОЦЕССЕ

Информационную поддержку изучения дисциплины осуществляет Информационно-библиотечный центр (ИБЦ) РХТУ им. Д.И. Менделеева, который обеспечивает обучающихся основной учебной, учебно-методической и научной литературой, необходимой для организации образовательного процесса по дисциплине. Общий объем многоотраслевого фонда ИБЦ на 01.01.2020 составляет 1 715 452 экз.

Фонд ИБЦ располагает учебной, учебно-методической и научно-технической литературой в форме печатных и электронных изданий, а также включает официальные, справочно-библиографические, специализированные отечественные и зарубежные периодические и информационные издания. ИБЦ обеспечивает доступ к профессиональным базам данных, информационным, справочным и поисковым системам.

Каждый обучающийся обеспечен свободным доступом из любой точки, в которой имеется доступ к сети Интернет и к электронно-библиотечной системе (ЭБС) Университета, которая содержит различные издания по основным изучаемым дисциплинам и сформирована по согласованию с правообладателями учебной и учебно-методической литературы.

Для более полного и оперативного справочно-библиографического и информационного обслуживания в ИБЦ реализована технология Электронной доставки документов.

Электронные информационные ресурсы, используемые в процессе обучения

№	Электронный ресурс	Принадлежность ресурса, ссылка на сайт ЭБС, количество ключей	Характеристика библиотечного фонда, к которому предоставляется доступ

14.	ЭБС «Лань»	Принадлежность – сторонняя Реквизиты договора – ООО «Издательство «Лань», договор № 33.03-Р-2.0-1775/2-10 от 26.09.2019г. С «26» сентября 2019г. по «25» сентября 2020г. Дополнительный Договор № 33.03-Р-3.1-2217/2020 от 02.03.2020 г. Срок действия с «02» марта 2020 г. по «25» сентября 2020 г. Ссылка на сайт ЭБС – http://e.lanbook.com. Количество ключей - доступ для всех пользователей РХТУ с любого компьютера	Электронно-библиотечная система издательства "Лань" – ресурс, включающий в себя как электронные версии книг ведущих издательств учебной и научной литературы (в том числе университетских издательств), так и электронные версии периодических изданий по различным областям знаний. ЭБС «ЛАНЬ» предоставляет пользователям мобильное приложение для iOS и Android, в которых интегрированы бесплатные сервисы для незрячих студентов и синтезатор речи. Коллекции: «Химия» - изд-ва НОТ, «Химия» – изд-ва Лаборатория знаний, «Химия» - изд-ва «ЛАНЬ», «Химия» – КНИТУ(Казанский национальный исследовательский технологический университет), «Химия» - изд-ва ФИЗМАТЛИТ, «Информатика» – изд-ва "Лань", Национальный Открытый Университет"ИНТУИТ", "Инженерно-технические науки" изд-ва "Лань. Коллекция книг по техническим наукам.
15.	ЭБС «ЮРАЙТ»	Принадлежность - сторонняя Реквизиты договора – ООО «Электронное издательство ЮРАЙТ» Договор № 33.03-Р-3.1-220/2020 от 16.03.2020 г. С «16» марта 2020 г. по «15» марта 2021 г. Ссылка на сайт ЭБС - https://biblio-online.ru/ Количество ключей - доступ для всех пользователей РХТУ с любого компьютера.	Электронная библиотека включает более 5000 наименований учебников и учебных пособий по всем отраслям знаний для всех уровней профессионального образования от ведущих научных школ с соблюдением требований новых ФГОСов.

16.	Электронно-библиотечная система ИБЦ РХТУ им. Д.И. Менделеева (на базе АИБС «Ирбис»)	Принадлежность – собственная РХТУ. Ссылка на сайт ЭБС – http://lib.muctr.ru/ Доступ для пользователей РХТУ с любого компьютера	Электронные версии учебных и научных изданий авторов РХТУ по всем ООП.
17.	Информационно-справочная система «ТЕХЭКСПЕРТ» «Нормы, правила, стандарты России»	Принадлежность сторонняя. Реквизиты контракта – ООО «ИНФОРМПРОЕКТ», контракт № 189-2647А/2019 от 09.01.2020 г. С «01» января.2020 г. по «31» декабря 2020 г. Ссылка на сайт ЭБС – http://reforma.kodeks.ru/reforma/ Количество ключей – 5 лицензий + локальный доступ с компьютеров ИБЦ.	Электронная библиотека нормативно-технических изданий. Содержит более 40000 национальных стандартов и др. НТД
18.	Электронная библиотека диссертаций (ЭБД).	Принадлежность – сторонняя Реквизиты договора – РГБ, Договор № 33.03-Р-3.1-2173/2020 С «16» марта 2020 г. по «15» марта 2021 г. Ссылка на сайт ЭБС – http://diss.rsl.ru/ Количество ключей – 10 лицензий + распечатка в ИБЦ	В ЭБД доступны электронные версии диссертаций Российской Государственной библиотеки: с 1998 года – по специальностям: "Экономические науки", "Юридические науки", "Педагогические науки" и "Психологические науки"; с 2004 года - по всем специальностям, кроме медицины и фармации; с 2007 года - по всем специальностям, включая работы по медицине и фармации.
19.	БД ВИНИТИ РАН	Принадлежность сторонняя Договор № 33.03-Р-3.1-2047/2019 от 25 февраля 2020 г. С «25» февраля 2020 г. по «24» февраля 2021 г. Ссылка на сайт-http://www.viniti.ru/ Количество ключей – локальный доступ для пользователей РХТУ в ИБЦ РХТУ.	Крупнейшая в России баз данных по естественным, точным и техническим наукам. Включает материалы РЖ (Реферативного журнала) ВИНИТИ с 1981 г. Общий объем БД - более 28 млн. документов

20.	ЭБС «Научно-электронная библиотека eLibrary.ru»	Принадлежность – сторонняя Реквизиты договора – ООО Научная электронная библиотека, договор № 33.03-Р-3.1 2087/2019 С «01» января 2020 г. по «31» декабря 2020 г. Ссылка на сайт – http://elibrary.ru Количество ключей – доступ для пользователей РХТУ по ip-адресам неограничен.	Электронные версии периодических и непериодических изданий по различным отраслям науки
21.	Справочно-правовая система «Консультант+»	Принадлежность сторонняя, Договор № 174-247ЭА/2019 от 26.12.2019 г. С «01» января 2020 г. по «31» декабря 2020 г. Ссылка на сайт-http://www.consultant.ru/ Количество ключей – 50 пользовательских лицензий по ip-адресам.	Справочно-правовая система по законодательству Российской Федерации.
22.	Справочно-правовая система «Гарант»	Принадлежность сторонняя Договор №166-235ЭА/2019 от 23.12.2019 г. С «01» января 2020 г. по «31» декабря 2020 г. Ссылка на сайт – http://www.garant.ru/ Количество ключей – 50 пользовательских лицензий по ip-адресам.	Гарант – справочно-правовая система по законодательству Российской Федерации.

13. МАТЕРИАЛЬНО-ТЕХНИЧЕСКОЕ ОБЕСПЕЧЕНИЕ ДИСЦИПЛИНЫ

В соответствии с учебным планом занятия по дисциплине «**Основы технического регулирования и управления качеством»** проводятся в форме лекций, практических занятий и самостоятельной работы студента.

13.1. Оборудование, необходимое в образовательном процессе

Учебная аудитория, оборудованная электронными средствами демонстрации (компьютер со средствами звуковоспроизведения, проектор, экран) и учебной мебелью.

Библиотека, имеющая рабочие места, оснащенные компьютерами с доступом к базам данных и выходом в Интернет.

13.2. Учебно-наглядные пособия

Примеры выполнения работ, которые могут сопровождаться раздаточными материалами. Компьютерные презентации по некоторым разделам дисциплины.

13.3. Компьютеры, информационно-телекоммуникационные сети, аппаратно-программные и аудиовизуальные средства

Персональные компьютеры, укомплектованные проигрывателями CD и DVD, принтерами и программными средствами; проекторы и экраны; копировальные аппараты; локальная сеть с выходом в Интернет.

13.4. Печатные и электронные образовательные и информационные ресурсы:

Информационно-методические материалы: раздаточный материал к лекционным курсам; электронные учебные издания.

Электронные образовательные ресурсы: электронные презентации к разделам лекционных курсов.

13.5. Перечень лицензионного программного обеспечения:

№ п/п	Наименование программного продукта	Реквизиты договора поставки	Количество лицензий	Срок окончания действия лицензии
1	Microsoft Office Professional Plus 2019	Контракт № 28-35ЭА/2020 от 26.05.2020 Соглашение Microsoft OVS-ES № V6775907	657	12 месяцев (ежегодное продление подписки с правом перехода на обновлённую версию продукта)
2	Операционная система Microsoft Windows 10		Количество активаций неограниченно в рамках подразделения	

14. ТРЕБОВАНИЯ К ОЦЕНКЕ КАЧЕСТВА ОСВОЕНИЯ ПРОГРАММЫ

Наименование модулей	Основные показатели оценки	Формы и методы контроля и оценки
Раздел 1. Техническое регулирование – нормативно-правовая база обеспечения качества	**Знает** правовые основы технического регулирования и управления качеством **Умеет** пользоваться нормативной и научной литературой и справочной базой по техническому регулированию и управлению качеством. **Владеет** навыками поиска информации по заданной тематике.	Контрольная работа №1, зачет
Раздел 2. Подтверждение соответствия-гарантия безопасности,	**Знает** процессы жизненного цикла продукции, основы процессного подхода. **Умеет** применять методы оценки качества продукции в организации; **Владеет** методами исследования причин брака	Контрольная работа №2, реферат, зачет.

конкурентоспособности и качества продукции и услуг	в производстве , навыками проведения самооценки и расчета показателей результативности СМК.	

15. ОСОБЕННОСТИ ОРГАНИЗАЦИИ ОБРАЗОВАТЕЛЬНОГО ПРОЦЕССА ДЛЯ ИНВАЛИДОВ И ЛИЦ С ОГРАНИЧЕННЫМИ ВОЗМОЖНОСТЯМИ ЗДОРОВЬЯ

Обучение инвалидов и лиц с ограниченными возможностями здоровья осуществляется в соответствии с:

-Порядком организации и осуществлении образовательной деятельности по образовательным программам- программам бакалавриата, программам специалитета, программам магистратуры (приказ Минобрнауки РФ от 05.04.2017 №301)

− Положением о порядке организации и осуществления образовательной деятельности по образовательным программам высшего образования – программам бакалавриата, программам специалитета, программам магистратуры в РХТУ им. Д.И. Менделеева, принятым решением Ученого совета РХТУ им. Д.И. Менделеева от 30.10.2019, протокол № 3, введенным в действие приказом ректора РХТУ им. Д.И. Менделеева от 14.11.2019 № 646А;

− Методическими рекомендациями по организации образовательного процесса для обучения инвалидов и лиц с ограниченными возможностями здоровья в образовательных организациях высшего образования, в том числе оснащенности образовательного процесса (утверждены заместителем Министра образования и науки РФ А.А. Климовым от 08.04.2014 № АК-44/05вн).

Министерство науки и высшего образования Российской Федерации
Федеральное государственное бюджетное образовательное учреждение высшего образования
«Российский химико-технологический университет имени Д.И. Менделеева»

«**УТВЕРЖДАЮ**»
Проректор по учебной работе

_____ С.Н. Филатов

«30» июня 2020 г.

РАБОЧАЯ ПРОГРАММА ДИСЦИПЛИНЫ

«Дополнительные главы физики основных энерго- и ресурсосберегающих процессов»

Направление подготовки 18.03.02 Энерго- и ресурсосберегающие процессы в химической технологии, нефтехимии и биотехнологии

Профиль подготовки – «Основные процессы химических производств и химическая кибернетика»

Квалификация «бакалавр»

РАССМОТРЕНО И ОДОБРЕНО
на заседании Методической комиссии
РХТУ им. Д.И. Менделеева
«30» июня 2020 г.

Председатель _____ **Н.А. Макаров**

Москва 2020

Программа составлена заведующим кафедрой физики В. В. Горевым и ассистентами кафедры Н.А. Богатовым, А.С. Савиной.

Программа рассмотрена и одобрена на расширенном заседании кафедры физики РХТУ им. Д.И. Менделеева «_18_» ___марта_____ 2020 г., протокол №_9_

СОДЕРЖАНИЕ

1.	Цель и задачи дисциплины	4
2.	Требования к результатам освоения дисциплины	4
3.	Объем дисциплины и виды учебной работы	6
4.	Содержание дисциплины	7
4.1	Разделы дисциплины и виды занятий	7
4.2	Содержание разделов дисциплины	8
5.	Соответствие содержания требованиям к результатам освоения дисциплины	9
6.	Практические и лабораторные занятия	11
6.1	Практические занятия. Примерные темы практических занятий по дисциплине	11
6.2	Лабораторные занятия	13
7.	Самостоятельная работа	13
8.	Оценочные средства для контроля освоения дисциплины	14
8.1	Примерная тематика реферативно-аналитической работы	14
8.2	Примеры контрольных вопросов для текущего контроля освоения дисциплины	14
8.3	Вопросы для итогового контроля освоения дисциплины	16
8.4	Структура и примеры билетов для экзамена	19
9.	Учебно-методическое обеспечение дисциплины	19
9.1	Рекомендуемая литература	19
9.2	Рекомендуемые источники научно-технической информации	20
9.3	Средства обеспечения освоения дисциплины	20
10.	Методические указания для обучающихся	21
10.1.	Для студентов, обучающихся без использования дистанционных образовательных технологий	
10.2.	Для студентов, обучающихся с использованием дистанционных образовательных технологий	
11.	Методические указания для преподавателей	
11.1.	Для преподавателей, реализующих образовательные программы без использования дистанционных образовательных технологий	
11.2.	Для преподавателей, реализующих образовательные программы с использованием дистанционных образовательных технологий	22
12.	Перечень информационных технологий, используемых в образовательном процессе	24
13.	Материально-техническое обеспечение дисциплины	24
13.1	Оборудование, необходимое в образовательном процессе:	24
13.2	Учебно-наглядные пособия	25
13.3	Компьютеры, информационно-телекоммуникационные сети, аппаратно-программные и аудиовизуальные средства	26
13.4	Печатные и электронные образовательные и информационные ресурсы	26
13.5	Перечень лицензионного программного обеспечения	26
14.	Требования к оценке качества освоения программы	27
15.	Особенности организации образовательного процесса для инвалидов и лиц с ограниченными возможностями здоровья	33

1 ЦЕЛЬ И ЗАДАЧИ ДИСЦИПЛИНЫ

Программа составлена в соответствии с требованиями Федерального государственного образовательного стандарта (ФГОС ВО) для направления подготовки 18.03.02 Энерго- и ресурсосберегающие процессы в химической технологии, нефтехимии и биотехнологии, рекомендациями методической комиссии Ученого совета и накопленного опыта преподавания дисциплины кафедрой физики РХТУ им. Д.И. Менделеева. Программа рассчитана на изучение курса в течение одного семестра.

Дисциплина «Дополнительные главы физики основных процессов химических производств и химической кибернетики» относится к базовой части обязательных дисциплин учебного плана. Программа дисциплины предполагает, что обучающиеся имеют теоретическую и практическую подготовку в рамках школьной программы по физике и математике.

Цель дисциплины – приобретение студентами знаний по основным разделам физики и умению применять их в других естественнонаучных дисциплинах.

З**адачи дисциплины** - решения которых обеспечивает достижение цели, - формирование представлений об основных физических законах природы и методах теоретических исследований различных физических явлений, а также получение представления о современных экспериментальных методах исследования.

Дисциплина «Дополнительные главы физики основных процессов химических производств и химической кибернетики» преподается в четвертом семестре. Контроль успеваемости студентов ведется по принятой в университете рейтинговой системе.

2 ТРЕБОВАНИЯ К РЕЗУЛЬТАТАМ ОСВОЕНИЯ ДИСЦИПЛИНЫ

Изучение дисциплины «Дополнительные главы физики основных процессов химических производств и химической кибернетики» при подготовке специалистов по направлению подготовки 18.03.02 Энерго- и ресурсосберегающие процессы в химической технологии, нефтехимии и биотехнологии, Профиль подготовки – «Основные процессы химических производств и химическая кибернетика» направлено на приобретение следующих профессиональных (ПК) компетенций:

− способность использовать основные законы естественнонаучных дисциплин в профессиональной деятельности, применять методы математического анализа и моделирования, теоретического и экспериментального исследования (ОПК-2)

− способность использовать основные естественнонаучные законы для понимания окружающего мира и явлений природы (ОПК-3)

− готовность изучать научно-техническую информацию, анализировать отечественный и зарубежный опыт по тематике исследований (ПК-13)

В результате изучения дисциплины студент бакалавриата должен:

Знать:

- физические основы квантовой физики; смысл фундаментальных физических законов, принципов и постулатов; их формулировки и границы применимости; связь широкого круга физических явлений с фундаментальными принципами и законами физики; основные методы решения задач по описанию физических явлений; методы обработки результатов физического эксперимента.

Уметь:

- применять теоретические знания и экспериментальные методы исследования при решении профессиональных задач; проводить расчёты, осуществлять анализ и на основе этого делать обоснованные выводы; анализировать результаты наблюдений и экспериментов с применением основных законов и принципов физики; определять характер физических процессов по комплексу экспериментальной информации при помощи графиков, таблиц и уравнений; представлять обработанную экспериментальную и теоретическую информацию в устной и письменной форме, в том числе с использованием современных компьютерных технологий

Владеть:
- навыками работы с широким кругом физических приборов и оборудования; навыками обоснования своих суждений и выбора метода исследования.

3 ОБЪЕМ ДИСЦИПЛИНЫ И ВИДЫ УЧЕБНОЙ РАБОТЫ

Вид учебной работы	

Вид учебной работы	Всего		3	
	ЗЕ	Акад. ч.	**ЗЕ**	Акад. ч.
Общая трудоемкость дисциплины	**3**	**108**	**3**	**108**
Контактная работа – аудиторные занятия:	**0.8**	**32**	**0.8**	**32**
Лекции	0.4	16	0.4	16
Практические занятия (ПЗ)	0.4	16	0.4	16
Лабораторные работы (ЛР)	-	-	-	-
Самостоятельная работа	**1.2**	**40**	**1.2**	**40**
Контактная самостоятельная работа	*1.2*	-	*1.2*	-
Самостоятельное изучение разделов дисциплины		*40*		*40*
Виды контроля:				
Зачет с оценкой				
Экзамен	**1**	**36**	**1**	**36**
Контактная работа – промежуточная аттестация	1	*0.4*	*1*	*0.4*
Подготовка к экзамену.		*35.6*		*35.6*
Вид итогового контроля:			**Экзамен**	

			3	
	ЗЕ	Астр. ч.	**ЗЕ**	Астр. ч.
Общая трудоемкость дисциплины	**3**	**81**	**3**	**81**
Контактная работа – аудиторные занятия:	**0.8**	**24**	**0.8**	**24**
Лекции	0.4	12	0.4	12
Практические занятия (ПЗ)	0.4	12	0.4	12
Лабораторные работы (ЛР)	-	-	-	-
Самостоятельная работа	**1.2**	**30**	**1.2**	**30**
Контактная самостоятельная работа	*1.2*	-	*1.2*	-
Самостоятельное изучение разделов дисциплины		*30*		*30*
Виды контроля:				

Зачет с оценкой	-	-	-	-
Экзамен	**1**	**27**	**1**	**27**
Контактная работа – промежуточная аттестация	*1*	*0.3*	*1*	*0.3*
Подготовка к экзамену.		*26.7*		*26.7*
Вид итогового контроля:			**Экзамен**	

4 СОДЕРЖАНИЕ ДИСЦИПЛИНЫ

4.1 Разделы дисциплины и виды занятий для студентов очного отделения

		Академ. часов				
№ п/п	**Раздел дисциплины**	**Всего**	**Лек-ции**	**Прак. Зан.**	**Лаб. рабо-ты**	**Сам. работа**
1	**Раздел 1. Элементы квантовой статистики.**	**22**	**6**	**6**	**-**	**10**
1.1	Элементы квантовой статистики. Квантовая система из одинаковых частиц. Принцип тождественности одинаковых частиц. Симметричные и несимметричные волновые функции, описывающие состояния тождественных микрочастиц.	**13**	**4**	**4**	**-**	**5**
1.2	Бозоны и фермионы. Принцип Паули. Квантовые статистические распределения Бозе-Эйнштейна и Ферми- Дирака. Вырожденный электронный газ в кристаллах (металлы).	**9**	**2**	**2**	**-**	**5**
2	**Раздел 2. Металлы, диэлектрики и полупроводники с точки зрения зонной теории.**	**14**	**2**	**2**	**-**	**10**
2.1	Энергетические зоны: статистика Ферми-Дирака, энергия Ферми. Электрон в периодическом поле кристалла: эффективная масса электрона.	**14**	**2**	**2**	**-**	**10**
3	**Раздел 3. Элементы физики твёрдого тела.**	**36**	**8**	**8**	**-**	**20**
3.1	Физика твёрдого тела (ФТТ): определение, связь с другими дисциплинами, объекты изучения, круг решаемых задач. Связь с кристаллографией, кристаллофизикой и кристаллохимией.	**18**	**4**	**4**	**-**	**10**
3.2	Конденсированное состояние. Подход к описанию твёрдых тел. Структура кристаллов. Симметрия и физические свойства кристаллов.	**9**	**2**	**2**	**-**	**5**

3.3	Типы кристаллических структур (общая характеристика). Плотные упаковки: кубическая и гексагональная (на качественном уровне). Понятие о сверхпроводимости (квантовые представления на качественном уровне).	**9**	**2**	**2**	**-**	**5**
	ИТОГО	**72**	**16**	**16**	**-**	**40**
	Экзамен	**36**				
	ИТОГО	**108**				

4.2 Содержание разделов дисциплины

Раздел 1. Элементы квантовой статистики.

1.1. Элементы квантовой статистики. Квантовая система из одинаковых частиц. Принцип тождественности одинаковых частиц. Симметричные и несимметричные волновые функции, описывающие состояния тождественных микрочастиц.

1.2. Бозоны и фермионы. Принцип Паули. Квантовые статистические распределения Бозе-Эйнштейна и Ферми- Дирака. Вырожденный электронный газ в кристаллах (металлы).

Раздел 2. Металлы, диэлектрики и полупроводники с точки зрения зонной теории

2.1. Энергетические зоны: статистика Ферми-Дирака, энергия Ферми. Электрон в периодическом поле кристалла: эффективная масса электрона.

Раздел 3. Элементы физики твёрдого тела.

3.1. Физика твёрдого тела (ФТТ): определение, связь с другими дисциплинами, объекты изучения, круг решаемых задач. Связь с кристаллографией, кристаллофизикой и кристаллохимией.

3.2. Конденсированное состояние. Подход к описанию твёрдых тел. Структура кристаллов. Симметрия и физические свойства кристаллов.

3.3. Типы кристаллических структур (общая характеристика). Плотные упаковки: кубическая и гексагональная (на качественном уровне). Понятие о сверхпроводимости (квантовые представления на качественном уровне).

5 СООТВЕТСТВИЕ СОДЕРЖАНИЯ ТРЕБОВАНИЯМ К РЕЗУЛЬТАТАМ ОСВОЕНИЯ ДИСЦИПЛИНЫ

№	В результате освоения дисциплины студент должен:	Раздел 1	Раздел 2	Раздел 3
	Знать:			
1	-физические основы квантовой статистики;	+	+	+
2	- элементы зонной теории при трактовке различных свойств металлов, диэлектриков и полупроводников;	+	+	+
3	- базовые физические понятия о квантовых теориях теплоёмкости (на примере кристаллических тел);	+	+	+

4	- элементы физики твёрдого тела (исходные понятия о кристаллографии, типах кристаллических структур; сведения о явлении и квантовой трактовке сверхпроводимости)	+	+	+
	Уметь:			
5	- применять исходные физические (теоретические) знания при решении профессиональных задач;	+	+	+
6	- проводить оценочные расчёты и осуществлять (на качественном уровне) анализ, наблюдаемых явлений.	+	+	+
	Владеть:			
7	- навыками обоснования своих суждений, что способствует правильному выбору методики проводимого студентом исследования.	+	+	+
	Общепрофессиональные (ПК) **компетенции:**			
	- способность использовать основные законы естественнонаучных дисциплин в профессиональной деятельности, применять методы математического анализа и моделирования, теоретического и экспериментального исследования (ОПК-2) - способность использовать основные естественнонаучные законы для понимания окружающего мира и явлений природы (ОПК-3) - готовность изучать научно-техническую информацию, анализировать отечественный и зарубежный опыт по тематике исследований (ПК-13)	+	+	+

6 ПРАКТИЧЕСКИЕ И ЛАБОРАТОРНЫЕ ЗАНЯТИЯ

6.1 Практические занятия

Предусмотрены практические занятия обучающегося в бакалавриате в объеме 108 акад. ч. (108 акад. ч в 2 сем., модули 1, 2 и 3).

№ п/п	№ раздела дисциплины	Темы практических занятий	Часы
1	1	Квантовый гармонический и ангармонический осциллятор.	2

2	1	Строение атома. Атом водорода: расчёт распределение плотности вероятности электрона в атоме.	2
3	1	Распределение Ферми-Дирака. Вырожденный электронный газ в кристаллах. Энергия Ферми. Температура Ферми.	2
4	2	Квантовая теория теплоёмкостей твёрдых тел по Эйнштейну и Дебаю. Характеристические температуры. Предельный закон Дебая. Фононы.	2
5	3	Геометрическая кристаллография. Основы кристаллохимии. Вычисление коэффициента заполнения для а) простой куб ячейки; б) для ОЦК ячейки.	2
6	3	Вычисление коэффициента заполнения ГЦК ячейки структуры алмаза. Расчёт размеров пустот в плотноупакованных структурах. Расчёт энергии ионного кристалла (пример структура NaCL).	2
7	3	Расчет радиуса шара для случая плотноупакованной структуры, который можно поместить в тетраэдрическую пустоту.	2
8	3	Исследование, каким образом рассчитывается энергия решётки кристалла NaCL для NA пар ионов.	2

6.2 Лабораторные занятия.

Лабораторный практикум по дисциплине «Дополнительные главы физики основных процессов химических производств и химической кибернетики» не предусмотрен.

7 САМОСТОЯТЕЛЬНАЯ РАБОТА

Рабочей программой дисциплины «Дополнительные главы физики основных процессов химических производств и химической кибернетики» предусмотрена самостоятельная работа студента бакалавриата в объеме 40 ч в 4 семестре, плюс 36 ч (подготовка к экзаменам в конце каждого семестра – 36 ч). Самостоятельная работа проводится с целью углубления знаний по дисциплине и предусматривает:

– ознакомление и проработку рекомендованной литературы, работу с электронно-библиотечными системами, включая переводы публикаций из научных журналов, цитируемых в базах Scopus, Web of Science, Chemical Abstracts, РИНЦ;
– посещение отраслевых выставок и семинаров;
– участие в семинарах РХТУ им. И. Менделеева по тематике курса;
– подготовку к выполнению контрольных работ по материалу лекционного курса;
– подготовку к сдаче экзамена (4 семестр).

Планирование времени на самостоятельную работу, необходимого на изучение дисциплины, студентам лучше всего осуществлять на весь период изучения, предусматривая при этом регулярное повторение пройденного материала. Материал, законспектированный на лекциях, необходимо регулярно дополнять сведениями из литературных источников, представленных в учебной программе. При работе с указанными источниками рекомендуется составлять краткий конспект материала, с обязательным фиксированием библиографических данных источника.

8 ПРИМЕРЫ ОЦЕНОЧНЫХ СРЕДСТВ ДЛЯ КОНТРОЛЯ ОСВОЕНИЯ ДИСЦИПЛИНЫ

8.1 Примерная тематика реферативно-аналитической работы.

Реферативно-аналитическая работа по дисциплине не предусмотрена.

8.2 Примеры контрольных вопросов для текущего контроля освоения дисциплины

Для текущего контроля предусмотрено 2 контрольные работы. Максимальная оценка за контрольную работу 1 и 2 составляет по 20 баллов за каждую. 10 баллов отводится на защиту домашнего задания и 10 баллов – на ведение лекционных тетрадей.

Раздел 1. Примеры вопросов к контрольной работе № 1. Максимальная оценка – 20 баллов.

1. Вычислить удельные теплоемкости с кристаллов алюминия и меди по классической теории теплоемкости.
2. Определить относительную погрешность, которая будет допущена, если при вычислении теплоемкости C вместо значения, даваемого теорией Эйнштейна, воспользоваться значением, даваемым законом Дюлонга и Пти.
3. Определить энергию U и теплоемкость C системы, состоящей из $N=10^{25}$ классических трехмерных независимых гармонических осцилляторов. Температура T=300 K.
4. Определить максимальную частоту собственных колебаний в кристалле золота по теории Дебая. Характеристическая температура равна 180 К.
5. Определить угол φ между орбитальными моментами импульсов двух электронов, один из которых находится в d-состоянии, другой — в f-состоянии, при следующих условиях: 1) полное орбитальное квантовое число L=3; 2) искомый угол — максимальный; 3) искомый угол — минимальный.

Раздел 2-3. Примеры вопросов к контрольной работе № 2. Максимальная оценка – 20 баллов.

1**.** Найти плотность кристалла неона (при 20 К), если известно, что решетка гранецентрированная кубической сингонии. Постоянная решетки при той же температуре равна 0,452 нм.
2. Вычислить удельные теплоемкости с кристаллов алюминия и меди по классической теории теплоемкости.
3. Определить относительную атомную массу кристалла, если известно, что расстояние между ближайшими соседними атомами равно 0,304 нм. Решетка объемно-центрированная кубической сингонии. Плотность кристалла равна 534 кг/м3.
4. Вычислить постоянную решетки кристалла бериллия, который представляет собой гексагональную структуру с плотной упаковкой. Параметр решетки равен 0,359 нм. Плотность кристалла бериллия равна 1,82*103 кг/$м^3$.
5. Система плоскостей в примитивной кубической решетке задана индексами Миллера (221). Найти наименьшие отрезки, отсекаемые плоскостью на осях координат, и изобразить эту плоскость графически.
6. Вычислить угол φ между нормалями к плоскостям (в кубической решетке), заданных индексами Миллера (111) и (111).
7. Электрон движется со скоростью v=200 Мм/с. Определить длину волны де Бройля, учитывая изменение массы электрона в зависимости от скорости.
8. Какую ускоряющую разность потенциалов U должен пройти электрон, чтобы длина волны де Бройля λ была равна 0,1 нм?
9. Определить длину волны де Бройля λ электрона, если его кинетическая энергия T=1 кэВ.
10. Определить длину волны де Бройля λ электронов, бомбардирующих антикатод рентгеновской трубки, если граница сплошного рентгеновского спектра приходится на

длину волны λ=3 нм.

8.3. Вопросы для итогового контроля освоения дисциплины (4 семестр – экзамен).

Максимальное количество баллов за экзамен – 40 баллов. Экзаменационный билет содержит 2 вопроса и 2 задачи. Каждый вопрос и задача оцениваются по 10 баллов.

8.3.1 Примеры контрольных вопросов для итогового контроля освоения дисциплины (2 семестр – экзамен). Максимальное количество баллов экзамен – 40 баллов.

1. Элементы квантовой статистики. Квантовая система из одинаковых частиц. Принцип тождественности одинаковых частиц.
2. Симметричные и несимметричные волновые функции, описывающие состояния тождественных микрочастиц. Бозоны и фермионы.
3. Принцип Паули. Квантовые статистические распределения Бозе-Эйнштейна и Ферми-Дирака. Вырожденный электронный газ в кристаллах (металлы).
4. Металлы, диэлектрики и полупроводники с точки зрения зонной теории. Энергетические зоны: статистика Ферми-Дирака, энергия Ферми. Электрон в периодическом поле кристалла: эффективная масса электрона.
5. Элементы физики твёрдого тела. Физика твёрдого тела (ФТТ): определение, связь с другими дисциплинами, объекты изучения, круг решаемых задач. Связь с кристаллографией, кристаллофизикой и кристаллохимией.
6. Конденсированное состояние. Подход к описанию твёрдых тел. Структура кристаллов. Симметрия и физические свойства кристаллов.
7. Типы кристаллических структур (общая характеристика). Плотные упаковки: кубическая и гексагональная (на качественном уровне).
8. Понятие о сверхпроводимости (квантовые представления на качественном уровне).

8.4 Структура и примеры билетов для экзамена (4 семестр)

Экзамен по дисциплине «Дополнительные главы физики основных процессов химических производств и химической кибернетики» проводится в 4 семестре и включает контрольные вопросы по разделам 1 – 3 учебной программы дисциплины. Билет для экзамена состоит из 2 вопросов и 2 задач, относящихся к указанным разделам. Ответы на вопросы зачета оцениваются из максимальной оценки 40 баллов следующим образом: максимальное количество баллов за вопрос или задачу – 10 баллов.

Пример билета для экзамена:

«Утверждаю» зав.каф. физики (Должность, наименование кафедры) _____ В.В. Горев (Подпись) (И. О. Фамилия) «__» _____ 20__г.	***Министерство науки и высшего образования РФ*** **Российский химико-технологический университет им. Д.И. Менделеева** **Кафедра физики** **18.03.02 Энерго- и ресурсосберегающие процессы в химической технологии, нефтехимии и биотехнологии** **Профиль подготовки – «Основные процессы химических производств и химическая кибернетика»** **Дополнительные главы физики основных процессов химических производств и химической кибернетики**
Билет № 1 1. Элементы квантовой статистики. Квантовая система из одинаковых частиц. Принцип тождественности одинаковых частиц.	

2. Конденсированное состояние. Подход к описанию твёрдых тел. Структура кристаллов. Симметрия и физические свойства кристаллов.

3. Задача 1. Узкий пучок атомарного водорода пропускается в опыте Штерна и Герлаха через поперечное неоднородное ($\partial B/\partial z = 2\times10^3 Тл/м$) магнитное поле протяженностью $l = 8$ *см*. Скорость v атомов водорода равна 4 *км/с*. Определить расстояние b между компонентами расщепленного пучка атомов по выходе его из магнитного поля. Все атомы водорода в пучке находятся в основном состоянии.

4. Задача 2. Пользуясь теорией теплоемкости Эйнштейна, определить изменение $\Delta U_м$ молярной внутренней энергии кристалла при нагревании его от нуля до $T_1 = 0.1\Theta_E$. Характеристическую температуру Θ_E Эйнштейна принять для данного кристалла равной 300 К.

9 УЧЕБНО-МЕТОДИЧЕСКОЕ ОБЕСПЕЧЕНИЕ ДИСЦИПЛИНЫ

9.1 Рекомендуемая литература

А. Основная литература:

1. Курс общей физики: в 4 т. - Т. 3. Оптика, атомная физика, физика атомного ядра и элементарных частиц: учебное пособие / И.В. Савельев; под общ. ред. В.И. Савельева. - 2-е изд., стер. - М.: КНОРУС, 2012. - 537 с

2. Чертов А.Г., Воробьев А.А. Задачник по физике. - М.: Высш. шк. - 1988. - 527 с

3. Трофимова Т.И. Курс физики: учеб. пособие для вузов. - Изд. 17-е, стер, - М.: Издательский центр «Академия», 2008. - 560 с.

Б. Дополнительная литература:

1. Иродов И. Е. Квантовая физика. Основные законы [Электронный ресурс]: учебное пособие - 7-е изд. (эл.). – М.: Лаборатория знаний, 2017 – 261 с.

9.2 Рекомендуемые источники научно-технической информации

- Раздаточный иллюстративный материал к лекциям и семинарам.
- Методические рекомендации по выполнению лабораторных работ.

Ресурсы информационно–телекоммуникационной сети Интернет:

- http://www.rsl.ru - Российская Государственная Библиотека
- http://www.gpntb.ru - Государственная публичная научно-техническая библиотека России
- http://lib.msu.su - Научная библиотека Московского государственного университета
- http://window.edu.ru - Полнотекстовая библиотека учебных и учебно-методических материалов
- http://abc-chemistry.org/ru/ - ABC-Chemistry : Бесплатная научная химическая информация
- http://www.fips.ru/cdfi/fips2009.dll - Сайт ФИПС. Информация о патентах

- http://findebookee.com/ - поисковая система по книгам
- http://elibrary.ru - Научная электронная библиотека
- http://lcweb.loc.go - Библиотека Конгресса США

9.3 Средства обеспечения освоения дисциплины

Для реализации рабочей программы подготовлены следующие средства обеспечения освоения дисциплины:

– компьютерные презентации интерактивных лекций – 7, (общее число слайдов – 75);

– банк тестовых заданий для текущего контроля освоения дисциплины (общее число вопросов – 139);

– банк тестовых заданий для итогового контроля освоения дисциплины (общее число вопросов – 103).

Для освоения дисциплины используются следующие нормативные и нормативно-методические документы:

– Федеральный закон Российской Федерации от 29.12.2012 № 273-ФЗ «Об образовании в Российской Федерации» [Электронный ресурс] – Режим доступа: http://pravo.gov.ru/proxy/ips/?docbody=&nd=102162745&intelsearch=273-%D4%C7 (дата обращения: 10 апреля 2020).

– Федеральные государственные образовательные стандарты высшего образования // Координационный совет учебно-методических объединений и научно-методических советов высшей школы. Портал Федеральных образовательных стандартов высшего образования [Электронный ресурс] – Режим доступа: http://fgosvo.ru/fgosvo/92/91/4 (дата обращения: 10 апреля 2020).

– Приказ Министерства образования и науки РФ от 23.08.2017 № 816 «Об утверждении Порядка применения организациями, осуществляющими образовательную деятельность, электронного обучения, дистанционных образовательных технологий при реализации образовательных программ» [Электронный ресурс]. Режим доступа: http://pravo.gov.ru/proxy/ips/?docbody=&nd=102447332&intelsearch=816+%EF%F0%E8%EA%E0%E7 (дата обращения: 10 апреля 2020).

При освоении дисциплины студенты должны использовать информационные и информационно-образовательные ресурсы следующих порталов и сайтов:

– Система федеральных образовательных порталов. Система открытого образования. Консалтинговый центр ИОС ОО РФ [Электронный ресурс] – Режим доступа: http://www.openedu.ru (дата обращения: 10 апреля 2020).

– Информационно-коммуникационные технологии в образовании. Система федеральных образовательных порталов [Электронный ресурс] – Режим доступа: http://ict.edu.ru/ (дата обращения: 10 апреля 2020).

– Информационная система «Единое окно доступа к образовательным ресурсам». URL: http://window.edu.ru/ (дата обращения: 10 апреля 2020).

– ФЭПО: соответствие требованиям ФГОС [Электронный ресурс] – Режим доступа: http://fepo.i-exam.ru/ (дата обращения: 10 апреля 2020).

10. МЕТОДИЧЕСКИЕ УКАЗАНИЯ ДЛЯ ОБУЧАЮЩИХСЯ

10.1. Для студентов, обучающихся по очной форме, без использования электронного образования и дистанционных образовательных технологий

Методические рекомендации по организации учебной работы обучающегося в бакалавриате направлены на повышение ритмичности и эффективности его аудиторной и самостоятельной работы по курсу.

Дисциплина «Дополнительные главы физики основных процессов химических производств и химической кибернетики» включает 3 раздела, каждый из которых имеет определенную логическую завершенность. При изучении материала каждого раздела рекомендуется регулярное повторение законспектированного лекционного материала, а также дополнение его сведениями из литературных источников, представленных в учебной программе. При работе с указанными источниками рекомендуется составлять краткий конспект с обязательным фиксированием библиографических данных источника. Изучение материала каждого раздела (или двух, на усмотрение преподавателя, ведущего семинарские занятия) заканчивается контролем его освоения в форме контрольной работы. Результаты выполнения контрольных работ оцениваются в соответствии с принятой в университете рейтинговой системой оценки знаний.

Совокупная оценка текущей работы студента бакалавриата в семестре складывается из оценок за выполнение контрольных работ (максимальная оценка 40 баллов) и 10 баллов присуждается за выполнение домашнего задания и его защиту преподавателю, ведущему семинарские занятия, а также – 10 баллов присваивается студентам, продемонстрировавшим преподавателю (лектору или семинаристу) наличие конспектов всех лекций и записи всех семинарских практикумов. Максимальная оценка текущей работы в каждом семестре составляет 60 баллов.

Максимальная оценка экзамена составляет 40 баллов. Изучение модуля 1, 2 и 3 в 4 семестре заканчивается контролем его освоения в форме двух контрольных работ (максимальная оценка по 20 баллов за каждую) завершается итоговым контролем в форме экзамена. Максимальная оценка экзамена составляет 40 баллов.

10.2. Для студентов, обучающихся с использованием дистанционных образовательных технологий

При использовании электронного обучения и дистанционных образовательных технологий занятия полностью или частично проводятся в режиме онлайн. Объем дисциплины и распределение нагрузки по видам работ соответствует п. 4.1. Распределение баллов соответствует п. 10.1 либо может быть изменено в соответствии с решением кафедры, в случае перехода на ЭО и ДОТ в процессе обучения. Решение кафедры об используемых технологиях и системе оценивания достижений обучающихся принимается с учетом мнения ведущего преподавателя и доводится до обучающихся.

11. МЕТОДИЧЕСКИЕ УКАЗАНИЯ ДЛЯ ПРЕПОДАВАТЕЛЕЙ

11.1. Для преподавателей, реализующих образовательные программы без использования дистанционных образовательных технологий

Дисциплина «Дополнительные главы физики основных процессов химических производств и химической кибернетики» изучается в 4 семестре бакалавриата.

При подготовке и проведении занятий преподаватель должен ориентироваться на то, что студенты, обучающиеся в бакалавриате, имеют общую подготовку по общенаучным, общеинженерным дисциплинам и основным профессиональным дисциплинам профиля, в объеме, предусмотренном учебным планом бакалавриата, а также опыт восприятия и конспектирования изучаемого материала. В связи с этим материал курса должен опираться на полученные знания и быть ориентирован на их расширение и углубление в соответствии с современными теоретическими представлениями и технологическими новациями. Обучение студентов должно быть

организовано в виде традиционных лекций и практических занятий, а также может сопровождаться проведением научной дискуссии, которая помогает приобрести навыки и умения обосновывать круг рассматриваемых вопросов, формулировать главные положения, определения и практические выводы из теоретических положений. На занятиях должна прослеживаться взаимосвязь рассматриваемых вопросов с ранее изученным материалом.

Основной задачей преподавателя, ведущего занятия по дисциплине «Дополнительные главы физики основных процессов химических производств и химической кибернетики» является формирование у студентов компетенций в области глобальных вопросов физики, практического применения изученных законов и явлений, а также формирует навыки получения ряда результатов и их дальнейшей интерпретации. Преподаватель должен акцентировать внимание студентов на общих вопросах физики, их применении на практике.

В вводной лекции курса следует остановиться на месте физики в развитии современных технологий и направлений научных исследований, ввести основные понятия и категории, необходимые для дальнейшего углубления в курс.

В разделе 1 «Элементы квантовой статистики», модуле 2 «Металлы, диэлектрики и полупроводники с точки зрения зонной теории» и модуле 3 «Элементы физики твёрдого тела» более подробно рассматриваются законы и зависимости квантовой механики, в частности, уравнение Шредингера, распределения Ферми-Дирака и Бозе-Эйнштейна, рассматривается зонная теория металлов, проводников и полупроводников, а также вводятся основные понятия кристаллографии.

Необходимой компонентой лекционных и практических занятий по курсу является широкое использование наглядных пособий и иллюстративного материала, в том числе с применением компьютерной техники. Иллюстративный материал включает презентации по разделам дисциплины, выполненные с использованием различных программных продуктов (например, Power Point в составе Microsoft Office). Для демонстрации иллюстративного материала рекомендуется использование мультимедиа.

При проведении занятий преподаватель может рекомендовать студентам проработку дополнительной литературы по тематике занятия, организуя ее обсуждение на практических занятиях, формирует у студентов навык к самостоятельной работе с разнообразными литературными источниками.

11.2. Для преподавателей, реализующих образовательные программы с использованием дистанционных образовательных технологий

При использовании электронного обучения и дистанционных образовательных технологий занятия полностью или частично проводятся в режиме онлайн. Объем дисциплины и распределение нагрузки по видам работ соответствует п. 4.1. Распределение баллов соответствует п. 10.1 либо может быть изменено в соответствии с решением кафедры, в случае перехода на ЭО и ДОТ в процессе обучения. Решение кафедры об используемых технологиях и системе оценивания достижений обучающихся принимается с учетом мнения ведущего преподавателя и доводится до обучающихся.

Реализация ЭО и ДОТ предполагает использование следующих видов и учебной деятельности: онлайн консультации, практические занятия, видео-лекции; лабораторные работы, проводимые полностью или частично с применением ЭО и ДОТ; текущий контроль в режиме тестирования и проверки домашних заданий.

При реализации РПД в зависимости от конкретной ситуации ЭО и ДОТ могут быть применены в следующем виде:

- объем часов контактной работы обучающихся с преподавателем не сокращается) и электронные образовательные ресурсы (ЭОР) методически обеспечивают самостоятельную работу обучающихся в объеме, предусмотренном рабочей программой

данной дисциплины. При этом в случае необходимости занятия проводятся в режиме онлайн;

- смешанные формы обучения, сочетающие в себе аудиторные занятия (при возможности перевода части контактных часов работы обучающихся с преподавателем в электронную информационно-образовательную среду без потери содержания учебной дисциплины) и ЭОР (часть учебного материала (например, лекции) может быть заменена ЭОР);
- учебные курсы, интегрированные в LMS Moodle, контактные часы по которым могут быть исключены, изучаются обучающимися самостоятельно при минимальном участии преподавателя (консультации в режиме форума или в режиме вебинара).

12. ПЕРЕЧЕНЬ ИНФОРМАЦИОННЫХ ТЕХНОЛОГИЙ, ИСПОЛЬЗУЕМЫХ В ОБРАЗОВАТЕЛЬНОМ ПРОЦЕССЕ

Информационную поддержку изучения дисциплины осуществляет Информационно-библиотечный центр (ИБЦ) РХТУ им. Д.И. Менделеева, который обеспечивает обучающихся основной учебной, учебно-методической и научной литературой, необходимой для организации образовательного процесса по дисциплине. Общий объем многоотраслевого фонда ИБЦ на 01.01.2020 составляет 1 715 452 экз.

Фонд ИБЦ располагает учебной, учебно-методической и научно-технической литературой в форме печатных и электронных изданий, а также включает официальные, справочно-библиографические, специализированные отечественные и зарубежные периодические и информационные издания. ИБЦ обеспечивает доступ к профессиональным базам данных, информационным, справочным и поисковым системам.

Каждый обучающийся обеспечен свободным доступом из любой точки, в которой имеется доступ к сети Интернет и к электронно-библиотечной системе (ЭБС) Университета, которая содержит различные издания по основным изучаемым дисциплинам и сформирована по согласованию с правообладателями учебной и учебно-методической литературы.

№	Электронный ресурс	Принадлежность ресурса, ссылка на сайт ЭБС, количество ключей	Характеристика библиотечного фонда, к которому предоставляется доступ
23.	Электронно - библиотечная система ИБЦ РХТУ им. Д.И.Менделеева (на базе АИБС «Ирбис»)	Принадлежность – собственная РХТУ. Ссылка на сайт ЭБС – http://lib.muctr.ru/ Доступ для пользователей РХТУ с любого компьютера.	Электронные версии учебных и научных изданий авторов РХТУ по всем ООП.

24.	БД ВИНИТИ РАН	Принадлежность сторонняя, Реквизиты договора- ВИНИТИ РАН Договор № 33.03-Р-3.1-2047/2019 от 25 февраля 2020 г. Сумма договора - 100 000-00 С «25 » февраля 2020 г. по «24 » февраля 2021 г. Ссылка на сайт- http://www.viniti.ru/ Количество ключей – локальный доступ для пользователей РХТУ в ИБЦ РХТУ.	Крупнейшая в России баз данных по естественным, точным и техническим наукам. Включает материалы РЖ (Реферативного журнала) ВИНИТИ с 1981 г. Общий объем БД - более 28 млн. документов
25.	Научно-электронная библиотека «eLibrary.ru».	Принадлежность – сторонняя Реквизиты договора – ООО Научная электронная библиотека, договор № 33.03-Р-3.1 2087/2019 Сумма договора – 1100017-00 С «01» января 2020 г. по «31» декабря 2020 г. Ссылка на сайт – http://elibrary.ru Количество ключей – доступ для пользователей РХТУ по ip-адресам неограничен.	Научная электронная библиотека eLIBRARY.RU - это крупнейший российский информационно-аналитический портал в области науки, технологии, медицины и образования, содержащий рефераты и полные тексты более 29 млн научных статей и публикаций, в том числе электронные версии более 5600 российских научно-технических журналов

26.	Электронно-библиотечная система (ЭБС) «ЛАНЬ»	Принадлежность - сторонняя Реквизиты договора - ООО «Издательство «Лань», договор № 33.03-Р-2.0-1775/2-10 от 26.09.2019г. Сумма договора – 642 083-68 Срок действия с «26» сентября 2019г. по «25» сентября 2020г. Ссылка на сайт ЭБС – http://e.lanbook.com Количество ключей - доступ для зарегистрированных пользователей РХТУ с любого компьютера. Дополнительный Договор № 33.03-Р-3.1-2217/2020 от 02.03.2020 г. Сумма договора- 30 994-52 Срок действия с «02» марта 2020 г. по «25» сентября 2020 г. Ссылка на сайт ЭБС – http://e.lanbook.com Количество ключей - доступ для зарегистрированных пользователей РХТУ с любого компьютера.	Коллекции: «Химия» - изд-ва НОТ, «Химия» - изд-ва Лаборатория знаний, «Химия» - изд-ва «ЛАНЬ», «Химия»-КНИТУ(Казанский национальный исследовательский технологический университет), «Химия» - изд-ва ФИЗМАТЛИТ», «Информатика» - изд-ва «ЛАНЬ», «Информатика»-Национальный Открытый Университет «ИНТУИТ», «Инженерно-технические науки"-изд-ва «ЛАНЬ», «Теоретическая механика»-изд-ва «ЛАНЬ», Экономика и менеджмент»- изд-ва Дашков и К., а также отдельные издания в соответствии с Договором.
27.	Электронно-библиотечная система издательства "ЮРАЙТ"	Принадлежность сторонняя-«Электронное издательство ЮРАЙТ» Договор № 33.03-Р-3.1-220/2020 от 16.03.2020 г. Сумма договора - 324 000-00 С «16» марта 2020 г. по «15» марта 2021 г. Ссылка на сайт – https://biblio-online.ru/ Количество ключей - доступ для зарегистрированных пользователей РХТУ с любого компьютера.	Электронная библиотека включает более 5000 наименований учебников и учебных пособий по всем отраслям знаний для всех уровней профессионального образования от ведущих научных школ с соблюдением требований новых ФГОСов.

28.	Яндекс.Чаты	Свободный и бесплатный доступ с любого компьютера и мобильного устройства. https://connect.yandex.ru/portal/home	Сервис, который позволяет быстро обмениваться сообщениями с коллегами. Чаты доступны в браузере, а также в виде отдельного приложения.
29.	Конференции и чат Zoom.	Свободный и бесплатный доступ с любого компьютера и мобильного устройства. https://zoom.us/ru-ru/meetings.html	Упрощенная видеоконференцсвязь и обмен сообщениями на любых устройствах

13. МАТЕРИАЛЬНО-ТЕХНИЧЕСКОЕ ОБЕСПЕЧЕНИЕ ДИСЦИПЛИНЫ

В соответствии с учебным планом занятия по дисциплине «Дополнительные главы физики основных процессов химических производств и химической кибернетики» проводятся в форме лекций, семинаров и самостоятельной работы обучающегося.

13.1. Оборудование, необходимое в образовательном процессе:

- Учебная аудитория для проведения лекционных и практических занятий, оборудованная электронными средствами демонстрации (компьютер со средствами звуковоспроизведения, проектор, экран) и учебной мебелью.
- Библиотека, имеющая рабочие компьютерные места для студентов, оснащенные компьютерами с выходом в Интернет и доступом к базам данных.

13.2. Учебно-наглядные пособия:
Информационно-методические материалы: учебные пособия по дисциплине; раздаточный материал к разделам лекционного курса; задачники в бумажных экземплярах.

13.3. Компьютеры, информационно-телекоммуникационные сети, аппаратно-программные и аудиовизуальные средства:
Персональные компьютеры, укомплектованные проигрывателями CD и DVD, принтерами и программными средствами; проекторы и экраны; цифровые камеры; копировальные аппараты; локальная сеть с выходом в Интернет.

13.4. Печатные и электронные образовательные и информационные ресурсы:
Информационно-методические материалы: учебные пособия по дисциплине; раздаточный материал к разделам лекционного курса;
Электронные образовательные ресурсы: электронные презентации к разделам лекционного курса; учебно-методические разработки в электронном виде; справочные материалы в печатном и электронном виде.

13.5. Перечень лицензионного программного обеспечения:

№ п.п.	Наименование программного продукта	Реквизиты договора поставки	Количество лицензий	Срок окончания действия лицензии	Примечание
1.	Неисключительная лицензия на использование Desktop Education ALNG LicSAPk OLVS E 1Y AcademicEdition Enterprise В составе: 10) В составе Microsoft Office Professional Plus 2019: • Word • Excel • Power Point • Outlook • OneNote • Access • Publisher • InfoPath 11) Microsoft Core CAL 12) Microsoft Windows Upgrade	Контракт № 28-35ЭА/2020 от 26.05.2020	657 комплектов. Соглашение Microsoft OVS-ES № V6775907 Каждый комплект включает: 1) Лицензию на комплекс для создания презентаций, электронных текстов и таблиц, обработки баз данных Microsoft Office. 2) Лицензию для подключения пользователей к серверным системам Microsoft: • Exchange Server Standard, • Exchange Server Enterprise, • SharePoint Server, • Skype для бизнеса Server, • Windows MultiPoint Server Premium, • Windows Server Standard, • Windows Server Data Center 3) Лицензию на обновление операционной системы для рабочих станций Windows 10. Дополнительно на ВУЗ предоставляется право на использование 1 (одной) лицензии средств разработки в рамках учебных компьютеров одного	12 месяцев (ежегодное продление подписки с правом перехода на обновлённую версию продукта)	Лицензия на ПО, принимающее участие в образовательных процессах.

№ п.п.	Наименование программного продукта	Реквизиты договора поставки	Количество лицензий	Срок окончания действия лицензии	Примечание
			технического, естественнонаучного факультета (кафедры) и предоставления студентам для целей обучения Azure Dev Tools for Teaching. Количество активаций неограниченно в рамках подразделения.		
2.	Неисключительная лицензия на использование Учебный Комплект Компас-3D v18 на 50 мест. Проектирование и конструирование в машиностроении, лицензия.	Контракт № 28-35ЭА/2020 от 26.05.2020	2 лицензии на учебный комплект программного обеспечения для проектирования и конструирования в машиностроении, рассчитанные на активацию на 50 мест каждая.	бессрочно	Лицензия на ПО, принимающее участие в образовательных процессах
3.	Неисключительная лицензия на использование SOLIDWORKS EDU Edition 2019-2020 Network - 200 Users	Контракт № 28-35ЭА/2020 от 26.05.2020	1 (одна) сетевая лицензия на 200 пользователей	бессрочно	Лицензия на ПО, принимающее участие в образовательных процессах
4.	Неисключительная лицензия на использование WINHOME 10 Russian OLV NL Each AcademicEdition Legalization GetGenuine Legalization	Контракт № 28-35ЭА/2020 от 26.05.2020	150 лицензий. Соглашение Microsoft OLV № V6159937	бессрочно	Лицензия на операционную систему Microsoft Windows 10. ПО не принимающее прямого участия в образовательных процессах.
5.	Неисключительная лицензия на использование SysCtrDatactrCore ALNG LicSAPk OLVS 16License E	Контракт № 28-35ЭА/2020 от 26.05.2020	1 (один) комплект, включающий 16 (шестнадцать) лицензий для активации на 16 (шестнадцати) физических процессорных ядрах.	12 месяцев (ежегодное продление подписки с правом перехода на обновлённую версию	Лицензия на ПО, не принимающее прямого участия в образовательных

№ п.п.	Наименование программного продукта	Реквизиты договора поставки	Количество лицензий	Срок окончания действия лицензии	Примечание
	1Y AcademicEdition Additional Product CoreLic Предоставляет право на использование продуктов Microsoft: Configuration Manager Data Protection Manager Endpoint Protection Operations Manager Orchestrator Service Manager Virtual Machine Manager		Соглашение Microsoft OVS-ES № V6775907	продукта)	процессах (инфраструктурное /вспомогательное ПО).
6.	Неисключительная лицензия на использование O365ProPlusOpenFclty ShrdSvr ALNG SubsVL OLV E 1Mth Acdmc AP AddOn toOPP Приложения в составе подписки: Outlook OneDrive Word Excel PowerPoint Microsoft Teams	Контракт № 28-35ЭА/2020 от 26.05.2020	657 лицензий для профессорско-преподавательского состава ВУЗа. Соглашение Microsoft OVS-ES № V6775907	12 месяцев (ежегодное продление подписки с правом перехода на обновлённую версию продукта)	Лицензия на ПО, не принимающее прямого участия в образовательных процессах (инфраструктурное /вспомогательное ПО)
7.	Неисключительная лицензия	Контракт №	26280 лицензий для студентов ВУЗа.	12 месяцев	Лицензия на ПО,

№ п.п.	Наименование программного продукта	Реквизиты договора поставки	Количество лицензий	Срок окончания действия лицензии	Примечание
	на использование O365ProPlusOpenStudents ShrdSvr ALNG SubsVL OLV NL 1Mth Acdmc Stdnt STUUseBnft Приложения в составе подписки: Outlook OneDrive Word Excel PowerPoint Microsoft Teams	28-35ЭА/2020 от 26.05.2020	Соглашение Microsoft OVS-ES № V6775907	(ежегодное продление подписки с правом перехода на обновлённую версию продукта)	не принимающее прямого участия в образовательных процессах (инфраструктурное /вспомогательное ПО)
8.	Неисключительная лицензия на использование Kaspersky Endpoint Security для бизнеса – Стандартный Russian Edition. 1500-2499 Node 1 year Educational License По для защиты информации (антивирусное ПО) для физического оборудования (конечных точек)	Контракт № 28-35ЭА/2020 от 26.05.2020	1600 лицензий для активации на рабочих станциях и серверах	12 месяцев (ежегодное продление подписки с правом перехода на обновлённую версию продукта)	Лицензия на ПО, не принимающее прямого участия в образовательных процессах (инфраструктурное /вспомогательное ПО)
9.	Неисключительная лицензия на использование Kaspersky Security для виртуальных и облачных сред, Server Russian Edition. 20-24 VirtualServer 1	Контракт № 28-35ЭА/2020 от 26.05.2020	20 лицензий для виртуальных и облачных сред	12 месяцев (ежегодное продление подписки с правом перехода на обновлённую версию продукта)	Лицензия на ПО, не принимающее прямого участия в образовательных процессах

№ п.п.	Наименование программного продукта	Реквизиты договора поставки	Количество лицензий	Срок окончания действия лицензии	Примечание
	year Educational License По для защиты информации (антивирусное ПО) для виртуальных и облачных сред				(инфраструктурное /вспомогательное ПО)
10.	Неисключительная лицензия на использование Kaspersky Security для почтовых серверов Russian Edition. 1500-2499 MailAddress 1 year Educational License По для защиты информации (антивирусное ПО) для почтовых серверов	Контракт № 28-35ЭА/2020 от 26.05.2020	2000 лицензий для почтовых серверов	12 месяцев (ежегодное продление подписки с правом перехода на обновлённую версию продукта)	Лицензия на ПО, не принимающее прямого участия в образовательных процессах (инфраструктурное /вспомогательное ПО)

14. ТРЕБОВАНИЯ К ОЦЕНКЕ КАЧЕСТВА ОСВОЕНИЯ ПРОГРАММЫ

Наименование модулей	Основные показатели оценки	Формы и методы контроля и оценки
Раздел 1. Элементы квантовой статистики	*Знает*: - физические основы квантовой статистики (исходные «базовые» положения, основные квантовые статистические распределения); *Умеет*: - применять исходные физические (теоретические) знания при решении профессиональных задач; - проводить оценочные расчёты и осуществлять (на качественном уровне) анализ, наблюдаемых явлений. *Владеет*: - навыками обоснования своих суждений, что способствует правильному выбору методики проводимого студентом исследования. - способность использовать основные законы естественнонаучных дисциплин в профессиональной деятельности, применять методы математического анализа и моделирования, теоретического и экспериментального исследования (ОПК-2) - способность использовать основные естественнонаучные законы для понимания окружающего мира и явлений природы (ОПК-3) - готовность изучать научно-техническую информацию, анализировать отечественный и зарубежный опыт по тематике исследований (ПК-13)	Оценка за контрольную работу №1 (4 семестр)
Раздел 2. Металлы, диэлектрики и полупроводники с точки зрения зонной теории	*Знает*: - элементы зонной теории при трактовке различных свойств металлов, диэлектриков и полупроводников; *Умеет*: - применять исходные физические (теоретические) знания при решении профессиональных задач; - проводить оценочные расчёты и осуществлять (на качественном уровне) анализ, наблюдаемых явлений. *Владеет*: - навыками обоснования своих суждений, что способствует правильному выбору методики проводимого студентом исследования. - способность использовать основные законы естественнонаучных дисциплин в профессиональной деятельности, применять методы математического анализа и моделирования, теоретического и экспериментального исследования (ОПК-2) - способность использовать основные	Оценка за контрольную работу №1 (4 семестр)

	естественнонаучные законы для понимания окружающего мира и явлений природы (ОПК-3) - готовность изучать научно-техническую информацию, анализировать отечественный и зарубежный опыт по тематике исследований (ПК-13)	
Раздел 3. Элементы физики твердого тела	*Знает*: - базовые физические понятия о квантовых теориях теплоёмкости (на примере кристаллических тел); - элементы физики твёрдого тела (исходные понятия о кристаллографии, типах кристаллических структур; сведения о явлении и квантовой трактовке сверхпроводимости) *Умеет*: - применять исходные физические (теоретические) знания при решении профессиональных задач; - проводить оценочные расчёты и осуществлять (на качественном уровне) анализ, наблюдаемых явлений. *Владеет*: - навыками обоснования своих суждений, что способствует правильному выбору методики проводимого студентом исследования. - способность использовать основные законы естественнонаучных дисциплин в профессиональной деятельности, применять методы математического анализа и моделирования, теоретического и экспериментального исследования (ОПК-2) - способность использовать основные естественнонаучные законы для понимания окружающего мира и явлений природы (ОПК-3) - готовность изучать научно-техническую информацию, анализировать отечественный и зарубежный опыт по тематике исследований (ПК-13)	Оценка за контрольную работу № 2 (4 семестр) Оценка за экзамен (4 семестр)

15 ОСОБЕННОСТИ ОРГАНИЗАЦИИ ОБРАЗОВАТЕЛЬНОГО ПРОЦЕССА ДЛЯ ИНВАЛИДОВ И ЛИЦ С ОГРАНИЧЕННЫМИ ВОЗМОЖНОСТЯМИ ЗДОРОВЬЯ

Обучение инвалидов и лиц с ограниченными возможностями здоровья осуществляется в соответствии с:

- Порядком организации и осуществления образовательной деятельности по образовательным программам – программам бакалавриата, программам бакалавриата, программам магистратуры (Приказ Минобрнауки РФ от 05.04.2017 № 301);

- Положением о Порядке организации и осуществления образовательной деятельности по образовательным программам – программам бакалавриата, программам бакалавриата, программам

магистратуры в Российском химико-технологическом университете имени Д.И. Менделеева (утв. решением Ученого совета университета от 28.06.2017, протокол № 9);

- Методическими рекомендациями по организации образовательного процесса для обучения инвалидов и лиц с ограниченными возможностями здоровья в образовательных организациях высшего образования, в том числе оснащенности образовательного процесса (утверждены заместителем Министра образования и науки РФ А.А. Климовым от 08.04.2014 № АК-44/05вн).

Министерство науки и высшего образования Российской Федерации
Федеральное государственное бюджетное образовательное учреждение высшего образования
«Российский химико-технологический университет имени Д.И. Менделеева»

«УТВЕРЖДАЮ»

Проректор по учебной работе

_____ С.Н. Филатов

«30» июня 2020 г.

РАБОЧАЯ ПРОГРАММА ДИСЦИПЛИНЫ

«Лабораторные работы по физической химии основных энерго- и ресурсосберегающих процессов»
Направление подготовки 18.03.02 Энерго- и ресурсосберегающие процессы в химической технологии, нефтехимии и биотехнологии
Профиль подготовки «Основные процессы химических производств и химическая кибернетика»
Квалификация «бакалавр»
Форма обучения: очная

РАССМОТРЕНО И ОДОБРЕНО
на заседании Методической комиссии
РХТУ им. Д.И. Менделеева
«30» июня 2020 г.

Председатель _____ Н.А. Макаров

Москва 2020 г

Программа составлена д.х.н., проф., зав. кафедрой физической химии Конюховым В.Ю., к.х.н., доц., доцентом кафедры физической химии А.М. Мерецким, к.х.н., доцентом кафедры физической химии Г.М. Бондаревой

Программа рассмотрена и одобрена на заседании кафедры Физической химии
«08» июня 2020 г., протокол №14

СОДЕРЖАНИЕ

1.	Цель и задачи дисциплины	4
2.	Требования к результатам освоения дисциплины	5
3.	Объем дисциплины и виды учебной работы	6
4.	Содержание дисциплины	7
4.1.	Разделы дисциплины и виды занятий	7
4.2.	Содержание разделов дисциплины	7
5.	Соответствие содержания требованиям к результатам освоения дисциплины	8
6.	Практические и лабораторные занятия	11
6.1.	Практические занятия	11
6.2.	Лабораторные занятия	11
7.	Самостоятельная работа	12
8.	Оценочные средства для контроля освоения дисциплины	13
8.1	Примеры контрольных вопросов для текущего контроля освоения дисциплины	13
9.	Учебно-методическое обеспечение дисциплины	14
9.1	Рекомендуемая литература	14
9.2	Рекомендуемые источники научно-технической информации	14
9.3	Средства обеспечения освоения дисциплины	15
10.	Методические указания для обучающихся	16
10.1	Для студентов, обучающихся без использования дистанционных образовательных технологий	16
10.2	Для студентов, обучающихся с использованием дистанционных образовательных технологий	17
11.	Методические указания для преподавателей	17
11.1	Для преподавателей, реализующих образовательные программы без использования дистанционных образовательных технологий	17
11.2	Для преподавателей, реализующих образовательные программы с использованием дистанционных образовательных технологий	18
12.	Перечень информационных технологий, используемых в образовательном процессе	19
13.	Материально-техническое обеспечение дисциплины	21
13.1	Оборудование, необходимое в образовательном процессе:	21
13.2	Учебно-наглядные пособия	21
13.3	Компьютеры, информационно-телекоммуникационные сети, аппаратно-программные и аудиовизуальные средства	21
13.4	Печатные и электронные образовательные и информационные ресурсы	21
13.5	Перечень лицензионного программного обеспечения	22
14.	Требования к оценке качества освоения программы	24
15.	Особенности организации образовательного процесса для инвалидов и лиц с ограниченными возможностями здоровья	29

1. ЦЕЛЬ И ЗАДАЧИ ДИСЦИПЛИНЫ

Программа составлена в соответствии с требованиями Федерального государственного образовательного стандарта (ФГОС ВО) для направления подготовки

18.03.02 Энерго- и ресурсосберегающие процессы в химической технологии, нефтехимии и биотехнологии, рекомендациями методической секции Ученого совета и накопленного опыта преподавания дисциплины кафедрой ***Физической химии*** РХТУ им. Д.И. Менделеева. Программа рассчитана на изучение дисциплины в течение 1 семестра.

Дисциплина «***Лабораторные работы по физической химии основных энерго- и ресурсосберегающих процессов***» относится к вариативной части обязательных дисциплин учебного плана (***Б1. В.09***) и рассчитана на изучение в 4 семестре. Программа дисциплины предполагает, что обучающиеся имеют теоретическую и практическую подготовку в области высшей математики, физики, общей и неорганической, органической и физической химии.

Цель дисциплины – раскрыть смысл основных законов, управляющих ходом химического процесса, показать области приложения этих законов и научить студента грамотно применять их при решении конкретных теоретических и практических задач.

З**адачи дисциплины** – показать значение физической химии как теоретической основы процессов химической технологии; выработать у студентов навыки применения полученных знаний к предсказанию принципиальной возможности, направления, скорости и конечного результата химических процессов; дать представления о современных экспериментальных методах исследования физико-химических процессов.

Дисциплина «***Лабораторные работы по физической химии основных энерго- и ресурсосберегающих процессов***» преподается в 4 семестре. Контроль успеваемости студентов ведется по принятой в университете рейтинговой системе.

2. ТРЕБОВАНИЯ К РЕЗУЛЬТАТАМ ОСВОЕНИЯ ДИСЦИПЛИНЫ

Изучение дисциплины «***Лабораторные работы по физической химии основных энерго- и ресурсосберегающих процессов***» способствует формированию следующих общепрофессиональных (ОПК) и профессиональных компетенций (ПК):

- способностью использовать основные естественнонаучные законы для понимания окружающего мира и явлений природы (ОПК-3);
- способностью осуществлять технологический процесс в соответствии с регламентом и использовать технические средства для измерения основных параметров технологиче-ского процесса, свойств сырья и продукции (ПК-1);
- способностью применять современные методы исследования технологических про-цессов и природных сред, использовать компьютерные средства в научно--исследовательской работе (ПК-14).

В результате изучения дисциплины студент бакалавриата должен:

Знать:

- принципы работы и схемы используемых измерительных установок;
- возможности методов спектрохимии для проведения качественного и количественного анализа химических систем, определения термодинамических свойств химических веществ;
- кондуктометрический и потенциометрический методы нахождения термодинамических характеристик электролитов (активностей и коэффициентов активности, константы диссоциации, термодинамических характеристик реакции);

- физико-химические методы исследования и анализа фазовых равновесий в одно- и многокомпонентных системах, пути построения фазовых диаграмм состояния;
- экспериментальные методы изучения кинетики химических реакций, способы определения констант скоростей и порядка химических реакций.
- калориметрические методы определения теплоёмкости, тепловых эффектов и других термохимических свойств изучаемых объектов.

Уметь:

- применять теоретические знания и экспериментальные методы исследования физической химии при решении профессиональных задач;
- сформулировать проблему и обосновать выбор экспериментального метода исследования, поставить цели и задачи и наметить пути их достижения;
- провести математическую обработку экспериментальных данных на базе теоретических знаний по физической химии;
- представлять данные лабораторного исследования в графической форме и на основе полученных зависимостей определять соответствующие термодинамические и кинетические характеристики химической системы и химического процесса;
- проводить анализ и критически оценивать полученные экспериментальные данные, обобщать и делать обоснованные выводы на базе проведённых опытов.

Владеть:

- комплексом современных экспериментальных методов физической химии для решения конкретных исследовательских задач;
- экспериментальными методами исследования состояния химического равновесия и кинетики химического процесса.
- приемами обработки полученных опытных данных для выявления и установления взаимосвязей между термодинамическими свойствами и физическими параметрами процесса;
- знаниями основных законов физической химии для содержательной интерпретации полученных экспериментальных результатов.

3. ОБЪЕМ ДИСЦИПЛИНЫ И ВИДЫ УЧЕБНОЙ РАБОТЫ

Вид учебной работы	**ЗЕ**	Акад. ч.
Общая трудоемкость дисциплины	**3,0**	**108**
Контактная работа – аудиторные занятия:	**0,89**	**32**
Лекции	-	-
Практические занятия (ПЗ)	-	-
Лабораторные работы (ЛР)	0,89	32
Самостоятельная работа	**2,11**	**75,8**
Подготовка к лабораторным работам	2,11	75,8
Контактная самостоятельная работа		-
Самостоятельное изучение разделов дисциплины		-
Виды контроля:		
Зачет	**-**	**0,2**

Контактная работа – промежуточная аттестация	-	0,2
Вид итогового контроля:	**зачет**	

Вид учебной работы	**ЗЕ**	Астр. ч.
Общая трудоемкость дисциплины	**3,0**	**81**
Контактная работа – аудиторные занятия:	**0,89**	**24**
Лекции	-	-
Практические занятия (ПЗ)	-	-
Лабораторные работы (ЛР)	0,89	24
Самостоятельная работа	**2,11**	**56,85**
Подготовка к лабораторным работам	2,11	-
Контактная самостоятельная работа		-
Самостоятельное изучение разделов дисциплины		56,85
Виды контроля:		
Зачет	**-**	**0,15**
Контактная работа – промежуточная аттестация	-	0,15
Вид итогового контроля:	**Зачет**	

4. СОДЕРЖАНИЕ ДИСЦИПЛИНЫ

4.1. Разделы дисциплины и виды занятий для студентов очного отделения

№ п/п	**Раздел дисциплины**	Академ. часов				
		Всего	**Лек-ции**	**Прак. зан.**	**Лаб. рабо-ты**	**Сам. рабо-та**
1.	Введение	*3,8*	-	-	*2*	*3,8*
2.	Раздел 1. Спектрохимические методы исследования	*17*	-	-	*5*	*12*
3.	Раздел 2. Электрохимические методы исследования. Кондуктометрия	*17*	-	-	*5*	*12*
4.	Раздел 3. Фазовое равновесие в однокомпонентных системах. Физико-химический анализ	*34*	-	-	*10*	*24*
5.	Раздел 4. Химическое равновесие	*17*	-	-	*5*	*12*
6.	Раздел 5. Термохимия. Калориметрия	*17*	-	-	*5*	*12*
	ИТОГО	**107,8**	**-**	**-**	**32**	**75,8**
	Зачет	**0,2**				
	ИТОГО	**108**				

4.2 Содержание разделов дисциплины

Применение методов физико-химического исследования для определения термодинамических и кинетических характеристик химических систем.

Спектрохимические методы исследования. Качественный анализ вещества (определение межъядерных расстояний, моментов инерции молекул). Определение

количественных характеристик (степени диссоциации и константы диссоциации электролитов, теплоёмкости вещества).

Электрохимические методы исследования. Кондуктометрия. Определение константы диссоциации слабого электролита, степени диссоциации, электрической проводимости при бесконечном разбавлении кондуктометрическим методом. **Потенциометрия**. Определение термодинамических характеристик химической реакции ($\Delta_r H^o$, $\Delta_r G^o$, $\Delta_r S^o$), температурного коэффициента ЭДС (dE^o / dT), стандартной ЭДС (E^o), изучение влияния добавок на потенциал электрода.

Фазовое равновесие в однокомпонентных системах. Физико-химический анализ. Изучение зависимости свойств системы от её состава. Кривые охлаждения. Определение состава эвтектической смеси. Построение диаграмм кипения и диаграмм плавкости для бинарных систем. Ограниченная растворимость в трёхкомпонентных системах.

Химическое равновесие. Определение константы химического равновесия и теплового эффекта химической реакции на примере реакций разложения.

Термохимия. Калориметрия. Определение теплоёмкости веществ калориметрическим методом.

5. СООТВЕТСТВИЕ СОДЕРЖАНИЯ ТРЕБОВАНИЯМ К РЕЗУЛЬТАТАМ ОСВОЕНИЯ ДИСЦИПЛИНЫ

№	В результате освоения дисциплины студент должен:	Раздел 1	Раздел 2	Раздел 3	Раздел 4	Раздел 5
	Знать:					
1	– принципы работы и схемы используемых измерительных установок	+	+	+	+	+
2	– возможности методов спектрохимии для проведения качественного и количественного анализа химических систем, определения термодинамических свойств химических веществ	+				
3	– кондуктометрический и потенциометрический методы нахождения термодинамических характеристик электролитов (активностей и коэффициентов активности, константы диссоциации, термодинамических характеристик реакции)		+		+	
4	– физико-химические методы исследования и анализа фазовых равновесий в одно- и многокомпонентных системах, пути построения фазовых диаграмм состояния			+		
5	– экспериментальные методы изучения кинетики химических реакций, способы определения констант скоростей и порядка химических реакций				+	

6	– калориметрические методы определения теплоёмкости, тепловых эффектов и других термохимических свойств изучаемых объектов					+
	Уметь:					
7	– применять теоретические знания и экспериментальные методы исследования физической химии при решении профессиональных задач	+	+	+	+	+
8	– сформулировать проблему и обосновать выбор экспериментального метода исследования, поставить цели и задачи и наметить пути их достижения	+	+	+	+	+
9	– провести математическую обработку экспериментальных данных на базе теоретических знаний по физической химии	+	+	+	+	+
10	– представлять данные лабораторного исследования в графической форме и на основе полученных зависимостей определять соответствующие термодинамические и кинетические характеристики химической системы и химического процесса	+	+	+	+	+
11	– проводить анализ и критически оценивать полученные экспериментальные данные, обобщать и делать обоснованные выводы на базе проведённых опытов	+	+	+	+	+
	Владеть:					
12	– комплексом современных экспериментальных методов физической химии для решения конкретных исследовательских задач	+	+	+	+	+
13	– экспериментальными методами исследования состояния химического равновесия и кинетики химического процесса		+		+	
14	– приемами обработки полученных опытных данных для выявления и установления взаимосвязей между термодинамическими свойствами и физическими параметрами процесса	+	+	+	+	+

15	– знаниями основных законов физической химии для содержательной интерпретации полученных экспериментальных результатов	+	+	+	+	+
В результате освоения дисциплины студент должен приобрести следующие **общепрофессиональные и профессиональные компетенции**:						
16	– способностью использовать основные естественнонаучные законы для понимания окружающего мира и явлений природы (ОПК-3)	+	+	+	+	+
17	– способностью осуществлять технологический процесс в соответствии с регламентом и использовать технические средства для измерения основных параметров технологиче-ского процесса, свойств сырья и продукции (ПК-1)	+	+	+	+	+
18	– способностью применять современные методы исследования технологических про-цессов и природных сред, использовать компьютерные средства в научно--исследовательской работе (ПК-14)	+	+	+	+	+

6. ПРАКТИЧЕСКИЕ И ЛАБОРАТОРНЫЕ ЗАНЯТИЯ

6.1. Практические занятия

Практические занятия не предусмотрены.

6.2. Лабораторные занятия

Лабораторный практикум по дисциплине выполняется в соответствии с учебным планом в 4 семестре и занимает 32 акад. часа. Лабораторные работы охватывают 5 разделов дисциплины. В практикум входит 6 работ, примерно по 5 ч. на каждую работу. Выполнение лабораторного практикума способствует закреплению материала, изучаемого в дисциплине «Физическая химия», а также дает знания о практическом применении основных законов физической химии.

Максимальное количество баллов за выполнение лабораторного практикума составляет 60 баллов (максимально по 10 баллов за каждую работу).

Примеры лабораторных работ и разделы, которые они охватывают:

№ п/п	№ раздела дисциплины (модули)	**Наименование лабораторных работ**

1	1	Изучение колебательно-вращательных спектров поглощения двухатомных газов. Расчет момента инерции молекулы и равновесного межъядерного расстояния
2	2	Изучение зависимости электрической проводимости растворов слабых электролитов от концентрации
3	3	Определение давления насыщенного пара индивидуальных жидкостей динамическим методом (методом точек кипения)
4	3	Изучение взаимной растворимости в трехкомпонентной жидкой системе.
5	4	Определение химического равновесия в гетерогенных системах (исследование карбонатов)
6	5	Определение удельной интегральной теплоты растворения соли

7. САМОСТОЯТЕЛЬНАЯ РАБОТА

Рабочей программой дисциплины «***Лабораторные работы по физической химии основных энерго- и ресурсосберегающих процессов***» предусмотрена самостоятельная работа студента бакалавриата в объеме 75,8 ч в семестре. Самостоятельная работа проводится с целью углубления знаний по дисциплине и предусматривает:

- ознакомление и проработку рекомендованной литературы, работу с электронно-библиотечными системами, включая переводы публикаций из научных журналов, цитируемых в базах Scopus, Web of Science, Chemical Abstracts, РИНЦ;
- подготовку к сдаче лабораторного практикума по курсу.

Планирование времени на самостоятельную работу, необходимого на изучение дисциплины, студентам лучше всего осуществлять на весь период изучения, предусматривая при этом регулярное повторение пройденного материала. При работе с указанными источниками рекомендуется составлять краткий конспект материала, с обязательным фиксированием библиографических данных источника.

7.1. Примеры контрольных вопросов для самостоятельной подготовки

При самостоятельной подготовке к выполнению лабораторных работ каждый студент оформляет своем лабораторном журнале краткий конспект теории, изложенной в пособии «Практикум по физической химии» под редакцией И. В. Кудряшова - М.: Высшая школа, 1986. К каждой лабораторной работе сформулирован свой перечень контрольных вопросов.

Примеры контрольных вопросов для самостоятельной подготовки:

1. Почему давление насыщенного пара над раствором меньше, чем над растворителем?
2. Сформулируйте закон Рауля, запишите его аналитическое выражение. К каким растворам он применим?
3. Почему раствор замерзает при более низкой температуре, а кипит при более высокой, чем растворитель?
4. Почему чистое вещество кристаллизуется и кипит при постоянной температуре, а кристаллизация и кипение смесей происходит в некотором интервале температур?
5. Почему после начала кристаллизации переохлаждённого чистого растворителя

происходит повышение температуры и последняя остаётся постоянной до окончания кристаллизации?

6. Первый закон термодинамики, его формулировка, аналитическое выражение.
7. Дайте определения теплоты, работы, внутренней энергии, энтальпии, теплового эффекта реакции.
8. Сформулируйте закон Гесса и его следствия. Что называется стандартными теплотами образования и сгорания?

8. ОЦЕНОЧНЫЕ СРЕДСТВА ДЛЯ КОНТРОЛЯ ОСВОЕНИЯ ДИСЦИПЛИНЫ

8.1. Вопросы для текущего контроля освоения дисциплины

Примеры контрольных вопросов для текущего контроля освоения дисциплины:

1. Превращение энергии при поглощении, причины появления полосы поглощения в спектре.
2. Вращательные спектры двухатомных молекул. Их внешний вид и механизм возникновения. Вращательная энергия и вращательный терм.
3. Колебательные спектры поглощения двухатомных молекул. Энергия колебательного движения. Правило отбора и количество полос в спектре.
4. Причины уменьшения полос поглощения полос в ИК спектре по сравнению с числом колебаний.
5. Закон светопоглощения Ламберта-Бугера-Беера. Понятие оптической плотности и процента пропускания, связь между ними.
6. Сформулируйте закон Гесса и его следствия. Что называется стандартными теплотами образования и сгорания?
7. Виды калориметров.
8. Методы нахождения постоянной калориметрической установки.
9. Методы измерения температуры.
10. Устройство термометра Бекмана.
11. Дифференциальная и интегральная теплота растворения.
12. Объясните зависимость температуры от времени в ходе калориметрического измерения в случае экзотермического процесса в калориметре.
13. Почему не всегда можно записать кинетическое уравнение по уравнению реакции?
14. Каков физический смысл константы скорости реакции? Какие факторы влияют на её величину?
15. Каков механизм иодирования ацетона в кислой и щелочной средах? Чем можно подтвердить указанную последовательность стадий и природу лимитирующей стадии?
16. Для чего взятую для титрования пробу реакционной смеси, содержащей иод, необходимо добавлять к раствору гидрокарбоната натрия?
17. Изобразите и объясните зависимость удельной и эквивалентной электропроводности раствора от его концентрации и природы электролита.
18. Как и почему электропроводность растворов электролитов зависит от температуры?
19. В чём сущность электрофоретического и релаксационного эффектов? Как они влияют на величину электропроводности?
20. Почему подвижность ионов зависит от природы ионов и растворителя?
21. Почему при использовании постоянного тока для измерения сопротивления раствора электролита с помощью двухэлектродной ячейки получаются завышенные значения сопротивления?

Полный перечень оценочных средств приведен в виде отдельного документа, являющегося неотъемлемой частью основной образовательной программы.

9. УЧЕБНО-МЕТОДИЧЕСКОЕ ОБЕСПЕЧЕНИЕ ДИСЦИПЛИНЫ

9.1. Рекомендуемая литература

А) Основная литература:

1. Практикум по физической химии: учебное пособие для студ. хим.-технолог. спец-тей вузов / Г. С. Каретников [и др.]; ред. И. В. Кудряшов. - 4-е изд., перераб. и доп. - М.: Высшая школа, 1986. - 495 с.

2. Равновесные электрохимические процессы в гальванических элементах: Лабораторные работы по физической химии: учебное пособие / сост. : В. Н. Балицкий. - М.: РХТУ. Издат. центр, 2001. - 31 с : ил. - Библиогр.: с. 31.

3. Свойства растворов электролитов: Лабораторные работы по физической химии основных энерго- и ресурсосберегающих процессов/ сост. В. Н. Балицкий. - М. : РХТУ им. Д.И. Менделеева, 2007. - 35 с. : ил. - Библиогр.: с. 34.

4. Фазовое равновесие в одно-, двух- и трехкомпонентных системах: практические и расчетно-графические работы : Методическое пособие / сост. К. Н. Никитин, Т. Л. Антонова, В. А. Чащин. - М. : РХТУ. Издат. центр, 2007. - 59 с.

5. Физическая химия. Спектрохимия. Лабораторный практикум: учебно-методич. пособие /сост. : А.В. Гребенник, А.Ю. Крюков. -М.: РХТУ им. Д.И. Менделеева, 2017. - 80 с.

Б) Дополнительная литература :

1. Краткий справочник физико-химических величин / Ред. А.А. Равдель, Ред. А.М. Пономарева. - 9-е изд. - СПб.: Специальная литература, 1999. - 232 с.

2. Вишняков А.В., Кизим Н.Ф. Физическая химия. Тула: Гриф и Компания, 2011. 1030 с.

9.2. Рекомендуемые источники научно-технической информации

Научно-технические журналы:

1. Журнал физической химии. ISSN: 0044-4537.
https://www.naukaran.com/zhurnali/katalog/zhurnal-fizicheskoj-himii/
2. Журнал «Химическая физика»
http://j.chph.ru
3. Журнал «Теоретические основы химической технологии»
http://sciencejournals.ru/journal/toht/

Ресурсы информационно-телекоммуникационной сети Интернет

- Издательство ELSEVIER на платформе Science Direct
http://www.sciencedirect.com.
- Издательство American Chemical Society (ACS)
http://pubs.acs.org.
- Крупнейшим бесплатный архив электронных научных публикаций по разделам физики, математики, информатики, механики, астрономии и биологии.

https://arxiv.org/

– Издательство с открытым доступом InTech http://www.intechopen.com/.

9.3. Средства обеспечения освоения дисциплины

Для освоения дисциплины используются следующие нормативные и нормативно- методические документы:

– Федеральный закон Российской Федерации от 29.12.2012 № 273-ФЗ «Об образовании в Российской Федерации» [Электронный ресурс] – Режим доступа: http://pravo.gov.ru/proxy/ips/?searchres=&bpas=cd00000&intelsearch=+%09+%D4%E5%E4%E5%F0%E0%EB%FC%ED%FB%E9+%E7%E0%EA%EE%ED+%E2%84%96+273-%D4%C7+&sort=-1 (дата обращения: 20.05.2020).

– Федеральные государственные образовательные стандарты высшего образования // Координационный совет учебно-методических объединений и научно- методических советов высшей школы. Портал Федеральных образовательных стандартов высшего образования [Электронный ресурс] – Режим доступа: http://fgosvo.ru/fgosvo/92/91/4/91 (дата обращения: 20.05.2020).

– Приказ Министерства образования и науки РФ от 23.08.2017 № 816 «Об утверждении Порядка применения организациями, осуществляющими образовательную деятельность, электронного обучения, дистанционных образовательных технологий при реализации образовательных программ» [Электронный ресурс]. Режим доступа: http://pravo.gov.ru/proxy/ips/?searchres=&bpas=cd00000&a3=102000497&a3type=1&a3value=%CF%F0%E8%EA%E0%E7&a6=102000244&a6type=1&a6value=%CC%E8%ED%E8%F1%F2%E5%F0%F1%F2%E2%EE+%EE%E1%F0%E0%E7%EE%E2%E0%ED%E8%FF+%E8+%ED%E0%F3%EA%E8&a15=&a15type=1&a15value=&a7type=1&a7from=&a7to=&a7date=23.08.2017&a8=816&a8type=1&a1=&a0=&a16=&a16type=1&a16value=&a17=&a17type=1&a17value=&a4=&a4type=1&a4value=&a23=&a23type=1&a23value=&textpres=&sort=7&x=71& y=10 (дата обращения: 20.05.2020).

При освоении дисциплины студенты должны использовать информационные и информационно-образовательные ресурсы следующих порталов и сайтов:

– Система федеральных образовательных порталов. Система открытого образования. Консалтинговый центр ИОС ОО РФ [Электронный ресурс] – Режим доступа: https://openedu.ru (дата обращения: 20.05.2020).

– Информационная система «Единое окно доступа к образовательным ресурсам». URL: http://window.edu.ru/ (дата обращения: 20.05.2020).

– ФЭПО: соответствие требованиям ФГОС [Электронный ресурс] – Режим доступа: http://fepo.i-exam.ru/ (дата обращения: 20.05.2020).

Для освоения дисциплины в дистанционном режиме преподаватели могут использовать следующие средства коммуникации со студентами:

– электронная информационно-образовательная среда (ЭИОС);
– корпоративная электронная почта;
– https://etutorium.ru/ – LMS eTutorium;
– https://zoom.us/ – LMS Zoom.

10. МЕТОДИЧЕСКИЕ УКАЗАНИЯ ДЛЯ ОБУЧАЮЩИХСЯ

10.1. Для студентов, обучающихся без использования дистанционных образовательных технологий

Методические рекомендации по организации учебной работы обучающегося в бакалавриате направлены на повышение ритмичности и эффективности его аудиторной и самостоятельной работы по курсу.

Рабочая программа дисциплины предусматривает проведение лабораторного практикума в объеме 32 ч. Работы выполняются в часы, выделенные учебным планом в 4 семестре. На выполнение каждой работы отводится примерно 5 часов в зависимости от трудоемкости. При этом каждый студент должен выполнить 6 лабораторных работ.

Целью выполнения лабораторных работ является закрепление полученных знаний по дисциплине, расширение эрудиции и кругозора студента бакалавриата в области коллоидной химии, развитие творческого потенциала и самостоятельного мышления студента. В задачи подготовки к выполнению лабораторных работ входит приобретение навыков работы с информационными ресурсами, получение опыта проведения работ, обработки, анализа полученных результатов я, формулирования выводов по выполненной работе, знакомство с правилами оформления лабораторных работ.

При подготовке к очередной лабораторной работе следует сначала проработать теоретическое введение и описание лабораторной работы в соответствующей главе учебного пособия. Затем ознакомиться с контрольными вопросами, которые относятся к данной лабораторной работе.

По результатам подготовки к очередной лабораторной работе в лабораторном журнале должны быть зафиксированы:

- Номер лабораторной работы;
- Название лабораторной работы;
- Цель лабораторной работы;
- Краткий конспект теории;
- Ход выполнения работы.

Общая сумма баллов за практикум определяется исходя из установленного количества лабораторных работ по маршруту в семестре. Обычно максимальная оценка за каждую выполненную лабораторную работу составляет 10 баллов, а защита лабораторных работ оценивается всего в 40 баллов.

Работа над подготовкой в лабораторной работе ориентирована в первую очередь на самостоятельную работу обучающегося с информационными ресурсами – Практикумом по физической химии, конспектом лекций и раздаточным материалом, научно- технической и справочной литературой, ресурсами Интернета, базами данных. Доступ к указанным ресурсам обеспечивается фондами научно-технической библиотеки вуза и городских научно-технических библиотек, электронными библиотеками и поисковыми системами

Общая сумма баллов за практикум определяется исходя из суммарной оценки лабораторных работ по маршруту (как правило 6 работ) и оценки, полученной за защиту работ.

10.2. Для студентов, обучающихся с использованием дистанционных образовательных технологий

При использовании электронного обучения и дистанционных образовательных технологий занятия полностью или частично проводятся в режиме онлайн. Объем дисциплины и распределение нагрузки по видам работ соответствует п. 4.1. Распределение баллов соответствует п. 10.1 либо может быть изменено в соответствии с решением кафедры, в случае перехода на ЭО и ДОТ в процессе обучения. Решение кафедры об используемых технологиях и системе оценивания достижений обучающихся принимается с учетом мнения ведущего преподавателя и доводится до обучающихся.

11. МЕТОДИЧЕСКИЕ УКАЗАНИЯ ДЛЯ ПРЕПОДАВАТЕЛЕЙ

11.1. Для преподавателей, реализующих образовательные программы без использования дистанционных образовательных технологий

Дисциплина «***Лабораторные работы по физической химии материалов электронной техники***» изучается в 4 семестре бакалавриата.

При подготовке и проведении занятий преподаватель должен ориентироваться на то, что студенты, обучающиеся в бакалавриате, имеют общую подготовку по общенаучным, общеинженерным дисциплинам и основным профессиональным дисциплинам профиля, в объеме, предусмотренном учебным планом бакалавриата, а также опыт восприятия и конспектирования изучаемого материала. В связи с этим материал курса должен опираться на полученные знания и быть ориентирован их расширение и углубление в соответствии с современными теоретическими представлениями и технологическими новациями. Обучение студентов может быть организовано как в виде традиционных лекций и практических занятий, так и научной дискуссии, которая помогает приобрести навыки и умения обосновывать круг рассматриваемых вопросов, формулировать главные положения, определения и практические выводы из теоретических положений. На занятиях должна прослеживаться взаимосвязь рассматриваемых вопросов с ранее изученным материалом.

Основной задачей преподавателя, ведущего занятия, является формирование у студентов компетенций, связанных с использованием основных законов естественнонаучных дисциплин в профессиональной деятельности. При выборе материала для занятий желательно обращаться к опыту ведущих зарубежных и отечественных научно-исследовательских центров, научно-производственных фирм и предприятий, использовать их научные, информационные и рекламные материалы и проводить их сравнительный анализ. При проведении занятий преподаватель может рекомендовать студентам проработку дополнительной литературы по тематике занятия, организуя ее обсуждение на практических занятиях, формирует у студентов навык к самостоятельной работе с разнообразными литературными источниками.

Лабораторный практикум по физической химии у студентов бакалавриата представляет собой отдельный вид учебных занятий (дисциплину), завершающийся зачетом.

На первом лабораторном занятии преподаватель объясняет правила выполнения лабораторных работ, знакомит студентов с положением о рейтинговой системе контроля знаний и проводит инструктаж по технике безопасности.

При проведении лабораторного практикума преподавателю основное внимание следует уделять формированию у студентов умения активно использовать полученные знания по курсу «Физическая химия» при подготовке, проведении и защите лабораторных работ. Следует

обращать внимание на необходимость точного выполнения требований к проведению экспериментов и обработке результатов для получения достоверных величин определяемых свойств.

При допуске к лабораторному занятию преподаватель проверяет подготовку студента к данному занятию. В лабораторном журнале студента должны быть записаны: номер и название работы; цель работы; краткий конспект теории и ход выполнения эксперимента; таблица(ы), в которую заносятся экспериментальные результаты, получаемые в ходе выполнения работы. Преподаватель проверяет также знание студентом методики проведения лабораторной работы. После выполнения лабораторной работы студент показывает полученные результаты, оформленные в соответствующем виде, ведущему преподавателю.

Сумма баллов по каждой выполненной и сданной лабораторной работе включает в себя оценку качества подготовки к работе (от 0 до 5 баллов) и оценку качества выполнения работы (от 0 до 5 баллов).

Общая сумма баллов за практикум определяется исходя из суммарной оценки лабораторных работ по маршруту (как правило 6 работ) и оценки, полученной на защите.

11.2. Для преподавателей, реализующих образовательные программы с использованием дистанционных образовательных технологий

При использовании электронного обучения и дистанционных образовательных технологий занятия полностью или частично проводятся в режиме онлайн. Объем дисциплины и распределение нагрузки по видам работ соответствует п. 4.1. Распределение баллов соответствует п. 10.1 либо может быть изменено в соответствии с решением кафедры, в случае перехода на ЭО и ДОТ в процессе обучения. Решение кафедры об используемых технологиях и системе оценивания достижений обучающихся принимается с учетом мнения ведущего преподавателя и доводится до обучающихся.

Реализация ЭО и ДОТ предполагает использование следующих видов и учебной деятельности: онлайн консультации, лабораторные работы, проводимые полностью или частично с применением ЭО и ДОТ; текущий контроль в режиме тестирования и проверки лабораторных журналов.

При реализации РПД в зависимости от конкретной ситуации ЭО и ДОТ могут быть применены в следующем виде:

объем часов контактной работы обучающихся с преподавателем не сокращается; и электронные образовательные ресурсы (ЭОР) методически обеспечивают самостоятельную работу обучающихся в объеме, предусмотренном рабочей программой данной дисциплины. При этом в случае необходимости занятия проводятся в режиме онлайн;

смешанные формы обучения, сочетающие в себе аудиторные занятия (при возможности перевода части контактных часов работы обучающихся с преподавателем в электронную информационно-образовательную среду без потери содержания учебной дисциплины) и ЭОР (часть учебного материала (например, лекции) может быть заменена ЭОР).

12. ПЕРЕЧЕНЬ ИНФОРМАЦИОННЫХ ТЕХНОЛОГИЙ, ИСПОЛЬЗУЕМЫХ В ОБРАЗОВАТЕЛЬНОМ ПРОЦЕССЕ

Информационную поддержку изучения дисциплины осуществляет Информационно-библиотечный центр (ИБЦ) РХТУ им. Д.И. Менделеева, который обеспечивает обучающихся основной учебной, учебно-методической и научной литературой, необходимой для организации образовательного процесса по дисциплине. Общий объем многоотраслевого фонда ИБЦ на 01.01.2020 составляет 1 715 452 экз.

Фонд ИБЦ располагает учебной, учебно-методической и научно-технической литературой в форме печатных и электронных изданий, а также включает официальные, справочно-библиографические, специализированные отечественные и зарубежные периодические и информационные издания. ИБЦ обеспечивает доступ к профессиональным базам данных, информационным, справочным и поисковым системам. Каждый обучающийся обеспечен свободным доступом из любой точки, в которой имеется доступ к сети Интернет и к электронно-библиотечной системе (ЭБС) Университета, которая содержит различные издания по основным изучаемым дисциплинам и сформирована по согласованию с правообладателями учебной и учебно- методической литературы. Ссылка на сайт ЭБС – http://lib.muctr.ru/. Доступ для пользователей РХТУ с любого компьютера.

Для более полного и оперативного справочно-библиографического и информационного обслуживания в ИБЦ реализована технология Электронной доставки документов.

Электронные информационные ресурсы, используемые в процессе обучения

№	Электронный ресурс	Реквизиты договора (номер, дата заключения, срок действия), ссылка на сайт ЭБС, сумма договора, количество ключей	Характеристика библиотечного фонда, доступ к которому предоставляется договором
1.	ЭБС «Лань»	Принадлежность - сторонняя Реквизиты договора - ООО «Издательство «Лань», договор № 33.03-Р-2.0-1775/2-10 от 26.09.2019г. Сумма договора – 642 083-68 **с «26» сентября 2019г. по «25» сентября 2020г.** Ссылка на сайт ЭБС – http://e.lanbook.com Количество ключей - доступ для всех пользователей РХТУ с любого компьютера	Коллекции: «Химия» - изд-ва НОТ, «Химия» - изд-ва Лаборатория знаний, «Химия» - изд-ва «ЛАНЬ», «Химия»-КНИТУ(Казанский национальный исследовательский технологический университет), «Химия» - изд-ва ФИЗМАТЛИТ», «Информатика» - изд-ва «ЛАНЬ», «Информатика»-Национальный Открытый Университет «ИНТУИТ», «Инженерно-
		Принадлежность - сторонняя Реквизиты договора - ООО «Издательство «Лань Договор № 33.03-Р-3.1-2173/2020 Сумма договора – 747 661-28	

		Срок действия Договора с «26» сентября 2020г. по «25» сентября 2021г. Ссылка на сайт ЭБС – http://e.lanbook.com Количество ключей - доступ для зарегистрированных пользователей РХТУ с любого компьютера. Удаленный доступ после персональной регистрации на сайте ЭБС.	технические науки"-изд-ва «ЛАНЬ», «Теоретическая механика»-изд-ва «ЛАНЬ», Экономика и менеджмент»- изд-ва Дашков и К., а также отдельные издания в соответствии с Договором.
2.	Электронно - библиотечная система ИБЦ РХТУ им. Д.И.Менделеева (на базе АИБС «Ирбис»)	Принадлежность – собственная РХТУ. Ссылка на сайт ЭБС – http://lib.muctr.ru/ Доступ для пользователей РХТУ с любого компьютера.	Электронные версии учебных и научных изданий авторов РХТУ по всем ООП.
3.	ЭБС «Научно-электронная библиотека eLibrary.ru».	Принадлежность – сторонняя Реквизиты договора – ООО Научная электронная библиотека, договор № 33.03-Р-3.1 2087/2019 Сумма договора – 1100017-00 С «01» января 2020 г. по «31» декабря 2020 г. Ссылка на сайт – http://elibrary.ru Количество ключей – доступ для пользователей РХТУ по ip-адресам неограничен.	Научная электронная библиотека eLIBRARY.RU - это крупнейший российский информационно-аналитический портал в области науки, технологии, медицины и образования, содержащий рефераты и полные тексты более 29 млн научных статей и публикаций, в том числе электронные версии более 5600 российских научно-технических журналов.
4.	Электронно-библиотечная система «Консультант студента»	Принадлежность сторонняя-ООО «Политехресурс» Договор № 33.03-Р-3.1-218/2020 От «16» марта 2020 г. Сумма договора-36 500-00 С «17» марта 2020 г. по «16» марта 2021 г Ссылка на сайт – http://www.studentlibrary.ru Количество ключей - доступ для зарегистрированных пользователей РХТУ с любого компьютера.	Комплект изданий, входящих в базу данных «Электронная библиотека технического ВУЗа».

13. МАТЕРИАЛЬНО-ТЕХНИЧЕСКОЕ ОБЕСПЕЧЕНИЕ ДИСЦИПЛИНЫ

В соответствии с учебным планом занятия по дисциплине «***Лабораторные работы по физической химии основных энерго- и ресурсосберегающих процессов***» проводятся в форме лабораторных занятий и самостоятельной работы обучающегося.

13.1. Оборудование, необходимое в образовательном процессе:

Учебные лаборатория физико-химических методов анализа, лаборатория электрохимии, лаборатория спектрохимии, лаборатория термохимии и лаборатория кинетики оснащены необходимой лабораторной мебелью и установками, обеспечивающими выполнение лабораторных работ в соответствии с учебным планом.

Установки (приборы): термостаты, плитки электрические, поляриметры, дифрактометр, эбуллиоскоп, криостаты, кондуктометры, pH-метры, бани водяные с подогревом, фотоколориметры, термометры термометры Бекмана, магнитные мешалки, стабилизатор напряжения, вольтметры, весы электронные, насосы вакуумные, манометр ртутный. pH-метр –милливольтметр pH-420, аквадистиллятор АЭ-25 ООО «Ливам ПФ», весы порционные AND HT-500, иономер И-510, комплекс аппаратно-программный на базе газового хроматограф с пламенно-ионизационным детектором и детектором по теплопроводности «Хроматэк-Кристалл 5000», мешалка лабораторная верхнеприводная STEGLER MB-6, мешалка магнитная STEGLER YS подогревом, мешалка магнитная Таглер ММ - 135 бе– подогрева TAGLER, одноступенчатый вакуумный насос STEGLER 2VP-2, спектрофотометр однолучевой СФ-104 с разделением светового потока сканирующий, спектрофотометр однолучевого СФ-102 с разделением светового потока сканирующий, столик подъемный лабораторный металлический (тип 1) НВ-150 STEGLER, сушилка для пробирок (тип 2) 0362В (полипропилен) STEGLER, титратор потенциометрический автоматический АТП-02, шкаф сушильный (тип 1) ШС-20-02 СПУ мод. 2202 ОАО «Смоленское СКТБ СПУ».

13.2. Учебно-наглядные пособия:

Учебно-наглядные пособия не предусмотрены.

13.3. Компьютеры, информационно-телекоммуникационные сети, аппаратно-программные и аудиовизуальные средства:

Персональные компьютеры, укомплектованные проигрывателями CD и DVD, принтерами и программными средствами; проекторы и экраны; цифровые камеры; копировальные аппараты; локальная сеть с выходом в Интернет.

Для самостоятельной работы каждый обучающийся в течение всего периода обучения обеспечен индивидуальным неограниченным доступом к нескольким электронно-библиотечным системам (электронным библиотекам), содержащим все издания основной литературы, перечисленные в рабочей программе дисциплины, сформированным на основании прямых договорных отношений с правообладателями.

13.4. Печатные и электронные образовательные и информационные ресурсы:

Информационно-методические материалы: учебные пособия по дисциплине; раздаточный материал к разделам практикума.

Электронные образовательные ресурсы: учебно-методические разработки в

электронном виде; справочные материалы в печатном и электронном виде.

13.5. Перечень лицензионного программного обеспечения:

№ п/п	Наименование программного продукта	Реквизиты договора поставки	Количество лицензий	Срок окончания действия лицензии
1	Неисключительная лицензия на использование Desktop Education ALNG LicSAPk OLVS E 1Y AcademicEdition Enterprise В составе: 1) В составе Microsoft Office Professional Plus 2019: • Word • Excel • Power Point • Outlook • OneNote • Access • Publisher • InfoPath 2) Microsoft Core CAL 3) Microsoft Windows Upgrade	Контракт № 28-35ЭА/2020 от 26.05.2020	657 комплектов. Соглашение Microsoft OVS-ES № V6775907 Каждый комплект включает: 1) Лицензию на комплекс для создания презентаций, электронных текстов и таблиц, обработки баз данных Microsoft Office. 2) Лицензию для подключения пользователей к серверным системам Microsoft: • Exchange Server Standard, • Exchange Server Enterprise, • SharePoint Server, • Skype для бизнеса Server, • Windows MultiPoint Server Premium, • Windows Server Standard, • Windows Server Data Center 3) Лицензию на обновление операционной системы для рабочих станций Windows 10.	12 месяцев (ежегодное продление подписки с правом перехода на обновлённую версию продукта)
2	Неисключительная лицензия на	Контракт № 28-35ЭА/2020	657 лицензий для профессорско-	12 месяцев (ежегодное

	использование O365ProPlusOpenFclty ShrdSvr ALNG SubsVL OLV E 1Mth Acdmc AP AddOn toOPP Приложения в составе подписки: Outlook OneDrive Word Excel PowerPoint Microsoft Teams	от 26.05.2020	преподавательского состава ВУЗа. Соглашение Microsoft OVS-ES № V6775907	продление подписки с правом перехода на обновлённую версию продукта)
3	Неисключительная лицензия на использование O365ProPlusOpenStudents ShrdSvr ALNG SubsVL OLV NL 1Mth Acdmc Stdnt STUUseBnft Приложения в составе подписки: Outlook OneDrive Word Excel PowerPoint Microsoft Teams	Контракт № 28-35ЭА/2020 от 26.05.2020	26280 лицензий для студентов ВУЗа. Соглашение Microsoft OVS-ES № V6775907	12 месяцев (ежегодное продление подписки с правом перехода на обновлённую версию продукта)
4	Неисключительная лицензия на использование Kaspersky Endpoint Security для бизнеса – Стандартный Russian Edition. 1500-2499 Node 1 year Educational License По для защиты информации (антивирусное ПО) для физического оборудования (конечных точек)	Контракт № 28-35ЭА/2020 от 26.05.2020	1600 лицензий для активации на рабочих станциях и серверах	12 месяцев (ежегодное продление подписки с правом перехода на обновлённую версию продукта)
5	Неисключительная лицензия на использование Kaspersky Security для виртуальных и облачных сред, Server Russian Edition. 20-24 VirtualServer 1 year Educational License По для защиты	Контракт № 28-35ЭА/2020 от 26.05.2020	20 лицензий для виртуальных и облачных сред	12 месяцев (ежегодное продление подписки с правом перехода на обновлённую версию продукта)

	информации (антивирусное ПО) для виртуальных и облачных сред			
6	Неисключительная лицензия на использование Kaspersky Security для почтовых серверов Russian Edition. 1500-2499 MailAddress 1 year Educational License По для защиты информации (антивирусное ПО) для почтовых серверов	Контракт № 28-35ЭА/2020 от 26.05.2020	2000 лицензий для почтовых серверов	12 месяцев (ежегодное продление подписки с правом перехода на обновлённую версию продукта)

14. ТРЕБОВАНИЯ К ОЦЕНКЕ КАЧЕСТВА ОСВОЕНИЯ ПРОГРАММЫ

Наименование разделов	**Основные показатели оценки**	**Формы и методы контроля и оценки**
Раздел 1. Спектрохимические методы исследования	*Знает:* – принципы работы и схемы используемых измерительных установок; – возможности методов спектрохимии для проведения качественного и количественного анализа химических систем, определения термодинамических свойств химических веществ. *Умеет:* – применять теоретические знания и экспериментальные методы исследования физической химии при решении профессиональных задач; – сформулировать проблему и обосновать выбор экспериментального метода исследования, поставить цели и задачи и наметить пути их достижения; – провести математическую обработку экспериментальных данных на базе теоретических знаний по физической химии; – представлять данные лабораторного исследования в графической форме и на основе полученных зависимостей определять соответствующие термодинамические и кинетические характеристики химической системы и химического процесса; – проводить анализ и критически оценивать полученные экспериментальные данные,	Оценка за выполнение лабораторных работ. Оценка за зачет.

	обобщать и делать обоснованные выводы на базе проведённых опытов. *Владеет*: – комплексом современных экспериментальных методов физической химии для решения конкретных исследовательских задач; – приемами обработки полученных опытных данных для выявления и установления взаимосвязей между термодинамическими свойствами и физическими параметрами процесса; – знаниями основных законов физической химии для содержательной интерпретации полученных экспериментальных результатов.	
Раздел 2. Электрохимические методы исследования. Кондуктометрия	*Знает:* – принципы работы и схемы используемых измерительных установок; – кондуктометрический и потенциометрический методы нахождения термодинамических характеристик электролитов (активностей и коэффициентов активности, константы диссоциации, термодинамических характеристик реакции). *Умеет:* – применять теоретические знания и экспериментальные методы исследования физической химии при решении профессиональных задач; – сформулировать проблему и обосновать выбор экспериментального метода исследования, поставить цели и задачи и наметить пути их достижения; – провести математическую обработку экспериментальных данных на базе теоретических знаний по физической химии; – представлять данные лабораторного исследования в графической форме и на основе полученных зависимостей определять соответствующие термодинамические и кинетические характеристики химической системы и химического процесса; – проводить анализ и критически оценивать полученные экспериментальные данные, обобщать и делать обоснованные выводы на базе проведённых опытов. *Владеет*: – комплексом современных экспериментальных методов физической химии для решения конкретных исследовательских задач; – экспериментальными методами исследования	Оценка за выполнение лабораторных работ. Оценка за зачет.

	состояния химического равновесия и кинетики химического процесса. – приемами обработки полученных опытных данных для выявления и установления взаимосвязей между термодинамическими свойствами и физическими параметрами процесса; – знаниями основных законов физической химии для содержательной интерпретации полученных экспериментальных результатов.	
Раздел 3. Фазовое равновесие в однокомпонентных системах. Физико-химический анализ	*Знает:* – принципы работы и схемы используемых измерительных установок; – физико-химические методы исследования и анализа фазовых равновесий в одно- и многокомпонентных системах, пути построения фазовых диаграмм состояния. *Умеет:* – применять теоретические знания и экспериментальные методы исследования физической химии при решении профессиональных задач; – сформулировать проблему и обосновать выбор экспериментального метода исследования, поставить цели и задачи и наметить пути их достижения; – провести математическую обработку экспериментальных данных на базе теоретических знаний по физической химии; – представлять данные лабораторного исследования в графической форме и на основе полученных зависимостей определять соответствующие термодинамические и кинетические характеристики химической системы и химического процесса; – проводить анализ и критически оценивать полученные экспериментальные данные, обобщать и делать обоснованные выводы на базе проведённых опытов. *Владеет*: – комплексом современных экспериментальных методов физической химии для решения конкретных исследовательских задач; – приемами обработки полученных опытных данных для выявления и установления взаимосвязей между термодинамическими свойствами и физическими параметрами процесса; – знаниями основных законов физической химии для содержательной интерпретации	Оценка за выполнение лабораторных работ. Оценка за зачет.

	полученных экспериментальных результатов.	
Раздел 4. Химическое равновесие	*Знает:* – принципы работы и схемы используемых измерительных установок; – кондуктометрический и потенциометрический методы нахождения термодинамических характеристик электролитов (активностей и коэффициентов активности, константы диссоциации, термодинамических характеристик реакции); – экспериментальные методы изучения кинетики химических реакций, способы определения констант скоростей и порядка химических реакций. *Умеет:* – применять теоретические знания и экспериментальные методы исследования физической химии при решении профессиональных задач; – сформулировать проблему и обосновать выбор экспериментального метода исследования, поставить цели и задачи и наметить пути их достижения; – провести математическую обработку экспериментальных данных на базе теоретических знаний по физической химии; – представлять данные лабораторного исследования в графической форме и на основе полученных зависимостей определять соответствующие термодинамические и кинетические характеристики химической системы и химического процесса; – проводить анализ и критически оценивать полученные экспериментальные данные, обобщать и делать обоснованные выводы на базе проведённых опытов. *Владеет*: – комплексом современных экспериментальных методов физической химии для решения конкретных исследовательских задач; – экспериментальными методами исследования состояния химического равновесия и кинетики химического процесса. – приемами обработки полученных опытных данных для выявления и установления взаимосвязей между термодинамическими свойствами и физическими параметрами процесса; – знаниями основных законов физической химии для содержательной интерпретации	Оценка за выполнение лабораторных работ. Оценка за зачет.

	полученных экспериментальных результатов.	
Раздел 5. Термохимия. Калориметрия	*Знает:* – принципы работы и схемы используемых измерительных установок; – калориметрические методы определения теплоёмкости, тепловых эффектов и других термохимических свойств изучаемых объектов. *Умеет:* – применять теоретические знания и экспериментальные методы исследования физической химии при решении профессиональных задач; – сформулировать проблему и обосновать выбор экспериментального метода исследования, поставить цели и задачи и наметить пути их достижения; – провести математическую обработку экспериментальных данных на базе теоретических знаний по физической химии; – представлять данные лабораторного исследования в графической форме и на основе полученных зависимостей определять соответствующие термодинамические и кинетические характеристики химической системы и химического процесса; – проводить анализ и критически оценивать полученные экспериментальные данные, обобщать и делать обоснованные выводы на базе проведённых опытов. *Владеет*: – комплексом современных экспериментальных методов физической химии для решения конкретных исследовательских задач; – приемами обработки полученных опытных данных для выявления и установления взаимосвязей между термодинамическими свойствами и физическими параметрами процесса; – знаниями основных законов физической химии для содержательной интерпретации полученных экспериментальных результатов.	Оценка за выполнение лабораторных работ. Оценка за зачет.

15. ОСОБЕННОСТИ ОРГАНИЗАЦИИ ОБРАЗОВАТЕЛЬНОГО ПРОЦЕССА ДЛЯ ИНВАЛИДОВ И ЛИЦ С ОГРАНИЧЕННЫМИ ВОЗМОЖНОСТЯМИ ЗДОРОВЬЯ

Обучение инвалидов и лиц с ограниченными возможностями здоровья осуществляется в соответствии с:

- Порядком организации и осуществления образовательной деятельности по образовательным программам – программам бакалавриата, программам специалитета, программам магистратуры (Приказ Минобрнауки РФ от 05.04.2017 № 301);
- Положением о порядке организации и осуществления образовательной деятельности по образовательным программам высшего образования – программ бакалавриата, программ специалитета, программ магистратуры в РХТУ им. Д.И. Менделеева, принятым решением Ученого совета РХТУ им. Д.И. Менделеева от 30.10.2019, протокол № 3, введенным в действие приказом ректора РХТУ им. Д.И. Менделеева от 14.11.2019 № 646А;
- Методическими рекомендациями по организации образовательного процесса для обучения инвалидов и лиц с ограниченными возможностями здоровья в образовательных организациях высшего образования, в том числе оснащенности образовательного процесса (утверждены заместителем Министра образования и науки РФ А.А. Климовым от 08.04.2014 № АК-44/05вн).

Дополнения и изменения к рабочей программе дисциплины
«***Лабораторные работы по физической химии основных энерго- и ресурсосберегающих процессов»***
основной образовательной программы
18.03.02 Энерго- и ресурсосберегающие процессы в химической технологии, нефтехимии и биотехнологии
Профиль «Основные процессы химических производств и химическая кибернетика»
Форма обучения: ***очная***

Номер изменения/ дополнения	Содержание дополнения/изменения	Основание внесения изменения/дополнения
1		протокол заседания Ученого совета №_____от «__»_____20_г.
2		протокол заседания Ученого совета №_____от «__»_____20_г.
3		протокол заседания Ученого совета №_____от «__»_____20_г.
4		протокол заседания Ученого совета №_____от «__»_____20_г.
		протокол заседания Ученого совета №_____от «__»_____20_г.

Министерство науки и высшего образования Российской Федерации
Федеральное государственное бюджетное образовательное учреждение высшего образования
«Российский химико-технологический университет имени Д.И. Менделеева»

«УТВЕРЖДАЮ»

Проректор по учебной работе

_____ С.Н. Филатов

«30» июня 2020 г.

РАБОЧАЯ ПРОГРАММА ДИСЦИПЛИНЫ

«Физическая химия основных энерго- и ресурсосберегающих процессов»
Направление подготовки 18.03.02 Энерго- и ресурсосберегающие процессы в химической технологии, нефтехимии и биотехнологии
Профиль подготовки «Основные процессы химических производств и химическая кибернетика»
Квалификация «бакалавр»
Форма обучения: очная

РАССМОТРЕНО И ОДОБРЕНО
на заседании Методической комиссии
РХТУ им. Д.И. Менделеева
«30» июня 2020 г.

Председатель _____ Н.А. Макаров

Москва 2020 г

Программа составлена д.х.н., проф., зав. кафедрой физической химии Конюховым В.Ю., к.х.н., доц., доцентом кафедры физической химии А.М. Мерецким, к.х.н. доцентом кафедры физической химии Н.Г. Поповой, к.х.н., доцентом кафедры физической химии Г.М. Бондаревой

Программа рассмотрена и одобрена на заседании кафедры Физической химии
«08» июня 2020 г., протокол №14

СОДЕРЖАНИЕ

1.	Цель и задачи дисциплины	4
2.	Требования к результатам освоения дисциплины	5
3.	Объем дисциплины и виды учебной работы	6
4.	Содержание дисциплины	7
4.1.	Разделы дисциплины и виды занятий	7
4.2.	Содержание разделов дисциплины	7
5.	Соответствие содержания требованиям к результатам освоения дисциплины	11
6.	Практические и лабораторные занятия	13
6.1.	Практические занятия. Примерные темы практических занятий по дисциплине	13
6.2	Лабораторные занятия	15
7.	Самостоятельная работа	15
8.	Оценочные средства для контроля освоения дисциплины	16
8.1	Примеры контрольных вопросов для текущего контроля освоения дисциплины	16
8.2	Вопросы для итогового контроля освоения дисциплины (***экзамен***)	19
8.3	Структура и примеры билетов для ***экзамена***	21
9.	Учебно-методическое обеспечение дисциплины	23
9.1	Рекомендуемая литература	23
9.2	Рекомендуемые источники научно-технической информации	23
9.3	Средства обеспечения освоения дисциплины	23
10.	Методические указания для обучающихся	25
10.1	Для студентов, обучающихся без использования дистанционных образовательных технологий	25
10.2	Для студентов, обучающихся с использованием дистанционных образовательных технологий	25
11.	Методические указания для преподавателей	25
11.1	Для преподавателей, реализующих образовательные программы без использования дистанционных образовательных технологий	25
11.2	Для преподавателей, реализующих образовательные программы с использованием дистанционных образовательных технологий	26
12.	Перечень информационных технологий, используемых в образовательном процессе	27
13.	Материально-техническое обеспечение дисциплины	29
13.1	Оборудование, необходимое в образовательном процессе:	29
13.2	Учебно-наглядные пособия	29
13.3	Компьютеры, информационно-телекоммуникационные сети, аппаратно-программные и аудиовизуальные средства	29
13.4	Печатные и электронные образовательные и информационные ресурсы	29
13.5	Перечень лицензионного программного обеспечения	29
14.	Требования к оценке качества освоения программы	32
15.	Особенности организации образовательного процесса для инвалидов и лиц с ограниченными возможностями здоровья	35

1. ЦЕЛЬ И ЗАДАЧИ ДИСЦИПЛИНЫ

Программа составлена в соответствии с требованиями Федерального государственного образовательного стандарта (ФГОС ВО) для направления подготовки

18.03.02 Энерго- и ресурсосберегающие процессы в химической технологии, нефтехимии и биотехнологии, рекомендациями методической секции Ученого совета и накопленного опыта преподавания дисциплины кафедрой ***Физической химии*** РХТУ им. Д.И. Менделеева. Программа рассчитана на изучение дисциплины в течение 1 семестра.

Дисциплина «***Физическая химия основных энерго- и ресурсосберегающих процессов***» относится к вариативной части обязательных дисциплин учебного плана (***Б1. В.06***) и рассчитана на изучение в 5 семестре. Программа дисциплины предполагает, что обучающиеся имеют теоретическую и практическую подготовку в области высшей математики, физики, общей и неорганической, органической и физической химии.

Цель дисциплины – ознакомить с термодинамической теорией растворов электролитов и электрохимических цепей (гальванических элементов), понять основные кинетические закономерности протекания химических процессов, роль катализа для химической технологии.

З**адачи дисциплины** – показать значение физической химии как теоретической основы процессов химической технологии; выработать у студентов навыки применения полученных знаний к предсказанию принципиальной возможности, направления, скорости и конечного результата химических процессов; дать представления о современных экспериментальных методах исследования физико-химических процессов.

Дисциплина «***Физическая химия основных энерго- и ресурсосберегающих процессов***» преподается в 5 семестре. Контроль успеваемости студентов ведется по принятой в университете рейтинговой системе. Итоговый контроль проводится в форме экзамена.

2. ТРЕБОВАНИЯ К РЕЗУЛЬТАТАМ ОСВОЕНИЯ ДИСЦИПЛИНЫ

Изучение дисциплины «***Физическая химия основных энерго- и ресурсосберегающих процессов***» направлено на приобретение следующих общепрофессиональных (ОПК) и профессиональных (ПК) компетенций:

– способностью использовать основные естественнонаучные законы для понимания окружающего мира и явлений природы (ОПК-3);

– способностью осуществлять технологический процесс в соответствии с регламентом и использовать технические средства для измерения основных параметров технологического процесса, свойств сырья и продукции (ПК-1);

– способностью применять современные методы исследования технологических процессов и природных сред, использовать компьютерные средства в научно-исследовательской работе (ПК-14).

В результате изучения дисциплины студент бакалавриата должен:

Знать:

– отличительные особенности в поведении растворов электролитов, связанные с прохождением электрического тока;

– теорию гальванических явлений;

– теории кинетики, пути теоретического расчета скоростей химических реакций и ограничения в применимости расчетных методов;

– основы теории фотохимических и цепных реакций, особенности их стадийного протекания и условия осуществления;

– основные черты гомогенного и гетерогенного катализа, причины ускорения химического процесса в присутствии катализатора.

Уметь:

– применять кондуктометрические и потенциометрические измерения для определения термодинамических функций химических реакций, константы диссоциации, произведения растворимости, pH растворов и т.д.

– применять теоретические знания и экспериментальные методы исследования физической химии для решения вопросов, возникающих при изучении кинетики химических реакций;

– проводить анализ и критически оценивать полученные экспериментальные данные, обобщать и делать обоснованные выводы на базе проведённых опытов.

Владеть:

– комплексом современных электрохимических методов исследования для определения термодинамических характеристик электролитов и химических реакций;

– методами определения порядка и скорости реакции, установления лимитирующей стадии и механизма изучаемой химической реакции;

– навыками составления гальванических элементов для целей определения термодинамических характеристик и констант равновесия исследуемой реакции;

– знаниями основных законов химической кинетики, влияния различных факторов (температуры, давления, катализатора) на скорость химической реакции.

3. ОБЪЕМ ДИСЦИПЛИНЫ И ВИДЫ УЧЕБНОЙ РАБОТЫ

Вид учебной работы	**ЗЕ**	Акад. ч.
Общая трудоемкость дисциплины	**5,0**	**180**
Контактная работа – аудиторные занятия:	**1,78**	**64**
Лекции	0,89	32
Практические занятия (ПЗ)	0,89	32
Лабораторные работы (ЛР)	-	-
Самостоятельная работа	**2,22**	**80**
Контактная самостоятельная работа	2,22	-
Самостоятельное изучение разделов дисциплины		80
Виды контроля:		
Экзамен	**1**	**36**
Контактная работа – промежуточная аттестация	1	0,4
Подготовка к экзамену.		35,6
Вид итогового контроля:	**экзамен**	

Вид учебной работы	**ЗЕ**	Астр. ч.
Общая трудоемкость дисциплины	**5,0**	**135**
Контактная работа – аудиторные занятия:	**1,78**	**48**
Лекции	0,89	24
Практические занятия (ПЗ)	0,89	24
Лабораторные работы (ЛР)	-	-
Самостоятельная работа	**2,22**	**60**
Контактная самостоятельная работа	2,22	-
Самостоятельное изучение разделов дисциплины		60
Виды контроля:		
Экзамен	**1**	**27**
Контактная работа – промежуточная аттестация	1	0,3
Подготовка к экзамену.		26,7
Вид итогового контроля:	**Экзамен**	

4. СОДЕРЖАНИЕ ДИСЦИПЛИНЫ

4.1. Разделы дисциплины и виды занятий для студентов очного отделения

№ п/п	**Раздел дисциплины**	Академ. часов				
		Всего	**Лекции**	**Прак. зан.**	**Лаб. работы**	**Сам. работа**
1.	**Растворы электролитов**	***32***	***8***	***8***	-	***16***
1.2	Растворы электролитов в статических условиях	*16*	*4*	*4*	-	*8*
1.3	Растворы электролитов в динамических условиях	*16*	*4*	*4*	-	*8*
2.	**Электрохимические системы (цепи)**	***30***	***8***	***6***	-	***16***
2.1	ЭДС и электродные потенциалы	*15*	*4*	*3*	-	*8*
2.2	Гальванические элементы	*15*	*4*	*3*	-	*8*
3.	**Химическая кинетика**	***70***	***14***	***16***	-	***40***
3.1	Формальная кинетика	*36*	*6*	*10*	-	*20*
3.2	Теории химической кинетики	*17*	*4*	*3*	-	*10*
3.3	Фотохимические и цепные реакции	*17*	*4*	*3*	-	*10*
1.	**Катализ**	***12***	***2***	***2***	-	***8***
	ИТОГО	**144**	**32**	**32**	**-**	**80**
	Экзамен	**36**				
	ИТОГО	**180**				

4.2 Содержание разделов дисциплины Раздел 1. Растворы электролитов

1.1 Растворы электролитов в статических условиях

Термодинамическое описание свойств растворов электролитов. Активности и

коэффициенты активности электролита и ионов в растворе, средние ионные коэффициенты активности. Связь активности электролита со средней ионной активностью и концентрацией электролита. Ионная сила раствора. Правило ионной силы. Основные положения электростатической теории сильных электролитов Дебая-Хюккеля. Предельный закон Дебая-Хюккеля, второе и третье приближения теории, графическое представление этих зависимостей.

1.2 Растворы электролитов в динамических условиях

Проводники электрического тока I и II рода, ионная и электронная проводимость. Удельная, молярная и эквивалентная электрические проводимости, взаимосвязь между ними. Зависимость удельной и молярной электрической проводимостей от концентрации, температуры и природы растворителя. Скорость и подвижность (абсолютная скорость движения) ионов. Закон независимого движения ионов (закон Кольрауша). Предельные молярные электропроводности ионов. Эстафетный механизм переноса электричества ионами гидроксония и гидроксила. Числа переноса ионов. Электропроводность растворов сильных электролитов, уравнение корня квадратного (уравнение Кольрауша). Применение теории сильных электролитов для объяснения электрофоретического и релаксационного эффектов снижения электропроводности. Влияние полей высокой напряженности и высокой частоты переменного тока на электропроводность растворов. Методики измерения электропроводности. Кондуктометрическое определение степени и константы диссоциации слабых электролитов, теплоты, энтропии и энергии Гиббса процесса диссоциации, растворимости малорастворимых соединений.

Раздел 2. Электрохимические системы (цепи)

2.1 ЭДС и электродные потенциалы

Электрохимические системы (цепи). Возникновение скачка потенциала на границе раздела проводников I и II рода. Двойной электрический слой. Электрохимический потенциал, гальвани-потенциал. Обратимые электроды и обратимые электрохимические цепи (элементы). Электродвижущая сила гальванического элемента, условный электродный потенциал (потенциал в водородной шкале). Связь ЭДС гальванической цепи с электродными потенциалами. Правило знаков ЭДС и электродных потенциалов. Термодинамическая теория гальванических явлений. Вывод и анализ уравнения Нернста, выражающего зависимость ЭДС гальванического элемента от активностей компонентов электродной реакции. Уравнение Гиббса-Гельмгольца для электрохимических систем. Зависимость ЭДС гальванического элемента от температуры. Классификация электродов: электроды первого и второго рода, газовые, окислительно-восстановительные. Уравнение Нернста для потенциала электродов всех видов.

2.2. Гальванические элементы

Типы гальванических элементов: химические, концентрационные, с переносом, без переноса. Диффузионный потенциал, механизм возникновения и методы его устранения (сведения к минимальной величине). Методика измерения ЭДС и электродных потенциалов. Применение потенциометрии для определения термодинамических характеристик химических

реакций, протекающих в гальванической цепи, констант химического равновесия, активностей и коэффициентов активности электролитов, pH растворов, произведения растворимости малорастворимых соединений. Химические источники тока.

Раздел 3. Химическая кинетика

3.1. Формальная кинетика

Термодинамическая возможность процесса и его практическая (кинетическая) осуществимость. Предмет и задачи химической кинетики. Основные понятия формальной кинетики: скорость химической реакции, молекулярность, частный и общий порядок. Основной постулат химической кинетики, кинетическое уравнение скорости реакции. Константа скорости химической реакции, размерность константы скорости. Методы определения скоростей химических реакций. Простые (элементарные) и сложные реакции. Кинетика простых и формально простых односторонних гомогенных реакций. Реакции первого, второго и третьего порядков. Дифференциальная и интегральная формы кинетических уравнений, кинетические кривые. Линейное представление кинетических кривых для реакций различных порядков. Время полупревращения. Реакции нулевого порядка. Метод избытка (изоляции) Оствальда определения частных порядков по соответствующему реагенту. Дифференциальные и интегральные методы определения порядка реакции. Различие концентрационного и временного порядков. Сложные реакции. Принцип независимого протекания элементарных реакций. Обратимые и параллельные реакции первого порядка. Дифференциальные уравнения, описывающие скорости этих реакций, их интегрирование. Кинетические кривые для каждого из реагирующих веществ. Последовательные реакции 1-го порядка. Система дифференциальных уравнений, описывающих кинетику последовательных реакций. Кинетические уравнения и кинетические кривые для всех участников реакции. Время достижения максимальной концентрации промежуточного вещества. Зависимость максимальной концентрации промежуточного вещества от соотношения констант скоростей отдельных стадий последовательной реакции. Принцип лимитирующей стадии последовательной химической реакции. Стационарный режим протекания последовательных реакций. Метод квазистационарных концентраций, область применения. Влияние температуры на скорость химической реакции, приближенное правило Вант-Гоффа. Уравнение Аррениуса в дифференциальной и интегральной форме. Эффективная энергия активации и предэкспоненциальный множитель, методы их определения из экспериментальных данных.

3.2. Теории химической кинетики.

Теория активных (бинарных) соударений (ТАС). Скорость реакции как число столкновений активных молекул в единицу времени. Константа скорости бимолекулярной реакции. Физический смысл предэкспоненциального множителя и энергии активации в рамках теории активных соударений. Стерический фактор, необходимость его введения в кинетическое уравнение реакции. Достоинства и недостатки теории активных соударений. Механизм мономолекулярных газовых реакций в рамках ТАС, схема Линдемана. Истолкование причин изменения порядка мономолекулярной реакции при изменении давления.

Теория переходного состояния (активированного комплекса) (ТПС или ТАК).

Основные положения ТПС, кинетическая схема реакции. Поверхность потенциальной энергии, координата реакции, путь реакции. Активированный комплекс и его свойства, истинная энергия активации. Скорость реакции – скорость распада активированного комплекса (скорость его прохождения через потенциальный барьер). Квазитермодинамическая форма уравнения ТПС, энтальпия и энтропия активации, трансмиссионный коэффициент. Связь энтальпии активации с эффективной (экспериментальной) энергией активации.

3.3. Фотохимические и цепные реакции

Фотохимические реакции, первичные и вторичные фотохимические процессы. Фотодиссоциация и фотолиз. Фотофизические (дезактивационные) процессы при поглощении излучения. Законы фотохимии: Гротгуса-Дрепера и Эйнштейна-Штарка. Квантовый выход. Кинетика процессов, происходящих с участием фотовозбужденных молекул. Сенсибилизаторы, Сенсибилизированные фотохимические реакции. Основные различия реакций с фотохимическим и термическим инициированием. Фотохимические процессы в атмосфере, фотосинтез.

Цепные реакции. Примеры реакций, протекающих по цепному механизму. Особенности и основные стадии цепных реакций. Механизмы зарождения, развития и обрыва цепей. Линейный и квадратичный обрыв цепей. Звено цепи, длина цепи. Неразветвленные и разветвленные цепные реакции. Кинетика неразветвлённых цепных реакций. Стадии разветвленной цепной реакции. Вероятность обрыва и разветвления цепи. Развитие разветвленных цепных реакций во времени, стационарный и нестационарный режимы течения реакции. Предельные явления в разветвлённых реакциях. Нижний и верхний пределы воспламенения (взрыва) цепной реакции. Полуостров воспламенения.

Раздел 4. Катализ

Гомогенный и гетерогенный катализ. Автокатализ. Основные закономерности каталитических реакций. Влияние катализатора на термодинамические и кинетические характеристики химических реакций. Селективность действия катализатора. Каталитическая активность, удельная каталитическая активность. Гомогенный катализ. Слитный и раздельный механизмы каталитических реакций, энергетические диаграммы взаимодействия реагентов с катализатором. Общий и специфический кислотно-основный катализ. Эффективная константа скорости реакции, катализируемой веществами с кислотно-основными свойствами. Каталитические константы скорости реакции. Гетерогенный катализ. Скорость гетерогенно-каталитической реакции. Типы гетерогенных катализаторов. Закон действующих поверхностей. Роль адсорбции в гетерогенном процессе. Кинетика гетерогенно-каталитических реакций, не лимитируемых диффузией. Отравление катализаторов.

5. СООТВЕТСТВИЕ СОДЕРЖАНИЯ ТРЕБОВАНИЯМ К РЕЗУЛЬТАТАМ ОСВОЕНИЯ ДИСЦИПЛИНЫ

№	В результате освоения дисциплины студент должен:	Раздел 1	Раздел 2	Раздел 3	Раздел 4
	Знать:				

1	– отличительные особенности в поведении растворов электролитов, связанные с прохождением электрического тока	+	+		
2	– теорию гальванических явлений		+		
3	– теории кинетики, пути теоретического расчета скоростей химических реакций и ограничения в применимости расчетных методов			+	+
4	– основы теории фотохимических и цепных реакций, особенности их стадийного протекания и условия осуществления			+	
5	– основные черты гомогенного и гетерогенного катализа, причины ускорения химического процесса в присутствии катализатора				+
	Уметь:				
6	– применять кондуктометрические и потенциометрические измерения для определения термодинамических функций химических реакций, константы диссоциации, произведения растворимости, pH растворов и т.д.	+	+		
7	– применять теоретические знания и экспериментальные методы исследования физической химии для решения вопросов, возникающих при изучении кинетики химических реакций			+	+
8	– проводить анализ и критически оценивать полученные экспериментальные данные, обобщать и делать обоснованные выводы на базе проведённых опытов	+	+	+	+
	Владеть:				
9	– комплексом современных электрохимических методов исследования для определения термодинамических характеристик электролитов и химических реакций	+	+		
10	– методами определения порядка и скорости реакции, установления лимитирующей стадии и механизма изучаемой химической реакции			+	
11	– навыками составления гальванических элементов для целей определения термодинамических характеристик и констант равновесия исследуемой реакции		+		

12	– знаниями основных законов химической кинетики, влияния различных факторов (температуры, давления, катализатора) на скорость химической реакции			+	+
В результате освоения дисциплины студент должен приобрести следующие ***общепрофессиональные и профессиональные компетенции:***					
13	– способностью использовать основные естественнонаучные законы для понимания окружающего мира и явлений природы (ОПК-3)	+	+	+	+
14	– способностью осуществлять технологический процесс в соответствии с регламентом и использовать технические средства для измерения основных параметров технологического процесса, свойств сырья и продукции (ПК-1)	+	+	+	+
15	– способностью применять современные методы исследования технологических процессов и природных сред, использовать компьютерные средства в научно-исследовательской работе (ПК-14)	+	+	+	+

6. ПРАКТИЧЕСКИЕ И ЛАБОРАТОРНЫЕ ЗАНЯТИЯ

6.1. Практические занятия

Предусмотрены практические занятия обучающегося в бакалавриате в объеме 32 акад. ч.

Раздел 1. Растворы электролитов

Практическое занятие 1 (2 ч). Основные положения теории электролитической диссоциации С.Аррениуса. Сильные и слабые электролиты. Определение степени диссоциации на основании величины константы диссоциации. Изменение степени и константы диссоциации при добавлении в раствор сильного электролита с общим ионом. Расчет термодинамических параметров процесса диссоциации на основе температурной зависимости константы диссоциации. Расчет pH для растворов сильных и слабых

электролитов.

Практическое занятие 2 (2 ч). Термодинамическое описание свойств растворов сильных электролитов. Связь активности электролита со средними ионными активностями и средними ионными коэффициентами активности. Ионная сила раствора. Правило ионной силы. Предельный закон Дебая-Хюккеля. Расчет активностей, средних ионных активностей и средних ионных коэффициентов активности. Определение pH растворов сильных электролитов. Произведение растворимости. Расчет растворимости малорастворимых солей. Влияние посторонних электролитов на растворимость малорастворимых соединений.

Практическое занятие 3 (2 ч). Удельная, молярная и эквивалентная электрические проводимости, взаимосвязь между ними. Зависимость электропроводности от концентрации и

разведения. Закон независимого движения ионов. Расчет электропроводности растворов электролитов при бесконечном разведении на основании значений предельных молярных электрических проводимостей ионов и из экспериментальных данных по электропроводности растворов различной концентрации. Подвижности (абсолютные скорости движения) и числа переноса ионов. Определение степени и константы диссоциации слабых электролитов, теплоты диссоциации, растворимости труднорастворимых соединений на основании измерений электропроводности.

Практическое занятие 4 (2 ч). Итоговое занятие по теме «Растворы электролитов».

Раздел 2. Электрохимические системы (цепи)

Практическое занятие 5 (2 ч). Условная запись электрода, гальванического элемента. Правильно разомкнутый гальванический элемент. Определение знаков электродов гальванического элемента и направления протекания электродного процесса. Запись уравнения реакции, протекающей в гальваническом элементе, определение ее направления.

Практическое занятие 6 (2 ч). Уравнение Нернста для различных электродов и гальванического элемента. Расчет ЭДС химических и концентрационных гальванических элементов. Определение констант равновесия, термодинамических характеристик реакций, протекающих в гальваническом элементе. Расчет pH раствора, активностей и коэффициентов активности, произведения растворимости.

Практическое занятие 7 (2 ч). Итоговое занятие по теме «Растворы электролитов».

Раздел 3. Химическая кинетика

Практическое занятие 8 - 9 (4 ч). Основные понятия формальной кинетики: скорость химической реакции, молекулярность и порядок. Основной постулат химической кинетики, константа скорости реакции. Дифференциальная и интегральная формы кинетических уравнений для необратимых реакций первого, второго, третьего и нулевого порядков. Определение порядка реакции, константы скорости и времени полупревращения на основе данных кинетических измерений. Расчет глубины протекания реакции к указанному моменту времени.

Практическое занятие 10 (2 ч). Сложные реакции. Составление кинетических уравнений, построение кинетических кривых обратимых, последовательных и параллельных реакций первого порядка. Расчет констант скоростей и текущих концентраций для обратимых, параллельных и последовательных реакций первого порядка. Метод стационарных концентраций, его практическое использование при составлении кинетических уравнений.

Практическое занятие 11 (2 ч). Влияние температуры на скорость химических реакций. Правило Вант-Гоффа и уравнение Аррениуса. Вычисление температурного коэффициента Вант-Гоффа. Расчет констант скорости и времени полупревращения при различных температурах. Вычисление энергии активации и предэкспоненциального множителя.

Практическое занятие 12 (2 ч). Итоговое занятие по теме: Формальная кинетика.

Практическое занятие 13 (2 ч). Теория активных (бинарных) соударений. Подсчет общего числа столкновений реагирующих молекул в единицу времени в единице объема. Нахождение доли активных молекул. Расчет константы скорости, предэкспоненциального множителя (фактора соударений) и стерического множителя на основании уравнений теории. Схема Линдемана. Теория переходного состояния. Связь энтальпии активации и энергии активации. Расчет константы скорости, предэкспоненциального множителя, энтальпии и энтропии

активации.

Практическое занятие 14 (2 ч). Вычисление квантового выхода и количества прореагировавшего вещества для фотохимической реакции. Составление кинетических уравнений для неразветвленных цепных реакций. Связь эффективной константы скорости цепной реакции с константами скоростей отдельных стадий. Расчет длины цепи реакции. Разветвленные цепные реакции, определение констант кинетического уравнения цепной реакции.

Практическое занятие 15 (2 ч). Итоговое занятие по теме: Теории кинетики, кинетика цепные и фотохимические реакции.

Раздел 4. Катализ

Практическое занятие 16 (2 ч). Общие закономерности каталитических реакций. Снижение энергии активации – главная причина увеличения скорости каталитической реакции. Слитный и раздельный механизмы каталитического взаимодействия, составление кинетических уравнений. Энергетические диаграммы каталитических процессов. Расчет константы скорости и энергии активации каталитической реакций. Кислотно-основный катализ. Расчет эффективной и каталитических констант скоростей реакций кислотно-основного катализа.

6.2 Лабораторные занятия

Лабораторные занятия по дисциплине не предусмотрены.

7. САМОСТОЯТЕЛЬНАЯ РАБОТА

Рабочей программой дисциплины «***Физическая химия основных энерго- и ресурсосберегающих процессов***» предусмотрена самостоятельная работа студента бакалавриата в объеме 80 ч в семестре плюс 35,6 ч (подготовка к экзамену). Самостоятельная работа проводится с целью углубления знаний по дисциплине и предусматривает:

- ознакомление и проработку рекомендованной литературы, работу с электронно-библиотечными системами, включая переводы публикаций из научных журналов, цитируемых в базах Scopus, Web of Science, Chemical Abstracts, РИНЦ;
- подготовку к выполнению контрольных работ по материалу лекционного курса;
- подготовку к сдаче ***экзамена*** (5 семестр) по курсу.

Планирование времени на самостоятельную работу, необходимого на изучение дисциплины, студентам лучше всего осуществлять на весь период изучения, предусматривая при этом регулярное повторение пройденного материала. Материал, законспектированный на лекциях, необходимо регулярно дополнять сведениями из литературных источников, представленных в учебной программе. При работе с указанными источниками рекомендуется составлять краткий конспект материала, с обязательным фиксированием библиографических данных источника.

8. ОЦЕНОЧНЫЕ СРЕДСТВА ДЛЯ КОНТРОЛЯ ОСВОЕНИЯ ДИСЦИПЛИНЫ

8.1. Примеры контрольных вопросов для текущего контроля освоения дисциплины

Для текущего контроля предусмотрено 4 контрольных работы. Максимальная оценка за контрольные работы составляет 60 баллов.

Первая контрольная работа проводится по следующим разделам курса: растворы электролитов.

Вторая контрольная работа проводится по следующим разделам курса: электрохимические системы (цепи).

Третья контрольная работа проводится по следующим разделам курса: формальная кинетика.

Четвертая контрольная работа проводится по следующим разделам курса: теории химической кинетики, фотохимические и цепные реакции.

Пример задания по контрольной работе №1

№ задания	1	2	3	4	5	Σ
Оценка, балл	2	3	3	4	4	16

1. Напишите выражение зависимости эквивалентной электропроводности сильных электролитов от концентрации.
2. Нарисуйте схематически график зависимости среднеионного коэффициента активности сильного электролита от ионной силы раствора (в широком диапазоне концентраций).
3. На основании справочных данных о величине произведения растворимости $BaSO_4$ рассчитайте растворимость этой соли в воде и в растворе 0,003 М Na_2SO_4 при 298 К.
4. Пользуясь справочными данными о средних ионных коэффициентах активности электролитов для водного раствора $ZnCl_2$ с моляльностью 3,0 при температуре 25°С вычислите среднюю ионную моляльность, среднюю ионную активность и полную активность электролита.
5. Молярная электропроводность при бесконечном разбавлении раствора уксусной кислоты в 1,5 раза больше такой же электропроводности гидроксида аммония. Растворы 0,1М уксусной кислоты и 0,05М гидроксида аммония имеют одинаковую удельную электропроводность. Каково соотношение степеней диссоциации этих электролитов в данных растворах? (Что больше?).

Пример задания по контрольной работе №2

№ задания	1	2	3	4	5	Σ
Оценка, балл	2	3	3	4	4	16

1. Запишите уравнение Нернста для потенциала электрода I-го рода. От чего зависит величина и знак потенциала такого электрода?
2. К какому типу относится данный гальванический элемент (химический, концентрационный, с переносом, без переноса)? Напишите уравнение реакции, протекающей в данном элементе.

$Pt \mid Hg\text{-}Zn_{(амальгама)} \mid ZnSO_4 \mid Zn\text{-}Hg_{(амальгама)} \mid Pt$

a_1 a_2

3. По справочным данным о стандартных электродных потенциалах вычислите стандартную ЭДС элемента и произведение растворимости при 298 К для AgBr.
4. Пользуясь справочными данными, рассчитайте ЭДС гальванического элемента при 298 *К*, состоящего из приведенных электродов. Моляльные концентрации

электролитов в электродах m_1 и m_2. Ионные коэффициенты активности вычислите по уравнению первого приближения теории Дебая-Хюккеля. Составьте схему гальванического элемента, состоящего из указанных электродов.

Электрод I	m_1	Электрод II	m_2
KCl | AgCl | Ag	0,005	$ZnSO_4$ | Zn	0,002

5. Составьте условную запись гальванического элемента без жидкостных соединений («без переноса»), в котором при T = 298 K самопроизвольно протекает реакция $Pb + Hg_2Cl_2 = PbCl_2 + 2Hg$. Вычислите стандартную ЭДС элемента, термодинамическую константу равновесия K_a, реакции.

Пример задания по контрольной работе №3

№ задания	1	2	3	4	5	Σ
Оценка, балл	2	3	3	4	4	16

1. Зависит ли от исходных концентраций реагирующих веществ период полупревращения для реакции второго порядка. Приведите математическое выражение для случая, когда начальные концентрации реагентов равны.
2. Какими данными надо располагать для расчета максимально возможного количества промежуточного вещества в последовательной реакции первого порядка $A \xrightarrow{k_1} B \xrightarrow{k_2} C$? Как зависит высота максимума кривой $c_B = f(\tau)$ от отношения констант k_2/k_1? ?
3. Для некоторой реакции получены следующие экспериментальные данные:

c_0, *моль/л*	0,02	0,04	0,06	0,08
$\tau_{\frac{1}{2}}$, *мин*	6,3	6,3	6,3	6,3

Можно ли сделать вывод о порядке данной реакции?

4. Реакция термического разложения этана является реакцией первого порядка. При 550 ^0C константа скорости реакции равна $2{,}5 \cdot 10^{-5}\, c^{-1}$, а при 630 ^{0}C - $141{,}5 \cdot 10^{-5}\, c^{-1}$. Рассчитайте энергию активации и предэкспоненциальный множитель уравнения Аррениуса.
5. При смешении равных объемов полумолярных растворов H_2O_2 и $HCOH$, взаимодействующих по уравнению $H_2O_2 + HCHO = HCOOH + H_2O$ через 20 *мин.* Прореагировало 80% исходных веществ (реакция 2-го порядка). Сколько времени потребуется для того, чтобы реакция прошла на ту же глубину, если растворы исходных реагентов разбавить вдвое, а затем смешать?

Пример задания по контрольной работе №4

№ задания	1	2	3	4	Σ
Оценка, балл	2,5	2,5	3,5	3,5	12

1. Какие реакции называются цепными? Дайте определение и назовите основные стадии цепного процесса.

2. Что представляет собой активированный комплекс и чем он отличается от активных молекул?

3. Для разложения пероксида ROOR в растворителе SH предполагается следующая последовательность реакций:

1) $ROOR \rightarrow 2RO\cdot$ (k_1)
2) $RO\cdot + SH \rightarrow ROH + S\cdot$ (k_2)
3) $S\cdot + ROOR \rightarrow SOR + RO\cdot$ (k_3) 4)
4) $2S\cdot \rightarrow S_2$ (k_4)

Пользуясь методом стационарных концентраций, выведите кинетическое уравнение для скорости разложения пероксида $-\frac{d[ROOR]}{dt}$.

4. Предэкспоненциальный множитель мономолекулярного разложения диацетила при 285 °C равен $8{,}0\cdot10^{15}$ $с^{-1}$. Вычислите энтропию активации этой реакции. Трансмиссионный множитель примите равным единице.

8.2. Вопросы для итогового контроля освоения дисциплины (5 семестр – *экзамен*)

Максимальное количество баллов за ***экзамен*** – 40 баллов. Экзаменационный билет содержит 4 вопроса.

1 вопрос – 10 баллов, вопрос 2 – 10 баллов, вопрос 3 – 10 баллов, вопрос 4 – 10 баллов.

Примеры контрольных вопросов для итогового контроля освоения дисциплины (*экзамена*)

1. Растворы сильных электролитов. Основные положения теории Дебая-Хюккеля. Зависимость среднего ионного коэффициента активности от ионной силы раствора в разбавленных и концентрированных растворах сильных электролитов.
2. Зависимость электропроводности растворов сильных электролитов от концентрации. Электрофоретический и релаксационный эффекты снижения электропроводности. В каких опытах подтверждается наличие или отсутствие этих эффектов торможения?
3. Растворы сильных электролитов. Основные положения теории Дебая-Хюккеля. Зависимость среднего ионного коэффициента активности от ионной силы раствора в разбавленных и концентрированных растворах сильных электролитов.
4. Ионная сила раствора. Влияние посторонних электролитов на средний ионный коэффициент активности данного сильного электролита. Правило ионной силы раствора Льюиса-Рендала, область его применимости.
5. Молярная и удельная электрические проводимости растворов электролитов, понятие, единицы измерения.
6. Зависимость молярной и удельной электропроводностей от концентрации, температуры и природы растворителя. Объясните характер указанных зависимостей для слабых и сильных электролитов.
7. Растворы слабых электролитов. Основные положения теории Аррениуса. Вывод и анализ закона разведения Оствальда для электролита валентного типа 1:1.
8. Влияние концентрации и температуры на константу диссоциации и степень диссоциации слабых электролитов. Зависимость электропроводности растворов слабых электролитов от концентрации.
9. Молярная и удельная электрические проводимости растворов электролитов, понятие, единицы измерения. Зависимость молярной и удельной электропроводностей от концентрации и природы растворителя.
10. Приведите аналитические выражения двух законов Кольрауша: уравнения квадратного корня, $\Lambda = f\left(\sqrt{c}\right)$, и закона независимого движения ионов. Для каких электролитов (слабых или сильных) и при каких условиях справедливы эти выражения?
11. Классификация гальванических элементов. Химические гальванические элементы, понятие и примеры.

12. Нормальный элемент Вестона: устройство элемента, электродные полуреакции, уравнение самопроизвольной реакции, уравнение Нернста, области его применения.

13. Концентрационные цепи. Уравнение Нернста для концентрационного элемента, составленного из двух амальгамных электродов.

14. Зависимость ЭДС от активностей участников электрохимической реакции, протекающей в гальваническом элементе. Вывод и анализ уравнения Нернста.

15. Элемент Даниэля-Якоби: устройство элемента, электродные полуреакции, уравнение самопроизвольной реакции, уравнение Нернста.

16. Концентрационные цепи. Уравнение Нернста для концентрационного элемента, составленного из двух амальгамных электродов.

17. Классификация электродов. Газовые электроды определение, примеры. Вывод и анализ уравнений, выражающих зависимость потенциала водородного и хлорного электродов от активности ионов и давления газа. Схема и область применения водородного электрода.

18. Классификация электродов. Электроды второго рода, определение примеры. Запишите электродную реакцию и уравнение Нернста для выбранного электрода.

19. Влияние концентрации потенциалопределяющих ионов, pH и ионной силы раствора на потенциал электрода. Каломельный электрод: схема электрода, электродные полуреакции, приготовление, область применения.

20. Классификация электродов. Окислительно-восстановительные электроды: определение, примеры, электродные полуреакции. Вывод и анализ уравнения Нернста для электродов данного типа.

21. Хингидронный электрод: схема электрода, электродные полуреакции, приготовление, область применения.

22. Вывод и анализ интегральной формы кинетического уравнения необратимой гомогенной реакции 0-го порядка. Изобразите схематически кинетические кривые для исходного вещества и продукта реакции, а также приведите математические выражения, описывающие ход этих кривых. Выведите выражение для времени полупревращения исходного вещества.

23. Вывод и анализ интегральной формы кинетического уравнения необратимой гомогенной реакции 1-го порядка. Изобразите схематически кинетические кривые для исходного вещества и продукта реакции, а также приведите математические выражения, описывающие ход этих кривых. Выведите выражение для времени полупревращения исходного вещества.

24. Необратимые гомогенные реакции 2-го порядка с равными начальными концентрациями реагентов. Вывод интегральной формы кинетического уравнения. Кинетическая кривая, уравнение кинетической кривой. Приведите дифференциальную и интегральную формы (без вывода) кинетического уравнения односторонней гомогенной реакции второго порядка «A + B → продукты», протекающей при постоянных температуре и объеме, если концентрации реагирующих веществ A и B в момент начала реакции не равны друг другу.

25. Вывод и анализ интегральной формы кинетического уравнения необратимой гомогенной реакции 3-го порядка. Изобразите схематически кинетические кривые для исходного вещества и продукта реакции, а также приведите математические выражения, описывающие ход этих кривых. Выведите выражение для времени полупревращения исходного вещества.

26. Параллельные реакции первого порядка. Запишите систему дифференциальных кинетических уравнений, описывающую параллельные гомогенные реакции первого порядка A → B, A → D с константами скорости k_1 и k_2 соответственно. Вывод уравнений, позволяющих провести расчет констант скорости обеих параллельных реакций. Как меняется соотношение

между концентрациями продуктов реакции по мере ее протекания.

27. Принцип независимости протекания элементарных реакций. Обратимые реакции первого порядка, система дифференциальных уравнений, описывающих скорости элементарных стадий и процесса в целом. Вывод уравнений, позволяющих провести расчет констант скорости обеих реакций. Возможные виды кинетических кривых для исходного вещества и продукта реакции в зависимости от соотношения констант скорости прямой и обратной реакций.

28. Влияние температуры на скорость химической реакции. Правило Вант-Гоффа. Температурный коэффициент константы скорости реакции (коэффициент Вант- Гоффа), характер его изменения с повышением температуры.

29. Уравнение Аррениуса. Методы определения энергии активации и предэкспоненциального множителя. Получите выражение, устанавливающее связь коэффициента Вант-Гоффа с эффективной энергией активации химической реакции.

30. Изложите основные положения и этапы вывода кинетического уравнения теории активных (бинарных) соударений (ТАС). Приведите основное уравнение теории для случая взаимодействия одинаковых молекул и назовите входящие в него величины.

31. Константа скорости бимолекулярной реакции, предэкспоненциальный множитель (фактор соударений), энергия активации. Стерический фактор, необходимость его введения в кинетическое уравнение теории.

32. Изложите основные положения теории переходного состояния, сопровождая их соответствующей кинетической схемой. Определите смысл понятий

«активированный комплекс», «координата реакции», «истинная энергия активации», в терминах теории переходного состояния.

33. Кинетика мономолекулярных реакций в рамках теории активных соударений. Схема Линдемана. Поясните, при каких условиях реакция разложения в газовой фазе при термическом механизме активации протекает по первому порядку, а при каких – по второму.

Полный перечень оценочных средств приведен в виде отдельного документа, являющегося неотъемлемой частью основной образовательной программы.

8.3. Структура и примеры билетов для *экзамена*

Экзамен по дисциплине «***Физическая химия основных энерго- и ресурсосберегающих процессов***» проводится в 5 семестре и включает контрольные вопросы по разделам 1, 2, 3 и 4 учебной программы дисциплины. Билет для ***экзамена*** состоит из 4 вопросов, относящихся к указанным разделам. Ответы на вопросы ***экзамена*** оцениваются из максимальной оценки 10 баллов за каждый вопрос.

Пример билета для ***экзамена***:

«Утверждаю» Зав. кафедрой физической химии _____ *В.Ю. Конюхов* (Подпись) «_____»_____20_г.	***Министерство науки и высшего образования РФ***
	Российский химико-технологический университет имени Д.И. Менделеева
	Кафедра физической химии
	Физическая химия основных энерго- и ресурсосберегающих процессов
	18.03.02 Энерго- и ресурсосберегающие процессы в химической технологии, нефтехимии и биотехнологии **Профиль – «Основные процессы химических производств и химическая кибернетика»**

Билет № 1

1. Вывод и анализ закона разведения Оствальда для электролита валентного типа 1:1. Влияние концентрации и температуры на константу диссоциации и степень диссоциации слабых электролитов.
2. Дифференциальная и интегральная формы кинетического уравнения необратимой гомогенной реакции 1-го порядка. Изобразите схематически кинетические кривые для исходного вещества и продукта реакции. Период полупревращения реакции 1-го порядка.
3. Разветвлённые цепные реакции. Предельные явления при протекании разветвленных цепных реакций. Верхний и нижний пределы воспламенения, их зависимость от различных факторов.
4. Составлена электрохимическая цепь из стандартного водородного электрода и хингидронного электрода, погруженного в раствор, pH которого составляет 3,0. Определите ЭДС этой электрохимической цепи.

9. УЧЕБНО-МЕТОДИЧЕСКОЕ ОБЕСПЕЧЕНИЕ ДИСЦИПЛИНЫ

9.1. Рекомендуемая литература

А) Основная литература:

1. Вишняков А.В., Кизим Н.Ф. Физическая химия. Тула: Аквариус, 2014. 660 с.
2. Мерецкий А.М., Белик В.В. Растворы электролитов. М: РХТУ им. Д.И.Менделеева. 2013. 126 с.
3. Мерецкий А.М., Белик В.В. Основы электрохимической термодинамики. М: РХТУ им. Д.И.Менделеева. 2011. 179 с.
4. Антонова Т. Л.. Химическая кинетика. М: РХТУ им. Д.И.Менделеева. 2017. 48 с.
5. Краткий справочник физико-химических величин / Ред. А.А. Равдель, Ред. А.М. Пономарева. - 9-е изд. - СПб.: Специальная литература, 1999. - 232 с.
6. Кудряшов, И. В. Сборник примеров и задач по физической химии: учебное пособие для хим.-технолог. спец-тей вузов / И.В. Кудряшов , Г.С. Каретников. - 6-е изд., перераб. и доп. - М.: Высшая школа, 1991. - 527 с.

Б) Дополнительная литература :

1. Мерецкий А.М. Электрохимия, кинетика и катализ. Терминология, символика и единицы измерений. М: РХТУ им. Д.И.Менделеева. 2015. 37 с.
2. Герасимов Я.И., Древинг В.П. и др. Курс физической химии. М.: Химия. 1969, т.1, 624 с.; 1973, т. 2, 623 с.
3. Фролов Ю.Г., Белик В.В. Физическая химия. М.: Химия, 1993. 464 с.
4. Стромберг А.Г., Семченко Д.П. Физическая химия. М.: Высшая школа, 2009. 479 с.
5. Кизим, Н. Ф. Физическая химия. Неравновесные явления в растворах электролитов и электрохимические системы: учебное пособие / Н. Ф. Кизим. - М. : РХТУ им. Д.И. Менделеева, 2008. - 272 с.
6. Электрохимия, кинетика и катализ. Вопросы и задания для самостоятельной работы студентов: учебное пособие / сост. А. М. Мерецкий. - М. : РХТУ им. Д.И. Менделеева, 2015. - 29 с.

9.2. Рекомендуемые источники научно-технической информации

Научно-технические журналы:

1. Журнал физической химии. ISSN: 0044-4537.
https://www.naukaran.com/zhurnali/katalog/zhurnal-fizicheskoj-himii/
2. Журнал «Химическая физика»
http://j.chph.ru
3. Журнал «Теоретические основы химической технологии»
http://sciencejournals.ru/journal/toht/

Ресурсы информационно-телекоммуникационной сети Интернет

– Издательство ELSEVIER на платформе Science Direct http://www.sciencedirect.com.

– Издательство American Chemical Society (ACS) http://pubs.acs.org.

– Крупнейшим бесплатный архив электронных научных публикаций по разделам физики, математики, информатики, механики, астрономии и биологии. https://arxiv.org/

– Издательство с открытым доступом InTech http://www.intechopen.com/.

9.3. Средства обеспечения освоения дисциплины

Для освоения дисциплины используются следующие нормативные и нормативно-методические документы:

– Федеральный закон Российской Федерации от 29.12.2012 № 273-ФЗ «Об образовании в Российской Федерации» [Электронный ресурс] – Режим доступа: http://pravo.gov.ru/proxy/ips/?searchres=&bpas=cd00000&intelsearch=+%09+%D4%E5%E4%E5%F0%E0%EB%FC%ED%FB%E9+%E7%E0%EA%EE%ED+%E2%84%96+273-%D4%C7+&sort=-1 (дата обращения: 20.05.2020).

– Федеральные государственные образовательные стандарты высшего образования // Координационный совет учебно-методических объединений и научно- методических советов высшей школы. Портал Федеральных образовательных стандартов высшего образования [Электронный ресурс] – Режим доступа: http://fgosvo.ru/fgosvo/92/91/4/91 (дата обращения: 20.05.2020).

– Приказ Министерства образования и науки РФ от 23.08.2017 № 816 «Об утверждении Порядка применения организациями, осуществляющими образовательную деятельность, электронного обучения, дистанционных образовательных технологий при реализации образовательных программ» [Электронный ресурс]. Режим доступа: http://pravo.gov.ru/proxy/ips/?searchres=&bpas=cd00000&a3=102000497&a3type=1&a3value=%CF%F0%E8%EA%E0%E7&a6=102000244&a6type=1&a6value=%CC%E8%ED%E8%F1%F2%E5%F0%F1%F2%E2%EE+%EE%E1%F0%E0%E7%EE%E2%E0%ED%E8%FF+%E8+%ED%E0%F3%EA%E8&a15=&a15type=1&a15value=&a7type=1&a7from=&a7to=&a7date=23.08.2017&a8=816&a8type=1&a1=&a0=&a16=&a16type=1&a16value=&a17=&a17type=1&a17value=&a4=&a4type=1&a4value=&a23=&a23type=1&a23value=&textpres=&sort=7&x=71& y=10 (дата обращения: 20.05.2020).

При освоении дисциплины студенты должны использовать информационные и информационно-образовательные ресурсы следующих порталов и сайтов:

– Система федеральных образовательных порталов. Система открытого образования. Консалтинговый центр ИОС ОО РФ [Электронный ресурс] – Режим доступа: https://openedu.ru (дата обращения: 20.05.2020).

– Информационная система «Единое окно доступа к образовательным ресурсам». URL: http://window.edu.ru/ (дата обращения: 20.05.2020).

– ФЭПО: соответствие требованиям ФГОС [Электронный ресурс] – Режим доступа: http://fepo.i-exam.ru/ (дата обращения: 20.05.2020).

Для освоения дисциплины в дистанционном режиме преподаватели могут использовать следующие средства коммуникации со студентами:

– электронная информационно-образовательная среда (ЭИОС);
– корпоративная электронная почта;
– https://etutorium.ru/ – LMS eTutorium;
– https://zoom.us/ – LMS Zoom.

10. МЕТОДИЧЕСКИЕ УКАЗАНИЯ ДЛЯ ОБУЧАЮЩИХСЯ

10.1. Для студентов, обучающихся без использования дистанционных образовательных технологий

Методические рекомендации по организации учебной работы обучающегося в бакалавриате направлены на повышение ритмичности и эффективности его аудиторной и самостоятельной работы по дисциплине.

Дисциплина «***Физическая химия основных энерго- и ресурсосберегающих процессов***»

включает 4 раздела, каждый из которых имеет определенную логическую завершенность. При изучении материала каждого раздела рекомендуется регулярное повторение законспектированного лекционного материала, а также дополнение его сведениями из литературных источников, представленных в учебной программе. При работе с указанными источниками рекомендуется составлять краткий конспект с обязательным фиксированием библиографических данных источника. Изучение материала каждого раздела заканчивается контролем его освоения в форме контрольной работы. Результаты выполнения контрольных работ оцениваются в соответствии с принятой в университете рейтинговой системой оценки знаний.

Совокупная оценка текущей работы студента бакалавриата в семестре складывается из оценок за выполнение контрольных работ (максимальная оценка 60 баллов). Максимальная оценка текущей работы в каждом семестре составляет 60 баллов.

В соответствии с учебным планом изучение материала разделов 1, 2, 3 и 4 происходит в 5 семестре и заканчивается контролем его освоения в форме 4 контрольных работ и завершается итоговым контролем в форме ***экзамена***. Максимальная оценка ***экзамена*** составляет 40 баллов.

10.2. Для студентов, обучающихся с использованием дистанционных образовательных технологий

При использовании электронного обучения и дистанционных образовательных технологий занятия полностью или частично проводятся в режиме онлайн. Объем дисциплины и распределение нагрузки по видам работ соответствует п. 4.1. Распределение баллов соответствует п. 10.1 либо может быть изменено в соответствии с решением кафедры, в случае перехода на ЭО и ДОТ в процессе обучения. Решение кафедры об используемых технологиях и системе оценивания достижений обучающихся принимается с учетом мнения ведущего преподавателя и доводится до обучающихся.

11. МЕТОДИЧЕСКИЕ УКАЗАНИЯ ДЛЯ ПРЕПОДАВАТЕЛЕЙ

11.1. Для преподавателей, реализующих образовательные программы без использования дистанционных образовательных технологий

Дисциплина «***Физическая химия основных энерго- и ресурсосберегающих процессов***» изучается в 5 семестре бакалавриата.

При подготовке и проведении занятий преподаватель должен ориентироваться на то, что студенты, обучающиеся в бакалавриате, имеют общую подготовку по общенаучным, общеинженерным дисциплинам и основным профессиональным дисциплинам профиля, в объеме, предусмотренном учебным планом бакалавриата, а также опыт восприятия и конспектирования изучаемого материала. В связи с этим материал дисциплины должен опираться на полученные знания и быть ориентирован их расширение и углубление в соответствии с современными теоретическими представлениями и технологическими новациями. Обучение студентов может быть организовано как в виде традиционных лекций и практических занятий, так и научной дискуссии, которая помогает приобрести навыки и умения обосновывать круг рассматриваемых вопросов, формулировать главные положения, определения и практические выводы из теоретических положений. На занятиях должна прослеживаться взаимосвязь рассматриваемых вопросов с ранее изученным материалом.

Основной задачей преподавателя, ведущего занятия по дисциплине, является формирование у студентов компетенций, связанных с использованием основных законов естественнонаучных дисциплин в профессиональной деятельности. При выборе материала для

занятий желательно обращаться к опыту ведущих зарубежных и отечественных научно-исследовательских центров, научно-производственных фирм и предприятий, использовать их научные, информационные и рекламные материалы и проводить их сравнительный анализ. При проведении занятий преподаватель может рекомендовать студентам проработку дополнительной литературы по тематике занятия, организуя ее обсуждение на практических занятиях, формирует у студентов навык к самостоятельной работе с разнообразными литературными источниками.

11.2. Для преподавателей, реализующих образовательные программы с использованием дистанционных образовательных технологий

При использовании электронного обучения и дистанционных образовательных технологий занятия полностью или частично проводятся в режиме онлайн. Объем дисциплины и распределение нагрузки по видам работ соответствует п. 4.1. Распределение баллов соответствует п. 10.1 либо может быть изменено в соответствии с решением кафедры, в случае перехода на ЭО и ДОТ в процессе обучения. Решение кафедры об используемых технологиях и системе оценивания достижений обучающихся принимается с учетом мнения ведущего преподавателя и доводится до обучающихся.

Реализация ЭО и ДОТ предполагает использование следующих видов и учебной деятельности: онлайн консультации, практические занятия, видео-лекции; лабораторные работы, проводимые полностью или частично с применением ЭО и ДОТ; текущий контроль в режиме тестирования и проверки конспектов занятий.

При реализации РПД в зависимости от конкретной ситуации ЭО и ДОТ могут быть применены в следующем виде:

объем часов контактной работы обучающихся с преподавателем не сокращается) и электронные образовательные ресурсы (ЭОР) методически обеспечивают самостоятельную работу обучающихся в объеме, предусмотренном рабочей программой данной дисциплины. При этом в случае необходимости занятия проводятся в режиме онлайн;

смешанные формы обучения, сочетающие в себе аудиторные занятия (при возможности перевода части контактных часов работы обучающихся с преподавателем в электронную информационно-образовательную среду без потери содержания учебной дисциплины) и ЭОР (часть учебного материала (например, лекции) может быть заменена ЭОР).

12. ПЕРЕЧЕНЬ ИНФОРМАЦИОННЫХ ТЕХНОЛОГИЙ, ИСПОЛЬЗУЕМЫХ В ОБРАЗОВАТЕЛЬНОМ ПРОЦЕССЕ

Информационную поддержку изучения дисциплины осуществляет Информационно-библиотечный центр (ИБЦ) РХТУ им. Д.И. Менделеева, который обеспечивает обучающихся основной учебной, учебно-методической и научной литературой, необходимой для организации образовательного процесса по дисциплине. Общий объем многоотраслевого фонда ИБЦ на 01.01.2020 составляет 1 715 452 экз.

Фонд ИБЦ располагает учебной, учебно-методической и научно-технической литературой в форме печатных и электронных изданий, а также включает официальные, справочно-библиографические, специализированные отечественные и зарубежные периодические и информационные издания. ИБЦ обеспечивает доступ к профессиональным базам данных, информационным, справочным и поисковым системам. Каждый обучающийся обеспечен свободным доступом из любой точки, в которой имеется доступ к сети. Интернет и к электронно-библиотечной системе (ЭБС) Университета, которая содержит различные издания

по основным изучаемым дисциплинам и сформирована по согласованию с правообладателями учебной и учебно- методической литературы. Ссылка на сайт ЭБС – http://lib.muctr.ru/. Доступ для пользователей РХТУ с любого компьютера.

Для более полного и оперативного справочно-библиографического и информационного обслуживания в ИБЦ реализована технология Электронной доставки документов.

Электронные информационные ресурсы, используемые в процессе обучения

№	Электронный ресурс	Реквизиты договора (номер, дата заключения, срок действия), ссылка на сайт ЭБС, сумма договора, количество ключей	Характеристика библиотечного фонда, доступ к которому предоставляется договором
1.	ЭБС «Лань»	Принадлежность - сторонняя Реквизиты договора - ООО «Издательство «Лань», договор № 33.03-Р-2.0-1775/2-10 от 26.09.2019г. Сумма договора – 642 083-68 **с «26» сентября 2019г. по «25» сентября 2020г.** Ссылка на сайт ЭБС – http://e.lanbook.com Количество ключей - доступ для всех пользователей РХТУ с любого компьютера	Коллекции: «Химия» - изд-ва НОТ, «Химия» - изд-ва Лаборатория знаний, «Химия» - изд-ва «ЛАНЬ», «Химия»-КНИТУ(Казанский национальный исследовательский технологический университет), «Химия» - изд-ва ФИЗМАТЛИТ», «Информатика» - изд-ва «ЛАНЬ», «Информатика»-Национальный Открытый Университет «ИНТУИТ», «Инженерно-технические науки"-изд-ва «ЛАНЬ», «Теоретическая механика»-изд-ва «ЛАНЬ», Экономика и менеджмент»- изд-ва Дашков и К., а также отдельные издания в соответствии с Договором.
		Принадлежность - сторонняя Реквизиты договора - ООО «Издательство «Лань Договор № 33.03-Р-3.1-2173/2020 Сумма договора – 747 661-28 Срок действия Договора с «26» сентября 2020г. по «25» сентября 2021г. Ссылка на сайт ЭБС – http://e.lanbook.com Количество ключей - доступ для зарегистрированных пользователей РХТУ с любого компьютера. Удаленный доступ после персональной регистрации на сайте ЭБС.	
2.	Электронно - библиотечная система ИБЦ РХТУ им. Д.И.Менделеева (на базе АИБС «Ирбис»)	Принадлежность – собственная РХТУ. Ссылка на сайт ЭБС – http://lib.muctr.ru/ Доступ для пользователей РХТУ с любого компьютера.	Электронные версии учебных и научных изданий авторов РХТУ по всем ООП.

3.	ЭБС «Научно-электронная библиотека eLibrary.ru».	Принадлежность – сторонняя Реквизиты договора – ООО Научная электронная библиотека, договор № 33.03-Р-3.1 2087/2019 Сумма договора – 1100017-00 С «01» января 2020 г. по «31» декабря 2020 г. Ссылка на сайт – http://elibrary.ru Количество ключей – доступ для пользователей РХТУ по ip-адресам неограничен.	Научная электронная библиотека eLIBRARY.RU - это крупнейший российский информационно-аналитический портал в области науки, технологии, медицины и образования, содержащий рефераты и полные тексты более 29 млн научных статей и публикаций, в том числе электронные версии более 5600 российских научно-технических журналов.
4.	Электронно-библиотечная система «Консультант студента»	Принадлежность сторонняя-ООО «Политехресурс» Договор № 33.03-Р-3.1-218/2020 От «16» марта 2020 г. Сумма договора-36 500-00 С «17» марта 2020 г. по «16» марта 2021 г Ссылка на сайт – http://www.studentlibrary.ru Количество ключей - доступ для зарегистрированных пользователей РХТУ с любого компьютера.	Комплект изданий, входящих в базу данных «Электронная библиотека технического ВУЗа».

13. МАТЕРИАЛЬНО-ТЕХНИЧЕСКОЕ ОБЕСПЕЧЕНИЕ ДИСЦИПЛИНЫ

В соответствии с учебным планом занятия по дисциплине «***Физическая химия основных энерго- и ресурсосберегающих процессов***» проводятся в форме лекций, практических занятий и самостоятельной работы обучающегося.

13.1. Оборудование, необходимое в образовательном процессе:

Лекционная учебная аудитория, оборудованная традиционной учебной доской и/или электронными средствами демонстрации (компьютер со средствами звуковоспроизведения, проектор, экран) и учебной мебелью; библиотека, имеющая рабочие компьютерные места для студентов, оснащенные компьютерами с доступом к базам данных и выходом в Интернет.

13.2. Учебно-наглядные пособия:

Учебно-наглядные пособия не предусмотрены.

13.3. Компьютеры, информационно-телекоммуникационные сети, аппаратно-программные и аудиовизуальные средства:

Персональные компьютеры, укомплектованные проигрывателями CD и DVD, принтерами и программными средствами; проекторы и экраны; копировальные аппараты; локальная сеть с выходом в Интернет.

Для самостоятельной работы каждый обучающийся в течение всего периода обучения

обеспечен индивидуальным неограниченным доступом к нескольким электронно-библиотечным системам (электронным библиотекам), содержащим все издания основной литературы, перечисленные в рабочей программе дисциплины, сформированным на основании прямых договорных отношений с правообладателями.

13.4. Печатные и электронные образовательные и информационные ресурсы:

Информационно-методические материалы: учебные пособия по дисциплине; раздаточный материал к разделам лекционного курса.

Электронные образовательные ресурсы: электронные презентации к разделам лекционного курса; учебно-методические разработки в электронном виде; справочные материалы в печатном и электронном виде.

13.5. Перечень лицензионного программного обеспечения:

№ п/п	Наименование программного продукта	Реквизиты договора поставки	Количество лицензий	Срок окончания действия лицензии
1	Неисключительная лицензия на использование Desktop Education ALNG LicSAPk OLVS E 1Y AcademicEdition Enterprise	Контракт № 28-35ЭА/2020 от 26.05.2020	657 комплектов. Соглашение Microsoft OVS-ES № V6775907 Каждый комплект включает: 1) Лицензию на комплекс для	12 месяцев (ежегодное продление подписки с правом перехода на обновлённую версию
	В составе: 1) В составе Microsoft Office Professional Plus 2019: • Word • Excel • Power Point • Outlook • OneNote • Access • Publisher • InfoPath 2) Microsoft Core CAL		создания презентаций, электронных текстов и таблиц, обработки баз данных Microsoft Office. 2) Лицензию для подключения пользователей к серверным системам Microsoft: • Exchange Server Standard, • Exchange Server	продукта)

	3) Microsoft Windows Upgrade		Enterprise, • SharePoint Server, • Skype для бизнеса Server, • Windows MultiPoint Server Premium, • Windows Server Standard, • Windows Server Data Center 3) Лицензию на обновление операционной системы для рабочих станций Windows 10.	
2	Неисключительная лицензия на использование O365ProPlusOpenFclty ShrdSvr ALNG SubsVL OLV E 1Mth Acdmc AP AddOn toOPP Приложения в составе подписки: Outlook OneDrive Word Excel PowerPoint Microsoft Teams	Контракт № 28-35ЭА/2020 от 26.05.2020	657 лицензий для профессорско-преподавательского состава ВУЗа. Соглашение Microsoft OVS-ES № V6775907	12 месяцев (ежегодное продление подписки с правом перехода на обновлённую версию продукта)
3	Неисключительная лицензия на использование O365ProPlusOpenStudents	Контракт № 28-35ЭА/2020 от 26.05.2020	26280 лицензий для студентов ВУЗа. Соглашение Microsoft OVS-ES	12 месяцев (ежегодное продление подписки с
	ShrdSvr ALNG SubsVL OLV NL 1Mth Acdmc Stdnt STUUseBnft Приложения в составе подписки: Outlook OneDrive Word Excel PowerPoint Microsoft Teams		№ V6775907	правом перехода на обновлённую версию продукта)
	Неисключительная лицензия на использование Kaspersky Endpoint Security для	Контракт № 28-35ЭА/2020 от 26.05.2020	1600 лицензий для активации на рабочих станциях и серверах	12 месяцев (ежегодное продление подписки с

4	бизнеса – Стандартный Russian Edition. 1500-2499 Node 1 year Educational License По для защиты информации (антивирусное ПО) для физического оборудования (конечных точек)			правом перехода на обновлённую версию продукта)
5	Неисключительная лицензия на использование Kaspersky Security для виртуальных и облачных сред, Server Russian Edition. 20-24 VirtualServer 1 year Educational License По для защиты информации (антивирусное ПО) для виртуальных и облачных сред	Контракт № 28-35ЭА/2020 от 26.05.2020	20 лицензий для виртуальных и облачных сред	12 месяцев (ежегодное продление подписки с правом перехода на обновлённую версию продукта)
6	Неисключительная лицензия на использование Kaspersky Security для почтовых серверов Russian Edition. 1500-2499 MailAddress 1 year Educational License По для защиты информации (антивирусное ПО) для почтовых серверов	Контракт № 28-35ЭА/2020 от 26.05.2020	2000 лицензий для почтовых серверов	12 месяцев (ежегодное продление подписки с правом перехода на обновлённую версию продукта)

14. ТРЕБОВАНИЯ К ОЦЕНКЕ КАЧЕСТВА ОСВОЕНИЯ ПРОГРАММЫ

Наименование разделов	**Основные показатели оценки**	**Формы и методы контроля и оценки**

Раздел 1. Растворы электролитов	*Знает:* − отличительные особенности в поведении растворов электролитов, связанные с прохождением электрического тока; − теорию гальванических явлений; *Умеет:* − применять кондуктометрические и потенциометрические измерения для определения термодинамических функций химических реакций, константы диссоциации, произведения растворимости, pH растворов и т.д. − проводить анализ и критически оценивать полученные экспериментальные данные, обобщать и делать обоснованные выводы на базе проведённых опытов. *Владеет*: − комплексом современных электрохимических методов исследования для определения термодинамических характеристик электролитов и химических реакций.	Оценка за контрольную работу №1 Оценка за ***экзамен***
Раздел 2. Электрохимические системы (цепи)	*Знает:* − отличительные особенности в поведении растворов электролитов, связанные с прохождением электрического тока; − теорию гальванических явлений. *Умеет:* − применять кондуктометрические и потенциометрические измерения для определения термодинамических функций химических реакций, константы диссоциации, произведения растворимости, pH растворов и т.д. − проводить анализ и критически оценивать полученные экспериментальные данные, обобщать и делать обоснованные выводы на базе проведённых опытов. *Владеет*:	Оценка за контрольную работу №2 Оценка за ***экзамен***
	− навыками составления гальванических элементов для целей определения термодинамических характеристик и констант равновесия исследуемой реакции.	

Раздел 3. Химическая кинетика	*Знает:* − теории кинетики, пути теоретического расчета скоростей химических реакций и ограничения в применимости расчетных методов; − основы теории фотохимических и цепных реакций, особенности их стадийного протекания и условия осуществления. *Умеет:* − применять теоретические знания и экспериментальные методы исследования физической химии для решения вопросов, возникающих при изучении кинетики химических реакций; − проводить анализ и критически оценивать полученные экспериментальные данные, обобщать и делать обоснованные выводы на базе проведённых опытов. *Владеет*: − методами определения порядка и скорости реакции, установления лимитирующей стадии и механизма изучаемой химической реакции; − знаниями основных законов химической кинетики, влияния различных факторов (температуры, давления, катализатора) на скорость химической реакции.	Оценка за контрольные работы №3 и №4 Оценка за ***экзамен***
Раздел 4. Катализ	*Знает:* − теории кинетики, пути теоретического расчета скоростей химических реакций и ограничения в применимости расчетных методов; − основные черты гомогенного и гетерогенного катализа, причины ускорения химического процесса в присутствии катализатора. *Умеет:* − применять теоретические знания и экспериментальные методы исследования физической химии для решения вопросов, возникающих при изучении кинетики	Оценка за ***экзамен***

	химических реакций; − проводить анализ и критически оценивать полученные экспериментальные данные, обобщать и делать обоснованные выводы на базе проведённых опытов. *Владеет*: − методами определения порядка и скорости реакции, установления лимитирующей стадии и механизма изучаемой химической реакции; − знаниями основных законов химической кинетики, влияния различных факторов (температуры, давления, катализатора) на скорость химической реакции.	

15. ОСОБЕННОСТИ ОРГАНИЗАЦИИ ОБРАЗОВАТЕЛЬНОГО ПРОЦЕССА ДЛЯ ИНВАЛИДОВ И ЛИЦ С ОГРАНИЧЕННЫМИ ВОЗМОЖНОСТЯМИ ЗДОРОВЬЯ

Обучение инвалидов и лиц с ограниченными возможностями здоровья осуществляется в соответствии с:

− Порядком организации и осуществления образовательной деятельности по образовательным программам – программам бакалавриата, программам специалитета, программам магистратуры (Приказ Минобрнауки РФ от 05.04.2017 № 301);

− Положением о порядке организации и осуществления образовательной деятельности по образовательным программам высшего образования – программ бакалавриата, программ специалитета, программ магистратуры в РХТУ им. Д.И. Менделеева, принятым решением Ученого совета РХТУ им. Д.И. Менделеева от 30.10.2019, протокол № 3, введенным в действие приказом ректора РХТУ им. Д.И. Менделеева от 14.11.2019 № 646А;

− Методическими рекомендациями по организации образовательного процесса для обучения инвалидов и лиц с ограниченными возможностями здоровья в образовательных организациях высшего образования, в том числе оснащенности образовательного процесса (утверждены заместителем Министра образования и науки РФ А.А. Климовым от 08.04.2014 № АК-44/05вн).

Дополнения и изменения к рабочей программе дисциплины
«***Физическая химия основных энерго- и ресурсосберегающих процессов***»
основной образовательной программы
18.03.02 Энерго- и ресурсосберегающие процессы в химической технологии, нефтехимии и биотехнологии
Профиль «Основные процессы химических производств и химическая кибернетика»
Форма обучения: ***очная***

Номер изменения/ дополнения	Содержание дополнения/изменения	Основание внесения изменения/дополнения
1		протокол заседания Ученого совета №_____от «__»_____20_г.
2		протокол заседания Ученого совета №_____от «__»_____20_г.
3		протокол заседания Ученого совета №_____от «__»_____20_г.
4		протокол заседания Ученого совета №_____от «__»_____20_г.
		протокол заседания Ученого совета №_____от «__»_____20_г.

Министерство науки и высшего образования Российской Федерации

Федеральное государственное бюджетное образовательное учреждение

высшего образования

«Российский химико-технологический университет

имени Д.И. Менделеева»

«УТВЕРЖДАЮ»

Проректор по учебной работе

_____ С.Н. Филатов

«_____» _____ 2020 г.

РАБОЧАЯ ПРОГРАММА ДИСЦИПЛИНЫ

«Решение краевых задач и операционное исчисление в основных процессах химических производств и химической кибернетике»

Направление подготовки 18.03.02 Энерго- и ресурсосберегающие процессы в химической технологии, нефтехимии и биотехнологии

Профиль «Основные процессы химических производств и химическая кибернетика»

Квалификация «бакалавр»

РАССМОТРЕНО И ОДОБРЕНО
на заседании Методической комиссии
РХТУ им. Д.И. Менделеева
« 30 » июня 2020 г.

Председатель _____ Н.А. Макаров

Москва 2020 г.

Программа составлена заведующим кафедрой высшей математики, к.т.н. Е.Г.Рудаковской, старшим преподавателем кафедры высшей математики Ю.Т.Напедениным, доцентом кафедры высшей математики, к.т.н. В.В.Осипчик

Программа рассмотрена и одобрена на заседании кафедры высшей математики РХТУ им. Д.И. Менделеева «20» апреля 2020 г., протокол № 8

ОГЛАВЛЕНИЕ

1. ЦЕЛЬ И ЗАДАЧИ ДИСЦИПЛИНЫ…….... 4
2. ТРЕБОВАНИЯ К РЕЗУЛЬТАТАМ ОСВОЕНИЯ ДИСЦИПЛИНЫ……..... 4
3. ОБЪЕМ ДИСЦИПЛИНЫ И ВИДЫ УЧЕБНОЙ РАБОТЫ ……...…….….. 5
4. СОДЕРЖАНИЕ ДИСЦИПЛИНЫ……. 5

4.1. Разделы дисциплины и виды занятий для студентов очного отделения……... 5

4.2. Краткое содержание дисциплины……. 6

5. СООТВЕТСТВИЕ СОДЕРЖАНИЯ ТРЕБОВАНИЯМ К РЕЗУЛЬТАТАМ ОСВОЕНИЯ ДИСЦИПЛИНЫ……..... 7
6. ПРАКТИЧЕСКИЕ ЗАНЯТИЯ……..…… 7

6.1. Примерные темы практических занятий по дисциплине…….…….. 7

7. САМОСТОЯТЕЛЬНАЯ РАБОТА. …….…... 8
8. ОЦЕНОЧНЫЕ СРЕДСТВА ДЛЯ КОНТРОЛЯ ОСВОЕНИЯ ДИСЦИПЛИНЫ……. 8

8.1. Примеры контрольных вопросов для текущего контроля освоения дисциплины…….…… 8

8.2 Примеры контрольных работ……..... 9

8.3. Вопросы для итогового контроля освоения дисциплины……..... 10

9. УЧЕБНО-МЕТОДИЧЕСКОЕ ОБЕСПЕЧЕНИЕ ДИСЦИПЛИНЫ……..… 11

9.1. Рекомендуемая литература…….….. 11

9.2. Рекомендуемые источники научно-технической информации…….… 11

9.3. Средства обеспечения освоения дисциплины……..….. 11

10. МЕТОДИЧЕСКИЕ УКАЗАНИЯ ДЛЯ ОБУЧАЮЩИХСЯ…….. 12

10.1. Для студентов, обучающихся без использования дистанционных образовательных технологий.. 12

10.2. Для студентов, обучающихся с использованием дистанционных образовательных технологий.. 13

11. МЕТОДИЧЕСКИЕ УКАЗАНИЯ ДЛЯ ПРЕПОДАВАТЕЛЕЙ……... 13

11.1. Для преподавателей, реализующих образовательные программы без использования дистанционных образовательных технологий……..... 13

11.2. Для преподавателей, реализующих образовательные программы с использованием дистанционных образовательных технологий…… 14

12. ПЕРЕЧЕНЬ ИНФОРМАЦИОННЫХ ТЕХНОЛОГИЙ, ИСПОЛЬЗУЕМЫХ В ОБРАЗОВАТЕЛЬНОМ ПРОЦЕССЕ…… 14
13. МАТЕРИАЛЬНО-ТЕХНИЧЕСКОЕ ОБЕСПЕЧЕНИЕ ДИСЦИПЛИНЫ……. 17

13.1. Оборудование, необходимое в образовательном процессе…….. 17

13.2. Учебно-наглядные пособия…….…… 17

13.3. Компьютеры, информационно-телекоммуникационные сети, аппаратно-программные и аудиовизуальные средства……..…. 17

13.4. Печатные и электронные образовательные и информационные ресурсы…….. 17

13.5. Перечень лицензионного программного обеспечения…….…… 17

14. ТРЕБОВАНИЯ К ОЦЕНКЕ КАЧЕСТВА ОСВОЕНИЯ ПРОГРАММЫ…….…….... 18
15. ОСОБЕННОСТИ ОРГАНИЗАЦИИ ОБРАЗОВАТЕЛЬНОГО ПРОЦЕССА ДЛЯ ИНВАЛИДОВ И ЛИЦ С ОГРАНИЧЕННЫМИ ВОЗМОЖНОСТЯМИ ЗДОРОВЬЯ…… 20

4. ЦЕЛЬ И ЗАДАЧИ ДИСЦИПЛИНЫ

Программа составлена в соответствии с требованиями Федерального государственного образовательного стандарта (ФГОС ВО) для направления подготовки бакалавров **18.03.02 Энерго- и ресурсосберегающие процессы в химической технологии, нефтехимии и биотехнологии**, рекомендациями методической секции Ученого совета и накопленным опытом преподавания предмета кафедрой высшей математики РХТУ им. Д. И. Менделеева. Программа рассчитана на изучение курса в одном семестре.

Дисциплина «**Решение краевых задач и операционное исчисление в основных процессах химических производств и химической кибернетике**» относится к дисциплинам учебного плана. Программа дисциплины предполагает, что обучающиеся имеют теоретическую и практическую подготовку в области математики.

Цель дисциплины - формирование у студентов системы основных понятий, используемых для построения важнейших математических моделей, и математических методов для описания различных химико-технологических процессов.

Задачи дисциплины - создание фундаментальной математической базы, а также развитие навыков математического мышления и использование их для решения практических задач.

Дисциплина **«Решение краевых задач и операционное исчисление в основных процессах химических производств и химической кибернетике»** преподается в 5 семестре. Контроль успеваемости студентов ведется по принятой в университете рейтинговой системе.

5. ТРЕБОВАНИЯ К РЕЗУЛЬТАТАМ ОСВОЕНИЯ ДИСЦИПЛИНЫ

Изучение дисциплины «**Решение краевых задач и операционное исчисление в основных процессах химических производств и химической кибернетике**» при подготовке бакалавров по направлению **18.03.02 Энерго- и ресурсосберегающие процессы в химической технологии, нефтехимии и биотехнологии** направлено на приобретения следующих компетенций:

2.1. Общепрофессиональные:

- способностью использовать основные законы естественнонаучных дисциплин в профессиональной деятельности, применять методы математического анализа и моделирования, теоретического и экспериментального исследования (ОПК-2);
- способность использовать основные естественнонаучные законы для понимания окружающего мира и явлений природы (ОПК-3).

2.2. Профессиональные:

- готовность изучать научно-техническую информацию, анализировать отечественный и зарубежный опыт по тематике исследований (ПК-13).

В результате изучения дисциплины студент бакалавриата должен:

знать:

- основы дифференциального и интегрального исчисления, дифференциальных уравнений;
- математические теории и методы, лежащие в основе построения математических моделей;
- основы применения математических моделей и методов.

уметь:

- выбирать математические методы, пригодные для решения конкретной задачи;
- использовать математические понятия, методы и модели для описания различных процессов;
- выявлять математические закономерности, лежащие в основе конкретных процессов;

- использовать основные методы статистической обработки данных;
- применять математические знания на междисциплинарном уровне.

владеть:

- основами фундаментальных математических теорий и навыками использования математического аппарата.

6. ОБЪЕМ ДИСЦИПЛИНЫ И ВИДЫ УЧЕБНОЙ РАБОТЫ

Вид учебной работы	Всего		Семестр	
			5	
	ЗЕ	Акад. ч.	**ЗЕ**	Акад. ч.
Общая трудоемкость дисциплины	**2**	**72**	**2**	**72**
Контактная работа – аудиторные занятия:	**0,89**	**32**	**0,89**	**32**
Лекции	0,445	16	0,445	16
Практические занятия (ПЗ)	0,445	16	0,445	16
Самостоятельная работа	**1,11**	**40**	**1,11**	**40**
Контактная самостоятельная работа	1,11	0,2	1,11	0,2
Самостоятельное изучение разделов дисциплины		39,8		39,8
Вид контроля - Зачет				
Вид итогового контроля:			**Зачет**	

Вид учебной работы	Всего		Семестр	
			5	
	ЗЕ	Астр. ч.	**ЗЕ**	Астр. ч.
Общая трудоемкость дисциплины	**2**	**54**	**2**	**54**
Контактная работа – аудиторные занятия:	**0,89**	**24**	**0,89**	**24**
Лекции	0,445	12	0,445	12
Практические занятия (ПЗ)	0,445	12	0,445	12
Самостоятельная работа	**1,11**	**30**	**1,11**	**30**
Контактная самостоятельная работа	1,11	0,2	1,11	0,2
Самостоятельное изучение разделов дисциплины		29,8		29,8
Вид контроля - Зачет				
Вид итогового контроля:			**Зачет**	

4. СОДЕРЖАНИЕ ДИСЦИПЛИНЫ

4.1. Разделы дисциплины и виды занятий

№ п/п	**Раздел дисциплины**	**Часов**			
		Всего	**Лекции**	**Практи-ческие занятия**	**Самостоя-тельная работа**
	Раздел 1. Ряды Фурье.	**24**	**6**	**6**	**12**
1.1	Периодические функции и их свойства. Ортогональные и ортонормированные системы функций.	12	3	3	6
1.2	Разложение в ряд Фурье	12	3	3	6

	непериодической функции. Разложение в ряд Фурье функции, определенной на произвольном промежутке.				
	Раздел 2. Дифференциальные уравнения в частных производных (УЧП) 1-го порядка.	**24**	**5**	**5**	**14**
2.1	Основные понятия, связанные с уравнениями в частных производных (УЧП). Использование УЧП при создании математических моделей.	8	2	2	4
2.2	ЛОДУ 1-го порядка, теорема о структуре его общего решения. ЛНДУ 1-го порядка и теорема об общем интеграле этого уравнения.	8	2	1	5
2.3	Решение задачи Коши.	8	1	2	5
	Раздел 3. Линейные дифференциальные уравнения в частных производных 2-го порядка.	**24**	**5**	**5**	**14**
3.1	Классификация уравнения 2-го порядка и приведение их к каноническому виду. Основные задачи для УЧП, понятия корректности задачи.	6	2	2	2
3.2	Уравнения гиперболического типа.	6	1	1	4
3.3	Уравнения параболического типа.	6	1	1	4
3.4	Уравнения эллиптического типа.	6	1	1	4
	Итого часов	**72**	**16**	**16**	**40**

4.2. Содержание разделов дисциплины

1. Ряды Фурье.

Периодические функции и их свойства. Ортогональность тригонометрической системы функций на отрезке $[-l;l]$. Тригонометрический ряд и ряд Фурье. Ряд Фурье для непериодической функции. Разложение в ряд Фурье четных и нечетных функций. Гармонический анализ. Преобразование Фурье.

2. Дифференциальные уравнения в частных производных первого порядка.

Дифференциальные уравнения в частных производных: основные понятия. Линейные дифференциальные уравнения в частных производных 1-го порядка.

3.Дифференциальные уравнения в частных производных второго порядка.

Классификация линейных дифференциальных уравнений 2-го порядка. Приведение уравнений к каноническому виду. Физический смысл линейных дифференциальных уравнений 2-го порядка. Основы математического моделирования природных процессов. Задача Коши для уравнения гиперболического типа. Физическая и геометрическая интерпретация метода характеристик. Смешанная задача для уравнений гиперболического и параболического типов, ее физический смысл. Метод Фурье решения смешанной задачи для уравнения гиперболического типа. Метод Фурье решения смешанной задачи для

уравнения параболического типа. Уравнения эллиптического типа. Гармонические функции и их свойства. Решение краевых задач.

5. СООТВЕТСТВИЕ СОДЕРЖАНИЯ ТРЕБОВАНИЯМ К РЕЗУЛЬТАТАМ ОСВОЕНИЯ ДИСЦИПЛИНЫ

В результате освоения дисциплины студент должен:	**Разделы**		
	1	**2**	**3**
Знать:			
- основы дифференциального и интегрального исчисления, дифференциальных уравнений;	+	+	+
- математические теории и методы, лежащие в основе построения математических моделей;	+	+	+
- основы применения математических моделей и методов.	+	+	+
Уметь:			
- выбирать математические методы, пригодные для решения конкретной задачи; использовать математические понятия, методы и модели для описания различных процессов;	+	+	+
- выявлять математические закономерности, лежащие в основе конкретных процессов;	+	+	+
- использовать основные методы статистической обработки данных;	+	+	+
- применять математические знания на междисциплинарном уровне.	+	+	+
Владеть:			
- основами фундаментальных математических теорий и навыками использования математического аппарата.	+	+	+
В результате освоения дисциплины студент должен приобрести следующие ***общепрофессиональные компетенции*:**			
- способностью использовать основные законы естественнонаучных дисциплин в профессиональной деятельности, применять методы математического анализа и моделирования, теоретического и экспериментального исследования (ОПК-2)	+	+	+
- способность использовать основные естественнонаучные законы для понимания окружающего мира и явлений природы (ОПК-3)	+	+	+
В результате освоения дисциплины студент должен приобрести следующие ***профессиональные компетенции*:**			
– готовность изучать научно-техническую информацию, анализировать отечественный и зарубежный опыт по тематике исследований (ПК-13)..	+	+	+

6. ПРАКТИЧЕСКИЕ ЗАНЯТИЯ

6.1. Примерные темы практических занятий по дисциплине.

Предусмотрены практические занятия обучающегося в бакалавриате в объеме 16 акад. часов

№ п/п	**№ раздела дисциплины**	**Темы практических (семинарских) занятий**	**Часы**

1.	1.1 1.2	Разложение в ряд Фурье периодической функции в интервале $[-l,l]$. Разложение в ряд Фурье непериодической функции. Разложение только по косинусам или только по синусам.	2
2.	2.1 2.2	Решение простейших ДУЧП. Решение ЛОДУ 1-го порядка. Решение ЛНДУ 1-го порядка. Решение задачи Коши.	2
3.		**Контрольная работа № 1**	**2**
4.	3.1	Классификация уравнений 2-го порядка. Приведение линейных уравнений 2-го порядка к каноническому виду. Решение задачи Коши для уравнения гиперболического типа. Задача Штурма-Лиувилля.	2
5.		**Контрольная работа № 2**	2
6.	3.2 3.3	Метод Фурье решения смешанной задачи для волнового уравнения. Метод Фурье решения смешанной задачи для уравнения теплопроводности. Решение методом разложения по собственным функциям смешанной задачи для неоднородного уравнения параболического типа.	2
7.	3.4	Метод решения задачи Дирихле для прямоугольника и для круга. Метод функции Грина.	2
8.		**Контрольная работа № 3**	**2**
Итого	**16 часов**		

7. САМОСТОЯТЕЛЬНАЯ РАБОТА.

Рабочей программой дисциплины «**Решение краевых задач и операционное исчисление в основных процессах химических производств и химической кибернетике**» предусмотрена самостоятельная работа студента бакалавриата в объеме **40** часов. Самостоятельная работа проводится с целью углубления знаний по дисциплине и предусматривает:

- ознакомление и проработку рекомендованной литературы, работу с электронно-библиотечными системами;
- участие в семинарах РХТУ им. И. Менделеева по тематике дисциплины;
- подготовку к выполнению контрольных работ по материалу лекционного курса;
- подготовку к *зачету* (5 семестр) по дисциплине.

Планирование времени на самостоятельную работу, необходимого на изучение дисциплины, студентам лучше всего осуществлять на весь период изучения, предусматривая при этом регулярное повторение пройденного материала. Материал, законспектированный на лекциях, необходимо регулярно дополнять сведениями из литературных источников, представленных в учебной программе. При работе с указанными источниками рекомендуется составлять краткий конспект материала, с обязательным фиксированием библиографических данных источника.

8. ПРИМЕРЫ ОЦЕНОЧНЫХ СРЕДСТВ ДЛЯ КОНТРОЛЯ ОСВОЕНИЯ ДИСЦИПЛИНЫ

8.1. Примеры контрольных вопросов для текущего контроля освоения дисциплины

Для текущего контроля предусмотрено 3 контрольных работ.

10. Ряды Фурье.
11. Дифференциальные уравнения в частных производных первого порядка.
12. Дифференциальные уравнения в частных производных второго порядка.

8.2. Примеры контрольных работ

Раздел 1. Примеры вариантов к контрольной работе № 1. Максимальная оценка - 30 баллов. Контрольная работа содержит 5 вопроса по 6 баллов за вопрос.

1. Найти область сходимости степенного ряда

$$\sum_{n=1}^{\infty} \frac{(x-1)^{2n}}{9^n \cdot \sqrt{n+1}}$$

2. Написать формулу Тейлора для $n = 3$ с остаточным членом в форме Лагранжа в точке $x_0 = 0$ для функции $f(x) = \sqrt{1+x^2}$.
3. Разложить в ряд по степеням x функцию $f(x) = \frac{9}{20-x-x^2}$ и найти интервал сходимости полученного ряда.
4. Разложить функцию $f(x) = -x - \frac{\pi}{4}$ в ряд Фурье по синусам на промежутке $[0;1]$ и нарисовать графики $f(x)$ и $S(x)$, вычислить $S(-\pi),\ S(3)$.
5. Найти решение, удовлетворяющее указанным начальным условиям.

$$x\frac{\partial z}{\partial x} + y\frac{\partial z}{\partial y} = 2xy; \qquad z = y = x^2$$

Раздел 2. Примеры вариантов к контрольной работе № 2. Максимальная оценка - 30 баллов. Контрольная работа содержит 5 вопроса по 6 баллов за вопрос.

1. Привести уравнение к каноническому виду

$$u_{tt} + 2u_{tx} - 3u_{xx} + 2u_t + 6u_x = 0$$

2. Найти общее решение $\frac{\partial^2 u(x,y)}{\partial x^2} = 5x$.
3. Найти решение уравнения

$$x^2 \cdot \frac{\partial z}{\partial x} - xy \cdot \frac{\partial z}{\partial y} = y,$$

проходящее через пространственную кривую L: $\begin{cases} y = x \\ z = \frac{1}{x^2} \end{cases}$.

4. Найти решение уравнения

$$\frac{\partial^2 u}{\partial t^2} - 3 \cdot \frac{\partial^2 u}{\partial x \partial t} + 2 \cdot \frac{\partial^2 u}{\partial t^2} = 0,$$

удовлетворяющее начальным условиям:

$$u(0;x) = 2(3+x),\ \frac{\partial u}{\partial t}(0,x) = 2.$$

5. Найти собственные значения и собственные функции задачи Штурма-Лиувилля для уравнения

$$y'' + \lambda y = 0, \qquad x \in [0;1],$$
$$y'(0) = y(1) = 0\ .$$

Раздел 3. Примеры вариантов к контрольной работе № 3. Максимальная оценка - 40 баллов. Контрольная работа содержит 4 вопроса по 10 баллов за вопрос.

1. Методом Фурье решить смешанную задачу для уравнения теплопроводности

$$u_t' = 16u_{xx}'', \qquad 0 \le x \le 4,\ t \ge 0$$
$$u(x;0) = x(4-x), \qquad u_x'(0;t) = u_x'(4;t) = 0.$$

2. Методом Фурье решить смешанную задачу для волнового уравнения $u_{tt}'' = 4u_{xx}''$,

$$(0 \le x \le 2,\ t \ge 0)$$
$$\begin{cases} u(x;0) = 0 \\ u_t'(x;0) = 4\sin\dfrac{5\pi x}{2} \end{cases}, \qquad u(0;t) = u(2;t) = 0$$

3. Найти функцию $u = u(x;y)$, удовлетворяющую внутри круга $x^2 + y^2 < 4$ уравнению Лапласа $\Delta u = \frac{\partial^2 u}{\partial x^2} + \frac{\partial^2 u}{\partial y^2} = 0$, если на границе (γ) этого круга она задается формулой:

$$u(x;y)|_\gamma = 2x^2 - 4xy + 3x - 4y.$$

4. В прямоугольнике $\begin{cases} 0 \le x \le 2 \\ 0 \le y \le 1 \end{cases}$ найти решение уравнения Лапласа $\Delta u = \frac{\partial^2 u}{\partial x^2} + \frac{\partial^2 u}{\partial y^2} = 0$, удовлетворяющее краевым условиям: $\begin{cases} u(0;y) = 0 \\ u(2;y) = 0 \end{cases}, \begin{cases} u(x;0) = 0 \\ u(x;1) = 1 \end{cases}$.

8.3. Вопросы для текущего контроля освоения дисциплины (5 семестр – зачет)

8.3.1. Примеры контрольных вопросов для текущего контроля освоения дисциплины (5 семестр – зачет)

1. Ряды Фурье.
2. Периодические функции и их свойства.
3. Ортогональность тригонометрической системы функций на отрезке [-*l*;*l*].
4. Ряды Фурье: определение, свойства.
5. Тригонометрический ряд и ряд Фурье.
6. Ряд Фурье для непериодической функции.
7. Разложение непериодической функции в ряд Фурье.
8. Разложение периодической функции в ряд Фурье.
9. Разложение в ряд Фурье четных и нечетных функций.
10. Гармонический анализ.
11. Преобразование Фурье.
12. Дифференциальные уравнения в частных производных первого порядка.
13. Дифференциальные уравнения в частных производных: основные понятия.
14. Линейные дифференциальные уравнения в частных производных 1-го порядка.
15. Дифференциальные уравнения в частных производных второго порядка.
16. Классификация линейных дифференциальных уравнений 2-го порядка.
17. Приведение уравнений к каноническому виду.
18. Физический смысл линейных дифференциальных уравнений 2-го порядка.
19. Основы математического моделирования природных процессов.
20. Задача Коши для уравнения гиперболического типа.
21. Физическая и геометрическая интерпретация метода характеристик.
22. Смешанная задача для уравнений гиперболического и параболического типов, ее физический смысл.
23. Метод Фурье решения смешанной задачи для уравнения гиперболического типа.

24. Метод Фурье решения смешанной задачи для уравнения параболического типа.
25. Уравнения эллиптического типа.
26. Гармонические функции и их свойства.

9. УЧЕБНО-МЕТОДИЧЕСКОЕ ОБЕСПЕЧЕНИЕ ДИСЦИПЛИНЫ.

9.1. Рекомендуемая литература.

А) Основная литература:

5. «Конспект лекций по высшей математике». Письменный Д.Т. – М., изд. Айрис-пресс, 2010 г. – 608 с.: ил. – (Высшее образование).
6. «Сборник задач по высшей математике» (Часть 2), Письменный Д.Т., Лунгу К.Н. – М., изд. Айрис-пресс, 2010 г. – 592 с.: ил. – (Высшее образование).
7. Салимов Р.В. Математика для студентов строительных и технических специальностей: уч пособие, Лань, 2018, 364с.

Б) Дополнительная литература:

1. Дифференциальные уравнения в частных производных (конспект лекций): учебное пособие /Чечеткина Е.М., Рудаковская Е.Г. –М., РХТУ им. Д.И.Менделеева, 2013.-84с.
2. Сборник расчетных работ по высшей математике. Том II. Обыкновенные дифференциальные уравнения и системы. Ряды. Уравнения в частных производных / Рудаковская Е.Г., Рушайло М.Ф., Осипчик В.В., Аверина О.А., Чечеткина Е.И., Напеденина Е.Ю., Напеденин Ю.Т., Иншакова К.А. /Учебное пособие в 3-х томах под ред. Рудаковской Е.Г.: –М.: РХТУ им.Д.И.Менделеева, 2016..- 120с.

9.2. Рекомендуемые источники научно-технической информации.

- Раздаточный иллюстративный материал к лекциям.
- Презентации к лекциям.
- Методические рекомендации.
- Комплекс обучающих программ.

Ресурсы информационно-телекоммуникационной сети Интернет:

-- http://kvm.muctr.ru/ – сайт кафедры высшей математики.

9.3. Средства обеспечения освоения дисциплины

Для реализации рабочей программы подготовлены следующие средства обеспечения освоения дисциплины:

– компьютерные презентации интерактивных лекций – https://moodle.muctr.ru/, (общее число слайдов – 320);

– банк тестовых заданий для текущего контроля освоения дисциплины (50 вариантов на каждую контрольную точку, всего 3 контрольные работы, общее число вариантов – 150);

– банк тестовых заданий для итогового контроля освоения дисциплины (общее число вопросов – 26).

Для освоения дисциплины используются следующие нормативные и нормативно-методические документы (обновить даты обращения):

– Федеральный закон Российской Федерации от 29.12.2012 № 273-ФЗ «Об образовании в Российской Федерации» [Электронный ресурс] – Режим доступа:

http://pravo.gov.ru/proxy/ips/?docbody=&nd=102162745&intelsearch=273-%D4%C7 (дата обращения: 10.04.2020).

- Федеральные государственные образовательные стандарты высшего образования // Координационный совет учебно-методических объединений и научно-методических советов высшей школы. Портал Федеральных образовательных стандартов высшего образования [Электронный ресурс] – Режим доступа: http://fgosvo.ru/fgosvo/92/91/4 (дата обращения: 10.04.2020)
- Приказ Министерства образования и науки РФ от 23.08.2017 № 816 «Об утверждении Порядка применения организациями, осуществляющими образовательную деятельность, электронного обучения, дистанционных образовательных технологий при реализации образовательных программ» [Электронный ресурс]. Режим доступа: http://pravo.gov.ru/proxy/ips/?docbody=&nd=102447332&intelsearch=816+%EF%F0%E8%EA%E0%E7 (дата обращения: 10.04.2020).

При освоении дисциплины студенты должны использовать информационные и информационно-образовательные ресурсы следующих порталов и сайтов:

- Система федеральных образовательных порталов. Система открытого образования. Консалтинговый центр ИОС ОО РФ [Электронный ресурс] – Режим доступа: http://www.openedu.ru (дата обращения: 10.04.2020).
- Информационная система «Единое окно доступа к образовательным ресурсам». URL: http://window.edu.ru/ (дата обращения: 10.04.2020).
- ФЭПО: соответствие требованиям ФГОС [Электронный ресурс] – Режим доступа: http://fepo.i-exam.ru/ (дата обращения: 10.04.2020).

10. МЕТОДИЧЕСКИЕ УКАЗАНИЯ ДЛЯ ОБУЧАЮЩИХСЯ

10.1. Для студентов, обучающихся без использования дистанционных образовательных технологий

Методические рекомендации по организации учебной работы обучающегося в бакалавриате направлены на повышение ритмичности и эффективности его аудиторной и самостоятельной работы по курсу.

Дисциплина «**Решение краевых задач и операционное исчисление в основных процессах химических производств и химической кибернетике**» включает **3** раздела, каждый из которых имеет определенную логическую завершенность. При изучении материала каждого раздела рекомендуется регулярное повторение законспектированного лекционного материала, а также дополнение его сведениями из литературных источников, представленных в учебной программе. При работе с указанными источниками рекомендуется составлять краткий конспект с обязательным фиксированием библиографических данных источника. Изучение материала каждого раздела заканчивается контролем его освоения в форме контрольной работы. Результаты выполнения контрольных работ оцениваются в соответствии с принятой в университете рейтинговой системой оценки знаний.

Рабочая программа дисциплины «**Решение краевых задач и операционное исчисление в основных процессах химических производств и химической кибернетике**» предусматривает проведение практических занятий в объеме 16 ч. Работы выполняются в часы, выделенные учебным планом в 5 семестре. Практические занятия охватывают все 3 раздела. Целью выполнения практических занятий является закрепление полученных знаний по дисциплине, расширение эрудиции и кругозора студента бакалавриата.

Совокупная оценка текущей работы студента бакалавриата в семестре складывается из оценок за выполнение контрольных работ (**2** контрольные работы по **30**

баллов и **1** контрольная работа **40** баллов). Максимальная оценка текущей работы в семестре составляет **100** баллов.

10.2. Для студентов, обучающихся с использованием дистанционных образовательных технологий

При использовании электронного обучения и дистанционных образовательных технологий занятия полностью или частично проводятся в режиме онлайн. Объем дисциплины и распределение нагрузки по видам работ соответствует п. 4.1. Распределение баллов соответствует п. 10.1 либо может быть изменено в соответствии с решением кафедры, в случае перехода на ЭО и ДОТ в процессе обучения. Решение кафедры об используемых технологиях и системе оценивания достижений обучающихся принимается с учетом мнения ведущего преподавателя и доводится до обучающихся.

11. МЕТОДИЧЕСКИЕ УКАЗАНИЯ ДЛЯ ПРЕПОДАВАТЕЛЕЙ

11.1. Для преподавателей, реализующих образовательные программы без использования дистанционных образовательных технологий

Дисциплина «**Решение краевых задач и операционное исчисление в основных процессах химических производств и химической кибернетике**» изучается в 5 семестре бакалавриата.

При подготовке и проведении занятий преподаватель должен ориентироваться на то, что студенты, обучающиеся в бакалавриате, имеют общую подготовку по дисциплинам предусмотренном учебным планом бакалавриата, а также опыт восприятия и конспектирования изучаемого материала. В связи с этим материал курса должен опираться на полученные знания и быть ориентирован их расширение и углубление в соответствии с современными теоретическими представлениями и технологическими новациями. Обучение студентов организовано в виде традиционных лекций и практических занятий.

Основной задачей преподавателя, ведущего занятия по дисциплине «**Решение краевых задач и операционное исчисление в основных процессах химических производств и химической кибернетике**», является формирование у студентов компетенций, предусмотренных данной учебной программой. Преподаватель должен акцентировать внимание студентов на использование знаний, полученных при изучении курса в дальнейшем практическом применении.

В Разделе 1 «Ряды Фурье» необходимо рассмотреть следующие вопросы: периодические функции и их свойства; ортогональность тригонометрической системы функций на отрезке $[-l;l]$; тригонометрический ряд и ряд Фурье; ряд Фурье для непериодической функции; разложение в ряд Фурье четных и нечетных функций; гармонический анализ; преобразование Фурье.

В Разделе 2 «Дифференциальные уравнения в частных производных первого порядка» необходимо рассмотреть следующие вопросы: дифференциальные уравнения в частных производных: основные понятия; линейные дифференциальные уравнения в частных производных 1-го порядка.

В Разделе 3 «Дифференциальные уравнения в частных производных второго порядка» необходимо рассмотреть следующие вопросы: классификация линейных дифференциальных уравнений 2-го порядка; приведение к каноническому виду; физический смысл линейных дифференциальных уравнений 2-го порядка; основы математического моделирования природных процессов; Задача Коши для уравнения гиперболического типа; физическая и геометрическая интерпретация метода характеристик; метод Фурье решения смешанной задачи для уравнений гиперболического и параболического типа; уравнения эллиптического типа; гармонические функции и их свойства.

Необходимой компонентой лекционных и практических занятий по курсу является широкое использование наглядных пособий и иллюстративного материала, в том числе с применением компьютерной техники.

При проведении занятий преподаватель может рекомендовать студентам проработку дополнительной литературы по тематике занятия, организуя ее обсуждение на практических занятиях, формирует у студентов навык к самостоятельной работе с разнообразными литературными источниками.

При проведении практических занятий преподавателю основное внимание следует уделять формированию у студентов умения активно использовать полученные знания по курсу «**Решение краевых задач и операционное исчисление в основных процессах химических производств и химической кибернетике**» в дальнейшей практической деятельности.

11.2. Для преподавателей, реализующих образовательные программы с использованием дистанционных образовательных технологий

При использовании электронного обучения и дистанционных образовательных технологий занятия полностью или частично проводятся в режиме онлайн. Объем дисциплины и распределение нагрузки по видам работ соответствует п. 4.1. Распределение баллов соответствует п. 10.1 либо может быть изменено в соответствии с решением кафедры, в случае перехода на ЭО и ДОТ в процессе обучения. Решение кафедры об используемых технологиях и системе оценивания достижений обучающихся принимается с учетом мнения ведущего преподавателя и доводится до обучающихся.

Реализация ЭО и ДОТ предполагает использование следующих видов учебной деятельности: онлайн консультации, практические занятия, видео-лекции; проводимые полностью или частично с применением ЭО и ДОТ; текущий контроль в режиме тестирования, проверка домашних заданий и самостоятельная работа.

При реализации РПД в зависимости от конкретной ситуации ЭО и ДОТ могут быть применены в следующем виде: онлайн-курсы РХТУ им. Д. И. Менделеева: https://moodle.muctr.ru, работа в мессенджере, работа по E-mail, Zoom-конференция: https://zoom.us/.):

- объем часов контактной работы обучающихся с преподавателем не сокращается) и электронные образовательные ресурсы (ЭОР) методически обеспечивают самостоятельную работу обучающихся в объеме, предусмотренном рабочей программой данной дисциплины. При этом в случае необходимости занятия проводятся в режиме онлайн;
- смешанные формы обучения, сочетающие в себе аудиторные занятия (при возможности перевода части контактных часов работы обучающихся с преподавателем в электронную информационно-образовательную среду без потери содержания учебной дисциплины) и ЭОР (часть учебного материала (например, лекции) может быть заменена ЭОР);
- учебные курсы, интегрированные в LMS Moodle, контактные часы по которым могут быть исключены, изучаются обучающимися самостоятельно при минимальном участии преподавателя (консультации в режиме форума или в режиме вебинара).

12. ПЕРЕЧЕНЬ ИНФОРМАЦИОННЫХ ТЕХНОЛОГИЙ, ИСПОЛЬЗУЕМЫХ В ОБРАЗОВАТЕЛЬНОМ ПРОЦЕССЕ

Информационную поддержку изучения дисциплины осуществляет Информационно-библиотечный центр (ИБЦ) РХТУ им. Д.И. Менделеева, который обеспечивает обучающихся основной учебной, учебно-методической и научной

литературой, необходимой для организации образовательного процесса по дисциплине. Общий объем многоотраслевого фонда ИБЦ на 01.01.2019 составляет 1 708 372 экз.

Фонд ИБЦ располагает учебной, учебно-методической и научно-технической литературой в форме печатных и электронных изданий, а также включает официальные, справочно-библиографические, специализированные отечественные и зарубежные периодические и информационные издания. ИБЦ обеспечивает доступ к профессиональным базам данных, информационным, справочным и поисковым системам.

Каждый обучающийся обеспечен свободным доступом из любой точки, в которой имеется доступ к сети Интернет и к электронно-библиотечной системе (ЭБС) Университета, которая содержит различные издания по основным изучаемым дисциплинам и сформирована по согласованию с правообладателями учебной и учебно-методической литературы.

Для более полного и оперативного справочно-библиографического и информационного обслуживания в ИБЦ реализована технология Электронной доставки документов.

№	Электронный ресурс	Реквизиты договора (номер, дата заключения, срок действия), ссылка на сайт ЭБС, сумма договора, количество ключей	Характеристика библиотечного фонда, к которому предоставляется доступ
30	ЭБС «Лань»	Принадлежность - сторонняя Реквизиты договора - ООО «Издательство «Лань», договор №29.01-З-2.0-1299/2018 от 06.03.2019 г. С «06» марта 2019г. по «25» сентября 2019г. Ссылка на сайт ЭБС – http://e.lanbook.com Сумма договора – 73 247-39 Количество ключей - доступ для всех пользователей РХТУ с любого компьютера.	Коллекция книг по естественно-научным и техническим отраслям наукам.
31	ЭБС «ЮРАЙТ»	Принадлежность - сторонняя Реквизиты договора – ООО «Электронное издательство ЮРАЙТ», Договор № №29.01-З-2.0-1168/2018 от 11.01.2019 г. С «11» января 2019 г. по «»10» января 2020 г. Ссылка на сайт ЭБС - https://biblio-online.ru/ Сумма договора – 220 000-00 р. Количество ключей - доступ для всех пользователей РХТУ с любого компьютера.	Электронная библиотека включает более 5000 наименований учебников и учебных пособий по всем отраслям знаний для всех уровней профессионального образования от ведущих научных школ с соблюдением требований новых ФГОСов.

32	Электронно-библиотечная система ИБЦ РХТУ им. Д.И. Менделеева (на базе АИБС «Ирбис»)	РХТУ им. Д.И. Менделеева Ссылка на сайт ЭБС – http://lib.muctr.ru/ Доступ для пользователей РХТУ с любого компьютера.	Электронные версии учебных и научных изданий авторов РХТУ по всем ООП.
33	ЭБС «Научно-электронная библиотека eLibrary.ru»	Принадлежность – сторонняя Реквизиты договора – ООО «РУНЭБ», договор № 29.01-Р-2.0-1020/2018 от 07.12.2018 г. Сумма договора - 934 693-00 С «01» января 2019 г. по «31» декабря 2019 г. Ссылка на сайт – http://elibrary.ru Количество ключей – доступ для пользователей РХТУ по ip-адресам неограничен.	Электронные версии периодических и непериодических изданий по различным отраслям науки
34	Электронные ресурсы издательства SpringerNature	Принадлежность – сторонняя Национальная подписка (Минобрнауки+РФФИ) Информационное письмо РФФИ № 809 от 24.06.2019 г. С «01» января 2019 г. по «31» декабря 2019 г. Ссылка на сайт http://link.springer.com/ Количество ключей - доступ для пользователей РХТУ по ip-адресам неограничен.	- Полнотекстовая коллекция электронных журналов Springer по различным отраслям знаний. - Полнотекстовые 85 журналов Nature Publishing Group - Коллекция научных протоколов по различным отраслям знаний Springer Protocols - Коллекция научных материалов в области физических наук и инжиниринга Springer Materials (The Landolt-Bornstein Database) - Полный доступ к статическим и динамическим справочным изданиям по любой теме - Реферативная база данных по чистой и прикладной математике zbMATH - Nano Database

35	Scopus	Принадлежность сторонняя. Национальная подписка (Минобрнауки+ ГПНТБ) Сублицензионный договор № Scopus/130 от 09.10.2019 г. С «01» июля 2019 г. по «31» декабря 2019 г. Ссылка на сайт – http://www.scopus.com. Количество ключей – доступ для пользователей РХТУ по ip-адресам неограничен.	Мультидисциплинарная реферативная и наукометрическая база данных издательства **ELSEVIER**

13. МАТЕРИАЛЬНО-ТЕХНИЧЕСКОЕ ОБЕСПЕЧЕНИЕ ДИСЦИПЛИНЫ.

В соответствии с учебным планом занятия по дисциплине «**Решение краевых задач и операционное исчисление в основных процессах химических производств и химической кибернетике**» проводятся в форме лекций, практических занятий и самостоятельной работы обучающегося.

13.1. Оборудование, необходимое в образовательном процессе:

Учебные аудитории для проведения лекционных и практических занятий, оборудованные традиционными учебными досками и учебной мебелью; библиотека, имеющая рабочие компьютерные места для студентов, оснащенные компьютерами с доступом к базам данных и выходом в Интернет.

13.2. Учебно-наглядные пособия:

Учебно-методические пособия, разработанные на кафедре высшей математики, выложены на сайте кафедры http://kvm.muctr.ru и на сайте библиотеки РХТУ имени Д.И.Менделеева https://lib.muctr.ru.

13.3. Компьютеры, информационно-телекоммуникационные сети, аппаратно-программные и аудиовизуальные средства:

Персональные компьютеры, принтеры, сканер и копировальный аппарат используются для подготовки раздаточных материалов.

13.4. Печатные и электронные образовательные и информационные ресурсы:

Информационно-методические материалы: учебные пособия по дисциплине; раздаточный материал к разделам лекционного курса; раздаточный материал к практическим занятиям по дисциплине, комплекты контрольных и экзаменационных билетов.

Учебно-методические разработки в электронном виде; справочные материалы в печатном и электронном виде.

13.5. Перечень лицензионного программного обеспечения:

№ п/п	Наименование программного продукта	Реквизиты договора поставки	Количество лицензий	Срок окончания действия лицензии
1	Офисный пакет Microsoft Office	Государственный контракт № 143-164ЭА/2010 от 14.12.10,	25	бессрочное

	Standard 2007	Акт № Tr048787, накладная № Tr048787 от 20.12.10 Microsoft Open License Номер лицензии 42931328)		
2	Антивирус Kaspersky	Контракт № 126-152 ЭА/2018 от 24.12.2018 по продлению электронной лицензии на Kaspersky Endpoint Security для нужд РХТУ им. Д.И. Менделеева	25	2 года
3	Операционная система Microsoft Windows 10 Education (Russian)	Подписка Microsoft Imagine Premium, соглашение ICM-167819 от 24.12.2018 г., счет № 9552428060 от 12.12.2018 г.	Количество лицензий не ограничено согласно условиям подписки Microsoft Imagine Premium	бессрочное

14. ТРЕБОВАНИЯ К ОЦЕНКЕ КАЧЕСТВА ОСВОЕНИЯ ПРОГРАММЫ

Формы и методы контроля и оценки результатов освоения разделов

Наименование разделов	Основные показатели оценки	Формы и методы контроля и оценки
Раздел 1. Ряды Фурье.	Знает: основы дифференциального и интегрального исчисления, дифференциальных уравнений; математические теории и методы, лежащие в основе построения математических моделей; основы применения математических моделей и методов. Умеет: выбирать математические методы, пригодные для решения конкретной задачи; использовать математические понятия, методы и модели для описания различных процессов; выявлять математические закономерности, лежащие в основе конкретных процессов; использовать основные методы статистической обработки данных; применять математические знания на междисциплинарном уровне. Владеет: основами фундаментальных математических теорий и навыками использования математического аппарата.	Оценка за контрольную работу № 1 (5 семестр)
Раздел 2. Дифференциальные уравнения в частных производных (УЧП) 1-го	Знает: основы дифференциального и интегрального исчисления, дифференциальных уравнений; математические теории и методы, лежащие в основе построения математических моделей;	Оценка за контрольную работу № 2 (5 семестр)

порядка.	основы применения математических моделей и методов. Умеет: выбирать математические методы, пригодные для решения конкретной задачи; использовать математические понятия, методы и модели для описания различных процессов; выявлять математические закономерности, лежащие в основе конкретных процессов; использовать основные методы статистической обработки данных; применять математические знания на междисциплинарном уровне. Владеет: основами фундаментальных математических теорий и навыками использования математического аппарата.	
Раздел 3. Линейные дифференциальные уравнения в частных производных 2-го порядка.	Знает: основы дифференциального и интегрального исчисления, дифференциальных уравнений; математические теории и методы, лежащие в основе построения математических моделей; основы применения математических моделей и методов. Умеет: выбирать математические методы, пригодные для решения конкретной задачи; использовать математические понятия, методы и модели для описания различных процессов; выявлять математические закономерности, лежащие в основе конкретных процессов; использовать основные методы статистической обработки данных; применять математические знания на междисциплинарном уровне. Владеет: основами фундаментальных математических теорий и навыками использования математического аппарата.	Оценка за контрольную работу № 3 (5 семестр)

15. ОСОБЕННОСТИ ОРГАНИЗАЦИИ ОБРАЗОВАТЕЛЬНОГО ПРОЦЕССА ДЛЯ ИНВАЛИДОВ И ЛИЦ С ОГРАНИЧЕННЫМИ ВОЗМОЖНОСТЯМИ ЗДОРОВЬЯ

Обучение инвалидов и лиц с ограниченными возможностями здоровья осуществляется в соответствии с:

- Порядком организации и осуществления образовательной деятельности по образовательным программам – программам бакалавриата, программам специалитета, программам магистратуры (Приказ Минобрнауки РФ от 05.04.2017 № 301);
- Положением о порядке организации и осуществления образовательной деятельности по образовательным программам высшего образования – программ

бакалавриата, программ специалитета, программ магистратуры в РХТУ им. Д.И. Менделеева, принятым решением Ученого совета РХТУ им. Д.И. Менделеева от 30.10.2019, протокол № 3, введенным в действие приказом ректора РХТУ им. Д.И. Менделеева от 14.11.2019 № 646А;

- Методическими рекомендациями по организации образовательного процесса для обучения инвалидов и лиц с ограниченными возможностями здоровья в образовательных организациях высшего образования, в том числе оснащенности образовательного процесса (утверждены заместителем Министра образования и науки РФ А.А. Климовым от 08.04.2014 № АК-44/05вн).

Дополнения и изменения к рабочей программе дисциплины
«__**Решение краевых задач и операционное исчисление в основных процессах химических производств и химической кибернетике** __»

основной образовательной программы
___ 18.03.02 __ «___**Энерго- и ресурсосберегающие процессы в химической технологии, нефтехимии и биотехнологии** ____»
профиль - «Основные процессы химических производств и химическая кибернетика»
код и наименование направления подготовки (специальности)
«_____»
наименование ООП

Форма обучения: __очная___

Номер изменения/ дополнения	Содержание дополнения/изменения	Основание внесения изменения/дополнения
1		протокол заседания Ученого совета № _____ от «__» _____20___г.
		протокол заседания Ученого совета № _____ от «__» _____20___г.
		протокол заседания Ученого совета № _____ от «__» _____20___г.
		протокол заседания Ученого совета № _____ от «__» _____20___г.
		протокол заседания Ученого совета № _____ от «__» _____20___г.

Министерство науки и высшего образования Российской Федерации
Федеральное государственное бюджетное образовательное учреждение высшего образования
«Российский химико-технологический университет имени Д.И. Менделеева»

«УТВЕРЖДАЮ»

Проректор по учебной работе

_____ С.Н. Филатов

«30» июня 2020 г.

РАБОЧАЯ ПРОГРАММА ДИСЦИПЛИНЫ

«Материаловедение для химических производств»
Направление подготовки 18.03.02 Энерго- и ресурсосберегающие процессы в химической технологии, нефтехимии и биотехнологии

Профиль подготовки «Основные процессы химических производств и химическая кибернетика»

Квалификация «бакалавр»

РАССМОТРЕНО И ОДОБРЕНО
на заседании Методической комиссии
РХТУ им. Д.И. Менделеева
«30» июня 2020 г.

Председатель _____ Н.А. Макаров

Москва 2020 г

Программа составлена:
Заведующим кафедрой инновационных материалов и защиты от коррозии
д.т.н., профессором Т.А. Ваграмяном
профессор кафедры инновационных материалов и защиты от коррозии
к.т.н., доцент А.П. Жуков
доцентом кафедры инновационных материалов и защиты от коррозии
к.т.н. Д.В. Мазуровой

Программа рассмотрена и одобрена на заседании кафедры инновационных материалов и защиты от коррозии РХТУ им. Д.И. Менделеева «05» июня 2020 г., протокол № 9

СОДЕРЖАНИЕ

1. ЦЕЛЬ И ЗАДАЧИ ДИСЦИПЛИНЫ 57
2. ТРЕБОВАНИЯ К РЕЗУЛЬТАТАМ ОСВОЕНИЯ ДИСЦИПЛИНЫ 57
3. ОБЪЕМ ДИСЦИПЛИНЫ И ВИДЫ УЧЕБНОЙ РАБОТЫ 58
4.СОДЕРЖАНИЕ ДИСЦИПЛИНЫ 58
4.1. Разделы дисциплины и виды занятий для студентов очного отделения 58
4.2 Содержание разделов дисциплины 59
5. СООТВЕТСТВИЕ СОДЕРЖАНИЯ ТРЕБОВАНИЯМ К РЕЗУЛЬТАТАМ ОСВОЕНИЯ ДИСЦИПЛИНЫ 61
6. ПРАКТИЧЕСКИЕ И ЛАБОРАТОРНЫЕ ЗАНЯТИЯ 62
6.1. Практические занятия 62
7. САМОСТОЯТЕЛЬНАЯ РАБОТА 63
8. ПРИМЕРЫ ОЦЕНОЧНЫХ СРЕДСТВ ДЛЯ КОНТРОЛЯ 63
ОСВОЕНИЯ ДИСЦИПЛИНЫ 63
8.1. Примерная тематика реферативно-аналитической работы 63
8.2. Примеры контрольных вопросов для текущего контроля освоения дисциплины 66
9. УЧЕБНО-МЕТОДИЧЕСКОЕ ОБЕСПЕЧЕНИЕ ДИСЦИПЛИНЫ 69
9.1. Рекомендуемая литература 69
9.2. Рекомендуемые источники научно-технической информации 70
9.3. Средства обеспечения освоения дисциплины 71
10. МЕТОДИЧЕСКИЕ УКАЗАНИЯ ДЛЯ ОБУЧАЮЩИХСЯ 72
10.1. Для студентов, обучающихся без использования дистанционных образовательных технологий 72
10.2. Для студентов, обучающихся с использованием дистанционных образовательных технологий 73
11. МЕТОДИЧЕСКИЕ УКАЗАНИЯ ДЛЯ ПРЕПОДАВАТЕЛЕЙ 73
11.2. Для преподавателей, реализующих образовательные программы с использованием дистанционных образовательных технологий 74
12. ПЕРЕЧЕНЬ ИНФОРМАЦИОННЫХ ТЕХНОЛОГИЙ, ИСПОЛЬЗУЕМЫХ В ОБРАЗОВАТЕЛЬНОМ ПРОЦЕССЕ 74
13. МАТЕРИАЛЬНО-ТЕХНИЧЕСКОЕ ОБЕСПЕЧЕНИЕ ДИСЦИПЛИНЫ 81
13.1 Оборудование, необходимое в образовательном процессе 81
13.2 Учебно-наглядные пособия 81
13.3 Компьютеры, информационно-телекоммуникационные сети, аппаратно-программные и аудиовизуальные средства 81
13.4 Печатные и электронные образовательные и информационные ресурсы 81
13.5 Перечень лицензионного программного обеспечения 81
14. ТРЕБОВАНИЯ К ОЦЕНКЕ КАЧЕСТВА ОСВОЕНИЯ ПРОГРАММЫ 82
15. ОСОБЕННОСТИ ОРГАНИЗАЦИИ ОБРАЗОВАТЕЛЬНОГО ПРОЦЕССА ДЛЯ ИНВАЛИДОВ И ЛИЦ С ОГРАНИЧЕННЫМИ ВОЗМОЖНОСТЯМИ ЗДОРОВЬЯ . 84

1. ЦЕЛЬ И ЗАДАЧИ ДИСЦИПЛИНЫ

Программа составлена в соответствии с требованиями Федерального государственного образовательного стандарта высшего образования (ФГОС ВО) для направления подготовки 18.03.02 «Энерго- и ресурсосберегающие процессы в химической технологии, нефтехимии и биотехнологии», рекомендациями методической комиссии и накопленного опыта преподавания дисциплины кафедрой «Инновационные материалы и защита от коррозии» РХТУ им.Д.И.Менделеева. Программа рассчитана на изучение дисциплины в течение 1 семестра.

Дисциплина «Материаловедение для химических производств » относится к вариативной части обязательных дисциплин учебного плана. Программа предполагает, что обучающиеся имеют теоретическую и практическую подготовку в области знаний основ естественнонаучных дисциплин – общей и неорганической химии, органической химии, физической химии, физики, прикладной механики.

Цель дисциплины:

- приобретение студентами знаний, необходимых для самостоятельного решения вопросов, связанных с выбором материалов для оборудования химических производств с учетом условий эксплуатации, а также с позиций энерго- и ресурсосбережения.

Задачи дисциплины:

-получение информации о физической сущности явлений, происходящих в материалах;

-установление зависимости между составом, строением и свойствами материалов;

-изучение теории и практики различных способов упрочнения материалов, обеспечивающих высокую надежность и долговечность деталей машин, инструмента и других изделий;

-изучение основных групп материалов, их свойств и областей применения.

Дисциплина «Материаловедение для химических производств » преподается в 5 семестре. Контроль успеваемости студентов ведется по принятой в университете рейтинговой системе.

2. ТРЕБОВАНИЯ К РЕЗУЛЬТАТАМ ОСВОЕНИЯ ДИСЦИПЛИНЫ

Изучение дисциплины «Материаловедение для химических производств » при подготовке бакалавров по направлению подготовки 18.03.02 «Энерго- и ресурсосберегающие процессы в химической технологии, нефтехимии и биотехнологии» профиль подготовки «Основные процессы химических производств и химическая кибернетика» направлено на приобретение следующих общепрофессиональных и профессиональных компетенций:

- способность использовать основные законы естественнонаучных дисциплин в профессиональной деятельности, применять методы математического анализа и моделирования, теоретического и экспериментального исследования (ОПК-2);

- способность участвовать в совершенствовании технологических процессов с позиций энерго- и ресурсосбережения, минимизации воздействия на окружающую среду (ПК-2);

- способность использовать нормативные документы по качеству, стандартизации и сертификации продуктов и изделий (ПК-4);

- готовность обосновывать конкретные технические решения при разработке технологических процессов; выбирать технические средства и технологии, направленные на минимизацию антропогенного воздействия на окружающую среду (ПК-5);

В результате изучения дисциплины студент бакалавриата должен:

Знать:

-классификацию, структуру, состав и свойства материалов, используемых в основных процессах химических производств;

-маркировку материалов, используемых в основных процессах химических производств, по российским и международным стандартам;

-основы коррозии металлов, принципы и методы защиты от коррозии;

-основные конструкционные и функциональные материалы, используемые в основных процессах химических производств, контроль материалов с позиций энерго- и ресурсосбережения при их переработке;

Уметь:

-анализировать физико-химические и механические свойства материалов, используемых в основных процессах химических производств, их коррозионную стойкость и технологичность;

- рационально подобрать конструкционный материал для химико-технологического процесса с учетом методов защиты от возможного воздействия технологической среды.

Владеть:

-простейшими операциями определения свойств материалов, используемых в основных процессах химических производств.

3. ОБЪЕМ ДИСЦИПЛИНЫ И ВИДЫ УЧЕБНОЙ РАБОТЫ

Виды учебной работы	В зачетных единицах	В академ. часах
Общая трудоемкость дисциплины по учебному плану	**3**	**108**
Контактная работа - аудиторные занятия:	**1,3**	**48**
Лекции (Лек)	0,9	32
Практические занятия (ПЗ)	0,4	16
Самостоятельная работа (СР):	**1,7**	**60**
Контактная самостоятельная работа	1,1	0,2
Самостоятельное изучение разделов дисциплины		59,8
Вид контроля: Зачет		

Виды учебной работы	В зачетных единицах	В астр. часах
Общая трудоемкость дисциплины по учебному плану	**3**	**81**
Контактная работа - аудиторные занятия:	**1,3**	**36**
Лекции (Лек)	0,9	24
Практические занятия (ПЗ)	0,4	12
Самостоятельная работа (СР):	**1,7**	**45**
Контактная самостоятельная работа	1,1	0,15
Самостоятельное изучение разделов дисциплины		44,85
Вид контроля: Зачет		

4.СОДЕРЖАНИЕ ДИСЦИПЛИНЫ

4.1. Разделы дисциплины и виды занятий для студентов очного отделения

		Академ. часов				
№ п/п	Раздел дисциплины	Всего	Лек-ции	Прак. зан.	Лаб. рабо-	Сам. рабо-

					ты	та
1.	**Раздел 1. Введение. Физико-химические основы материаловедения**	**32**	**10**	**4**	**-**	**18**
1.1	Общие требования, предъявляемые к материалам в зависимости от условий использования или эксплуатации	7	*2*	1		4
1.2	Строение материалов	7	*2*	0,5		4
1.3	Свойства материалов	7	*2*	0,5		4
1.4	Основы теории сплавов	11	*4*	2		6
2.	**Раздел 2. Металлические материалы**	**28**	**8**	**4**	**-**	**16**
2.1	Железо и сплавы на его основе. Диаграммы состояния железо-цементит.	7	*2*	1	_	4
2.2	Конструкционные металлические материалы	7	*2*	1		4
2.3	Термическая обработка	7	*2*	1		4
2.4	Цветные металлы и сплавы на их основе	7	*2*	1		4
3.	**Раздел 3. Основы коррозии металлов. Принципы и методы защиты от коррозии.**	**14**	**4**	**2**	**-**	**8**
3.1	Теоретические основы коррозии	7	*2*	1	_	4
3.2	Принципы и методы защиты от коррозии	7	*2*	1		4
4	**Раздел 4. Неметаллические материалы**	**24**	***8***	**4**	**-**	**12**
4.1	Материалы на основе высокомолекулярных соединений	6	*2*	1	_	3
4.2	Особенности строения, свойства резиновых материалов. Лакокрасочные материалы (ЛКМ)	6	*2*	1		3
4.3	Силикатные материалы. Графит. Асбест	6	*2*	1		3
4.4	Композиционные материалы (КМ). Понятия о нанотехнологиях, наноматериалах. Радиационностойкие стали и сплавы	6	*2*	1		3
5	**Раздел 5. Экономически обоснованный выбор материалов.**	**10**	***2***	**2**	**-**	**6**
5.1	Выбор конструкционных материалов для конкретного технологического процесса. Особенности выбора материала для данного профиля направления подготовки	10	*2*	2	_	6
	ИТОГО	**108**	**32**	**16**	**-**	**60**

4.2 Содержание разделов дисциплины

Раздел 1. Введение. Физико-химические основы материаловедения

Материаловедение как наука: цели, задачи и значение дисциплины. Общие требования, предъявляемые к материалам в зависимости от условий использования или эксплуатации. Развитие науки о материалах. Роль русских ученых в развитии науки. Достижения в области создания новых материалов, технико-экономическая эффективность их применения. Значение материалов в развитии химико-технологических процессов и обеспечении их безопасности.

Основные понятия о строении, структуре и свойствах материалов. Методы изучения структуры и свойств материалов.

Строение материалов. Основные типы кристаллических решеток. Классификация кристаллов по типам связи. Анизотропия свойств кристаллов. Строение реальных кристаллов. Дефекты реальных кристаллов и их влияние на свойства металлов и сплавов. Свойства дислокаций. Диаграмма «плотность дефектов-прочность». Кристаллизация металлов и сплавов. Самопроизвольная кристаллизация. Несамопроизвольная кристаллизация. Аморфные материалы. Аллотропические превращения металлов.

Свойства материалов. Показатели свойств. Классификация свойств. Механические, физические, химические, эксплуатационные и технологические свойства материалов. Показатели механических свойств, определяемые при статических испытаниях на растяжение и изгиб. Методы определения твердости материалов. Показатели механических свойств, определяемые при динамических и циклических испытаниях.

Основы теории сплавов. Диаграммы состояния сплавов. Термины и определения. Диаграммы – «состав-свойство». Фазовый состав сплавов. Зависимость между свойствами сплавов и типом диаграммы состояния. Правило Н.С. Курнакова.

Раздел 2. Металлические материалы

Железо и сплавы на его основе. Стали и чугуны. Железоуглеродистые сплавы. Структуры сплавов железо-углерод. Диаграммы состояния железо-цементит. Компоненты, фазы и структурные составляющие сталей и белых чугунов.

Конструкционные металлические материалы. Углеродистые и легированные стали. Классификация сталей, определение понятия качества стали (требования к качеству). Влияние углерода и постоянных (технологических) примесей на качество стали, методы улучшения качества стали (повышение ее конструкционной прочности). Влияние легирующих элементов на свойства стали. Конструкционные стали. Инструментальные стали. Классификация углеродистых и легированных сталей. Маркировка сталей Чугуны и твердые сплавы. Свойства и назначение чугуна. Процесс графитизации. Чугуны серые, белые, ковкие, высокопрочные, их свойства, область применения, маркировка.

Термическая обработка. Теория и практика термической и химико-термической обработки металлов и сплавов. Природа, механизм и условия протекания структурных превращений в стали. Виды термической обработки стали: отжиг I и II рода, полный и неполный отжиг, нормализация, закалка, отпуск. Закаливаемость и прокаливаемость сталей. Влияние термической обработки на механические свойства стали. Физические основы химико-термической обработки. Диффузионное насыщение поверхности стали неметаллами. Виды и способы цементации. Азотирование стали. Диффузионная металлизация. Ионная химико-термическая обработка.

Цветные металлы и сплавы на их основе. Общая характеристика и классификация медных сплавов. Латуни, бронзы, медно-никелевые сплавы. Общая характеристика алюминиевых сплавов. Деформируемые алюминиевые сплавы, литейные алюминиевые сплавы. Общая характеристика магниевых сплавов. Деформируемые магниевые сплавы. Литейные магниевые сплавы. Титан и сплавы на основе титана. Влияние легирующих элементов на структуру и свойства титановых сплавов. Бериллий и сплавы на его основе. Тугоплавкие металлы и сплавы на их основе.

Порошковые металлические материалы. Материалы с особыми электрическими свойствами.

Раздел 3. Основы коррозии металлов. Принципы и методы защиты от коррозии.

Основные причины коррозии металлов. Показатели коррозии. Классификация коррозионных процессов. Химическая коррозия. Газовая коррозия. Коррозия в жидкостях – неэлектролитах. Электрохимическая коррозия. Кинетика электрохимической коррозии. Коррозия металлов в условиях технологических сред химических производств.

Принципы и методы защиты от коррозии. Коррозионностойкие металлические и неметаллические материалы. Методы защиты машин и аппаратов химических производств от коррозии. Ингибиторы коррозии. Электрохимическая защита. Защитные покрытия.

Раздел 4. Неметаллические материалы

Материалы на основе высокомолекулярных соединений. Строение и свойства полимеров. Термореактивные и термопластичные полимеры. Строение и свойства пластмасс. Основные разновидности промышленных полимеров и пластмасс. Газонаполненные пластмассы.

Особенности строения, свойства резиновых материалов. Резины общего назначения, специальные резины и области их применения.

Лакокрасочные материалы (ЛКМ). Основные виды ЛКМ. Краски, лаки, грунтовка, шпатлевка.

Керамические материалы. Конструкционная, инструментальная и техническая керамика. Неорганическое стекло. Классификация стекол по назначению и области применения. Ситаллы. Графит. Асбест. Свойства и области применения.

Смазочные масла, пластические смазки, твердые смазочные материалы. Смазочно-охлаждающие жидкости.

Древесные конструкционные материалы.

Антифрикционные металлические и неметаллические материалы.

Композиционные материалы (КМ). Общая характеристика композиционных материалов. Дисперсно-упроченные КМ, слоистые КМ, волокнистые КМ. Композиционные материалы на металлической и неметаллической основе. САП (спеченные алюминиевые порошки). Армированные полимерные материалы. Керамические композиционные материалы. Углеродные композиционные материалы.

Понятия о нанотехнологиях, наноматериалах. Применение в промышленности.

Влияние облучения на структуру, механические свойства и коррозионную стойкость материалов. Радиационностойкие стали и сплавы.

Раздел 5. Экономически обоснованный выбор материалов.

Выбор конструкционных материалов для конкретного технологического процесса. Выбор материалов для технологий переработки полимеров. Критерии и алгоритм выбора конструкционных материалов. Экологические и экономические аспекты материаловедения и защиты материалов от коррозии.

5. СООТВЕТСТВИЕ СОДЕРЖАНИЯ ТРЕБОВАНИЯМ К РЕЗУЛЬТАТАМ ОСВОЕНИЯ ДИСЦИПЛИНЫ

В результате освоения дисциплины студент должен	Разделы				
	1	2	3	4	5
Знать:					
-классификацию, структуру, состав и свойства материалов, используемых в основных процессах химических производств;	+	+		+	
-маркировку материалов, используемых в основных процессах химических производств, по российским и международным стандартам;		+		+	
-основные конструкционные и функциональные материалы, используемые в основных процессах		+		+	+

химических производств, контроль материалов с позиций энерго- и ресурсосбережения при их переработке;					
-основы коррозии металлов, принципы и методы защиты от коррозии;			+		
Уметь:					
- анализировать физико-химические и механические свойства материалов, используемых в основных процессах химических производств, их коррозионную стойкость и технологичность;	+		+	+	+
- рационально подобрать конструкционный материал для химико-технологического процесса с учетом методов защиты от возможного воздействия технологической среды.			+		+
Владеть:					
-простейшими операциями определения свойств материалов, используемых в основных процессах химических производств.		+	+	+	
В результате освоения дисциплины студент должен приобрести следующие ***компетенции:***					
- способность использовать основные законы естественнонаучных дисциплин в профессиональной деятельности, применять методы математического анализа и моделирования, теоретического и экспериментального исследования (ОПК-2);	+	+	+	+	
- способность участвовать в совершенствовании технологических процессов с позиций энерго- и ресурсосбережения, минимизации воздействия на окружающую среду (ПК-2);		+			+
- способность использовать нормативные документы по качеству, стандартизации и сертификации продуктов и изделий (ПК-4);		+		+	+
- готовность обосновывать конкретные технические решения при разработке технологических процессов; выбирать технические средства и технологии, направленные на минимизацию антропогенного воздействия на окружающую среду (ПК-5);		+		+	+

6. ПРАКТИЧЕСКИЕ И ЛАБОРАТОРНЫЕ ЗАНЯТИЯ

6.1. Практические занятия

Учебным планом подготовки бакалавров предусмотрено проведение практических (семинарских) занятий по дисциплине «Материаловедение для химических производств » в объеме 16 часов (0,4 зач. ед.). Практические занятия направлены на углубление теоретических знаний, полученных студентом на лекционных занятиях, приобретение навыков применения теоретических знаний в практической работе.

№ п/п	№ раздела дисциплины	Темы практических (семинарских) занятий
1	Раздел 1	Строение, структура и свойства материалов. Механические свойства материалов
2	Раздел 1	Основы теории сплавов. Диаграммы состояния сплавов. Термины и определения. Диаграммы – «состав-свойство».

		Фазовый состав сплавов.
3	Раздел 2	Фазовые структуры в системе «Fe-C». Диаграмма состояния «Fe-Fe_3C». Возможности ее применения для решения прикладных технологических задач.
4	Раздел 2	Методы повышения конструкционной прочности сталей. Маркировки и классификация сталей и чугунов.
5	Раздел 2	Цветные металлы и сплавы на их основе. Общая характеристика, классификация, маркировки, применение в промышленности
6	Раздел 3	Защита материалов химических аппаратов от коррозии
7	Раздел 4	Материалы на основе высокомолекулярных соединений. Основные виды пластических масс, их свойства и области применения. Силикатные материалы.
8	Раздел 4	Каучуки и резины. Лакокрасочные материалы. Композиционные материалы.
9	Раздел 5	Экономически обоснованный выбор материала для конкретного технологического процесса. Критерии выбора материала.

Лабораторные занятия учебным планом не предусмотрены

7. САМОСТОЯТЕЛЬНАЯ РАБОТА

Рабочей программой дисциплины «Материаловедение для химических производств » предусмотрена самостоятельная работа студента в объеме 60 часов. Самостоятельная работа проводится с целью углубления знаний по дисциплине и предусматривает:

- регулярную проработку пройденного на лекциях и практических занятиях учебного материала и подготовку к выполнению контрольных работ по разделам курса;
- подготовка домашних заданий и написание реферата по предложенным и свободным темам;
- ознакомление и проработку рекомендованной литературы, работу с электронно-библиотечными системами;
- посещение отраслевых выставок, семинаров, конференций различного уровня;
- участие в семинарах РХТУ им. И. Менделеева по тематике курса;
- подготовку к сдаче зачета по курсу.

Планирование времени на самостоятельную работу, необходимого на изучение дисциплины, студентам лучше всего осуществлять на весь период изучения, предусматривая при этом регулярное повторение пройденного материала. Материал, законспектированный на лекциях, необходимо регулярно дополнять сведениями из литературных источников, представленных в учебной программе. При работе с указанными источниками рекомендуется составлять краткий конспект материала, с обязательным фиксированием библиографических данных источника.

8. ПРИМЕРЫ ОЦЕНОЧНЫХ СРЕДСТВ ДЛЯ КОНТРОЛЯ ОСВОЕНИЯ ДИСЦИПЛИНЫ

8.1. Примерная тематика реферативно-аналитической работы.

Реферат по курсу выполняется в часы, выделенные учебным планом на самостоятельную работу. Максимальная оценка реферата – 15 баллов.

1. Сплавы меди, их применение в химических производствах.

2. Титан и его сплавы. Классификация, свойства, получение и области применения.
3. Алюминий и его сплавы как конструкционный материал.
4. Бериллий и сплавы содержащие бериллий. Свойства, применение в химическом машиностроении (химической технологии).
5. Легированные машиностроительные сплавы.
6. Конструкционные материалы на основе магния.
7. Аллотропические превращения металлов (Fe, Sn, Ti, Zr и др.).
8. Нержавеющие (коррозионностойкие) легированные стали.
9. Инструментальные стали и сплавы.
10. Жаропрочные материалы.
11. Жаростойкие материалы (металлические).
12. Хладостойкие материалы.
13. Радиационностойкие материалы.
14. Износостойкие материалы.
15. Чугуны с вермикулярным графитом.
16. Высокопрочные чугуны. Состав, структура, свойства, маркировка, применение в химическом машиностроении.
17. Легированные чугуны (коррозионная стойкость, применение в химической технологии).
18. Стали и сплавы для пищевой промышленности.
19. Подшипниковые стали.
20. Рессорно-пружинные стали.
21. Антифрикционные металлические материалы.
22. Металлы с памятью формы.
23. Тугоплавкие металлы (коррозионная стойкость и применение в химической технологии).
24. Латуни (состав, свойства, применение в химической технологии).
25. Бронзы (состав, свойства, применение в химической технологии).
26. Диаграммы состояния металлических сплавов.
27. Диаграммы состояния системы Fe – C (Fe_3C).
28. Диаграммы состояния сплавов меди.
29. Диаграммы состояния сплавов алюминия.
30. Пластмассы с порошковыми наполнителями.
31. Резины. Технология получения, свойства, применение в химической технологии.
32. Стекло. Состав, свойства, химическое сопротивление, области применения в химической технологии.
33. Техническая керамика в химической технологии.
34. Неметаллические антифрикционные материалы.
35. Химическая деструкция полимерных материалов.
36. Лакокрасочные покрытия (ЛКП) как метод защиты конструкционных материалов от коррозии.
37. Старение полимеров. Процессы, протекающие при старении полимеров.
38. Воздействие биохимических и биологических факторов на свойства неметаллических конструкционных материалов.
39. Керамика в ракетно-космическом машиностроении.
40. Керамика для хранения радиоактивных отходов.
41. Ударопрочная броневая керамика.

42. Керамика в двигателях внутреннего сгорания.
43. Органические полимерные покрытия и основы их нанесения.
44. Неорганические покрытия и способы их нанесения.
45. Древесные конструкционные материалы.
46. Конструкционные материалы на основе графита.
47. Кислотоупорная керамика и фарфор.
48. Материалы, получаемые плавлением природных силикатов.
49. Каучуки и резины.
50. Материалы для прокладок в химической технологии.
51. Углеграфитовые материалы.
52. Силикатные эмали.
53. Коррозия силикатных материалов в условиях химических производств.
54. Химическая деструкция полимерных материалов под действием растворов электролитов.
55. Стойкость силикатных материалов к действию кислот и щелочей.
56. Взаимодействие неметаллических конструкционных материалов с водой (водостойкость).
57. Прочность и разрушение неметаллических материалов.
58. Особенности взаимодействия неметаллических материалов с агрессивными средами.
59. Коррозионная (химическая) стойкость неметаллических конструкционных материалов в технологических растворах серной кислоты.

Примеры тем домашних заданий

Домашнее задание по курсу выполняется в часы, выделенные учебным планом на самостоятельную работу. Максимальная оценка – 15 баллов.

1. Привести фрагмент диаграммы состояния железо-цементит, соответствующий интервалу концентраций углерода сталей и чугунов.
2. По диаграмме состояния железо-цементит описать процесс охлаждения расплава с концентрацией в интервале температур 700-1550^{0}С.
3. По диаграмме состояния железо-цементит определить составы фаз при различных температурах и концентрациях, описать фазовые превращения при переходе через критические точки.
4. Дать описание α-Fe; сравните свойства твердых растворов на основе α- и γ- железа.
5. Показать на диаграмме состояния железо-цементит температурный режим диффузионного, полного, неполного, низкого, рекристаллизационного отжига, указать особенности технологии и назначение, возможные дефекты и способы их устранения.
6. Показать на диаграмме состояния железо-цементит температурный режим полной, неполной закалки, основные способы закалки, указать особенности технологии и назначение, возможные дефекты и способы их устранения.
7. Показать на диаграмме состояния железо-цементит температурный режим низкого, среднего и высокого отпуска, указать особенности технологии и назначение, отличие от различных видов старения.
8. Привести схему обработки стали холодом, указать особенности технологии и назначение, структурные превращения.
9. Привести схемы различных видов термомеханической обработки стали, указать особенности технологии, назначение, структурные превращения.
10. Перечислить основные виды химико-термической обработки стали, особенности процессов цементации, азотирования, цианирования, нитроцементации, диффузионной металлизации, назначение и режимы.

11. Классификация углеродистых и легированных сталей.
12. Маркировка конструкционных углеродистых и легированных сталей.
13. Шарикоподшипниковые стали, особенности маркировки.
14. Рессорно-пружинные стали, особенности маркировки.
15. Маркировка инструментальных и легированных сталей.
16. Быстрорежущие стали, особенности маркировки.
17. Твердые сплавы, особенности маркировки.
18. Штамповые стали, особенности маркировки.
19. Стали для измерительного инструмента, особенности маркировки.
20. Легированные стали для фасонного литья, особенности маркировки.
21. Стали и сплавы с особыми свойствами.
22. Износостойкие стали, особенности маркировки.
23. Кислотостойкие стали и сплавы.
24. Коррозионностойкие стали.
25. Жаростойкие стали и сплавы.
26. . Жаропрочные стали и сплавы.
27. Сплавы криогенной техники, особенности маркировки.
28. Стали и сплавы с особыми физическими свойствами.
29. Магнитные стали и сплавы, особенности маркировки.
30. Сплавы с заданным значением коэффициента теплового расширения.
31. Сплавы с малым температурным коэффициентом модуля упругости.
32. Сплавы с особыми упругими свойствами.
33. Сплавы с эффектом памяти формы.
34. Классификация чугунов
35. Легированные чугуны, свойства, маркировка.
36. . Ковкие чугуны, свойства, маркировка.
37. Высокопрочные чугуны, маркировка.
38. Антифрикционные чугуны, маркировка.
39. . Серые чугуны, маркировка.
40. Коррозионностойкие чугуны, особенности маркировки.
41. Деформируемые сплавы алюминия.
42. Литейные алюминиевые сплавы.
43. Маркировка сплавов на основе алюминия.
44. Бериллий и его сплавы. Свойства. Области применения.
45. Антифрикционные сплавы.
46. Баббиты.
47. Маркировка латуней.
48. Бронзы, классификация, маркировки
49. Магний и его сплавы. Маркировка.
50. Титан и его сплавы. Маркировка.

8.2. Примеры контрольных вопросов для текущего контроля освоения дисциплины

Контрольная работа № 1

Физико-химические основы материаловедения
Металлические материалы

N	Вопрос	Варианты ответа
1	Жидкотекучесть-это способность металла …	1. легко растекаться и заполнять полностью литейную форму 2. не разрушаясь, сопротивляться действию прилагаемых внешних сил 3. деформироваться без разрушения при приложении внешних сил

		4. оказывать сопротивление ударным нагрузкам 5. восстанавливать форму после прекращения действия приложенных внешних сил
2	Определите дефект кристаллической решетки 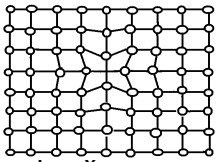	1. виды дефектов кристаллической структуры и фазы дислокационной схемы пластического сдвига 2. искажение решетки при вакансии 3. схема образования и миграции вакансии 4. примесные (чужеродные) атомы 5. межузельные атомы
3	Расшифруйте марку сплава КЧ 37-12	
4	Маркировка стали 40Г это	1. углеродистая инструментальная сталь 2. легированная цементуемая сталь 3. электромагнитная сталь 4. углеродистая конструкционная сталь с повышенным содержанием марганца 5. углеродистая конструкционная качественная сталь с повышенным содержанием марганца
5	Укажите содержание Zn (%) в сплаве ЛК 80-3	1. 80% 2. 3% 3. 83% 4. 17% 5. цинка в сплаве нет

Оценочный материал по контрольной работе №1

Вопрос	1	2	3	4	5	**Σ**
Баллы	3	3	3	3	3	15

Контрольная работа № 2

Основы коррозии металлов. Принципы и методы защиты от коррозии
Неметаллические материалы
Экономически обоснованный выбор материалов

№	Вопрос	Ответ
1	Определение термина коррозия	
2	Особенности защиты конструкционных материалов от атмосферной коррозии	
3	Строение и свойства пластмасс. Основные разновидности промышленных полимеров и пластмасс	

4	Структура и свойства композиционных материалов
5	Критерии и алгоритм выбора конструкционных материалов

Оценочный материал по контрольной работе №2

Вопрос	1	2	3	4	5	**Σ**
Баллы	3	3	3	3	3	15

Вопросы для итогового устного опроса

Максимальная оценка – 40 баллов.

1. Строение металлических материалов. Основные типы кристаллических решеток. Примеры. Анизотропия свойств.
2. Строение реальных кристаллов (дефекты и их влияние на свойства металлов и сплавов).
3. Характерные свойства металлов и сплавов. Классификация металлов. Применение в химической технологии.
4. Кристаллизация металлов и сплавов – самопроизвольная (аспекты термодинамики) и на искусственных центрах кристаллизации.
5. Аллотропические превращения металлов. Примеры Fe, Sn, Ti и др.
6. Механические свойства. Показатели механических свойств, определяемые при статических испытаниях на растяжение. Показатели механических свойств, определяемые при динамических и циклических нагрузках.
7. Основы теории сплавов (фазовый состав сплавов). Твердые растворы, механические смеси, химические соединения.
8. Диаграммы «состав – свойство». Правило Курнакова – Жемчужного.
9. Железо и сплавы на его основе. Классификация и оценка свойств.
10. Диаграмма состояния Fe – Fe_3C.
11. Стали. Классификация. Строение на примере фазовых диаграмм.
12. Стали. Влияние углерода и примесей на свойства.
13. Маркировка углеродных и легированных сталей.
14. Углеродистые и легированные стали. Влияние легирующих элементов на свойства стали.
15. Конструкционные стали (углеродистые и легированные). Области применения. Маркировка.
16. Легированные стали. Классификация. Структура, свойства, маркировка.
17. Коррозионно-стойкие (нержавеющие) стали. Свойства. Маркировка.
18. Инструментальные стали и сплавы. Свойства. Маркировка.
19. Чугуны. Классификация. Влияние основных элементов на свойства. Маркировка.
20. Высокопрочные чугуны. Состав, структура, свойства. Маркировка.
21. Ковкие чугуны. Получение, состав, свойства, структура. Маркировка.
22. Термическая обработка стали. Цели, задачи, виды. Природа, механизм и условия протекания структурных превращений стали (Примеры на фрагменте диаграммы состояния Fe-Fe_3C).
23. Отжиг стали. Виды, назначение. Температурный режим.

24. Закалка и отпуск. Режимы закалки и отпуска.
25. Диаграмма изотермических превращений аустенита. Мартенситные превращения.
26. Влияние термической обработки на свойства стали. Закливаемость и прокаливаемость сталей.
27. Принципы и химические процессы химико-технологической обработки.
28. Цементация. Назначение, режим, технологии.
29. Азотирование. Назначение, режим, технологии.
30. Диффузионное насыщение металлами и неметаллами. Назначение, режим, технологии.
31. Антифрикционные материалы.
32. Цветные металлы и сплавы на их основе. Сравнительная оценка свойств и возможности применения в химической технологии.
33. Медь и сплавы на основе меди. Классификация. Оценка свойств. Маркировка.
34. Алюминий и сплавы на основе алюминия. Классификация. Оценка свойств. Маркировка.
35. Композиционные металлические материалы. Классификация. Принципы организации (примеры).
36. Сплавы на основе титана. Свойства, классификации (α, β, α+β модификации). Применение в промышленности.
37. Тугоплавкие металлы и сплавы. Сравнительная оценка свойств.
38. Легкоплавкие металлы. Сравнительная оценка свойств.
39. Принципы подбора конструкционных материалов для химико-технологических систем.
40. Ниобий, молибден, хром и сплавы на их основе. Оценка свойств.
41. Магниевые сплавы. Оценка свойств. Области применения.
42. Бериллий и сплавы. Оценка свойств. Области применения.
43. Неметаллические материалы. Основные свойства. Классификация. Применение.
44. Материалы на основе высокомолекулярных соединений. Строение и свойства полимеров.
45. Термореактивные и термопластичные полимеры.
46. Строение и свойства пластмасс. Основные разновидности промышленных полимеров и пластмасс.
47. Особенности строения, свойства резиновых материалов. Резины общего назначения, специальные резины и области их применения.
48. Лакокрасочные материалы (ЛКМ). Основные виды ЛКМ. Краски, лаки, грунтовка, шпатлевка.
49. Силикатные материалы. Классификация. Области применения.
50. Керамические материалы. Конструкционная, инструментальная и техническая керамика.
51. Неорганическое стекло. Классификация стекол по назначению и области применения. Ситаллы.
52. Графит. Асбест. Свойства и области применения.
53. Абразивные материалы. Акустический метод неразрушающего контроля абразивных материалов.
54. Композиционные материалы (КМ). Общая характеристика композиционных материалов. Дисперсно-упроченные КМ, слоистые КМ, волокнистые КМ.
55. Композиционные материалы на металлической и неметаллической основе.

9. УЧЕБНО-МЕТОДИЧЕСКОЕ ОБЕСПЕЧЕНИЕ ДИСЦИПЛИНЫ

9.1. Рекомендуемая литература

А. Основная литература

1. Сапунов С. В. Материаловедение : учебное пособие / С. В. Сапунов. — 2-е изд., испр. и доп. — Санкт-Петербург : Лань, 2015. — 208 с. — ISBN 978-5-8114-1793-3. — Текст : электронный // Лань : электронно-библиотечная система. — URL: https://e.lanbook.com/book/56171 (дата обращения: 10.07.2020).
2. Материаловедение: учеб. Пособие / А.П.Жуков, А.А. Абрашов, Д.В. Мазурова, Т.А. Ваграмян; М.: РХТУ им. Д.И. Менделеева, 2011. -138 с.
3. Жуков А. П. Композиционные материалы на полимерной основе [Текст] : учебное пособие / А. П. Жуков, А. А. Абрашов, Т. А. Ваграмян. - М. : РХТУ им. Д.И. Менделеева, 2012. - 212 с. : ил. - Библиогр.: с. 210-212. - ISBN 978-5-7237-1000-9 .
4. Жуков А. П. Композиционные материалы на металлической основе [Текст] : учебное пособие / А. П. Жуков, А. А. Абрашов, Т. А. Ваграмян. - М. : РХТУ им. Д.И. Менделеева, 2012. - 67 с. : ил. - Библиогр.: с. 66-67. - ISBN 978-5-7237-1048-1 .

Б. Дополнительная литература

1. Материаловедение. Технология конструкционных материалов [Текст] : методическое пособие / сост. Т. А. Ваграмян [и др.]. - М. : РХТУ им. Д.И. Менделеева, 2009. - 24 с.
2. Материаловедение и технология металлов [Текст] : учебник для вузов / Г.П. Фетисов , М.Г. Карпман , В.М. Матюнин ; Ред. Г.П. Фетисов. - М. : Высш. шк., 2001. - 638 с : ил. - Библиогр.: с. 625-630. - ISBN 5-06-003616.
3. Материаловедение в вопросах и ответах: Методические указания / О.А.Василенко, И.С. Страхов, Т.А. Ваграмян. _М.: РХТУ им. Д.И. Менделеева, 2014. - 48 с.
4. Жуков А.П., Основы материаловедения. ч. I. Металловедение. РХТУ им. Д.И.Менделеева, м., 1999. – 155 с.
5. Шевченко А.А. Химическое сопротивление неметаллических материалов и защита от коррозии. – М.: Химия, КолосС, 2006. 248 с.; ил.
6. Пахомов В.С., Шевченко А.А. Химическое сопротивление материалов и защита от коррозии. М.: Химия, КолосС, 2009. 444 с.: ил.
7. Шевченко А. А. Химическое сопротивление неметаллических материалов и защита от коррозии. - М.: Химия, КолосС, 2004. - 248 с.
8. Жук Н.П. Курс теории коррозии и защиты металлов. М.: ООО ТИД "Альянс", 2006. 472 с.
9. Материаловедение и основы технологии конструкционных материалов [Электронный ресурс] : тестовые задания : Учебные пособия / О. А. Василенко, Д. В. Мазурова, И. С. Страхов. - М. : РХТУ им. Д.И. Менделеева, 2013. - 158 с.
10. Жуков А.П., Малахов А.И. Основы металловедения и теории коррозии. - М., Высшая школа. 1991. – 169 с. /
11. Сажин В.Б. Иллюстрации к началам курса «Основы материаловедения». - -М., ТЕПС. 2005. -156 с.
12. Кулезнев В.Н., Шершнев В.А. Химия и физика полимеров, М.: КолоС, 2007, 367с.
13. Яковлев А.Д. Химия и технология лакокрасочных покрытий 3-е изд., перераб. – СПб.: Химиздат, 2008.- 448 с.

9.2. Рекомендуемые источники научно-технической информации

Журналы

1.Журнал«Стекло и керамика» ISSN 0131-9582
2.Журнал«Reviews on advanced materials science» ISSN 1605-8127
3.Журнал «Вопросы материаловедения» ISSN 1994-6716
4.Журнал «Материаловедение» ISSN 1694-7193
5.Журнал «Новости материаловедения. Наука и техника» ISSN 2307-8952
6.Журнал «Перспективные материалы» ISSN 1028-978X

7.Журнал «Авиационные материалы и технологии» ISSNa 2071-9140
8.Журнал «Письма о материалах» ISSN 2410-3535

ИНТЕРНЕТ-РЕСУРСЫ

Интернет - ресурсы:

1. http://metallurgu.ru – библиотека по вопросам **металлургии**.
2. http://www.materialscience.ru- сайт по вопросам материаловедения
3. http://www.steeltimes.ru - информационный портал о черной и цветной **металлургии**.
4. http://www.worldsteel.org - зарубежный информационный портал о **металлургии**.
5. http://lib-bkm.ru - открытый доступ к технической литературе.
6. http://www.ifhtse.org - сайт Международной федерации технологий термообработки и обработки поверхности (International Federation for Heat Treatment and Surface Engineering
7. http://www.vstu.ru/nauka/ izvestiya-volggtu/ Известия ВолгГТУ. Тематика: «Проблемы материаловедения, сварки и прочности в машиностроении»
8. http://metal-archive.ru – сайт по вопросам металлургии
9. http://metallobook.ru – открытый доступ к литературе по вопросам металлургии.
10. http://www.matweb.com/ - база данных свойств материалов.
11. http://www.stalimetalli.ru Информационный портал о металлургии. База металлургической литературы.
12. http://www.portalnano.ru/ - Нанотехнологии и наноматериалы. Федеральный интернет-портал
13. http://www.nsknano.ru/ - Новосибирские Наноматериалы
14. http://plasma.karelia.ru/pub/nano-kurs/ - «Нано Технологии»
15. http://www.nanonewsnet.ru/ - Нанотехнологии Nano news net | Сайт о нанотехнологиях #1 в России
16. http://nano-portal.ru/ - Нано Портал - Нанотехнологии России
17. http://www.scirp.org/journal/Index.aspx - Scientific research. Open Access
18. http://bookfi.org/g/ - BookFinder. Электронная библиотека рунета. Поиск книг и журналов
19. http://www.rsl.ru - Российская Государственная Библиотека
20. http://www.gpntb.ru - Государственная публичная научно-техническая библиотека России
21. http://lib.msu.su - Научная библиотека Московского государственного университета
22. http://window.edu.ru - Полнотекстовая библиотека учебных и учебно-методических материалов
23. http://abc-chemistry.org/ru/ - ABC-Chemistry : Бесплатная научная химическая информация
24. http://www.fips.ru/cdfi/fips2009.dll - Сайт ФИПС. Информация о патентах
25. http://findebookee.com/ - поисковая система по книгам
26. http://elibrary.ru - Научная электронная библиотека
27. http://lcweb.loc.go - Библиотека Конгресса США

9.3. Средства обеспечения освоения дисциплины

Для реализации учебной программы подготовлены следующие средства обеспечения освоения дисциплины:

- компьютерные презентации лекций – _16, (общее число слайдов – 240);
- банк тестовых заданий для текущего контроля освоения дисциплины (общее число вопросов – _55);

Для освоения дисциплины используются следующие нормативные и нормативно-методические документы:

– Федеральный закон Российской Федерации от 29.12.2012 № 273-ФЗ «Об образовании в Российской Федерации» [Электронный ресурс] – Режим доступа:

http://pravo.gov.ru/proxy/ips/?docbody=&nd=102162745&intelsearch=273-%D4%C7 (дата обращения: 02.02.2020).

− Федеральные государственные образовательные стандарты высшего образования // Координационный совет учебно-методических объединений и научно-методических советов высшей школы. Портал Федеральных образовательных стандартов высшего образования [Электронный ресурс] – Режим доступа: http://fgosvo.ru/fgosvo/92/91/4 (дата обращения: 02.02.2020).

− Приказ Министерства образования и науки РФ от 23.08.2017 № 816 «Об утверждении Порядка применения организациями, осуществляющими образовательную деятельность, электронного обучения, дистанционных образовательных технологий при реализации образовательных программ» [Электронный ресурс]. Режим доступа: http://pravo.gov.ru/proxy/ips/?docbody=&nd=102447332&intelsearch=816+%EF%F0%E8%EA%E0%E7 (дата обращения: 02.02.2020).

При освоении дисциплины студенты должны использовать информационные и информационно-образовательные ресурсы следующих порталов и сайтов:

– Система федеральных образовательных порталов. Система открытого образования. Консалтинговый центр ИОС ОО РФ [Электронный ресурс] – Режим доступа: http://www.openedu.ru (дата обращения: 02.02.2020).

– Информационная система «Единое окно доступа к образовательным ресурсам». URL: http://window.edu.ru/ (дата обращения: 02.02.2020).

– ФЭПО: соответствие требованиям ФГОС [Электронный ресурс] – Режим доступа: http://fepo.i-exam.ru/ (дата обращения: 02.02.2020).

– ЭИОС РХТУ; https://zoom.us/; https://webinar.ru/; https://teams.microsoft.com/; социальная сеть «ВКонтакте», электронная почта; онлайн-тестирование на платформе Google,

10. МЕТОДИЧЕСКИЕ УКАЗАНИЯ ДЛЯ ОБУЧАЮЩИХСЯ

10.1. Для студентов, обучающихся без использования дистанционных образовательных технологий

Методические рекомендации по организации учебной работы студента направлены на повышение ритмичности и эффективности его аудиторной и самостоятельной работы по курсу.

Учебный курс «Материаловедение в биотехнологии» включает 5 разделов, каждый из которых имеет определенную логическую завершенность. При изучении материала каждого раздела рекомендуется регулярное повторение законспектированного лекционного материала, а также дополнение его сведениями из литературных источников, представленных в учебной программе. При работе с указанными источниками рекомендуется составлять краткий конспект с обязательным фиксированием библиографических данных источника. Изучение материала разделов заканчивается контролем их освоения в форме домашних и контрольных работ.

Практические занятия направлены на углубление теоретических знаний, полученных студентом на лекционных занятиях, приобретение навыков применения теоретических знаний в практической работе.

Выполнение самостоятельной работы в первую очередь ориентировано на самостоятельную работу студента с информационными ресурсами – учебной, научно-технической, справочной и патентной литературой, ресурсами Интернета, базами данных, рекламной продукцией фирм-производителей. Доступ к указанным ресурсам обеспечивается фондами научно-технической библиотеки вуза и городских научно-технических библиотек, электронными библиотеками и поисковыми системами Интернета, материалами

тематических выставок и научно-технических конференций. При оформлении расчетной работы и реферата следует ориентироваться на требования ГОСТ 7.32-2001 «Отчет о научно-исследовательской работе. Структура и правила оформления».

В соответствии с учебным планом изучение дисциплины завершается зачетом.

Общая оценка результатов освоения дисциплины складывается из числа баллов, набранных в семестре (две контрольные работы - 30 баллов, домашняя работа –15 баллов, написание и защита реферата – 15 баллов, итоговый устный опрос по контрольным вопросам – 40 баллов). Результаты оцениваются в соответствии с принятой в университете рейтинговой системой оценки знаний. Максимальная общая оценка всей дисциплины составляет 100 баллов.

10.2. Для студентов, обучающихся с использованием дистанционных образовательных технологий

При использовании электронного обучения и дистанционных образовательных технологий занятия полностью или частично проводятся в режиме онлайн. Объем дисциплины и распределение нагрузки по видам работ соответствует п. 4.1. Распределение баллов соответствует п. 10.1 либо может быть изменено в соответствии с решением кафедры, в случае перехода на ЭО и ДОТ в процессе обучения. Решение кафедры об используемых технологиях и системе оценивания достижений обучающихся принимается с учетом мнения ведущего преподавателя и доводится до обучающихся.

11. МЕТОДИЧЕСКИЕ УКАЗАНИЯ ДЛЯ ПРЕПОДАВАТЕЛЕЙ

11.1. Для преподавателей, реализующих образовательные программы без использования дистанционных образовательных технологий

Основной задачей преподавателей, ведущих занятия по дисциплине «Материаловедение в биотехнологии», является выработка у обучающихся понимания необходимости знания предмета для их дальнейшей работы в области химических технологий.

На первом вводном лекционном занятии необходимо уделить внимание целям и задачам дисциплины. Описать основные разделы курса, рассказать об особенностях предмета материаловедения, методической литературе, рейтинге по дисциплине.

В разделе «Физико-химические основы материаловедения» необходимо дать понятия о теоретических основах материаловедения. Рассказать о методах изучения структуры и свойств материалов, кристаллическом строении металлов и сплавов, теории сплавов и практического применения диаграмм состояния.

В разделе «Металлические материалы» необходимо объяснить особенности свойств чистых металлов и их сплавов. Дать классификацию, маркировки и рассказать об области применения данных материалов. Уделить внимание теории и практике термической и химико-термической обработки металлов и сплавов.

В разделе «Принципы и методы защиты от коррозии» необходимо дать сравнительную характеристику различных методов защиты от коррозии оборудования химических производств.

В разделе «Неметаллические материалы» уделить больше внимания уникальным свойствам неметаллических материалов и областям их применения, в том числе композиционным материалам.

В разделе «Экономически обоснованный выбор материалов для конкретных целей» объяснить критерии выбора конструкционного материала на конкретном примере.

Для демонстрации иллюстративного материала рекомендуется использование мультимедиа.

Практические занятия рекомендуется проводить с использованием современных технологий, в том числе презентационных материалов студентов.

11.2. Для преподавателей, реализующих образовательные программы с использованием дистанционных образовательных технологий

При использовании электронного обучения и дистанционных образовательных технологий занятия полностью или частично проводятся в режиме онлайн. Объем дисциплины и распределение нагрузки по видам работ соответствует п. 4.1. Распределение баллов соответствует п. 10.1 либо может быть изменено в соответствии с решением кафедры, в случае перехода на ЭО и ДОТ в процессе обучения. Решение кафедры об используемых технологиях и системе оценивания достижений обучающихся принимается с учетом мнения ведущего преподавателя и доводится до обучающихся.

Реализация ЭО и ДОТ предполагает использование следующих видов и учебной деятельности: онлайн консультации, практические занятия, видео-лекции; лабораторные работы, проводимые полностью или частично с применением ЭО и ДОТ; текущий контроль в режиме тестирования и проверки домашних заданий; онлайн консультации по курсовому проектированию; самостоятельная работа и т.д..

При реализации РПД в зависимости от конкретной ситуации ЭО и ДОТ могут быть применены в следующем виде:

- объем часов контактной работы обучающихся с преподавателем не сокращается) и электронные образовательные ресурсы (ЭОР) методически обеспечивают самостоятельную работу обучающихся в объеме, предусмотренном рабочей программой данной дисциплины. При этом в случае необходимости занятия проводятся в режиме онлайн.

12. ПЕРЕЧЕНЬ ИНФОРМАЦИОННЫХ ТЕХНОЛОГИЙ, ИСПОЛЬЗУЕМЫХ В ОБРАЗОВАТЕЛЬНОМ ПРОЦЕССЕ

Информационную поддержку изучения дисциплины осуществляет Информационно-библиотечный центр (ИБЦ) РХТУ им. Д.И. Менделеева, который обеспечивает обучающихся основной учебной, учебно-методической и научной литературой, необходимой для организации образовательного процесса по дисциплине. Общий объем многоотраслевого фонда ИБЦ на 01 01 2019 составляет 1708372 экз.

Фонд ИБЦ располагает учебной, учебно-методической и научно-технической литературой в форме печатных и электронных изданий, а также включает официальные, справочно-библиографические, специализированные отечественные и зарубежные периодические и информационные издания. ИБЦ обеспечивает доступ к профессиональным базам данных, информационным, справочным и поисковым системам.

Каждый обучающийся обеспечен свободным доступом из любой точки, в которой имеется доступ к сети Интернет и к электронно-библиотечной системе (ЭБС) Университета, которая содержит различные издания по основным изучаемым дисциплинам и сформирована по согласованию с правообладателями учебной и учебно-методической литературы.

Для более полного и оперативного справочно-библиографического и информационного обслуживания в ИБЦ реализована технология Электронной доставки документов.

Электронные информационные ресурсы, используемые в процессе обучения

№	Электронный	Реквизиты договора (номер,	Характеристика библиотечного

	ресурс	дата заключения, срок действия), ссылка на сайт ЭБС, сумма договора, количество ключей	фонда, доступ к которому предоставляется договором
1.	Электронно-библиотечная система (ЭБС) «ЛАНЬ»	Принадлежность - сторонняя Реквизиты договора - ООО «Издательство «Лань», договор № 33.03-Р-2.0-1775/2-10 от 26.09.2019г. Сумма договора – 642 083-68 Срок действия с «26» сентября 2019г. по «25» сентября 2020г. Ссылка на сайт ЭБС – http://e.lanbook.com Количество ключей - доступ для зарегистрированных пользователей РХТУ с любого компьютера. Дополнительный Договор № 33.03-Р-3.1-2217/2020 от 02.03.2020 г. Сумма договора- 30 994-52 Срок действия с «02» марта 2020 г. по «25» сентября 2020 г. Ссылка на сайт ЭБС – http://e.lanbook.com Количество ключей - доступ для зарегистрированных пользователей РХТУ с любого компьютера.	Коллекции: «Химия» - изд-ва НОТ, «Химия» - изд-ва Лаборатория знаний, «Химия» - изд-ва «ЛАНЬ», «Химия»-КНИТУ(Казанский национальный исследовательский технологический университет), «Химия» - изд-ва ФИЗМАТЛИТ», «Информатика» - изд-ва «ЛАНЬ», «Информатика»-Национальный Открытый Университет «ИНТУИТ», «Инженерно-технические науки"-изд-ва «ЛАНЬ», «Теоретическая механика»-изд-ва «ЛАНЬ», Экономика и менеджмент»- изд-ва Дашков и К., а также отдельные издания в соответствии с Договором.

2.	Электронно - библиотечная система ИБЦ РХТУ им. Д.И.Менделеева (на базе АИБС «Ирбис»)	Принадлежность – собственная РХТУ. Ссылка на сайт ЭБС – http://lib.muctr.ru/ Доступ для пользователей РХТУ с любого компьютера.	Электронные версии учебных и научных изданий авторов РХТУ по всем ООП.
3.	Информационно-справочная система «ТЕХЭКСПЕРТ» «Нормы, правила, стандарты России».	Принадлежность сторонняя. Реквизиты контракта – ООО «ИНФОРМПРОЕКТ», контракт № 189-2647А/2019 От 09.01.2020 г. Сумма договора – 601110-00 С «01» января.2020 г. по «31» декабря 2020 г. Ссылка на сайт ЭБС – http://reforma.kodeks.ru/reforma/ Количество ключей – 5 лицензий + локальный доступ с компьютеров ИБЦ.	Электронная библиотека нормативно-технических изданий. Содержит более 40000 национальных стандартов и др. НТД
4.	Электронная библиотека диссертаций (ЭБД РГБ).	Принадлежность – сторонняя Реквизиты договора – ФГБУ РГБ, Договор № 33.03-Р-3.1-2173/2020 Сумма договора - 398 840-00 С «16» марта 2020 г. по «15 » марта 2021 г. Ссылка на сайт ЭБС – http://diss.rsl.ru/ Количество ключей – 10 лицензий + распечатка в ИБЦ.	В ЭБД доступны электронные версии диссертаций Российской Государственной библиотеки: с 1998 года – по специальностям: "Экономические науки", "Юридические науки", "Педагогические науки" и "Психологические науки"; с 2004 года - по всем специальностям, кроме медицины и фармации; с 2007 года - по всем специальностям, включая работы по медицине и фармации.

5.	БД ВИНИТИ РАН	Принадлежность сторонняя, Реквизиты договора- ВИНИТИ РАН Договор № 33.03-Р-3.1-2047/2019 от 25 февраля 2020 г. Сумма договора - 100 000-00 С «25 » февраля 2020 г. по «24 » февраля 2021 г. Ссылка на сайт-http://www.viniti.ru/ Количество ключей – локальный доступ для пользователей РХТУ в ИБЦ РХТУ.	Крупнейшая в России баз данных по естественным, точным и техническим наукам. Включает материалы РЖ (Реферативного журнала) ВИНИТИ с 1981 г. Общий объем БД - более 28 млн. документов
6.	Научно-электронная библиотека «eLibrary.ru».	Принадлежность – сторонняя Реквизиты договора – ООО Научная электронная библиотека, договор № 33.03-Р-3.1 2087/2019 Сумма договора – 1100017-00 С «01» января 2020 г. по «31» декабря 2020 г. Ссылка на сайт – http://elibrary.ru Количество ключей – доступ для пользователей РХТУ по ip-адресам неограничен.	Научная электронная библиотека eLIBRARY.RU - это крупнейший российский информационно-аналитический портал в области науки, технологии, медицины и образования, содержащий рефераты и полные тексты более 29 млн научных статей и публикаций, в том числе электронные версии более 5600 российских научно-технических журналов

7.	Электронно-библиотечная система издательства "ЮРАЙТ"	Принадлежность сторонняя-«Электронное издательство ЮРАЙТ» Договор № 33.03-Р-3.1-220/2020 от 16.03.2020 г. Сумма договора - 324 000-00 С «16» марта 2020 г. по «15» марта 2021 г. Ссылка на сайт – https://biblio-online.ru/ Количество ключей - доступ для зарегистрированных пользователей РХТУ с любого компьютера.	Электронная библиотека включает более 5000 наименований учебников и учебных пособий по всем отраслям знаний для всех уровней профессионального образования от ведущих научных школ с соблюдением требований новых ФГОСов.
8.	Электронно-библиотечная система «Консультант студента»	Принадлежность сторонняя-ООО «Политехресурс» Договор № 33.03-Р-3.1-218/2020 От «16» марта 2020 г. Сумма договора-36 500-00 С «17 » марта 2020 г. по « 16» марта 2021 г Ссылка на сайт – http://www.studentlibrary.ru Количество ключей - доступ для зарегистрированных пользователей РХТУ с любого компьютера.	Комплект изданий, входящих в базу данных «Электронная библиотека технического ВУЗа».

9.	Электронно-библиотечная система «ZNANIUM.COM»	Принадлежность сторонняя-ООО «ЗНАНИУМ», Договор № 4309 эбс 33.03-Р-3.1-2215/2020 от «20» марта 2020 г. Сумма договора-30 000-00 С « 20» марта 2020 г. по «19 » марта 2021г Ссылка на сайт – https://znanium.com/ Количество ключей - доступ для зарегистрированных пользователей РХТУ с любого компьютера.	Коллекция изданий учебников и учебных пособий по различным отраслям знаний для всех уровней профессионального образования.

Бесплатные архивные коллекции, приобретенные Минобрнауки для вузов.
Архив Издательства American Association for the Advancement of Science.Пакет «Science Classic» 1880-1996
Архив Издательства Annual Reviews. Пакет «Full Collection» 1932-2005
Архив издательства Института физики (Великобритания). Пакет «Historical Archive 1874-1999» с первого выпуска каждого журнала по 1999, 1874-1999
Архив издательства Nature Publishing Group. Пакет «Nature» с первого выпуска первого номера по 2010, 1869-2010
Архив издательства Oxford University Press. Пакет «Archive Complete» с первого выпуска каждого журнала по 1995, 1849-1995
Архив издательства Sage. Пакет «2010 SAGE Deep Backfile Package» с первого выпуска каждого журнала по 1998, 1890-1998
Архив издательства Taylor & Francis. Full Online Journal Archives. с первого выпуска каждого журнала по 1996, 1798-1997
Архив издательства Cambridge University Press. Пакет «Cambridge Journals Digital Archive (CJDA)» с первого выпуска каждого журнала по 2011, 1827-2011
Архив журналов Королевского химического общества(RSC). 1841-2007
Архив коллекции журналов Американского геофизического союза (AGU), предоставляемый издательством Wiley Subscription Services, Inc. 1896-1996

Бесплатные официальные открытые ресурсы Интернет:

42. Directory of Open Access Journals (DOAJ) http://doaj.org/

    Ресурс объединяет более 10000 научных журналов по различным отраслям знаний (около 2 миллионов статей) из134 стран мира.
43. Directory of Open Access Books (DOAB) https://www.doabooks.org/

В базе размещено более 3000 книг по различным отраслям знаний, предоставленных 122 научными издательствами.

44. BioMed Central https://www.biomedcentral.com/

    База данных включает более 300 рецензируемых журналов по биомедицине, медицине и естественным наукам. Все статьи, размещенные в базе, находятся в свободном доступе.
45. Электронный ресурс arXiv https://arxiv.org/

    Крупнейшим бесплатный архив электронных научных публикаций по разделам физики, математики, информатики, механики, астрономии и биологии. Имеется подробный тематический каталог и возможность поиска статей по множеству критериев.
46. Коллекция журналов MDPI AG http://www.mdpi.com/

    Многодисциплинарный цифровой издательский ресурс, является платформой для рецензируемых научных журналов открытого доступа, издающихся MDPI AG (Базель, Швейцария). Издательство выпускает более 120 разнообразных электронных журналов, находящихся в открытом доступе.
47. Издательство с открытым доступом InTech http://www.intechopen.com/

    Первое и крупнейшее в мире издательство, публикующее книги в открытом доступе, около 2500 научных изданий. Основная тематическая направленность - физические и технические науки, технологии, медицинские науки, науки о жизни.
48. База данных химических соединений ChemSpider http://www.chemspider.com/

    ChemSpider – это бесплатная химическая база данных, предоставляющая быстрый доступ к более чем 28 миллионам структур, свойств и соответственной информации. Ресурс принадлежит Королевскому химическому обществу Великобритании (Royal Society of Chemistry).
49. Коллекция журналов PLOS ONE http://journals.plos.org/plosone/

    PLOS ONE – коллекция журналов, в которых публикуются отчеты о новых исследованиях в области естественных наук и медицины. Все журналы размещены в свободном доступе (Open Access), все статьи проходят строгое научное рецензирование.
50. US Patent and Trademark Office (USPTO) http://www.uspto.gov/

Ведомство по патентам и товарным знакам США — USPTO — предоставляет свободный доступ к американским патентам, опубликованным с 1976 г. по настоящее время.

51. Espacenet - European Patent Office (EPO) http://worldwide.espacenet.com/

    Патенты (либо патентные заявки) более 50 национальных и нескольких международных патентных бюро, в том числе послные тексты патентов США, России, Франции, Японии и др.
52. Федеральный институт промышленной собственности (ФИПС)

    http://www1.fips.ru/wps/wcm/connect/content_ru/ru

    Информационные ресурсы ФИПС свободного доступа:
    - -Электронные бюллетени. Изобретения. Полезные модели.
    - -Открытые реестры российских изобретений и заявок на изобретения.
    - -Рефераты российских патентных документов за 1994–2016 гг.
    - -Полные тексты российских патентных документов из последнего официального бюллетеня.

13. МАТЕРИАЛЬНО-ТЕХНИЧЕСКОЕ ОБЕСПЕЧЕНИЕ ДИСЦИПЛИНЫ

В соответствии с учебным планом занятия по дисциплине «Материаловедение для химических производств » проводятся в форме лекционных, практических занятий и самостоятельной работы студента.

13.1 Оборудование, необходимое в образовательном процессе

Лекционная учебная аудитория, оборудованная электронными средствами демонстрации (компьютер со средствами звуковоспроизведения, проектор, экран) и учебной мебелью.

13.2 Учебно-наглядные пособия

Методические пособия для самостоятельной работы и подготовке к практическим занятиям; презентационные материалы для лекционного курса.

13.3 Компьютеры, информационно-телекоммуникационные сети, аппаратно-программные и аудиовизуальные средства

Персональные компьютеры, укомплектованные проигрывателями CD и DVD, принтерами и программными средствами, проекторы, экраны; аудитории со стационарными комплексами отображения информации с любого электронного носителя; WEB-камеры; цифровой фотоаппарат; копировальные аппараты; локальная сеть с выходом в Интернет.

13.4 Печатные и электронные образовательные и информационные ресурсы

Информационно-методические материалы: учебные пособия по дисциплинам вариативной части программы; методические рекомендации к практическим занятиям; раздаточный материал к практическим занятиям; электронные учебные издания по дисциплинам вариативной части, научно-популярные электронные издания.

Электронные образовательные ресурсы: кафедральные библиотеки электронных изданий по дисциплинам вариативной части; электронные презентации; учебно-методические разработки кафедры в электронном виде; буклеты и каталоги оборудования, справочники по сырьевым материалам, справочники по наилучшим доступным технологиям электрохимических производств; справочные материалы в печатном и электронном виде; электронная картотека по рентгенофазовому анализу.

13.5 Перечень лицензионного программного обеспечения

№ п/п	Наименование программного продукта	Реквизиты договора поставки	Количество лицензий	Срок окончания действия лицензии
1	Micosoft Office Standard 2013	Контракт № 62-64ЭА/2013 Microsoft Open License Номер лицензии 47837477	100	бессрочная
2	MicrosoftWindows 7Pro	Microsoft Open License Номер лицензии 47837475	21	бессрочная
3	Kaspersky Endpoint Security для бизнеса – Стандартный	Контракт № 28-35ЭА/2020 от 12 мая 2020 г.	1600	12.05.2021
4	Антиплагиат	Контракт № 19-	6000 проверок	19.05.2021

		17ЭА/2020 от 12 мая 2020 г		

14. ТРЕБОВАНИЯ К ОЦЕНКЕ КАЧЕСТВА ОСВОЕНИЯ ПРОГРАММЫ

Наименование разделов	Основные показатели оценки	Формы и методы контроля и оценки
Раздел 1. Введение. Физико-химические основы материаловедения	***Знает:*** -классификацию, структуру, состав и свойства материалов, используемых в основных процессах химических производств; ***умеет:*** -анализировать физико-химические и механические свойства материалов, используемых в основных процессах химических производств, их коррозионную стойкость и технологичность;	Оценка за контрольную работу оценка за домашнюю работу оценка за реферат оценка за итоговый опрос
Раздел 2. Металлические материалы	***Знает:*** -классификацию, структуру, состав и свойства материалов, используемых в основных процессах химических производств; -маркировку материалов, используемых в основных процессах химических производств, по российским и международным стандартам; -основные конструкционные и функциональные материалы, используемые в основных процессах химических производств, контроль материалов с позиций энерго- и ресурсосбережения при их переработке; ***владеет:*** -простейшими операциями определения свойств материалов, используемых в основных процессах химических производств.	Оценка за контрольную работу оценка за домашнюю работу оценка за реферат оценка за итоговый опрос
Раздел 3. Основы коррозии металлов. Принципы и методы защиты от коррозии	***Знает:*** -основы коррозии металлов, принципы и методы защиты от коррозии; ***умеет:*** -анализировать физико-химические и механические свойства материалов, используемых в основных процессах химических производств, их	Оценка за контрольную работу оценка за домашнюю работу оценка за реферат оценка за итоговый опрос

	коррозионную стойкость и технологичность; - рационально подобрать конструкционный материал для химико-технологического процесса с учетом методов защиты от возможного воздействия технологической среды. ***владеет:*** -простейшими операциями определения свойств материалов, используемых в основных процессах химических производств.	
Раздел 4. Неметаллические материалы	***Знает:*** -классификацию, структуру, состав и свойства материалов, используемых в основных процессах химических производств; -маркировку материалов, используемых в основных процессах химических производств, по российским и международным стандартам; -основные конструкционные и функциональные материалы, используемые в основных процессах химических производств, контроль материалов с позиций энерго- и ресурсосбережения при их переработке; ***умеет:*** -анализировать физико-химические и механические свойства материалов, используемых в основных процессах химических производств, их коррозионную стойкость и технологичность; ***владеет:*** -простейшими операциями определения свойств материалов, используемых в основных процессах химических производств.	Оценка за контрольную работу оценка за домашнюю работу оценка за реферат оценка за итоговый опрос
Раздел 5. Экономически обоснованный выбор материалов для конкретных целей	***Знает:*** -основные конструкционные и функциональные материалы, используемые в основных процессах химических производств, контроль материалов с позиций энерго- и ресурсосбережения при их переработке;	Оценка за контрольную работу оценка за домашнюю работу оценка за реферат оценка за итоговый опрос

	умеет: -анализировать физико-химические и механические свойства материалов, используемых в основных процессах химических производств, их коррозионную стойкость и технологичность; - рационально подобрать конструкционный материал для химико-технологического процесса с учетом методов защиты от возможного воздействия технологической среды.	

15. ОСОБЕННОСТИ ОРГАНИЗАЦИИ ОБРАЗОВАТЕЛЬНОГО ПРОЦЕССА ДЛЯ ИНВАЛИДОВ И ЛИЦ С ОГРАНИЧЕННЫМИ ВОЗМОЖНОСТЯМИ ЗДОРОВЬЯ

Обучение инвалидов и лиц с ограниченными возможностями здоровья осуществляется в соответствии с:

- Порядком организации и осуществления образовательной деятельности по образовательным программам – программам бакалавриата, программам специалитета, программам магистратуры (Приказ Минобрнауки РФ от 05.04.2017 № 301);

− Положением о порядке организации и осуществления образовательной деятельности по образовательным программам высшего образования – программ бакалавриата, программ специалитета, программ магистратуры в РХТУ им. Д.И. Менделеева, принятым решением Ученого совета РХТУ им. Д.И. Менделеева от 30.10.2019, протокол № 3, введенным в действие приказом ректора РХТУ им. Д.И. Менделеева от 14.11.2019 № 646А;

- Методическими рекомендациями по организации образовательного процесса для обучения инвалидов и лиц с ограниченными возможностями здоровья в образовательных организациях высшего образования, в том числе оснащенности образовательного процесса (утверждены заместителем Министра образования и науки РФ А.А. Климовым от 08.04.2014 № АК-44/05вн).

Дополнения и изменения к рабочей программе дисциплины
«Материаловедение для химических производств»
основной образовательной программы
18.03.02 Энерго- и ресурсосберегающие
процессы в химической технологии, нефтехимии и биотехнологии
Профиль подготовки «Основные процессы химических производств и химическая кибернетика»
Форма обучения: очная

Номер изменения/ дополнения	Содержание дополнения/изменения	Основание внесения изменения/дополнения
1.	Изменение в части обновления лицензионного программного обеспечения	протокол заседания Ученого совета № 1 от «30» августа 2019г.
2.	Изменения в части обновления договоров электронных ресурсов	протокол заседания Ученого совета № 2 от «30» сентября 2019 г.
3.	Изменения в части использования ЭО и ДОТ при реализации основных профессиональных образовательных программ	Приказ ректора РХТУ им. Д.И. Менделеева от 16.03.2020 № 163-А «О предупреждении распространения новой коронавирусной инфекции»

Министерство науки и высшего образования Российской Федерации
федеральное государственное бюджетное образовательное учреждение высшего образования
«Российский химико-технологический университет имени Д.И. Менделеева»

«**УТВЕРЖДАЮ**»
Проректор по учебной работе

_____ С.Н. Филатов

«30» июня 2020 г.

РАБОЧАЯ ПРОГРАММА ДИСЦИПЛИНЫ

«Проектирование процессов и аппаратов химической технологии»

Направление подготовки 18.03.02 Энерго- и ресурсосберегающие процессы в химической технологии, нефтехимии и биотехнологии

Квалификация «бакалавр»

РАССМОТРЕНО И ОДОБРЕНО
на заседании Методической комиссии
РХТУ им. Д.И. Менделеева
«30» июня 2020 г.

Председатель _____ **Н.А. Макаров**

Москва 2020 г.

Программа составлена:

- зав. кафедрой процессов и аппаратов химической технологии, проф., д.т.н. Л.В. Равичевым

- доцентом кафедры процессов и аппаратов химической технологии, к.т.н. Т.А. Тарасовой

Программа рассмотрена и одобрена на заседании кафедры процессов и аппаратов химической технологии
«22» июня 2020 г., протокол № 16

1. ЦЕЛЬ И ЗАДАЧИ ДИСЦИПЛИНЫ

Программа дисциплины составлена в соответствии с требованиями Федерального государственного образовательного стандарта высшего образования (ФГОС ВО) по направлению подготовки бакалавров **18.03.02 «Энерго- и ресурсосберегающие процессы в химической технологии, нефтехимии и биотехнологии»** в соответствии с рекомендациями методической комиссии и накопленным опытом преподавания предмета кафедрой процессов и аппаратов химической технологии РХТУ им. Д.И. Менделеева.

Дисциплина относится к вариативной части обязательных дисциплин учебного плана и рассчитана на изучение в 7 семестре обучения. Дисциплина предполагает, что обучающиеся имеют теоретическую и практическую подготовку по процессам и аппаратам химической технологии.

Цель дисциплины:

Существенно расширить, систематизировать и использовать на практике знаний основ гидравлических, тепловых и массообменных процессов химической технологии, позволяющих выпускникам осуществлять научно- исследовательскую и практическую работу на предприятиях.

Задачи изучения дисциплины:

- закрепление и использование знаний, полученных при изучении дисциплины «Процессы и аппараты химической технологии»;
- систематизация методов расчета тепло- и массообменного оборудования;
- овладение основными принципами организации процессов химической технологии на основе изученных в дисциплине «Процессы и аппараты химической технологии» основ гидромеханики, тепло- и массопередачи.
- развитие понимания физической сущности и общности процессов химической технологии.

2. ТРЕБОВАНИЯ К РЕЗУЛЬТАТАМ ОСВОЕНИЯ ДИСЦИПЛИНЫ

Изучение курса **«Проектирование процессов и аппаратов химической технологии»** при подготовке бакалавров по направлению подготовки **18.03.02 «Энерго- и ресурсосберегающие процессы в химической технологии, нефтехимии и биотехнологии»** направлено на приобретение следующих профессиональных компетенций:

в области производственно-технологической деятельности:

- способности участвовать в совершенствовании технологических процессов с позиций энерго- и ресурсосбережения, минимизации воздействия на окружающую среду (ПК-2);

- готовности обосновывать конкретные технические решения при разработке технологических процессов; выбирать технические средства и технологии, направленные на минимизацию антропогенного воздействия на окружающую среду (ПК-5).

в области научно-исследовательской деятельности:

- способности планировать экспериментальные исследования, получать, обрабатывать и анализировать полученные результаты (ПК-15).

В результате освоения дисциплины обучающийся должен:

ЗНАТЬ:

- методы расчета тепло- и массообменных аппаратов;
- основные принципы организации процессов химической технологии;
- типовые процессы химической технологии, соответствующие аппараты и методы их расчета;
- методы составления технологических схем с нанесением всех аппаратов.

УМЕТЬ:

- составлять материальные и тепловые балансы для систем газ-жидкость;
- рассчитывать параметры тепло- и массообменного оборудования и насосов;
- подбирать стандартное оборудование, используемое в химической промышленности.

ВЛАДЕТЬ:

- методологией расчета основных параметров гидромеханических, тепловых и массообменных процессов;
- основами правильного подбора тепло и массообменного оборудования;
- методами составления технологических схем и графического изображения основного оборудования.

3. ОБЪЕМ ДИСЦИПЛИНЫ И ВИДЫ УЧЕБНОЙ РАБОТЫ

Вид учебной работы	**7 семестр**	
	ЗЕ	**Акад. час.**
Общая трудоемкость дисциплины	**2**	**72**
Контактная работа – аудиторные занятия:	**0,44**	**16**
Практические занятия (ПЗ)	0,44	16
Самостоятельная работа	**1,56**	**56**
Контактная самостоятельная работа	1,56	0,4
Самостоятельное изучение разделов дисциплины		55,6
Вид итогового контроля:	**Зачет с оценкой**	

Вид учебной работы	**7 семестр**	
	ЗЕ	**Астр. час.**
Общая трудоемкость дисциплины	**2**	**54**
Контактная работа – аудиторные занятия:	**0,44**	**12**
Практические занятия (ПЗ)	0,44	12
Самостоятельная работа	**1,56**	**42**
Контактная самостоятельная работа	1,56	0,3
Самостоятельное изучение разделов дисциплины		41,7
Вид итогового контроля:	**Зачет с оценкой**	

4. СОДЕРЖАНИЕ ДИСЦИПЛИНЫ.

4.1 РАЗДЕЛЫ ДИСЦИПЛИНЫ И ВИДЫ ЗАНЯТИЙ

№ п/п	Раздел дисциплины	Часов акад.		
		Всего	Ауд.занятия	Самостоятельная работа
	Введение. Физико-химические основы и особенности условий проведения процесса разделения жидких гомогенных смесей ректификацией. Описание принципиальной схемы ректификационной установки непрерывного действия. Сравнение и области применения насадочных и тарельчатых колонн. Построение равновесной линии на основе полученных индивидуальных заданий.	7	1	6
1	**Раздел 1. Расчет ректификационной колонны.**			
1.1	Расчет насадочной ректификационной колонны непрерывного действия (для трех размеров насадки).	10	2	8
1.2	Расчет тарельчатой ректификационной колонны непрерывного действия.	10	2	8
1.3	Сравнение данных расчета насадочной и тарельчатой колонн. Сопоставление данных, полученных по программам компьютерных и ручных расчетов. Выбор колонны.	10	2	8
2	**Раздел 2. Расчет и выбор теплообменников.**			
2.1	Расчет кожухотрубчатого испарителя.	5	1	4
2.2	Расчет конденсатора (кожухотрубчатого или пластинчатого).	3	1	2
2.3	Расчет подогревателя (кожухотрубчатого или пластинчатого).	3	1	2
2.4	Расчет холодильников дистиллята и кубового остатка (кожухотрубчатых или пластинчатых).	3	1	2
3	**Раздел 3. Гидродинамические расчеты.**			
3.1	Расчет гидравлического сопротивления трубопроводов	3	1	2
3.2	Расчет оптимальных диаметров трубопроводов	3	1	2
3.3	Расчет и подбор насосов	3	1	2
4	**Раздел 4. Графическое оформление.** Технологическая схема. Ректификационная колонна определенного типа с изображением деталей контактных элементов, рассчитанных в модуле 1	12	2	10
	Зачет с оценкой			
Итого		72	16	56

4.2. СОДЕРЖАНИЕ РАЗДЕЛОВ ДИСЦИПЛИНЫ

Введение. Физико-химические основы и особенности условий проведения процесса разделения жидких гомогенных смесей ректификацией. Описание принципиальной схемы ректификационной установки непрерывного действия. Сравнение и области применения насадочных и тарельчатых колонн. Построение равновесной линии на основе полученных индивидуальных заданий.

Раздел 1. Расчет ректификационной колонны.

1.1. Расчет насадочной ректификационной колонны непрерывного действия (для трех размеров насадки).

Материальный баланс колонны. Расчет минимального и рабочего флегмового числа. Построение рабочих линий. Расчет скорости паров и диаметра колонны. Определение высоты насадки по модифицированному уравнению массоопередачи. Определение общего числа и высоты единиц переноса. Расчет гидравлического сопротивления насадки.

1.2. Расчет тарельчатой ректификационной колонны непрерывного действия.

Предварительный выбор тарелок. Материальный баланс колонны. Расчет минимального и рабочего флегмового числа. Расчет скорости паров и диаметра колонны. Построение рабочих линий. Определение высоты светлого слоя жидкости на тарелке и паросодержания барботажного слоя. Расчет коэффициентов массоопередачи, общего числа единиц переноса, эффективности по Мэрфри. Расчет высоты колонны на основе КПД по Мэрфри с построением кинетической линии. Расчет гидравлического сопротивления колонны.

1.3. Сравнение данных расчета насадочной и тарельчатой колонн. Сопоставление данных, полученных по программам компьютерных и ручных расчетов. Выбор колонны.

Раздел 2. Расчет и выбор теплообменников.

Расчет и выбор теплообменников по общей схеме: -расчет тепловой нагрузки; - определение теплового режима и средней движущей силы; - приближенная оценка коэффициентов теплоотдачи, коэффициента теплопередачи, поверхности $F_{ор}$; - выбор типа и нормализованного варианта конструкции; -определение параметров конструкции (например, для кожухотрубного теплообменника: числа труб и числа ходов, диаметра труб, диаметра кожуха, поверхности теплообменника $F_{норм}$ и др.); - сопоставление ориентировочной $F_{ор}$ и $F_{норм}$; - сопоставление данных, полученных по программам компьютерных и ручных расчетов; -гидравлический расчет; - выбор оптимального варианта теплообменника.

2.1. Расчет кожухотрубчатого испарителя.

2.2. Расчет конденсатора (кожухотрубчатого или пластинчатого).

2.3. Расчет подогревателя (кожухотрубчатого или пластинчатого).

2.4. Расчет холодильников дистиллята и кубового остатка (кожухотрубчатых или пластинчатых).

Раздел 3. Гидродинамические расчеты.

3.1 Расчет гидравлического сопротивления трубопроводов

3.2. Расчет оптимальных диаметров трубопроводов

3.3. Расчет и подбор насосов

Раздел 4. Графическое оформление.

Технологическая схема. Ректификационная колонна определенного типа с изображением деталей контактных элементов, рассчитанных в модуле 1.

5. СООТВЕТСТВИЕ СОДЕРЖАНИЯ ТРЕБОВАНИЯМ К РЕЗУЛЬТАТАМ ОСВОЕНИЯ ДИСЦИПЛИНЫ

№	Компетенции	Раздел 1	Раздел 2	Раздел 3	Раздел 4
	Знать:				
1	- методы расчета тепло- и массообменных аппаратов;	+	+		
2	- основные принципы организации процессов химической технологии;	+	+	+	+
3	- типовые процессы химической технологии,	+	+	+	+

	соответствующие аппараты и методы их расчета;				
4	- методы составления технологических схем с нанесением всех аппаратов.			+	+
	Уметь:				
1	- составлять материальные и тепловые балансы для систем газ-жидкость;	+	+	+	
2	- рассчитывать параметры тепло- и массообменного оборудования и насосов;	+	+	+	
3	- подбирать стандартное оборудование, используемое в химической промышленности.	+	+	+	+
	Владеть:				
1	- методологией расчета основных параметров гидромеханических, тепловых и массообменных процессов;	+	+	+	
2	- основами правильного подбора тепло и массообменного оборудования;	+	+		+
3	- методами составления технологических схем и графического изображения основного оборудования.			+	+
	Профессиональные компетенции:				
	в области производственно-технологической деятельности:				
1	- способностью участвовать в совершенствовании технологических процессов с позиций энерго- и ресурсосбережения, минимизации воздействия на окружающую среду (ПК-2);	+	+	+	+
2	- готовностью обосновывать конкретные технические решения при разработке технологических процессов; выбирать технические средства и технологии, направленные на минимизацию антропогенного воздействия на окружающую среду (ПК-5).	+	+	+	+
	в области научно-исследовательской деятельности:				
1	- способностью планировать экспериментальные исследования, получать, обрабатывать и анализировать полученные результаты (ПК-15).	+	+	+	+

6. ПРАКТИЧЕСКИЕ ЗАНЯТИЯ (КОНСУЛЬТАЦИИ)

Учебным планом подготовки бакалавров по дисциплине «**Проектирование процессов и аппаратов химической технологии**» направления **18.03.02 «Энерго- и ресурсосберегающие процессы в химической технологии, нефтехимии и биотехнологии»** предусмотрено проведение аудиторных занятий в объёме 16 часов. Аудиторные занятия проводятся под руководством преподавателя и направлены на углубление теоретических знаний, полученных студентом в 5 и 6 семестрах, на формирование способности применять теоретические знания на практике. Занятия предусматривают проведение консультаций по текущим разделам выполнения курсового проекта и контроль преподавателем объема выполненных студентом работ согласно рабочему плану.

№ п/п	№ раздела дисциплины	Аудиторные занятия. Темы консультаций
1	Введение.	1. Физико-химические основы и особенности условий проведения процесса разделения жидких гомогенных смесей ректификацией. Описание принципиальной схемы ректификационной установки непрерывного действия. Сравнение и области применения насадочных и тарельчатых колонн. Построение равновесной линии на основе полученных индивидуальных заданий. 1 час
2	Раздел 1	2. Расчет насадочной ректификационной колонны непрерывного действия. Материальный баланс колонны. Расчет минимального и рабочего флегмового числа. Построение рабочих линий. Расчет скорости паров и диаметра колонны. 1 час 3. Определение высоты насадки по модифицированному уравнению массоопередачи. Определение общего числа и высоты единиц переноса. Расчет гидравлического сопротивления насадки. 1 час 4. Расчет тарельчатой ректификационной колонны непрерывного действия. Предварительный выбор тарелок. Материальный баланс колонны. Расчет минимального и рабочего флегмового числа. Расчет скорости паров и диаметра колонны. Построение рабочих линий. 1 час 5. Определение высоты светлого слоя жидкости на тарелке и паросодержания барботажного слоя. Расчет коэффициентов массоопередачи, общего числа единиц переноса, эффективности по Мэрфри. Расчет высоты колонны на основе КПД по Мэрфри с построением кинетической линии. Расчет гидравлического сопротивления колонны.1 час 6. Сравнение данных расчета насадочной и тарельчатой колонн. Сопоставление данных, полученных по программам компьютерных и ручных расчетов. 1час 7. Выбор колонны.1 час.
3	Раздел 2	8. Общая схема расчета теплообменников на примере кожухотрубчатого испарителя. Расчет тепловой нагрузки теплообменников. Определение теплового режима и средней движущей силы. Приближенная оценка коэффициентов теплоотдачи, коэффициента теплопередачи, поверхности $F_{ор}$. Выбор типа и нормализованного варианта конструкции $F_{норм}$. Определение параметров конструкции. 1 час 9. Сопоставление данных, полученных по программам компьютерных и ручных расчетов. Гидравлический расчет. Выбор оптимального варианта теплообменника. 0,5 часа 10. Расчет конденсатора (кожухотрубчатого или пластинчатого) по общей схеме расчета. 1 час 11. Расчет подогревателя (кожухотрубчатого или пластинчатого) по общей схеме расчета. 1 час 12. Расчет холодильников дистиллята и кубового остатка (кожухотрубчатых или пластинчатых) по общей схеме расчета 0,5 часа
4	Раздел 3	13. Расчет гидравлического сопротивления трубопроводов 1 час

		14. Расчет оптимальных диаметров трубопроводов. 1 час 15. Расчет и подбор насосов. 1 час
5	Раздел 4.	16. Технологическая схема. Технические характеристики и требования к выполнению спроектированного оборудования. Аппараты, входящие в установку. Основные технологические связи между аппаратами. Элементы, имеющие самостоятельное функциональное назначение (насосы, арматура и т.д.) 1 час 17. Чертежи общего вида ректификационной колонны определенного типа. 0,5 часа 18. Чертежи деталей контактных элементов, рассчитанных в модуле 0,5 часа.

7. САМОСТОЯТЕЛЬНАЯ РАБОТА.

Учебным планом подготовки бакалавров по программе **«Проектирование процессов и аппаратов химической технологии»**» направления **18.03.02 «Энерго- и ресурсосберегающие процессы в химической технологии, нефтехимии и биотехнологии»** предусмотрена самостоятельная работа в объёме 56 часов. Самостоятельная работа проводится под руководством преподавателя согласно темам соответствующих разделов плана, обсуждаемых на аудиторных занятиях. Направлена самостоятельная работа на углубление теоретических знаний, полученных студентом в 5 и 6 семестрах, на формирование способности применять теоретические знания на практике, включающих использование компьютерных программ для расчета гидродинамического, теплообменного и массообменного оборудования.

8. ОЦЕНОЧНЫЕ СРЕДСТВА ДЛЯ КОНТРОЛЯ ОСВОЕНИЯ ДИСЦИПЛИНЫ

8.1 Примерный перечень тем курсовых проектов

- Расчет и проектирование ректификационной установки непрерывного действия для разделения бинарной смеси хлороформ-дихлорэтан с заданной производительностью по исходной смеси и содержанием легколетучего компонента в исходной смеси, ректификате и кубовом остатке. Тип колонны – тарельчатая;
- Расчет и проектирование ректификационной установки непрерывного действия для разделения бинарной смеси гексан-гептан с заданной производительностью по исходной смеси и содержанием легколетучего компонента в исходной смеси, ректификате и кубовом остатке. Тип колонны – тарельчатая;
- Расчет и проектирование ректификационной установки непрерывного действия для разделения бинарной смеси этанол-вода с заданной производительностью по исходной смеси и содержанием легколетучего компонента в исходной смеси, ректификате и кубовом остатке. Тип колонны – насадочная;
- Расчет и проектирование ректификационной установки непрерывного действия для разделения бинарной смеси бензол-толуол с заданной производительностью по исходной смеси и содержанием легколетучего компонента в исходной смеси, ректификате и кубовом остатке. Тип колонны – выбрать.
- Расчет и проектирование ректификационной установки непрерывного действия для разделения бинарной смеси ацетон-хлороформ с заданной производительностью по исходной смеси и содержанием легколетучего компонента в исходной смеси, ректификате и кубовом остатке. Тип колонны – выбрать.

8.2. Текущий контроль освоения дисциплины

Промежуточный рейтинговый контроль по дисциплине **«Проектирование процессов и аппаратов химической технологии»** складывается из оценки за выполнение

соответствующих разделов. Максимальное количество баллов, которое может быть получено за выполнение всех раздела курсового проекта равно 60.

Контроль выполнения разделов курсового проекта:

№ п/п	№ раздела дисциплины	Темы консультаций	Баллы
1	Введение.	1. Физико-химические основы и особенности условий проведения процесса разделения жидких гомогенных смесей ректификацией. Описание принципиальной схемы ректификационной установки непрерывного действия. Сравнение и области применения насадочных и тарельчатых колонн. Построение равновесной линии на основе полученных индивидуальных заданий.	4
2	Раздел 1	2. Расчет насадочной ректификационной колонны непрерывного действия. Материальный баланс колонны. Расчет минимального и рабочего флегмового числа. Построение рабочих линий. Расчет скорости паров и диаметра колонны.	4
		3. Определение высоты насадки по модифицированному уравнению массоопередачи. Определение общего числа и высоты единиц переноса. Расчет гидравлического сопротивления насадки.	4
		4. Расчет тарельчатой ректификационной колонны непрерывного действия. Предварительный выбор тарелок. Материальный баланс колонны. Расчет минимального и рабочего флегмового числа. Расчет скорости паров и диаметра колонны. Построение рабочих линий.	5
		5.Определение высоты светлого слоя жидкости на тарелке и паросодержания барботажного слоя. Расчет коэффициентов массоопередачи, общего числа единиц переноса, эффективности по Мэрфри. Расчет высоты колонны на основе КПД по Мэрфри с построением кинетической линии. Расчет гидравлического сопротивления колонны.	4
		6. Сравнение данных расчета насадочной и тарельчатой колонн. Сопоставление данных, полученных по программам компьютерных и ручных расчетов.	2
		7. Выбор колонны.	2
Итого:			**25**
3	Раздел 2	8. Общая схема расчета теплообменников на примере кожухотрубчатого испарителя. Расчет тепловой нагрузки теплообменников.	3

		Определение теплового режима и средней движущей силы. Приближенная оценка коэффициентов теплоотдачи, коэффициента теплопередачи, поверхности $F_{ор}$. Выбор типа и нормализованного варианта конструкции $F_{норм}$. Определение параметров конструкции.	
		9. Сопоставление данных, полученных по программам компьютерных и ручных расчетов. Гидравлический расчет. Выбор оптимального варианта теплообменника.	3
		10. Расчет конденсатора (кожухотрубчатого или пластинчатого) по общей схеме расчета.	3
		11. Расчет подогревателя (кожухотрубчатого или пластинчатого) по общей схеме расчета.	3
		12. Расчет холодильников дистиллята и кубового остатка (кожухотрубчатых или пластинчатых) по общей схеме расчета.	3
Итого:			**15**
4	Раздел 3	13. Расчет гидравлического сопротивления трубопроводов.	2
		14. Расчет оптимальных диаметров трубопроводов.	2
		15. Расчет и подбор насосов.	2
Итого:			**6**
5	Раздел 4.	16. Технологическая схема. Технические характеристики и требования к выполнению спроектированного оборудования. Аппараты, входящие в установку. Основные технологические связи между аппаратами. Элементы, имеющие самостоятельное функциональное назначение (насосы, арматура и т.д.)	5
		17. Чертежи общего вида ректификационной колонны определенного типа.	5
		18. Чертежи деталей контактных элементов, рассчитанных в модуле 1	4
Итого:			**14**
Всего сумма набранных баллов:			**60**

8.3. Вопросы для итогового контроля освоения дисциплины

От 20 до 40 баллов студент получает при итоговом контроле - при защите проекта, которая подразумевает обсуждение расчетов, изложенных в расчетно-пояснительной записке, а также графических материалов и ответов на вопросы:

Введение. Физико-химические основы и особенности условий проведения процесса разделения жидких гомогенных смесей ректификацией. Описание принципиальной схемы ректификационной установки непрерывного действия. Сравнение и области применения насадочных и тарельчатых колонн. Построение равновесной линии на основе полученных индивидуальных заданий.

1. В каких координатах строятся рабочая и равновесная линии при анализе работы ректификационных колонн графоаналитическим методом?
2. Как обозначаются составы пара и жидкости
3. В процессе ректификации где больше легколетучего компонента – в паре или в жидкости?
4. Как влияет размер насадки на высоту и диаметр аппарата?
5. Как влияет размер насадки на гидравлическое сопротивление аппарата?
6. Для чего осуществляется предварительный нагрев исходной смеси перед подачей в ректификационную колонну
7. Для чего используется дефлегматор?
8. Для чего используется кипятильник?
9. Что обуславливает преимущественное (по сравнению с насадочными) использование тарельчатых ректификационных колонн в крупнотоннажной ректификации (сравниваются тарельчатая и насадочная колонна с одинаковыми габаритными размерами)?
10. В чем состоит назначение насадки или тарельчатых устройств?
11. В чем состоит технологический расчет массообменных аппаратов?
12. Как влияет размер элемента насадки и плотность орошения на гидравлическое сопротивление по газовой фазе?
13. Сопоставить друг с другом тарельчатые и насадочные колонные аппараты. Каковы преимущественные области применения каждого из этих типов колонн?
14. Назовите достоинства тарельчатых колонн по сравнению с насадочными.
15. Назовите достоинства насадочных колонн по сравнению с тарельчатыми.
16. Какие бывают типы тарелок и виды насадок?
17. Сравнение колпачковых, ситчатых, клапанных тарелок.
18. Назвать (и обосновать их необходимость) основные допущения, принимаемые при анализе и расчете установок для непрерывной ректификации бинарных смесей.

Раздел 1. Расчет ректификационной колонны.

1. Что называют флегмовым числом ректификационной колонны?
2. Как определяется минимальное флегмовое число при бинарной ректификации?
3. Влияние флегмового числа на размеры ректификационной колонны и расход греющего пара. Определение оптимального флегмового числа при расчете ректификационных колонн.
4. По какому параметру происходит оптимизация процесса при расчете опимального флегмового числа?
5. Описать с указанием необходимых обозначений и допущений построение рабочих линий для ректификационной колонны непрерывного действия при постоянстве расходов фаз.
6. Как изменятся габаритные размеры проектируемой ректификационной колонны при увеличении флегмового числа?
7. Как зависит высота колонны от флегмового числа?
8. Как влияет увеличение флегмового числа на расход и состав флегмы?
9. Как влияет увеличение флегмового числа на тепловую нагрузку дефлегматора и кипятильника?
10. Как влияет увеличение флегмового числа на расход и состав дистиллята?
11. Какое положение занимает рабочая линия для процесса бинарной ректификации при минимальном флегмовом числе?
12. Какое положение занимает рабочая линия для процесса бинарной ректификации при максимальном флегмовом числе?
13. Что такое кинетическая линия? Для чего необходимо было ее строить?
14. Какие величины вы рассчитывали для построения кинетической линии?

15. Изложите порядок построения кинетической линии
16. Приведите уравнение для расчета расхода пара, поступающего из колонны в дефлегматор. Используйте флегмовое число.
17. Что называют единицей переноса?
18. Что называют коэффициентом полезного действия ступени (по Мэрфри):
19. Что такое теоретическая тарелка?
20. Что называют коэффициентом полезного действия тарелки ректификационной колонны?
21. Как изменяются высота и диаметр колонны с уменьшением флегмового числа?
22. Назовите методы расчета высот ректификационных колонн?
23. По какой скорости проводят расчет диаметра ректификационной колонны – пара или жидкости?

Раздел 2. Расчет и выбор теплообменников

1. Как влияет критерий Рейнольдса на коэффициент теплоотдачи при течении в трубах и каналах?
2. Какой физический смысл имеет критерий Нуссельта?
3. Какой физический смысл имеет критерий Прандтля?
4. Какой физический смысл имеет критерий Грасгофа?
5. Назовите примерные численные значения критерия Прандтля для газов и капельных жидкостей.
6. Какая из схем движения теплоносителей обеспечит наибольшую движущую силу процесса теплопередачи (прямоток или противоток)?
7. Как изменится коэффициент теплопередачи и гидравлическое сопротивление при увеличении числа ходов теплообменного аппарата?
8. Как влияет турбулентность движения теплоносителей на коэффициент теплопередачи?
9. Связь коэффициента теплопередачи и коэффициентов теплоотдачи при теплопередаче с постоянными температурами теплоносителей для плоской стенки.
10. Какие недостатки имеет многоходовой кожухотрубчатый теплообменник по сравнению с одноходовым?
11. Почему расчет коэффициентов теплоотдачи при конвекции и конденсации паров рассчитываются по разным формулам?
12. При каких значениях критерия Рейнольдса необходим учёт естественной конвекции и расчёт критерия Грасгофа?
13. Как и почему влияет гидродинамический режим течения жидкости в трубе на коэффициент теплоотдачи?
14. Каков общий вид критериального уравнения для расчета коэффициента теплоотдачи при принудительной конвекции без изменения агрегатного состояния.
15. При каких значениях критерия Рейнольдса необходим учёт естественной конвекции и расчёт критерия Грасгофа?
16. Какие преимущества имеет пластинчатый теплообменник перед кожухотрубным.

Раздел 3. Гидродинамические расчеты

1. Что называют напором насоса?
2. Как влияет температура перекачиваемой жидкости на максимально возможную высоту всасывающей линии?
3. Как влияет скорость перекачиваемой жидкости во всасывающей трубе на максимально возможную высоту всасывающей линии?
4. Опишите действие одноступенчатого центробежного насоса, сопоставив его с насосами других типов.
5. В какую форму переходит механическая энергия потока жидкости, теряемая при его движении по трубопроводу?
6. Как влияет критерий Рейнольдса на коэффициент гидравлического трения (коэффициент Дарси) в ламинарном режиме?
7. Как влияет критерий Рейнольдса на коэффициент гидравлического трения (коэффициент Дарси) в автомодельном режиме
8. Как изменится расчётная величина запаса на кавитацию для центробежного насоса, если при прочих равных условиях производительность возрастёт?
9. Полезная и потребляемая мощность насоса. Коэффициент полезного действия насоса и его составляющие, поясните физический смысл каждого из них.
10. Характеристика центробежного насоса. Характеристика сети. Покажите, как определяются напор и мощность насоса при работе его на данную сеть.
11. Изобразите графически и сопоставьте зависимости между производительностью и напором для центробежного и поршневого насосов.
12. Сопоставьте основные достоинства и недостатки центробежных и поршневых насосов, назвав основные области их применения. Расчет диаметра трубопровода, выбор расчетных скоростей потока и примерные численные их значения для капельных жидкостей, газов, паров.

Раздел 4. Графическое оформление.

1. Чем был обусловлен выбор теплообменников?
2. Сопоставьте достоинства и недостатки имеющихся в схеме теплообменников (кожухотрубного, двухтрубного («труба в трубе»), пластинчатого) теплообменников аппаратов и назовите области их применения.
3. Опишите принцип действия пластинчатого теплообменника для жидкостей. Сопоставьте достоинства и недостатки этого аппарата с кожухотрубчатым теплообменником.
4. Объясните принцип действия конденсатоотводчика. Приведите схему устройства.
5. Чем отличаются одноходовые кожухотрубные теплообменники от многоходовых?
6. Пояснить принцип действия измерительных приборов и узлов автоматизации.
7. Обсуждение конструкции крепления тарелок
8. Как определяется внутренний диаметр колонного аппарата
9. Как выбирается расстояние между тарелками колонных аппаратов
10. Предназначения люков, штырей, цапф.

9. УЧЕБНО-МЕТОДИЧЕСКОЕ ОБЕСПЕЧЕНИЕ ДИСЦИПЛИНЫ.

9.1. Рекомендуемая литература.

Основная

6. Дмитриев Е.А. Теплообменные аппараты химических производств: учеб. Пособие / Е.А. Дмитриев, Е.П. Моргунова, Р.Б. Комляшев. – М.: РХТУ им. Д.И. Менделеева, 2013. – 88 с.
7. Процессы и аппараты химической технологии. Трубопроводы в химических производствах: Е.А. Дмитриев, С.И. Ильина, И.К. Кузнецова, О.В. Кабанов. – М.: РХТУ им. Д.И. Менделеева, 2016. – 31 с.
8. Насосы химических производств: учебно-методическое пособие/ сост. Е.А. Дмитриев, Е.П. Моргунова, Р.Б. Комляшёв. – М.: РХТУ им. Д.И. Менделеева, 2013. – 48 с.
9. Аппаратура процессов разделения гомогенных и гетерогенных систем: учеб. пособие/ Е.А. Дмитриев, Р.Б. Комляшев, Е.П. Моргунова, А.М. Трушин, А.В. Вешняков, Л.С. Сальникова – М.: РХТУ им. Д.И. Менделеева, 2016. – 104 с.
10. Разинов А.И. Процессы и аппараты химической технологии: учебное пособие / А.И. Разинов, А.В. Клинов, Г.С. Дьяконов; Минобрнауки России, Казан. нац. исслед. технол. ун-т. – Казань: Изд-во КНИТУ, 2017. – 860 с.

Дополнительная

1. Основные процессы и аппараты химической технологии: пособие по проектированию /ред. Ю. И. Дытнерский. - 4-е изд. М.: Альянс, 2008.- 493 с.
2. Касаткин, А. Г. Основные процессы и аппараты химической технологии. - М.: Альянс, 2005. - 750 с.
3. Романков П.Г., Фролов В.Ф., Флисюк О.М. Методы расчета процессов и аппаратов химической технологии (примеры и задачи): Учебн. пособие для вузов. - СПб.: Химиздат, 2009. -544 с
4. Коган В.Б., Фридман В.М., Кафаров В.В., Равновесие между жидкостью и паром. Кн. 1-2, М.- Л.: Наука. 1966. - 640+786 с.
5. Павлов К.Ф., Романков П.Г., Носков А.А. Примеры и задачи по курсу процессов и аппаратов химической технологии: учеб. пособие для вузов.- М.: РусМедиаКонсалт.- 2004. - 576 с.
6. Рид, Р. Свойства газов и жидкостей: пер. с англ. / Р. Рид, Дж. Праусниц, Т. Шервуд. - 3-е изд., перераб. и доп. - Л : Химия.-1982. - 592 с.
7. Шервуд Т., Пигфорд Р., Уилки Ч. Массопередача. Пер. с англ. М.: «Химия»,1982. – 696 с.
8. Дытнерский Ю.И. Процессы и аппараты химической технологии: в 2 кн./ Ю.И.Дытнерский.3-е изд. - М.: Химия, 2002. – 768 с.
9. Бобылёв В.Н. Подбор и расчёт трубчатых теплообменников: Учеб.-метод. пособие /РХТУ им. Д.И. Менделеева, 2003. – 80 с.
10. Бобылёв В.Н. Свойства веществ. Справочное пособие / РХТУ им. Д.И.Менделеева; Сост. В.Н.Бобылев. М., 1996. 24 с.
11. Бобылёв В.Н. Физические свойства наиболее известных химических веществ: Справочное пособие / РХТУ им. Д.И. Менделеева, 2003. – 24 с.
12. Рамм В.М. Абсорбция газов. М.: Химия, 1976.- 654 с.
13. Мартюшин С.И., Карцев Е.В., Ковалев Ю.Н. Методические указания. К расчету ректификационных колонн для разделения бинарных смесей с применением ЭВМ. М., МХТИ им. Д.И. Менделеева. 1984. - 38с.
14. Александров И.А. Ректификационные и абсорбционные аппараты. Изд.3-е. М.: Химия, 1978.
15. Перри Дж. Справочник инженера-химика: Пер. с англ. Т.1. Л.: Химия, 1969. - 940с.
16. Комиссаров Ю.А. Процессы и аппараты химической технологии. В 5 ч. Часть 1 : учебник для академического бакалавриата / Ю.А. Комиссаров, Л.С. Гордеев, Д.П. Вент. – 2-е изд., перераб. и доп. – М. : Издательство Юрайт, 2018. – 226 с. – (Серия: Бакалавр. Академический курс).
17. Комиссаров Ю.А. Процессы и аппараты химической технологии. В 5 ч. Часть 2 : учебник для академического бакалавриата / Ю.А. Комиссаров, Л.С. Гордеев, Д.П. Вент. – 2-е изд.,

перераб. и доп. – М.: Издательство Юрайт, 2018. – 227 с. – (Серия : Бакалавр. Академический курс).
18. Комиссаров Ю.А. Процессы и аппараты химической технологии. В 5 ч. Часть 3 : учебник для академического бакалавриата / Ю.А. Комиссаров, Л.С. Гордеев, Д.П. Вент. – 2-е изд., перераб. и доп. – М. : Издательство Юрайт, 2018. – 247 с. – (Серия : Бакалавр. Академический курс).
19. Комиссаров Ю.А. Процессы и аппараты химической технологии. В 5 ч. Часть 4 : учебник для академического бакалавриата / Ю.А. Комиссаров, Л.С. Гордеев, Д.П. Вент. – 2-е изд., перераб. и доп. – М.: Издательство Юрайт, 2018. – 327 с. – (Серия : Бакалавр. Академический курс).
20. Комиссаров Ю.А. Процессы и аппараты химической технологии. В 5 ч. Часть 5 : учебник для академического бакалавриата / Ю.А. Комиссаров, Л.С. Гордеев, Д.П. Вент. – 2-е изд., перераб. и доп. – М. : Издательство Юрайт, 2018. – 219 с. – (Серия : Бакалавр. Академический курс).
21. Комисаров Ю.А. Химическая технология : научные основы процессов ректификации. В 2 ч. Часть 1 : учеб. пособие для академического бакалавриата / Ю.А. Комиссаров, Л.С. Гордеев, Д.П. Вент. – 2-е изд., перераб. и доп. – М. : Издательство Юрайт, 2018. – 270 с. – (Серия : Бакалавр. Академический курс).
22. Комисаров Ю.А. Химическая технология : научные основы процессов ректификации. В 2 ч. Часть 2 : учеб. пособие для академического бакалавриата / Ю.А. Комиссаров, Л.С. Гордеев, Д.П. Вент. – 2-е изд., перераб. и доп. – М. : Издательство Юрайт, 2018. – 416 с. – (Серия : Бакалавр. Академический курс).
23. Комиссаров Ю.А. Основы конструирования и проектирования промышленных аппаратов : учеб. пособие для вузов / Ю.А. Комиссаров, Л.С. Гордеев, Д.П. Вент. – 2-е изд., испр. и доп. – М.: Издательство Юрайт, 2017. – 368 с. – (Серия: Университеты России).

9.2. Средства обеспечения освоения дисциплины.

- Справочные материалы и программы на сайте кафедры процессов и аппаратов www.chem.-eng.ru

- Компьютерный класс с программным обеспечением для расчета гидродинамического, теплообменного и массообменного оборудования (в курсовых работах и курсовых проектах).

- Мультимедийные средства (основные типы гидродинамических, теплообменных и массообменных аппаратов химической технологии).

9.3. Средства обеспечения освоения дисциплины.

Для освоения дисциплины используются следующие нормативные и нормативно-методические документы (обновить даты обращения):

− Федеральный закон Российской Федерации от 29.12.2012 № 273-ФЗ «Об образовании в Российской Федерации» [Электронный ресурс] – Режим доступа: http://pravo.gov.ru/proxy/ips/?docbody=&nd=102162745&intelsearch=273-%D4%C7 (дата обращения: 16.05.2020).

− Федеральные государственные образовательные стандарты высшего образования // Координационный совет учебно-методических объединений и научно-методических советов высшей школы. Портал Федеральных образовательных стандартов высшего образования [Электронный ресурс] – Режим доступа: http://fgosvo.ru/fgosvo/92/91/4 (дата обращения: 16.05.2020).

− Приказ Министерства образования и науки РФ от 23.08.2017 № 816 «Об утверждении Порядка применения организациями, осуществляющими образовательную деятельность, электронного обучения, дистанционных образовательных технологий при реализации образовательных программ» [Электронный ресурс]. Режим доступа: http://pravo.gov.ru/proxy/ips/?docbody=&nd=102447332&intelsearch=816+%EF%F0%E8%EA%E0%E7 (дата обращения: 16.05.2020).

При освоении дисциплины студенты должны использовать информационные и информационно-образовательные ресурсы следующих порталов и сайтов:

– Система федеральных образовательных порталов. Система открытого образования. Консалтинговый центр ИОС ОО РФ [Электронный ресурс] – Режим доступа: http://www.openedu.ru (дата обращения: 16.05.2020).

– Информационная система «Единое окно доступа к образовательным ресурсам». URL: http://window.edu.ru/ (дата обращения: 16.05.2020).

– ФЭПО: соответствие требованиям ФГОС [Электронный ресурс] – Режим доступа: http://fepo.i-exam.ru/ (дата обращения: 16.05.2020).

10. МЕТОДИЧЕСКИЕ УКАЗАНИЯ ДЛЯ ОБУЧАЮЩИХСЯ

10.1. Для студентов, обучающихся без использования электронного образования и дистанционных образовательных технологий.

Методические рекомендации по организации учебной работы по дисциплине **«Проектирование процессов и аппаратов химической технологии»** направлены на повышение эффективности его аудиторной и самостоятельной работы.

Совокупная оценка складывается из оценок за промежуточный рейтинговый контроль (60 баллов) и оценки на защите проекта (от 20 до 40 баллов).

Защита проекта подразумевает обсуждение расчетов, изложенных в расчетно-пояснительной записке, а также графических материалов.

Расчетно-пояснительная записка включает:

- технологические расчеты по темам Раздела 1;
- тепловые расчеты по темам Раздела 2;
- расчет диаметров основных трубопроводов, расчет и подбор насоса (Раздел 3);
- выбор измерительных приборов и узлов автоматизации (Раздел 4);
- эскизы основного оборудования (Раздел 4);
- графические материалы (Раздел 4).

Графические материалы включают:

Лист №1 Технологическая схема с нанесением всех аппаратов, вспомогательного оборудования, основных трубопроводов, контрольно-измерительной аппаратуры, спецификации;

Лист №2. Общий вид аппарата (вертикальный разрез и план). Узлы и детали (по указанию консультанта-руководителя). Спецификация с указанием всех элементов.

10.2. Для студентов, обучающихся с использованием электронного образования и дистанционных образовательных технологий

При использовании электронного обучения и дистанционных образовательных технологий занятия полностью или частично проводятся в режиме онлайн. Объем дисциплины и распределение нагрузки по видам работ соответствует п. 4.1. Распределение баллов соответствует п. 10.1 либо может быть изменено в соответствии с решением кафедры, в случае перехода на ЭО и ДОТ в процессе обучения. Решение кафедры об используемых технологиях и системе оценивания достижений обучающихся принимается с учетом мнения ведущего преподавателя и доводится до обучающихся.

11. МЕТОДИЧЕСКИЕ УКАЗАНИЯ ДЛЯ ПРЕПОДАВАТЕЛЕЙ

11.1. Для преподавателей, при реализации программы без использования электронного образования и дистанционных образовательных технологий.

При подготовке и проведении занятий преподаватель должен ориентироваться на то, что студенты, обучающиеся в бакалавриате, имеют общую подготовку по общенаучным

дисциплинам, в объеме, предусмотренном учебным планом бакалавриата, а также опыт восприятия и конспектирования изучаемого материала. В связи с этим материал дисциплины должен опираться на полученные знания и быть ориентирован их расширение и углубление в соответствии с современными теоретическими представлениями и технологическими новациями. Обучение студентов может быть организовано как в виде традиционных лекций и практических занятий, так и научной дискуссии, которая помогает приобрести навыки и умения обосновывать круг рассматриваемых вопросов, формулировать главные положения, определения и практические выводы из теоретических положений. На занятиях должна прослеживаться взаимосвязь рассматриваемых вопросов с ранее изученным материалом.

Дисциплина «**Проектирование процессов и аппаратов химической технологии**» рассчитана на изучение в 7 семестре. Дисциплина предполагает, что студенты имеют теоретическую и практическую подготовку по изученным разделам дисциплины «Процессы и аппараты химической технологии»: «Гидродинамические и тепловые процессы» (5 семестр); «Разделение гомогенных и гетерогенных систем» (6 семестр), а также прошли обучение по дисциплине «Лабораторный практикум по процессам и аппаратам химической технологии» (6 семестр).

Дисциплина «**Проектирование процессов и аппаратов химической технологии**» включает:

- расчет основных размеров массообменного аппарата и его выбор согласно проведенным расчетам (Раздел 1);
- расчет теплообменного оборудования и его выбор согласно проведенным расчетам (Раздел 2);
- расчет гидравлического сопротивления трубопроводов, подбор трубопроводов и насосов (Раздел 3);
- выполнение графической части проекта: технологической схемы рассчитанного участка производства, чертежи массообменного аппарата и деталей контактных элементов (Раздел 4).

Аудиторные занятия проводятся под руководством преподавателя и направлены на углубление теоретических знаний, полученных студентом в 5 и 6 семестрах, а также на формирование способности применять теоретические знания на практике. Занятия предусматривают проведение консультаций по текущим разделам выполнения курсового проекта и контроль преподавателем объема выполненных студентом работ согласно плану. Консультации, проверка расчетов, обсуждение выбора оборудования и пр. осуществляются индивидуально с каждым студентом. При проведении аудиторных занятий преподаватель должен опираться на полученные знания в 5 и 6 семестрах и быть ориентирован на их расширение и углубление в соответствии с современными теоретическими представлениями и технологическими новациями. Во время аудиторных занятий, кроме проверки и обсуждения результатов расчетов преподавателю рекомендуется излагать наиболее сложные теоретические материалы и методы расчетов. На занятиях должна прослеживаться взаимосвязь рассматриваемых вопросов всех разделов рабочей программы. При проведении аудиторных занятий желательно обращаться к опыту ведущих зарубежных и отечественных научно-исследовательских центров, научно-производственных фирм и предприятий, использовать их научные, информационные и рекламные материалы и проводить их сравнительный анализ.

Обучение студентов может быть организовано не только в виде обсуждения конкретных расчетов соответствующего раздела, но и в виде научной дискуссии, которая помогает приобрести навыки и умения обосновывать круг рассматриваемых вопросов, формулировать главные положения, определения и практические выводы из теоретических положений и проводимых расчетов.

Расчеты массообменного аппарата и теплообменного оборудования (Разделы 1 и 2) рекомендуется проводить вручную, а также с помощью программ компьютерных расчетов. Преподавателю следует на аудиторных занятиях обсуждать результаты этих расчетов, акцентируя внимание на сопоставление результатов ручных и компьютерных расчетов,

обсуждать выводы и давать рекомендации по выбору соответствующего оборудования согласно проведенным расчетам.

Расчёты и выполнение графической части проекта осуществляется в ходе самостоятельной работы студентов. Самостоятельная работа проводится под руководством преподавателя согласно темам соответствующих разделов плана.

Основной задачей преподавателя, ведущего занятия по дисциплине «**Проектирование процессов и аппаратов химической технологии**», является формирование у студентов компетенций в области инженерии химических производств. Преподаватель должен акцентировать внимание студентов на общих вопросах химической технологии.

Итоговой формой контроля знаний является зачет с оценкой.

Совокупная оценка складывается из оценок за промежуточный рейтинговый контроль (60 баллов) и оценки на защите проекта (от 20 до 40 баллов).

Защита проекта подразумевает обсуждение расчетов, изложенных в расчетно-пояснительной записке, а также графических материалов.

Расчётно-пояснительная записка, должна включать:

- технологические расчеты по темам Раздела 1;
- тепловые расчеты по темам Раздела 2;
- расчет диаметров основных трубопроводов, расчет и подбор насоса (Раздел 3);
- выбор измерительных приборов и узлов автоматизации (Раздел 4);
- графические материалы (Раздел 4).

Графические материалы включают:

Лист №1 Технологическая схема с нанесением всех аппаратов, вспомогательного оборудования, основных трубопроводов, контрольно-измерительной аппаратуры, спецификации;

Лист №2. Общий вид аппарата (вертикальный разрез и план). Узлы и детали (по указанию консультанта-руководителя). Спецификация с указанием всех элементов.

11.2. Для преподавателей, при реализации программы с использованием электронного образования и дистанционных образовательных технологий.

При использовании электронного обучения и дистанционных образовательных технологий занятия полностью или частично проводятся в режиме онлайн. Объем дисциплины и распределение нагрузки по видам работ соответствует п. 4.1. Распределение баллов соответствует п. 10.1 либо может быть изменено в соответствии с решением кафедры, в случае перехода на ЭО и ДОТ в процессе обучения. Решение кафедры об используемых технологиях и системе оценивания достижений обучающихся принимается с учетом мнения ведущего преподавателя и доводится до обучающихся.

Реализация ЭО и ДОТ предполагает использование следующих видов и учебной деятельности: онлайн консультации, практические занятия, видео-лекции; текущий контроль в режиме онлайн; самостоятельная работа.

При реализации РПД в зависимости от конкретной ситуации ЭО и ДОТ могут быть применены в следующем виде:

- объем часов контактной работы обучающихся с преподавателем не сокращается) и электронные образовательные ресурсы (ЭОР) методически обеспечивают самостоятельную работу обучающихся в объеме, предусмотренном рабочей программой данной дисциплины. При этом в случае необходимости занятия проводятся в режиме онлайн;
- смешанные формы обучения, сочетающие в себе аудиторные занятия (при возможности сокращения контактных часов работы обучающихся с преподавателем без потери содержания учебной дисциплины) и ЭОР (часть учебного материала (например, лекции) может быть заменена ЭОР).

12. ПЕРЕЧЕНЬ ИНФОРМАЦИОННЫХ ТЕХНОЛОГИЙ, ИСПОЛЬЗУЕМЫХ В ОБРАЗОВАТЕЛЬНОМ ПРОЦЕССЕ

Информационную поддержку изучения дисциплины осуществляет Информационно-библиотечный центр (ИБЦ) РХТУ им. Д.И. Менделеева, который обеспечивает обучающихся основной учебной, учебно-методической и научной литературой, необходимой для организации образовательного процесса по дисциплине. Общий объем многоотраслевого фонда ИБЦ на 01.01.2020 составляет 1 715 452 экз.

Фонд ИБЦ располагает учебной, учебно-методической и научно-технической литературой в форме печатных и электронных изданий, а также включает официальные, справочно-библиографические, специализированные отечественные и зарубежные периодические и информационные издания. ИБЦ обеспечивает доступ к профессиональным базам данных, информационным, справочным и поисковым системам.

Каждый обучающийся обеспечен свободным доступом из любой точки, в которой имеется доступ к сети Интернет и к электронно-библиотечной системе (ЭБС) Университета, которая содержит различные издания по основным изучаемым дисциплинам и сформирована по согласованию с правообладателями учебной и учебно-методической литературы.

Для более полного и оперативного справочно-библиографического и информационного обслуживания в ИБЦ реализована технология Электронной доставки документов.

Электронные информационные ресурсы, используемые в процессе обучения

№ п/п	Электронный ресурс	Реквизиты договора (номер, дата заключения, срок действия), ссылка на сайт ЭБС, сумма договора, количество ключей	Характеристика библиотечного фонда, доступ к которому предоставляется договором
13.	ЭБС «Лань»	Принадлежность – сторонняя. ООО «Издательство «Лань», договор №33.03-Р-2.0-1775/2-10 от 26.09.2019 г. Сумма договора – 642 083-68 С 26 сентября 2019 г. по 25 сентября 2020 г. Ссылка на сайт ЭБС http://e.lanbook.com Количество ключей – доступ для всех пользователей РХТУ с любого компьютера	Ресурс включает в себя как электронные версии книг издательства «Лань» и других ведущих издательств учебной литературы, так и электронные версии периодических изданий по естественным и техническим наукам.

14.	Электронно-библиотечная система ИБЦ РХТУ им. Д.И. Менделеева (на базе АИБС «Ирбис»)	Принадлежность –собственная РХТУ им. Д.И. Менделеева Ссылка на сайт ЭБС http://lib.muctr.ru Доступ для пользователей РХТУ с любого компьютера	Электронные версии учебных и научных изданий авторов РХТУ.
15.	ЭБС «Научно-электронная библиотека eLibrary.ru»	Принадлежность – сторонняя. ООО Научная электронная библиотека, договор № 33.03-Р-3.1 2087/2019 Сумма договора – 1100017-00 С 01 января 2020 г. по 31 декабря 2020 г. Ссылка на сайт ЭБС http://elibrary.ru Количество ключей – доступ для пользователей РХТУ по ip-адресам неограничен.	Электронные издания, электронные версии периодических или непериодических изданий.

Бесплатные архивные коллекции, приобретенные Минобрнауки для вузов.
Архив Издательства American Association for the Advancement of Science.Пакет «Science Classic» 1880-1996
Архив Издательства Annual Reviews. Пакет «Full Collection» 1932-2005
Архив издательства Института физики (Великобритания). Пакет «Historical Archive 1874-1999» с первого выпуска каждого журнала по 1999, 1874-1999
Архив издательства Nature Publishing Group. Пакет «Nature» с первого выпуска первого номера по 2010, 1869-2010
Архив издательства Oxford University Press. Пакет «Archive Complete» с первого выпуска каждого журнала по 1995, 1849-1995
Архив издательства Sage. Пакет «2010 SAGE Deep Backfile Package» с первого выпуска каждого журнала по 1998, 1890-1998
Архив издательства Taylor & Francis. Full Online Journal Archives. с первого выпуска каждого журнала по 1996, 1798-1997
Архив издательства Cambridge University Press. Пакет «Cambridge Journals Digital Archive (CJDA)» с первого выпуска каждого журнала по 2011, 1827-2011
Архив журналов Королевского химического общества(RSC). 1841-2007
Архив коллекции журналов Американского геофизического союза (AGU), предоставляемый издательством Wiley Subscription Services, Inc. 1896-1996

Бесплатные официальные открытые ресурсы Интернет:

53. Directory of Open Access Journals (DOAJ) http://doaj.org/

Ресурс объединяет более 10000 научных журналов по различным отраслям знаний (около 2 миллионов статей) из134 стран мира.

54. Directory of Open Access Books (DOAB) https://www.doabooks.org/

В базе размещено более 3000 книг по различным отраслям знаний, предоставленных 122 научными издательствами.

55. BioMed Central https://www.biomedcentral.com/

    База данных включает более 300 рецензируемых журналов по биомедицине, медицине и естественным наукам. Все статьи, размещенные в базе, находятся в свободном доступе.
56. Электронный ресурс arXiv https://arxiv.org/

    Крупнейшим бесплатный архив электронных научных публикаций по разделам физики, математики, информатики, механики, астрономии и биологии. Имеется подробный тематический каталог и возможность поиска статей по множеству критериев.
57. Коллекция журналов MDPI AG http://www.mdpi.com/

    Многодисциплинарный цифровой издательский ресурс, является платформой для рецензируемых научных журналов открытого доступа, издающихся MDPI AG (Базель, Швейцария). Издательство выпускает более 120 разнообразных электронных журналов, находящихся в открытом доступе.
58. Издательство с открытым доступом InTech http://www.intechopen.com/

    Первое и крупнейшее в мире издательство, публикующее книги в открытом доступе, около 2500 научных изданий. Основная тематическая направленность - физические и технические науки, технологии, медицинские науки, науки о жизни.
59. База данных химических соединений ChemSpider http://www.chemspider.com/

    ChemSpider – это бесплатная химическая база данных, предоставляющая быстрый доступ к более чем 28 миллионам структур, свойств и соответственной информации. Ресурс принадлежит Королевскому химическому обществу Великобритании (Royal Society of Chemistry).
60. Коллекция журналов PLOS ONE http://journals.plos.org/plosone/

    PLOS ONE – коллекция журналов, в которых публикуются отчеты о новых исследованиях в области естественных наук и медицины. Все журналы размещены в свободном доступе (Open Access), все статьи проходят строгое научное рецензирование.
61. US Patent and Trademark Office (USPTO) http://www.uspto.gov/

Ведомство по патентам и товарным знакам США — USPTO — предоставляет свободный доступ к американским патентам, опубликованным с 1976 г. по настоящее время.

62. Espacenet - European Patent Office (EPO) http://worldwide.espacenet.com/

    Патенты (либо патентные заявки) более 50 национальных и нескольких международных патентных бюро, в том числе послные тексты патентов США, России, Франции, Японии и др.
63. Федеральный институт промышленной собственности (ФИПС)

    http://www1.fips.ru/wps/wcm/connect/content_ru/ru

    http://www1.fips.ru/wps/wcm/connect/content_ru/ruИнформационные ресурсы ФИПС свободного доступа:

    -Электронные бюллетени. Изобретения. Полезные модели.

    -Открытые реестры российских изобретений и заявок на изобретения.

    -Рефераты российских патентных документов за 1994–2016 гг.

    -Полные тексты российских патентных документов из последнего официального бюллетеня.

13. МАТЕРИАЛЬНО-ТЕХНИЧЕСКОЕ ОБЕСПЕЧЕНИЕ ДИСЦИПЛИНЫ.

В соответствии с рабочим учебным планом занятия по образовательной программе дисциплины **«Проектирование процессов и аппаратов химической технологии»** по направлению **18.03.02 «Энерго- и ресурсосберегающие процессы в химической технологии, нефтехимии и биотехнологии»** проводятся в форме практических занятий и самостоятельной работы.

13.1.Оборудование, необходимое в образовательном процессе:

Учебная аудитория для проведения практических занятий, оборудованная электронными средствами демонстрации; библиотека, имеющая рабочие компьютерные места для студентов, оснащенные компьютерами с доступом к базам данных и выходом в Интернет.

Компьютерный класс с программным обеспечением для расчета гидродинамического, теплообменного и массообменного оборудования.

13.2.Учебно-наглядные пособия:

Слайды презентаций для лекционного курса, печатные материалы для лекций и семинаров.

13.3.Компьютеры, информационно-телекоммуникационные сети, аппаратно-программные и аудиовизуальные средства:

Для чтения курса лекций имеются компьютеры, информационно-телекоммуникационные сети, аппаратно-программные и аудиовизуальные средства; подключение к локальной сети с выходом в Интернет.

Для самостоятельной работы каждый обучающийся в течение всего периода обучения обеспечен индивидуальным неограниченным доступом к нескольким электронно-библиотечным системам (электронным библиотекам), содержащим все издания основной литературы, перечисленные в рабочей программе дисциплины, сформированным на основании прямых договорных отношений с правообладателями.

Для проведения занятий при изучении дисциплины с применением электронного образования и дистанционных образовательных технологий используются компьютеры со средствами звуковоспроизведения, проектором, экраном и выходом в Интернет. Занятия проводятся в онлайн режиме с применением ЭИОС, Skype, Zoom, социальных сетей (ВК и др.), мессенджеров (WhatsApp и др.), электронной почты.

13.4.Печатные и электронные образовательные и информационные ресурсы:

Информационно-методические материалы: учебные пособия по дисциплине, методические рекомендации к практическим занятиям; раздаточный материал к лекционным курсам; электронные учебные издания, научно-популярные электронные издания.

Электронные образовательные ресурсы: электронные презентации к разделам лекционных курсов; учебно-методические разработки кафедры в электронном виде; буклеты и каталоги оборудования, технологические справочники; справочные материалы в печатном и электронном виде.

13.5. Перечень лицензионного программного обеспечения:

№ пп	Наименование ПО	Кол-во	Назначение	Категория ПО	Срок действия лицензии	Подтверждающие документы
1	Microsoft Office Standart	210	Офисный пакет	лицензионное	бессрочная	Государственный контракт №143-

	2007					164ЭА/2010 от 14.12.10, Акт № Tr048787 от 20.12.10 Microsoft Office License Номер лицензии 42931328
2	Microsoft Office Standart 2010	10	Офисный пакет	лицензионное	бессрочная	Государственный контракт №143-164ЭА/2010 от 14.12.10, Акт № Tr048787 от 20.12.10 Microsoft Office License Номер лицензии 47837477
3	WinRAR	34	Архиватор	лицензионное	бессрочная	Государственный контракт №143-164ЭА/2010 от 14.12.10, Акт № Tr048787 накладная № Tr048787 от 20.12.10
4	Kaspersky	34	Антивирус	лицензионное	13.12.2018	Сублицензионный договор №дс 1054/2016 г., Акт № 1061 от 30.11.16
5	AutoCAD Design Sute Ultimate 2016(AE)	3000	Система автоматизи-рованного проектирова-ния	лицензионное	бессрочная	Серийный номер: 559-43856017
6	MultiSim EDUCATHION 2015	10	Офисный пакет	лицензионное	бессрочная	NATIONAL INSTRUMENTS Part Number:779878-3510 Serial Number: M79X58538

14. ТРЕБОВАНИЯ К ОЦЕНКЕ КАЧЕСТВА ОСВОЕНИЯ ДИСЦИПЛИНЫ

Наименование модулей	Основные показатели оценки	Формы и методы контроля и оценки
Раздел 1. Расчет ректификационной колонны.	**Умеет:** - составлять материальные и тепловые балансы для конкретного	Устный опрос и тестирование по

	технологического процесса (ректификации бинарных смесей); - подбирать стандартное оборудование, используемое в химической промышленности; - рассчитывать параметры массообменного оборудования **Владеет:** - методологией расчета основных параметров массообменных процессов; - основами правильного подбора массообменного оборудования; **Знает:** - методы расчета массообменных аппаратов; - основные принципы организации процессов химической технологии; - типовые процессы химической технологии, соответствующие аппараты и методы их расчета;	разделу 1. Защита курсового проекта.
Раздел 2. Расчет и выбор теплообменников.	**Умеет:** - составлять материальные и тепловые балансы для систем газ (пар)-жидкость; - рассчитывать параметры теплообменного оборудования; - подбирать стандартное теплообменное оборудование, используемое в химической промышленности. **Владеет:** - методологией расчета основных параметров тепловых процессов; - основами правильного подбора теплообменного оборудования; - методами составления	Устный опрос и тестирование по разделу 2. Защита курсового проекта.

	технологических схем и графического изображения основного оборудования. **Знает:** - методы расчета теплообменных аппаратов; - основные принципы организации теплообменных процессов в химической технологии; - типовые теплообменные процессы химической технологии, соответствующие аппараты и методы их расчета.	
Раздел 3. Гидродинамические расчеты.	**Умеет:** - составлять материальные балансы текущей жидкости; - рассчитывать параметры насосов; - подбирать стандартное гидродинамическое оборудование, используемое в химической промышленности. **Владеет:** - методологией расчета основных параметров гидромеханических, процессов; - основами правильного подбора оборудования; - методами составления технологических схем. **Знает:** - основные принципы организации гидродинамических процессов в химической технологии; - типовые элементы трубопроводной арматуры в химической технологии. - методы составления технологических схем с нанесением всех аппаратов.	Устный опрос и тестирование по разделу 3. Защита курсового проекта.

Раздел 4. Графическое оформление	**Умеет:** - подбирать стандартное оборудование, используемое в химической промышленности. - оформлять графическую часть при проектировании процессов химической технологии. **Владеет:** - методами составления технологических схем и графического изображения основного оборудования. **Знает:** - основные принципы организации процессов химической технологии; - типовые процессы химической технологии, соответствующие аппараты и методы их расчета; - методы составления технологических схем с нанесением всех аппаратов.	Устный опрос и тестирование по разделу 4. Защита курсового проекта.

15. ОСОБЕННОСТИ ОРГАНИЗАЦИИ ОБРАЗОВАТЕЛЬНОГО ПРОЦЕССА ДЛЯ ИНВАЛИДОВ И ЛИЦ С ОГРАНИЧЕННЫМИ ВОЗМОЖНОСТЯМИ ЗДОРОВЬЯ

Обучение инвалидов и лиц с ограниченными возможностями здоровья осуществляется в соответствии с:

- Порядком организации и осуществления образовательной деятельности по образовательным программам – программам бакалавриата, программам специалитета, программам магистратуры (Приказ Минобрнауки РФ от 05.04.2017 № 301);
- Положением о Порядке организации и осуществления образовательной деятельности по образовательным программам – программам бакалавриата, программам специалитета, программам магистратуры в Российском химико-технологическом университете имени Д.И. Менделеева (утв. решением Ученого совета университета от 28.06.2017, протокол № 9);
- Методическими рекомендациями по организации образовательного процесса для обучения инвалидов и лиц с ограниченными возможностями здоровья в образовательных организациях высшего образования, в том числе оснащенности образовательного процесса (утверждены заместителем Министра образования и науки РФ А.А. Климовым от 08.04.2014 № АК-44/05вн).

Дополнения и изменения к рабочей программе дисциплины
«**Проектирование процессов и аппаратов химической технологии**»
основной образовательной программы
направление подготовки 18.03.02 Энерго- и ресурсосберегающие процессы в химической технологии, нефтехимии и биотехнологии

Квалификация «бакалавр»
Форма обучения: очная

Номер изменения/ дополнения	Содержание дополнения/изменения	Основание внесения изменения/дополнения
1.		протокол заседания Ученого совета № _____ от «__» _____20___г.
2.		протокол заседания Ученого совета № _____ от «__» _____20___г.

Министерство науки и высшего образования Российской Федерации
федеральное государственное бюджетное образовательное учреждение
высшего образования
«Российский химико-технологический университет имени Д.И. Менделеева»

«**УТВЕРЖДАЮ**»
Проректор по учебной работе

_____ С.Н. Филатов

«30» июня 2020 г

РАБОЧАЯ ПРОГРАММА ДИСЦИПЛИНЫ
«Лабораторный практикум по процессам и аппаратам химической технологии»

Направление подготовки **18.03.02 Энерго- и ресурсосберегающие процессы в химической технологии, нефтехимии и биотехнологии»**

Квалификация **бакалавр**

РАССМОТРЕНО И ОДОБРЕНО
на заседании Методической комиссии
РХТУ им. Д.И. Менделеева
«30» июня 2020 г.

Председатель _____ **Н.А. Макаров**

Москва 2020 г.

Программа составлена:

- зав. кафедрой процессов и аппаратов химической технологии, доц. Л.В. Равичевым
- доцентом кафедры процессов и аппаратов химической технологии Т.А. Тарасовой
- доцентом кафедры процессов и аппаратов химической технологии О.В. Кабановым

Программа рассмотрена и одобрена на заседании кафедры процессов и аппаратов химической технологии
«22» июня 2020 г., протокол № 16

1. ЦЕЛЬ И ЗАДАЧИ ДИСЦИПЛИНЫ

Программа дисциплины составлена в соответствии с требованиями Федерального государственного образовательного стандарта высшего образования (ФГОС ВО) по направлению подготовки бакалавров 18.03.02 «Энерго- и ресурсосберегающие процессы в химической технологии, нефтехимии и биотехнологии» рекомендациями методической комиссии и накопленным опытом преподавания дисциплины кафедрой процессов и аппаратов химической технологии РХТУ им. Д.И. Менделеева. Программа рассчитана на изучение дисциплины в течение одного семестра.

Дисциплина относится к вариативной части обязательных дисциплин учебного плана и рассчитана на изучение в 6 семестре обучения.

Цель дисциплины -
закрепление знаний, полученных при изучении дисциплины «Процессы и аппараты химической технологии» в области основ гидравлических, теплообменных и массообменных процессов, что необходимо при подготовке бакалавров по данному направлению для научно-исследовательской и проектно-технологической деятельности.

Задачи изучения дисциплины:

- изучение основ гидромеханики, тепло- и массопередачи;
- изучение теории и практики базовых процессов с акцентом на основные закономерности и общие принципы анализа, моделирования, расчета и рационального использования этих процессов, их эффективное энергообеспечение и аппаратурное оформление;
- развитие понимания физической сущности и общности процессов химической технологии.
- овладение принципами организации процессов химической технологии на основе изучаемых в дисциплине "Процессы и аппараты химической технологии" основ гидромеханики, тепло- и массопередачи.

Контроль успеваемости студентов ведется по принятой в университете рейтинговой системе.

11. ТРЕБОВАНИЯ К РЕЗУЛЬТАТАМ ОСВОЕНИЯ ДИСЦИПЛИНЫ

Изучение дисциплины «Лабораторный практикум по процессам и аппаратам химической технологии» при подготовке бакалавров по направлению подготовки бакалавров 18.03.02 «Энерго- и ресурсосберегающие процессы в химической технологии, нефтехимии и биотехнологии» направлено на приобретение следующих общепрофессиональных компетенций (ОПК) и профессиональных компетенций (ПК):

- способностью использовать основные законы естественнонаучных дисциплин в профессиональной деятельности, применять методы математического анализа и моделирования, теоретического и экспериментального исследования (ОПК–2);
- способностью использовать основные естественнонаучные законы для понимания окружающего мира и явлений природы (ОПК–3);
- способностью планировать экспериментальные исследования, получать, обрабатывать и анализировать полученные результаты (ПК-15).

В результате освоения дисциплины обучающийся должен:

***знать*:**

- законы переноса импульса, теплоты и массы;
- основные уравнения прикладной гидравлики и закономерности перемещения жидкостей;
- основные закономерности процессов осаждения, фильтрования и течения через зернистые слои;

- физическую сущность процессов тепло- и массообмена; основные кинетические закономерности массопереноса для систем газ(пар)-жидкость;
- типовые процессы химической технологии, соответствующие аппараты и методы их расчета.

***уметь*:**

- определять характер движения жидкостей и газов;
- использовать основные кинетические закономерности тепло- и массопереноса при анализе тепловых и массообменных процессов;
- составлять материальные и тепловые балансы для систем газ(пар)-жидкость;
- рассчитывать параметры насосного, тепло- и массообменного оборудования;
- составлять технологические схемы и изображать на них основные аппараты;
- анализировать экспериментально полученные и теоретически рассчитанные показатели работы аппаратов.

***владеть*:**

- методологией расчета гидромеханических, тепловых и массообменных процессов.
- методами составления технологических схем.

12. ОБЪЕМ ДИСЦИПЛИНЫ И ВИДЫ УЧЕБНОЙ РАБОТЫ

Вид учебной работы	**Семестр**	
	6	
	ЗЕ	**Акад. ч.**
Общая трудоемкость дисциплины	**2**	**72**
Контактная работа – аудиторные занятия:	**0,88**	**32**
Лабораторные работы (ЛР)	0,88	32
Самостоятельная работа	**1,12**	**40**
Контактная самостоятельная работа	1,12	0,2
Самостоятельное изучение разделов дисциплины		39,8
Виды контроля:	**Зачет**	

Вид учебной работы	**Семестр**	
	6	
	ЗЕ	**Астр. ч.**
Общая трудоемкость дисциплины	**2**	**54**
Контактная работа – аудиторные занятия:	**0,88**	**24**
Лабораторные работы (ЛР)	0,88	24
Самостоятельная работа	**1,12**	**30**
Контактная самостоятельная работа	1,12	0,15
Самостоятельное изучение разделов дисциплины		29,85
Виды контроля:	**Зачет**	

4. СОДЕРЖАНИЕ ДИСЦИПЛИНЫ.
4.2 РАЗДЕЛЫ ДИСЦИПЛИНЫ И ВИДЫ ЗАНЯТИЙ

№ п/п	Раздел дисциплины	Академ. часов		
		Всего	Ауд. .занятия	Самостоятельная работа
1	**Раздел 1. Изучение основ гидродинамических процессов. Перемещение жидкостей** (2 работы по выбору преподавателя)	18	8	10
2	**Раздел 2. Изучение основ теплообменных процессов** (2 работы по выбору преподавателя)	18	8	10
3	**Раздел 3. Изучение основ массообменных процессов (разделение гомогенных систем)** (2 работы по выбору преподавателя)	18	8	10
4	**Раздел 4. Изучение основ разделения гетерогенных систем** (1 работа по выбору преподавателя)	18	8	10
Итого		72	32	40

7.2. СОДЕРЖАНИЕ РАЗДЕЛОВ ДИСЦИПЛИНЫ

№ п/п	Раздел дисциплины
1	**Раздел 1. Изучение основ гидродинамических процессов. Перемещение жидкостей.**
1.1	Исследование режимов течения жидкостей.
1.2	Изучение профиля скоростей потока в трубопроводе.
1.3	Гидравлическое сопротивление в трубопроводах (металлическом и стеклянном) и элементах трубопроводной арматуры.
1.4	Определение гидравлического сопротивления прямого участка трубопровода.
1.5	Определение гидравлического сопротивления в элементах трубопроводной арматуры (диафрагма, дроссельный вентиль).
1.6	Определение гидродинамического сопротивления сухой ситчатой тарелки колонного аппарата.
1.7	Определение гидравлического сопротивления орошаемой ситчатой тарелки колонного аппарата.
1.8	Измерение гидравлического сопротивления трубного и межтрубного пространства теплообменного аппарата.
1.9	Калибровка расходомера весовым методом.
1.10	Изучение характеристик центробежных насосов.
2	**Раздел 2. Изучение основ теплообменных процессов.**
2.1	Определение коэффициента теплопередачи в двухтрубных теплообменниках.
2.2	Теплопередача в металлическом и стеклянном кожухотрубных теплообменниках.
2.3	Интенсивность теплопередачи в пластинчатом теплообменнике

2.4	Изучение процесса нестационарного теплообмена в аппарате с мешалкой и погружным змеевиком.
3	**Раздел 3. Изучение основ массообменных процессов (разделение гомогенных систем).**
3.1	Определение коэффициентов массоотдачи в газовой фазе при испарении жидкости в воздушный поток или при конденсации пара на пленке жидкости в насадочной колонне.
3.2	Определение коэффициентов массоотдачи в жидкой фазе при десорбции диоксида углерода из воды в пленочной колонне.
3.3	Изучение совместного тепло- и массообмена в насадочной колонне.
3.4	Изучение процесса простой перегонки бинарной смеси изопропанол-вода.
3.5	Изучение процесса простой перегонки бинарной смеси вода-этиленгликоль.
3.6	Изучение процесса периодической ректификации бинарной смеси этанол-вода.
3.7	Разделение растворов низкомолекулярных веществ обратным осмосом.
4	**Раздел 4. Изучение основ разделения гетерогенных систем.**
4.1	Определение скорости свободного осаждения твердых частиц и всплытия пузырей в жидкостях.
4.2	Изучение процесса фильтрования суспензии.
4.3	Гидродинамика неподвижного и псевдоожиженного зернистого слоя.

8. СООТВЕТСТВИЕ СОДЕРЖАНИЯ ТРЕБОВАНИЯМ К РЕЗУЛЬТАТАМ ОСВОЕНИЯ ДИСЦИПЛИНЫ

№	В результате освоения дисциплины студент должен:	Раздел 1	Раздел 2	Раздел 3	Раздел 4
	Знать:				
1	- законы переноса импульса, теплоты и массы;	+	+	+	+
2	- основные уравнения прикладной гидравлики и закономерности перемещения жидкостей;	+	+	+	+
3	- основные закономерности процессов осаждения, фильтрования и течения через зернистые слои;				+
4	- физическую сущность процессов тепло- и массообмена; основные кинетические закономерности массопереноса для систем газ(пар)-жидкость;			+	+
5	- типовые процессы химической технологии, соответствующие аппараты и методы их расчета.	+	+	+	+
	Уметь:				
6	- определять характер движения жидкостей и газов;	+	+	+	+
7	- использовать основные кинетические закономерности тепло- и массопереноса при		+	+	+

	анализе тепловых и массообменных процессов;				
8	- составлять материальные и тепловые балансы для систем газ(пар)-жидкость;		+	+	
9	- рассчитывать параметры насосного, тепло- и массообменного оборудования;	+	+	+	+
10	- составлять технологические схемы и изображать на них основные аппараты;	+	+	+	+
11	- анализировать экспериментально полученные и теоретически рассчитанные показатели работы аппаратов.	+	+	+	+
	Владеть:				
12	- методологией расчета гидромеханических, тепловых и массообменных процессов.	+	+	+	+
13	- методами составления технологических схем.	+	+	+	+
	Общепрофессиональные компетенции:				
14	- способностью использовать основные законы естественнонаучных дисциплин в профессиональной деятельности, применять методы математического анализа и моделирования, теоретического и экспериментального исследования (ОПК–2);	+	+	+	+
15	- способностью использовать основные естественнонаучные законы для понимания окружающего мира и явлений природы (ОПК–3).				
	профессиональные компетенции (ПК):				
16	- способностью планировать экспериментальные исследования, получать, обрабатывать и анализировать полученные результаты (ПК-15).	+	+	+	+

9. ПРАКТИЧЕСКИЕ И ЛАБОРАТОРНЫЕ ЗАНЯТИЯ

6.1. ПРАКТИЧЕСКИЕ ЗАНЯТИЯ

Практические занятия по дисциплине рабочей программой не предусмотрены.

6.2. ЛАБОРАТОРНЫЕ ЗАНЯТИЯ.

Лабораторные занятия подразделяются на разделы, соответствующие изучаемым разделам дисциплины «Процессы и аппараты химической технологии».

Лабораторный практикум по дисциплине «**Лабораторный практикум по процессам и аппаратам химической технологии**» выполняется в соответствии с Учебным планом в 6 семестре и занимает 32 акад. ч. Лабораторные работы охватывают 4 раздела дисциплины. Учебным планом предусмотрено выполнение 7 лабораторных работ из представленного ниже списка в течение 8 недель: на каждой неделе выполняется одна лабораторная работа, последняя неделя предусматривает защиту выполненных лабораторных работ. Выбор выполняемых студентами работ и маршрут выполнения определяется преподавателем.

Для выполнения лабораторного практикума предусматривается 4 академических часа в неделю, в течение которых студенты находятся непосредственно в лаборатории, изучают оборудование, установки и выполняют работу при непосредственном руководстве

преподавателя. Итого контактной работы: 32 академических часа или 24 астрономических часа.

Выполнение соответствующих расчетов, построение схем, графиков предусмотрено в ходе 40 часов академических самостоятельной работы в семестре.

Максимальное количество баллов за выполнение лабораторного практикума составляет 100 баллов (1, 2, 5, 6, 7 – по 12 баллов, 3,4 – по 20 баллов максимально). Количество работ и баллов за каждую работу может быть изменено в зависимости от их трудоемкости

Примеры лабораторных работ и разделы, которые они охватывают

№ п/п	№ раздела дисциплины	Наименование лабораторных работ	Часы
1	1	Исследование режимов течения жидкостей.	4
2	1	Изучение профиля скоростей потока в трубопроводе.	4
3	1	Гидравлическое сопротивление в трубопроводах (металлическом и стеклянном) и элементах трубопроводной арматуры.	4
4	1	Определение гидравлического сопротивления прямого участка трубопровода.	4
5	1	Определение гидравлического сопротивления в элементах трубопроводной арматуры (диафрагма, дроссельный вентиль).	4
6	1	Определение гидродинамического сопротивления сухой ситчатой тарелки колонного аппарата.	4
7	1	Определение гидравлического сопротивления орошаемой ситчатой тарелки колонного аппарата.	4
8	1	Измерение гидравлического сопротивления трубного и межтрубного пространства теплообменного аппарата.	4
9	1	Калибровка расходомера весовым методом.	4
10	1	Изучение характеристик центробежных насосов.	4
11	2	Определение коэффициента теплопередачи в двухтрубных теплообменниках.	4
12	2	Теплопередача в металлическом и стеклянном кожухотрубных теплообменниках.	4
13	2	Интенсивность теплопередачи в пластинчатом теплообменнике	4
14	2	Изучение процесса нестационарного теплообмена в аппарате с мешалкой и погружным змеевиком.	4
15	3	Определение коэффициентов массоотдачи в газовой фазе при испарении жидкости в воздушный поток или при конденсации пара на пленке жидкости в насадочной колонне.	4
16	3	Определение коэффициентов массоотдачи в жидкой фазе при десорбции диоксида углерода из воды в пленочной колонне.	4
17	3	Изучение совместного тепло- и массообмена в насадочной колонне.	4
18	3	Изучение процесса простой перегонки бинарной смеси	4

		изопропанол-вода.	
19	3	Изучение процесса простой перегонки бинарной смеси вода-этиленгликоль.	4
20	3	Изучение процесса периодической ректификации бинарной смеси этанол-вода.	4
22	3	Разделение растворов низкомолекулярных веществ обратным осмосом.	4
23	4	Определение скорости свободного осаждения твердых частиц и всплытия пузырей в жидкостях.	4
24	4	Изучение процесса фильтрования суспензии.	4
25	4	Гидродинамика неподвижного и псевдоожиженного зернистого слоя.	4

9. САМОСТОЯТЕЛЬНАЯ РАБОТА.

Учебным планом подготовки бакалавров по дисциплине **«Лабораторный практикум по процессам и аппаратам химической технологии»** направления **18.03.02 «Энерго- и ресурсосберегающие процессы в химической технологии, нефтехимии и биотехнологии»** предусмотрена самостоятельная работа в объёме 40 академических часов. Самостоятельная работа проводится после выполнения соответствующей лабораторной работы под руководством преподавателя согласно установленному преподавателем маршруту.

Направлена самостоятельная работа на углубление теоретических знаний, получаемых студентом в 5 и 6 семестрах, на формирование способности применять теоретические знания на практике. Самостоятельная работа подразумевает составление и описание схем лабораторных установок; описание методик выполнения работ; обработку экспериментальных данных, включающую осуществление расчетов, построение графиков по данным, полученным в ходе выполнения соответствующей лабораторной работы; сравнение результатов, полученных по данным эксперимента с расчетами по теоретическим или приведенным в литературе формулам.

10. ПРИМЕРЫ ОЦЕНОЧНЫХ СРЕДСТВ ДЛЯ КОНТРОЛЯ ОСВОЕНИЯ ДИСЦИПЛИНЫ

Общее количество баллов по дисциплине **«Лабораторный практикум по процессам и аппаратам химической технологии»** складывается из баллов, набираемых студентом в результате выполнения и защиты семи лабораторных работ (максимально 100 баллов).

Для выставления баллов за выполнение каждой лабораторной работы используются вопросы текущего контроля к лабораторным работам.

8.1. Примеры контрольных вопросов для текущего контроля освоения дисциплины.

Раздел 1. Изучение основ гидродинамических процессов. Перемещение жидкостей.

Вопросы к лабораторной работе «Исследование режимов течения жидкостей».

1. Какие режимы движения наблюдают при течении жидкости? Как изменяется характер движения жидкостных частиц при переходе от одного режима к другому?
2. Физический смысл критерия Рейнольдса. Чему равно нижнее и верхнее критические числа Рейнольдса для труб круглого сечения?
3. От каких факторов зависит переход от одного режима течения к другому?

4. Дайте определение динамической и кинематической вязкости и укажите их единицы измерения.
5. Объясните принцип работы ротаметра.
6. Опишите эпюру скоростей при ламинарном и турбулентном режимах течения.
7. Каково соотношение между средней и максимальной скоростями при ламинарном и турбулентном режимах течения жидкости?
8. На что влияет внезапное или постепенное расширение или сужение потока?
9. Укажите формулы, по которым рассчитывается критерий Рейнольдса для круглой трубы и для потоков произвольного поперечного сечения.
10. Приведите уравнение, описывающее профиль скорости при ламинарном режиме течения в круглой трубе.

Раздел 2. Изучение основ теплообменных процессов.

Вопросы к лабораторной работе «Теплопередача в двухтрубном теплообменнике».

1. Какие способы переноса теплоты вы знаете? Какими способами переносится теплота в различных средах?
2. Какие теплообменники, применяемые в химической промышленности, вы знаете?
3. Какие теплоносители, используемые для подогрева и охлаждения в химической промышленности, вы знаете? Области их применения. Какие у них достоинства и недостатки?
4. Как выбор взаимного направления движения теплоносителей влияет на теплообмен? В каком из теплообменников настоящей установки (подогревателе или «труба в трубе») взаимное направление теплоносителей не может влиять на процесс теплообмена?
5. Влияние загрязнений на процесс теплообмена. В каком случае наличие загрязнений существенно снижает коэффициент теплопередачи?
6. Каково влияние структуры потока на движущую силу теплообмена.
7. Влияние гидродинамики на процесс переноса теплоты. Как осуществляется турбулизация потока в теплообменных аппаратах?
8. Зачем нужна тепловая изоляция? Принцип выбора тепловой изоляции.
9. Для чего нужен гидрозатвор в данной лабораторной установке?
10. Дайте определения коэффициентам теплоотдачи и теплопередачи. Какова связь между ними?

Раздел 3. Изучение основ массообменных процессов (разделение гомогенных систем)

Вопросы к лабораторной работе «Изучение массоотдачи в жидкой фазе».

1. Основное уравнение массопередачи, коэффициент массопередачи его физический смысл и размерность.
2. Уравнение массоотдачи, коэффициент массоотдачи, его размерность и физический смысл.
3. Уравнение аддитивности фазовых сопротивлений. Проанализировать уравнение для случаев хорошо и плохо растворимых газов.
4. Принципы интенсификации процессов массообмена. Влияние скорости движения фаз на процесс абсорбции.
5. Основные критерии подобия диффузионных процессов и их физический смысл.
6. Достоинства и недостатки пленочных абсорбционных аппаратов.

Раздел 4. Изучение основ разделения гетерогенных систем

Вопросы к лабораторной работе «Определение скорости свободного осаждения твердых частиц и всплытия пузырей в жидкостях»

1. Каковы условия установления стационарного осаждения частицы?
2. Какое значение площади (*S*) используется в уравнении баланса сил?
3. Сформулируйте физический смысл чисел Re и Ar.
4. Какова граница медленного движения, принятая в данной работе?
5. Дайте определение эквивалентной сферы.
6. Что такое динамический коэффициент формы и параметр сферичности?
7. В чём отличие стеснённого и свободного осаждения?
8. Сформулируйте схему расчёта скорости осаждения сферической и несферической частицы.

8.2. Примеры контрольных вопросов текущего контроля освоения дисциплины

Раздел 1. Изучение основ гидродинамических процессов. Перемещение жидкостей.

39. Проведите уравнение постоянства расхода неразрывно текущей жидкости для канала (трубопровода) с переменным поперечным сечением.
40. Напишите основное уравнение гидростатики. Назовите практические приложения этого уравнения. Закон Паскаля.
41. Как определяется коэффициент гидравлического трения при ламинарном движении жидкости в трубе круглого поперечного сечения.
42. Напишите уравнение Бернулли для идеальной жидкости. Каков физический смысл слагаемых этого уравнения? Приведите примеры практического использования этого уравнения (измерение расхода).
43. Опишите особенности движения реальной жидкости. Приведите вид уравнения Бернулли для реальной жидкости. Каков его энергетический смысл?
44. Напор насоса, его энергетический смысл. Напишите формулу для расчета напора проектируемого к установке насоса. Напишите формулу для расчёта напора действующего насоса (через показания манометра и вакуумметра).
45. Как определяется высота всасывания насоса. От каких факторов зависит допустимая высота всасывания насосов? Ответ обоснуйте анализом формулы для расчета высоты всасывания.
46. Что такое гидравлический радиус и эквивалентный диаметр? Расчет эквивалентного диаметра в канале с некруглым поперечным сечением. Приведите примеры.
47. Охарактеризуйте ламинарное и турбулентное течения. Общие характеристики турбулентного течения. Изобразите, поясните и сопоставьте профили скоростей в трубопроводе при турбулентном и ламинарном режимах течения жидкости.
48. Расчет диаметра трубопровода, выбор расчетных скоростей потока и примерные численные их значения для капельных жидкостей, газов, паров.
49. . Как определяются потери напора на трение при ламинарном и турбулентном движении?
50. Приведите и поясните графическую зависимость коэффициента гидравлического трения от критерия Рейнольдса и шероховатости стенки трубопровода при различных режимах течения жидкости.
51. Что такое «гидравлическая гладкость» при течении жидкостей по трубопроводам? Каковы условия, в которых она проявляется?
52. Приведите с необходимыми пояснениями расчетную формулу для определения потерь давления (напора) при течении жидкостей через трубопроводы и каналы. (С учетом трения и местных сопротивлений.) Принципы измерения скоростей и расходов жидкостей в трубопроводах, основанные на определении перепада давления.

53. Изобразите графически и сопоставьте зависимости между производительностью и напором центробежного насоса.
54. Характеристика центробежного насоса и характеристика сети. Покажите, как определяется напор и мощность насоса при работе его на данную сеть.
55. Полезная и потребляемая мощность насоса. Коэффициент полезного действия насоса и его составляющие, поясните физический смысл каждого из них. Приведите с необходимыми пояснениями формулу для расчета мощности двигателя насоса.
56. Как влияет температура перекачиваемой жидкости на предельную высоту всасывания насосов? Ответ обоснуйте анализом формулы для расчета высоты всасывания.
57. Изобразите схему устройства и опишите действие центробежного насоса, сопоставив его с насосами других типов.
58. Сопоставьте достоинства и недостатки центробежных и поршневых насосов, назвав основные области их применения.

Раздел 2 Изучение основ теплообменных процессов

51. Напишите критерии теплового подобия (Критерии Фурье, Нуссельта, Пекле, Прандтля). Каков их физический смысл.
52. Напишите уравнение теплопроводности через однослойные и многослойные плоские стенки для стационарного процесса. Изобразите графически профили изменения температуры по толщине таких стенок, различающихся коэффициентами теплопроводности. Каковы размерность и физический смысл коэффициента теплопроводности?
53. Напишите уравнение аддитивности термических сопротивлений при теплопередаче с постоянными температурами теплоносителей для плоской стенки.
54. Связь коэффициента теплопередачи и коэффициентов теплоотдачи при теплопередаче с постоянными температурами теплоносителей для плоской стенки. Какова размерность и каков физический смысл этих коэффициентов?
55. Напишите уравнение для расчета движущей силы теплопередачи при переменных температурах теплоносителей вдоль поверхности теплообмена.
56. Механизмы переноса энергии в форме теплоты в жидкостях и газах.
57. Приведите порядок расчёта поверхности теплопередачи теплообменников. приведите соответствующие пояснения, входящих в формулы величин.
58. Сравнение прямотока с противотоком.
59. Уравнения тепловых балансов при изменении и без изменения фазового состояния систем.
60. Напишите уравнения теплопередачи и теплоотдачи. Что является движущими силами этих процессов? Каковы размерности и физический смысл коэффициентов теплоотдачи и теплопередачи?
61. Как осуществляется отвод конденсата при использовании водяного пара в качестве теплоносителя? Каково назначение и принципы действия конденсатоотводчиков?
62. Как и почему влияет гидродинамический режим течения жидкости в трубе на коэффициент теплоотдачи? Изобразите и поясните примерные профили изменения скорости и температуры в поперечном сечении трубы при ламинарном и при турбулентном режимах.
63. Влияние взаимного направления движения теплоносителей на среднюю движущую силу процесса. В каких случаях средняя движущая сила не зависит от взаимного направления потоков?
64. Теплоотдача при конденсации (описание процесса). Что такое пленочная и капельная конденсация? От каких параметров зависит коэффициент теплоотдачи при конденсации.
65. Изобразите схему устройства кожухотрубного теплообменника.
66. Изобразите многоходовой по межтрубному пространству кожухотрубный теплообменник.

67. Чем отличаются одноходовые теплообменники от многоходовых?
68. Изобразите схему устройства кожухотрубного и двухтрубного («труба в трубе») теплообменников. Сопоставьте достоинства и недостатки этих аппаратов и назовите области их применения.
69. Изобразите схему устройства и опишите принцип действия теплообменника "труба в трубе". Сопоставьте эти теплообменники с кожухотрубными.
70. Изобразите схему устройства и опишите принцип действия пластинчатого теплообменника для жидкостей. Сопоставьте достоинства и недостатки этого аппарата с кожухотрубным теплообменником.

Раздел 3. Изучение основ массообменных процессов (разделение гомогенных систем)

50. Какие вы знаете диффузионные критерии подобия. Определяемый и определяющие критерии. Физический смысл массообменных критериев подобия.
51. Напишите уравнение аддитивности диффузионных сопротивлений.
52. Напишите соотношение между коэффициентами массопередачи и массоотдачи. Из каких уравнений получают коэффициенты массоотдачи?
53. Напишите уравнение материального баланса при абсорбции.
54. Напишите уравнение рабочей линии для массообменных аппаратов (на примере абсорберов) при противоточном движении фаз идеальным вытеснением в условиях неизменности их расхода. Как определяется минимальный удельный расход абсорбента?
55. Напишите уравнения для расчета средней движущей силы массопередачи.
56. Расчет высоты и диаметра противоточных колонных аппаратов с непрерывным и со ступенчатым контактом фаз.
57. Методы расчета высоты противоточных колонных аппаратов с непрерывным контактом фаз. Понятие теоретической ступени разделения и числа единиц переноса.
58. Материальный баланс процесса простой перегонки. Расчет количества кубового остатка, количества и среднего состава дистиллата.
59. Как выглядит уравнение рабочей линии для укрепляющей части ректификационной колонны. Описать, как строят рабочие линии на диаграмме у–х, сформулировав необходимые допущения.
60. Зависимость между флегмовым числом, размерами колонны и расходом теплоты при ректификации.
61. Основное уравнение массопередачи. Уравнение массоотдачи. Коэффициенты массопередачи и массоотдачи. Их размерности и физический смысл.
62. Что такое теоретическая ступень разделения ("теоретическая тарелка")? Как это понятие применяется для оценки эффективности и расчета массообменных аппаратов со ступенчатым и непрерывным контактом фаз?
63. Гидродинамические режимы в насадочных аппаратах.
64. Влияние флегмового числа на размеры ректификационной колонны и расход греющего пара. Как зависит высота колонны от флегмового числа?
65. Сопоставить друг с другом тарельчатые и насадочные колонные аппараты. Каковы преимущественные области применения каждого из этих типов колонн?
66. Привести схему устройства и описать принцип действия насадочной колонны. Для чего используется насадка? Какие бывают насадки? Сравнить насадочные и тарельчатые колонные.
67. Изобразить с необходимыми обозначениями и пояснениями схемы установок для простой перегонки.
68. Изобразите с необходимыми обозначениями и пояснениями схему установки для непрерывной ректификации бинарных жидких смесей.
69. Что такое теоретическая тарелка?

Раздел 4. Изучение основ разделения гетерогенных систем

15. Составить уравнения материального баланса при разделении суспензий и вывести из них выражения для расчета массового расхода осветленной жидкости и осадка.
16. Осаждение под действием силы тяжести. Какие силы действуют на частицу при ее осаждении?
17. Чем определяется скорость осаждения частиц сферической формы под действием силы тяжести?
18. Критерий Архимеда при осаждении, его физический смысл, использование в расчетах скорости осаждения.
19. Какой вид уравнения фильтрования при постоянном перепаде давления используется для экспериментального определения сопротивления осадка и фильтровальной перегородки?
20. Как определяется диаметр аппарата с псевдоожиженным слоем?
21. Действительная и фиктивная (приведенная) скорости потока в зернистом слое. Каково соотношение между ними?
22. Охарактеризовать состояние зернистого слоя в зависимости от скорости восходящего потока газа или жидкости. Сопроводить ответ графическими изображениями зависимостей потери давления и высоты слоя от скорости потока.
23. Назвать и сопоставить основные способы разделения суспензий. Указать их преимущественные области применения.
24. Охарактеризовать основные способы очистки газов от пыли. Указать их преимущественные области применения.

9. УЧЕБНО-МЕТОДИЧЕСКОЕ ОБЕСПЕЧЕНИЕ ДИСЦИПЛИНЫ.

9.1. Рекомендуемая литература.

Основная литература

13. Процессы и аппараты химической технологии. Лабораторный практикум. Ч.1.Гидромеханические и теплообменные процессы. уч.пособие / под ред.Е.А. Дмитриева, О.В. Кабанова. РХТУ имени Д.И.Менделеева, 2016 - 112 с.
14. Процессы и аппараты химической технологии. Лабораторный практикум. Ч.2.Разделение гомогенных и гетерогенных систем. уч.пособие / под ред.Е.А. Дмитриева, О.В. Кабанова. РХТУ имени Д.И.Менделеева, 2016 - 119 с.
15. Теплообменные аппараты химических производств: учеб. Пособие / Е.А. Дмитриев, Е.П. Моргунова, Р.Б. Комляшев. – М.: РХТУ им. Д.И. Менделеева, 2013. – 88 с.
16. Процессы и аппараты химической технологии. Трубопроводы в химических производствах: Е.А. Дмитриев, С.И. Ильина, И.К. Кузнецова, О.В. Кабанов. – М.: РХТУ им. Д.И. Менделеева, 2016. – 31 с.
17. Насосы химических производств: учебно-методическое пособие/ сост. Е.А. Дмитриев, Е.П. Моргунова, Р.Б. Комляшёв. – М.: РХТУ им. Д.И. Менделеева, 2013. – 48 с.
18. Аппаратура процессов разделения гомогенных и гетерогенных систем: учеб. пособие/ Е.А. Дмитриев, Р.Б. Комляшев, Е.П. Моргунова, А.М. Трушин, А.В. Вешняков, Л.С. Сальникова – М.: РХТУ им. Д.И. Менделеева, 2016. – 104 с.
19. Разинов А.И. Процессы и аппараты химической технологии: учебное пособие / А.И. Разинов, А.В. Клинов, Г.С. Дьяконов; Минобрнауки России, Казан. нац. исслед. технол. ун-т. – Казань: Изд-во КНИТУ, 2017. – 860 с.

Дополнительная литература:

1. Романков П.Г., Фролов В.Ф., Флисюк О.М. Методы расчета процессов и аппаратов химической технологии (примеры и задачи): Учебн. пособие для вузов. - СПб.: Химиздат, 2009. -544 с.
2. Комиссаров Ю.А. Основы конструирования и проектирования промышленных аппаратов : учеб. пособие для вузов / Ю.А. Комиссаров, Л.С. Гордеев, Д.П. Вент. – 2-е изд., испр. и доп. – М.: Издательство Юрайт, 2017. – 368 с. – (Серия: Университеты России).
3. Коган В.Б., Фридман В.М., Кафаров В.В., Равновесие между жидкостью и паром. Кн. 1-2, М.- Л.: Наука. 1966. - 640+786 с.Основные процессы и аппараты химической технологии: пособие по проектированию /ред. Ю. И. Дытнерский. - 4-е изд. М.: Альянс, 2008.- 493 с.
4. Касаткин, А. Г. Основные процессы и аппараты химической технологии. - М.: Альянс, 2005. - 750 с.
5. Павлов К.Ф., Романков П.Г., Носков А.А. Примеры и задачи по курсу процессов и аппаратов химической технологии: учеб. пособие для вузов.- М.: РусМедиаКонсалт.- 2004. - 576 с.
6. Рид, Р. Свойства газов и жидкостей: пер. с англ. / Р. Рид, Дж. Прауснищ, Т. Шервуд. - 3-е изд., перераб. и доп. - Л : Химия.-1982. - 592 с.
7. Шервуд Т., Пигфорд Р., Уилки Ч. Массопередача. Пер. с англ. М.: «Химия»,1982. – 696 с.
8. Дытнерский Ю.И. Процессы и аппараты химической технологии: в 2 кн./ Ю.И.Дытнерский.3-е изд. - М.: Химия, 2002. – 768 с.
9. Бобылёв В.Н. Подбор и расчёт трубчатых теплообменников: Учеб.-метод. пособие /РХТУ им. Д.И. Менделеева, 2003. – 80 с.
10. Бобылёв В.Н. Свойства веществ. Справочное пособие / РХТУ им. Д.И.Менделеева; Сост. В.Н.Бобылев. М., 1996. 24 с.
11. Бобылёв В.Н Физические свойства наиболее известных химических веществ: Справочное пособие / РХТУ им. Д.И. Менделеева, 2003. – 24 с.
12. Лабораторные работы по курсу "Основные процессы и аппараты химической технологии" / Под редакцией Ю. Н. Ковалева и В. П. Брыкова. – М.: МХТИ им. Д. И. Менделеева, 1984. – 48 с.
13. Гильденблат И. А., Миносьянц С. В., Гервиц В. М. Лабораторный практикум по курсу "Основные процессы и аппараты химической технологии". учеб. пособие / под ред. И. А. Гильденблата. – М.: МХТИ им. Д. И. Менделеева, 1986. – 80 с.
14. Дополнение к лабораторному практикуму по курсу "Процессы и аппараты химической технологии": учеб. пособие. / под ред. В. М. Лекае и В. П. Брыкова. – М. : МХТИ им. Д. И. Менделеева, 1982. – 74 с.
15. Лабораторные работы по курсу процессов и аппаратов / под ред. И. А. Гильденблата и С. В. Миносьянца. – М. : МХТИ им. Д. И. Менделеева, 1985. – 48 с.
16. Мартюшин С.И., Карцев Е.В., Ковалев Ю.Н., Методические указания. К расчету ректификационных колонн для разделения бинарных смесей с применением ЭВМ. М., МХТИ им. Д.И. Менделеева. 1984. - 38с.
17. Процессы и аппараты химической технологии. Лабораторный практикум / под редакцией В. М. Лекае, В. Г. Труханова. – М. : МХТИ им. Д. И. Менделеева, 1970. – 288 с.
18. Рамм В.М. Абсорбция газов. М.: Химия, 1976.- 654 с.
19. Комисаров Ю.А. Химическая технология : научные основы процессов ректификации. В 2 ч. Часть 1 : учеб. пособие для академического бакалавриата / Ю.А. Комиссаров, Л.С. Гордеев, Д.П. Вент. – 2-е изд., перераб. и доп. – М. : Издательство Юрайт, 2018. – 270 с. – (Серия : Бакалавр. Академический курс).
20. Александров И.А., Ректификационные и абсорбционные аппараты. Изд.3-е. М.: Химия, 1978.
21. Перри Дж., Справочник инженера-химика: Пер. с англ. Т.1. Л.: Химия, 1969. - 940с.
22. Комисаров Ю.А. Химическая технология : научные основы процессов ректификации. В 2 ч. Часть 2 : учеб. пособие для академического бакалавриата / Ю.А. Комиссаров,

Л.С. Гордеев, Д.П. Вент. – 2-е изд., перераб. и доп. – М. : Издательство Юрайт, 2018. – 416 с. – (Серия : Бакалавр. Академический курс).

9.2. Рекомендуемые источники научно-технической информации.

– Раздаточный иллюстративный материал к лабораторным работам.
– Презентации к лекциям.

Научно-технические журналы:

− Реферативный журнал «Теоретические основы химической технологии» ISSN 0040-3571
− Журнал «Химическая промышленность сегодня» ISSN 0023-110X
− Журнал «Химические технологии» ISSN 1684-5811

Ресурсы информационно–телекоммуникационной сети Интернет:

− http://www.chem-eng.ru

9.3. Средства обеспечения освоения дисциплины.

- Справочные материалы и программы на сайте кафедры процессов и аппаратов www.chem.-eng.ru
- Компьютерный класс с программным обеспечением для расчета гидродинамического, теплообменного и массообменного оборудования (в курсовых работах и курсовых проектах).
- Мультимедийные средства (основные типы гидродинамических, теплообменных и массообменных аппаратов химической технологии).

Для освоения дисциплины используются следующие нормативные и нормативно-методические документы:

− Федеральный закон Российской Федерации от 29.12.2012 № 273-ФЗ «Об образовании в Российской Федерации» [Электронный ресурс] – Режим доступа: http://pravo.gov.ru/proxy/ips/?docbody=&nd=102162745&intelsearch=273-%D4%C7 (дата обращения: 16.05.2020).

− Федеральные государственные образовательные стандарты высшего образования // Координационный совет учебно-методических объединений и научно-методических советов высшей школы. Портал Федеральных образовательных стандартов высшего образования [Электронный ресурс] – Режим доступа: http://fgosvo.ru/fgosvo/92/91/4 (дата обращения: 16.05.2020).

− Приказ Министерства образования и науки РФ от 23.08.2017 № 816 «Об утверждении Порядка применения организациями, осуществляющими образовательную деятельность, электронного обучения, дистанционных образовательных технологий при реализации образовательных программ» [Электронный ресурс]. Режим доступа: http://pravo.gov.ru/proxy/ips/?docbody=&nd=102447332&intelsearch=816+%EF%F0%E8%EA%E0%E7 (дата обращения: 16.05.2020).

При освоении дисциплины студенты должны использовать информационные и информационно-образовательные ресурсы следующих порталов и сайтов:

– Система федеральных образовательных порталов. Система открытого образования. Консалтинговый центр ИОС ОО РФ [Электронный ресурс] – Режим доступа: http://www.openedu.ru (дата обращения: 16.05.2020).

– Информационная система «Единое окно доступа к образовательным ресурсам». URL: http://window.edu.ru/ (дата обращения: 16.05.2020).

– ФЭПО: соответствие требованиям ФГОС [Электронный ресурс] – Режим доступа: http://fepo.i-exam.ru/ (дата обращения: 16.05.2020).

10. МЕТОДИЧЕСКИЕ УКАЗАНИЯ ДЛЯ ОБУЧАЮЩИХСЯ

10.1. Для студентов, обучающихся по очной форме, без использования электронного образования и дистанционных образовательных технологий.

Методические рекомендации по организации учебной работы по дисциплине **«Лабораторный практикум по процессам и аппаратам химической технологии»** направлены на повышение эффективности его аудиторной и самостоятельной работы.

Совокупная оценка складывается из оценок за выполнение и защиту семи лабораторных работ (100 баллов). Максимальные баллы, выставляемые за каждую лабораторную работу приведены в п.6.2.

При защите лабораторной работы необходимо представить оформленный отчет о выполнении работы, который включает схему лабораторной установки и ее описание; расчеты с пояснением обработки экспериментальных данных; построенные графики по данным, полученным в ходе выполнения соответствующей лабораторной работы. Также необходимо привести сравнение результатов, полученных по данным эксперимента с расчетами по теоретическим или приведенным в литературе формулам. При защите студент должен описать методику выполнения работы, пояснить ход выполнения расчетов и ответить на вопросы преподавателя.

Если обучаемый в процессе выполнения лабораторного практикума набрал менее 50 баллов, зачет по данной дисциплине считается не сданным.

а. Для студентов, обучающихся по очной форме, с использованием электронного образования и дистанционных образовательных технологий.

При использовании электронного обучения (ЭО) и дистанционных образовательных технологий (ДОТ) занятия полностью или частично проводятся в режиме онлайн. Объем дисциплины и распределение нагрузки по видам работ соответствует п. 4.1. Распределение баллов соответствует п. 6.2 либо может быть изменено в соответствии с решением кафедры, в случае перехода на ЭО и ДОТ в процессе обучения. Решение кафедры об используемых технологиях и системе оценивания достижений обучающихся принимается с учетом мнения ведущего преподавателя и доводится до сведения обучающихся.

11. МЕТОДИЧЕСКИЕ УКАЗАНИЯ ДЛЯ ПРЕПОДАВАТЕЛЕЙ.

11.1. Для преподавателей, при реализации программы по очной форме, без использования электронного образования и дистанционных образовательных технологий.

Дисциплина **«Лабораторный практикум по процессам и аппаратам химической технологии»** изучается в 6 семестре бакалавриата и включает проведение цикла лабораторных работ по разделам «Гидродинамические и тепловые процессы», «Разделение гомогенных и гетерогенных систем» и самостоятельную подготовку по четырем разделам. Реализация обучения по данной дисциплине закрепляет знания, полученных при изучении дисциплины «Процессы и аппараты химической технологии» в области основ гидравлических, теплообменных и массообменных процессов, что необходимо при подготовке бакалавров по данному направлению для научно-исследовательской и проектно-технологической деятельности.

При подготовке и проведении занятий преподаватель должен ориентироваться на то, что студенты, обучающиеся в бакалавриате, имеют общую подготовку по общенаучным дисциплинам, в объеме, предусмотренном учебным планом бакалавриата. В связи с этим

материал дисциплины должен опираться на полученные знания и быть ориентирован их расширение и углубление в соответствии с современными теоретическими представлениями и технологическими новациями.

Основной задачей преподавателя, ведущего занятия по дисциплине **«Лабораторный практикум по процессам и аппаратам химической технологии»**, является формирование у студентов компетенций в области инженерии химических производств. Преподаватель должен акцентировать внимание студентов на общих вопросах химической технологии. При выборе материала для занятий желательно обращаться к опыту ведущих зарубежных и отечественных научно-исследовательских центров, научно-производственных фирм и предприятий, использовать их научные, информационные и рекламные материалы и проводить их сравнительный анализ.

При защите лабораторной работы студент должен представить оформленный отчет о выполнении работы, который включает схему лабораторной установки и ее описание; расчеты с пояснением обработки экспериментальных данных; построенные графики по данным, полученным в ходе выполнения соответствующей лабораторной работы.

11.2. Для преподавателей, при реализации программы по очной форме, с использованием электронного образования и дистанционных образовательных технологий.

При использовании электронного обучения и дистанционных образовательных технологий занятия полностью или частично проводятся в режиме онлайн. Объем дисциплины и распределение нагрузки по видам работ соответствует п. 4.1. Распределение баллов соответствует п. 14 либо может быть изменено в соответствии с решением кафедры, в случае перехода на ЭО и ДОТ в процессе обучения. Решение кафедры об используемых технологиях и системе оценивания достижений обучающихся принимается с учетом мнения ведущего преподавателя и доводится до обучающихся.

Реализация ЭО и ДОТ предполагает использование следующих видов и учебной текущий контроль и защита лабораторных работ в режиме онлайн; самостоятельная работа.

При реализации РПД в зависимости от конкретной ситуации ЭО и ДОТ могут быть применены в следующем виде:

- объем часов контактной работы обучающихся с преподавателем не сокращается и электронные образовательные ресурсы (ЭОР) методически обеспечивают самостоятельную работу обучающихся в объеме, предусмотренном рабочей программой данной дисциплины. При этом в случае необходимости занятия проводятся в режиме онлайн;
- смешанные формы обучения, сочетающие в себе аудиторные занятия (при возможности сокращения контактных часов работы обучающихся с преподавателем без потери содержания учебной дисциплины) и ЭОР (часть учебного материала (например, изображение и схемы лабораторных установок, лекции и т.п.) может быть заменена ЭОР).

12. ПЕРЕЧЕНЬ ИНФОРМАЦИОННЫХ ТЕХНОЛОГИЙ, ИСПОЛЬЗУЕМЫХ В ОБРАЗОВАТЕЛЬНОМ ПРОЦЕССЕ

Информационную поддержку изучения дисциплины осуществляет Информационно-библиотечный центр (ИБЦ) РХТУ им. Д.И. Менделеева, который обеспечивает обучающихся основной учебной, учебно-методической и научной литературой, необходимой для организации образовательного процесса по дисциплине. Общий объем многоотраслевого фонда ИБЦ на 01.01.2020 составляет 1 715 452 экз.

Фонд ИБЦ располагает учебной, учебно-методической и научно-технической литературой в форме печатных и электронных изданий, а также включает официальные, справочно-библиографические, специализированные отечественные и зарубежные

периодические и информационные издания. ИБЦ обеспечивает доступ к профессиональным базам данных, информационным, справочным и поисковым системам.

Каждый обучающийся обеспечен свободным доступом из любой точки, в которой имеется доступ к сети Интернет и к электронно-библиотечной системе (ЭБС) Университета, которая содержит различные издания по основным изучаемым дисциплинам и сформирована по согласованию с правообладателями учебной и учебно-методической литературы.

Для более полного и оперативного справочно-библиографического и информационного обслуживания в ИБЦ реализована технология Электронной доставки документов.

Электронные информационные ресурсы, используемые в процессе обучения

№ п/п	Электронный ресурс	Реквизиты договора (номер, дата заключения, срок действия), ссылка на сайт ЭБС, сумма договора, количество ключей	Характеристика библиотечного фонда, доступ к которому предоставляется договором
16.	ЭБС «Лань»	Принадлежность – сторонняя. ООО «Издательство «Лань», договор №33.03-Р-2.0-1775/2-10 от 26.09.2019 г. Сумма договора – 642 083-68 С 26 сентября 2019 г. по 25 сентября 2020 г. Ссылка на сайт ЭБС http://e.lanbook.com Количество ключей – доступ для всех пользователей РХТУ с любого компьютера	Ресурс включает в себя как электронные версии книг издательства «Лань» и других ведущих издательств учебной литературы, так и электронные версии периодических изданий по естественным и техническим наукам.
17.	Электронно-библиотечная система ИБЦ РХТУ им. Д.И. Менделеева (на базе АИБС «Ирбис»)	Принадлежность –собственная РХТУ им. Д.И. Менделеева Ссылка на сайт ЭБС http://lib.muctr.ru Доступ для пользователей РХТУ с любого компьютера	Электронные версии учебных и научных изданий авторов РХТУ.

18.	ЭБС «Научно-электронная библиотека eLibrary.ru»	Принадлежность – сторонняя. ООО Научная электронная библиотека, договор № 33.03-Р-3.1 2087/2019 Сумма договора – 1100017-00 С 01 января 2020 г. по 31 декабря 2020 г. Ссылка на сайт ЭБС http://elibrary.ru Количество ключей – доступ для пользователей РХТУ по ip-адресам неограничен.	Электронные издания, электронные версии периодических или непериодических изданий.

Бесплатные архивные коллекции, приобретенные Минобрнауки для вузов.
Архив Издательства American Association for the Advancement of Science.Пакет «Science Classic» 1880-1996
Архив Издательства Annual Reviews. Пакет «Full Collection» 1932-2005
Архив издательства Института физики (Великобритания). Пакет «Historical Archive 1874-1999» с первого выпуска каждого журнала по 1999, 1874-1999
Архив издательства Nature Publishing Group. Пакет «Nature» с первого выпуска первого номера по 2010, 1869-2010
Архив издательства Oxford University Press. Пакет «Archive Complete» с первого выпуска каждого журнала по 1995, 1849-1995
Архив издательства Sage. Пакет «2010 SAGE Deep Backfile Package» с первого выпуска каждого журнала по 1998, 1890-1998
Архив издательства Taylor & Francis. Full Online Journal Archives. с первого выпуска каждого журнала по 1996, 1798-1997
Архив издательства Cambridge University Press. Пакет «Cambridge Journals Digital Archive (CJDA)» с первого выпуска каждого журнала по 2011, 1827-2011
Архив журналов Королевского химического общества(RSC). 1841-2007
Архив коллекции журналов Американского геофизического союза (AGU), предоставляемый издательством Wiley Subscription Services, Inc. 1896-1996

Бесплатные официальные открытые ресурсы Интернет:

64. Directory of Open Access Journals (DOAJ) http://doaj.org/

Ресурс объединяет более 10000 научных журналов по различным отраслям знаний (около 2 миллионов статей) из134 стран мира.

65. Directory of Open Access Books (DOAB) https://www.doabooks.org/

В базе размещено более 3000 книг по различным отраслям знаний, предоставленных 122 научными издательствами.

66. BioMed Central https://www.biomedcentral.com/

База данных включает более 300 рецензируемых журналов по биомедицине, медицине и естественным наукам. Все статьи, размещенные в базе, находятся в свободном доступе.

67. Электронный ресурс arXiv https://arxiv.org/

Крупнейшим бесплатный архив электронных научных публикаций по разделам физики, математики, информатики, механики, астрономии и биологии. Имеется

подробный тематический каталог и возможность поиска статей по множеству критериев.

68. Коллекция журналов MDPI AG http://www.mdpi.com/

Многодисциплинарный цифровой издательский ресурс, является платформой для рецензируемых научных журналов открытого доступа, издающихся MDPI AG (Базель, Швейцария). Издательство выпускает более 120 разнообразных электронных журналов, находящихся в открытом доступе.

69. Издательство с открытым доступом InTech http://www.intechopen.com/

Первое и крупнейшее в мире издательство, публикующее книги в открытом доступе, около 2500 научных изданий. Основная тематическая направленность - физические и технические науки, технологии, медицинские науки, науки о жизни.

70. База данных химических соединений ChemSpider http://www.chemspider.com/

ChemSpider – это бесплатная химическая база данных, предоставляющая быстрый доступ к более чем 28 миллионам структур, свойств и соответственной информации. Ресурс принадлежит Королевскому химическому обществу Великобритании (Royal Society of Chemistry).

71. Коллекция журналов PLOS ONE http://journals.plos.org/plosone/

PLOS ONE – коллекция журналов, в которых публикуются отчеты о новых исследованиях в области естественных наук и медицины. Все журналы размещены в свободном доступе (Open Access), все статьи проходят строгое научное рецензирование.

72. US Patent and Trademark Office (USPTO) http://www.uspto.gov/

Ведомство по патентам и товарным знакам США — USPTO — предоставляет свободный доступ к американским патентам, опубликованным с 1976 г. по настоящее время.

73. Espacenet - European Patent Office (EPO) http://worldwide.espacenet.com/

Патенты (либо патентные заявки) более 50 национальных и нескольких международных патентных бюро, в том числе послные тексты патентов США, России, Франции, Японии и др.

74. Федеральный институт промышленной собственности (ФИПС)

http://www1.fips.ru/wps/wcm/connect/content_ru/ru

http://www1.fips.ru/wps/wcm/connect/content_ru/ruИнформационные ресурсы ФИПС свободного доступа:

-Электронные бюллетени. Изобретения. Полезные модели.

-Открытые реестры российских изобретений и заявок на изобретения.

-Рефераты российских патентных документов за 1994–2016 гг.

-Полные тексты российских патентных документов из последнего официального бюллетеня.

13. МАТЕРИАЛЬНО-ТЕХНИЧЕСКОЕ ОБЕСПЕЧЕНИЕ.

В соответствии с учебным планом занятия по образовательной программе дисциплины «Лабораторный практикум по процессам и аппаратам химической технологии» по направлению 18.03.02 «Энерго- и ресурсосберегающие процессы в химической технологии, нефтехимии и биотехнологии» профили: «Основные процессы химических производств и химическая кибернетика», «Охрана окружающей среды и рациональное использование природных ресурсов», «Рациональное использование сырьевых и энергетических ресурсов», «Энергоресурсосберегающие химические производства» проводятся в форме лабораторных занятий и самостоятельной работы.

13.1. Оборудование, необходимое в образовательном процессе:
две лаборатории с лабораторными установками; библиотека, имеющая рабочие компьютерные места для студентов, оснащенные компьютерами с доступом к базам данных и выходом в Интернет.

В лабораторном практикуме используются лабораторные установки и комплексы для:

- изучения теплопередачи в двухтрубном теплообменнике;
- изучения теплопередачи в четырёхходовом кожухотрубном теплообменнике;
- изучения режимов течения жидкости;
- определения коэффициента массоотдачи в газовой фазе;
- изучения гидродинамики неподвижного и псевдожиженного зернистого слоя;
- изучения профиля скоростей в сечении трубопровода;
- разделения простой перегонкой бинарной смеси вода – этиленгликоль;
- разделения простой перегонкой бинарной смеси изопропанол – вода;
- изучения процесса периодической ректификации бинарной смеси жидкостей;
- изучения процесса массоотдачи в жидкой фазе;
- изучения гидродинамической структуры потока в аппарате с мешалкой;
- изучение процесса охлаждения жидкости при нестационарном теплообмене;
- изучение процесса теплопередачи в пластинчатом теплообменнике;
- изучение процесса теплопередачи в кожухотрубном стеклянном теплообменнике;
- определение коэффициентов массоотдачи в газовой фазе;
- изучения работы центробежного насоса;
- изучения процесса фильтрации суспензий;
- изучения гидродинамики сопротивления трубопровода;
- изучение процесса естественной конвенции;
- изучения процесса свободного осаждения твердых частиц и всплытия пузырей в жидкостях.

13.2. Учебно-наглядные пособия
Плакаты со схемами установок, наглядные пособия по дисциплине.

13.3. Печатные и электронные образовательные и информационные ресурсы:
информационно-методические материалы: учебные пособия по дисциплине; раздаточный материал к разделам курса; раздаточный материал к лабораторным занятиям по дисциплине.

Для самостоятельной работы каждый обучающийся в течение всего периода обучения обеспечен индивидуальным неограниченным доступом к нескольким электронно-библиотечным системам (электронным библиотекам), содержащим все издания основной литературы, перечисленные в рабочей программе дисциплины, сформированным на основании прямых договорных отношений с правообладателями.

Для проведения занятий, при изучения дисциплины с применением электронного образования и дистанционных образовательных технологий, используются компьютеры со средствами звуковоспроизведения, проектором, экраном и выходом в Интернет. Занятия проводятся в онлайн режиме с применением ЭИОС, Skype, Zoom, социальных сетей (ВК и др.), мессенджеров (WhatsApp и др.), электронной почты.

13.4. Электронные образовательные ресурсы:
электронные презентации к разделам лекционного курса; учебно-методические разработки в электронном виде; кафедральные библиотеки печатных и электронных изданий.

13.5. Перечень лицензионного программного обеспечения:

№	Наименование	Кол-	Назначение	Категория	Срок	Подтверждающие

пп	ПО	во		ПО	действия лицензии	документы
1	Microsoft Office Standart 2007	210	Офисный пакет	лицензионное	бессрочная	Государственный контракт №143-164ЭА/2010 от 14.12.10, Акт № Tr048787 от 20.12.10 Microsoft Office License Номер лицензии 42931328
2	Microsoft Office Standart 2010	10	Офисный пакет	лицензионное	бессрочная	Государственный контракт №143-164ЭА/2010 от 14.12.10, Акт № Tr048787 от 20.12.10 Microsoft Office License Номер лицензии 47837477
3	WinRAR	34	Архиватор	лицензионное	бессрочная	Государственный контракт №143-164ЭА/2010 от 14.12.10, Акт № Tr048787 накладная № Tr048787 от 20.12.10
4	Kaspersky	34	Антивирус	лицензионное	13.12.2018	Сублицензионный договор №дс 1054/2016 г., Акт № 1061 от 30.11.16
5	MultiSim EDUCATHION 2015	10	Офисный пакет	лицензионное	бессрочная	NATIONAL INSTRUMENTS Part Number:779878-3510 Serial Number: M79X58538

14. ТРЕБОВАНИЯ К ОЦЕНКЕ КАЧЕСТВА ОСВОЕНИЯ ДИСЦИПЛИНЫ

Наименование модулей	Основные показатели оценки	Формы и методы контроля и оценки
Раздел 1. Изучение основ	**Умеет:**	Оценка за первую

гидродинамических процессов. Перемещение жидкостей.	- определять характер движения жидкостей и газов; - рассчитывать параметры насосного оборудования; - составлять технологические схемы и изображать на них основные аппараты; - анализировать экспериментально полученные и теоретически рассчитанные показатели работы аппаратов. **Владеет:** - методологией расчета гидромеханических, тепловых и массообменных процессов. - методами составления технологических схем. **Знает:** - законы переноса импульса, теплоты и массы; - основные уравнения прикладной гидравлики и закономерности перемещения жидкостей; - типовые процессы химической технологии, соответствующие аппараты и методы их расчета.	лабораторную работу. Оценка за вторую лабораторную работу.
Раздел 2. Изучение основ теплообменных процессов	**Умеет:** - определять характер движения жидкостей и газов; - использовать основные кинетические закономерности тепло- и массопереноса при анализе тепловых процессов; - составлять материальные и тепловые балансы для систем газ(пар)-жидкость; - рассчитывать параметры теплообменного оборудования; - составлять технологические схемы и изображать на них основные аппараты; - анализировать экспериментально полученные и теоретически рассчитанные показатели работы аппаратов. **Владеет:** - методологией расчета гидромеханических, тепловых и массообменных процессов. - методами составления технологических схем.	Оценка за третью лабораторную работу. Оценка за четвертую лабораторную работу.

	Знает: - законы переноса импульса, теплоты и массы; - основные уравнения прикладной гидравлики и закономерности перемещения жидкостей; - типовые процессы химической технологии, соответствующие аппараты и методы их расчета.	
Раздел 3. Изучение основ массообменных процессов (разделение гомогенных систем)	**Умеет:** - определять характер движения жидкостей и газов; - использовать основные кинетические закономерности тепло- и массопереноса при анализе тепловых процессов; - составлять материальные и тепловые балансы для систем газ(пар)-жидкость; - рассчитывать параметры массообменного оборудования; - составлять технологические схемы и изображать на них основные аппараты; - анализировать экспериментально полученные и теоретически рассчитанные показатели работы аппаратов. **Владеет:** - методологией расчета гидромеханических, тепловых и массообменных процессов. - методами составления технологических схем. **Знает:** - законы переноса импульса, теплоты и массы; - основные уравнения прикладной гидравлики и закономерности перемещения жидкостей; - физическую сущность процессов тепло- и массообмена; основные кинетические закономерности массопереноса для систем газ(пар)-жидкость; - типовые процессы химической технологии, соответствующие аппараты и методы их расчета.	Оценка за пятую лабораторную работу. Оценка за шестую лабораторную работу..

Раздел 4. Изучение основ разделения гетерогенных систем	**Умеет:** - определять характер движения жидкостей и газов; - использовать основные кинетические закономерности тепло- и массопереноса при анализе тепловых и массообменных процессов; - рассчитывать параметры насосного, тепло- и массообменного оборудования; - составлять технологические схемы и изображать на них основные аппараты; - анализировать экспериментально полученные и теоретически рассчитанные показатели работы аппаратов. **Владеет:** - методологией расчета гидромеханических, тепловых и массообменных процессов. -методами составления технологических схем. **Знает:** - законы переноса импульса, теплоты и массы; - основные уравнения прикладной гидравлики и закономерности перемещения жидкостей; - основные закономерности процессов осаждения, фильтрования и течения через зернистые слои; - физическую сущность процессов тепло- и массообмена; основные кинетические закономерности массопереноса для систем газ(пар)-жидкость; - типовые процессы химической технологии, соответствующие аппараты и методы их расчета.	Оценка за седьмую лабораторную работу.

15. ОСОБЕННОСТИ ОРГАНИЗАЦИИ ОБРАЗОВАТЕЛЬНОГО ПРОЦЕССА ДЛЯ ИНВАЛИДОВ И ЛИЦ С ОГРАНИЧЕННЫМИ ВОЗМОЖНОСТЯМИ ЗДОРОВЬЯ

Обучение инвалидов и лиц с ограниченными возможностями здоровья осуществляется в соответствии с:

- Порядком организации и осуществления образовательной деятельности по образовательным программам – программам бакалавриата, программам специалитета, программам магистратуры (Приказ Минобрнауки РФ от 05.04.2017 № 301);

- Положением о Порядке организации и осуществления образовательной деятельности по образовательным программам – программам бакалавриата, программам специалитета, программам магистратуры в Российском химико-технологическом университете имени Д.И. Менделеева (утв. решением Ученого совета университета от 28.06.2017, протокол № 9);

- Методическими рекомендациями по организации образовательного процесса для обучения инвалидов и лиц с ограниченными возможностями здоровья в образовательных организациях высшего образования, в том числе оснащенности образовательного процесса (утверждены заместителем Министра образования и науки РФ А.А. Климовым от 08.04.2014 № АК-44/05вн).

Дополнения и изменения к рабочей программе дисциплины
«***Лабораторный практикум по процессам и аппаратам химической технологии***»
Основной образовательной программы
Направление подготовки 18.03.02 Энерго- и ресурсосберегающие процессы в химической технологии, нефтехимии и биотехнологии»

Квалификация **бакалавр**
Форма обучения: очная

Номер изменения/ дополнения	Содержание дополнения/изменения	Основание внесения изменения/дополнения
1.		протокол заседания Ученого совета № _____ от «__» _____20___г.
2.		протокол заседания Ученого совета № _____ от «__» _____20___г.

Министерство науки и высшего образования Российской Федерации
федеральное государственное бюджетное образовательное учреждение высшего образования
«Российский химико-технологический университет имени Д.И. Менделеева»

«УТВЕРЖДАЮ»

Проректор по учебной работе

_____ С.Н. Филатов

«_____» _____ 2020 г.

РАБОЧАЯ ПРОГРАММА ДИСЦИПЛИНЫ

Элективные дисциплины по физической культуре и спорту
Б1.В.18

Направление подготовки 18.03.02. Энерго- и ресурсосберегающие процессы в химической технологии, нефтехимии и биотехнологии
(Код и наименование направления подготовки)

Профиль подготовки – «Основные процессы химических производств и химическая кибернетика»
(Наименование профиля подготовки)

Квалификация «бакалавр»

РАССМОТРЕНО И ОДОБРЕНО
на заседании Методической комиссии
РХТУ им. Д.И. Менделеева
«___»_____ 2020 г.

Председатель _____ Н.А. Макаров

(Подпись) (И.О. Фамилия)

Москва 2020

Программа составлена:

доцентом кафедры физического воспитания Т.Н. Акуловой

доцентом кафедры физического воспитания О.В. Носик

к.п.н., профессором кафедры физического воспитания В.А. Головиной

к.п.н., профессор кафедры физического воспитания С.И. Сучковым

Программа рассмотрена и одобрена на заседании кафедры физического воспитания «19» _июня 2020 г., протокол № 14

Содержание

1.	Цель и задачи дисциплины	4
2.	Требования к результатам освоения дисциплины	4
3.	Объем дисциплины и виды учебной работы	5
4.	Содержание дисциплины	6
4.1.	Разделы дисциплины и виды занятий	6
4.2.	Содержание разделов дисциплины	8
5.	Соответствие содержания требованиям к результатам освоения дисциплины	10
6.	Практические занятия	11
6.1.	Практические занятия. Примерные темы практических занятий по дисциплине	11
7.	Самостоятельная работа	16
8.	Примеры оценочных средств для контроля освоения дисциплины	18
8.1.	Образец контрольного задания – практические тесты по общей физической подготовке (начало семестра)	18
8.2.	Образец контрольного задания – практические тесты по общей физической подготовке (окончание семестра)	19
8.3.	Примеры контрольных вопросов для текущего контроля освоения дисциплины	22
9.	Учебно-методическое обеспечение дисциплины	24
9.1.	Рекомендуемая литература	24
9.2.	Рекомендуемые источники научно-технической информации	26
9.3.	Средства обеспечения освоения дисциплины	27
10.	Методические указания для обучающихся	29
10.1.	Для студентов, обучающихся без использования дистанционных образовательных технологий	29
10.2.	Для студентов, обучающихся с использованием дистанционных образовательных технологий	33
11.	Методические указания для преподавателей	33
11.1.	Для преподавателей, реализующих образовательные программы без использования дистанционных образовательных технологий	33
11.2.	Для преподавателей, реализующих образовательные программы с использованием дистанционных образовательных технологий	34
12.	Перечень информационных технологий, используемых в образовательном процессе	35
13.	Материально-техническое обеспечение дисциплины	39
13.1.	Оборудование, необходимое в образовательном процессе	39
13.2.	Учебно-наглядные пособия	40
13.3.	Компьютеры, информационно-телекоммуникационные сети, аппаратно-программные и аудиовизуальные средства	40
13.4.	Печатные и электронные образовательные и информационные ресурсы	40
13.5.	Перечень лицензионного программного обеспечения	40
14.	Требования к оценке качества освоения программы	42
15.	Особенности организации образовательного процесса для инвалидов и лиц с ограниченными возможностями здоровья	46

ЦЕЛЬ И ЗАДАЧИ ДИСЦИПЛИНЫ

Программа составлена в соответствии с требованиями Федерального государственного образовательного стандарта (ФГОС ВО) для направления подготовки ***18.03.02. Энерго- и ресурсосберегающие процессы в химической технологии, нефтехимии и биотехнологии*** рекомендациями методической комиссии, с учетом основополагающих законодательных, инструктивных и программных документов, определяющих основную направленность, объем и содержание учебных занятий по физической культуре и спорту в высшей школе, и накопленного опыта преподавания дисциплины ***кафедрой физического воспитания*** РХТУ им. Д.И. Менделеева. Программа рассчитана на изучение дисциплины в течение четырех семестров.

Дисциплина ***«Элективные дисциплины по физической культуре и спорту»*** относится к вариативной части учебного плана, к блоку дисциплин по выбору (Б1.В.18) и рассчитана на изучение дисциплины в течение четырех семестров обучения. Программа предполагает, что обучающиеся имеют теоретическую подготовку в области физической культуры и спорта.

Дисциплина ***«Элективные дисциплины по физической культуре и спорту»*** реализуется в рамках элективных дисциплин в объеме не менее в объеме **196** акад. часов / 147 астр. часов, а также самостоятельная работа в объеме **132** акад. часов / 99 астр. часов в течение четырех семестров.

Указанные часы являются обязательными для освоения и в зачетные единицы не переводятся.

Цель дисциплины – состоит в формировании физической культуры личности и способности направленного использования разнообразных средств физической культуры и спорта, туризма для сохранения и укрепления здоровья, психофизической подготовки и самоподготовки к будущей профессиональной деятельности, получении навыка в одном из выбранных видов спорта.

Задачи дисциплины – заключаются в развитии следующих знаний, умений и навыков личности для:

- овладения системой практических умений и навыков, обеспечивающих совершенствование психофизических способностей;
- развития способностей использовать разнообразные формы физической культуры, спорта и туризма для сохранения и укрепления своего здоровья и здоровья своих близких в повседневной жизни и профессиональной деятельности;
- формирования мотивационно-ценностного отношения к физической культуре, физическому совершенствованию и самовоспитанию, установки на здоровый образ жизни;
- обучения техническим и тактическим приемам одного из видов спорта.
- совершенствования спортивного мастерства студентов – спортсменов.

Дисциплина ***«Элективные дисциплины по физической культуре и спорту»*** преподается в четырех семестрах (**по 32 акад. ч. в 1 и 4 сем., по 66 час. во 2 и 3 семестрах**). Контроль успеваемости студентов ведется по принятой в университете рейтинговой системе.

2. ТРЕБОВАНИЯ К РЕЗУЛЬТАТАМ ОСВОЕНИЯ ДИСЦИПЛИНЫ

Изучение дисциплины ***«Элективные дисциплины по физической культуре и спорту»*** при подготовке ***бакалавров*** по направлению подготовки ***18.03.02. Энерго- и ресурсосберегающие процессы в химической технологии, нефтехимии и биотехнологии,*** профиль подготовки – ***Основные процессы химических производств и химическая кибернетика.***

В результате изучения дисциплины обучающийся по программе бакалавриата должен обладать следующими ***общекультурными*** компетенциями:

- способностью к самоорганизации и самообразованию (ОК-7);
- способностью использовать методы и средства физической культуры для обеспечения полноценной социальной и профессиональной деятельности (ОК-8).

В результате изучения дисциплины студент бакалавриата должен:

Знать:

- научно-практические основы адаптивной физической культуры и спорта;
- социально-биологические основы адаптивной физической культуры и спорта;
- влияние оздоровительных систем физического воспитания на укрепление здоровья, профилактику профессиональных заболеваний и вредных привычек (ЗОЖ);
- способы контроля и оценки физического развития и физической подготовленности;
- правила и способы планирования индивидуальных занятий различной целевой направленности;
- возможности восстановления оставшихся после болезни или травмы, функций организма человека;
- спортивные традиции МХТИ-РХТУ им. Д.И. Менделеева.

Уметь:

- проводить комплекс мероприятий по предупреждению прогрессирования основного заболевания организма лиц, с отклонениями в состоянии здоровья;
- выполнять индивидуально подобранные комплексы по оздоровительной (адаптивной) физической культуре и различным видам спорта;
- самостоятельно заниматься адаптивной физической культурой и спортом;
- осуществлять творческое сотрудничество в коллективных формах занятий адаптивной физической культурой и спортом.

Владеть:

- способами обеспечения условий для наиболее полного устранения ограничений жизнедеятельности, вызванных нарушением или временной утратой функций организма человека;
- средствами и методами укрепления индивидуального здоровья, физического самосовершенствования;
- должным уровнем физической подготовленности, необходимым для качественного усвоения профессиональных умений и навыков в процессе обучения в вузе, для обеспечения полноценной социальной и профессиональной деятельности после окончания учебного заведения;
- техническими и тактическими навыками в одном из видов спорта.

3. ОБЪЕМ ДИСЦИПЛИНЫ И ВИДЫ УЧЕБНОЙ РАБОТЫ

Вид учебной работы	В академ. часах	Семестр			
		I	II	III	IV
Общая трудоемкость дисциплины	**328**	**56**	**92**	**90**	**90**
Контактная работа – аудиторные занятия	**196**	**32**	**66**	**66**	**32**
Практические занятия (ПЗ)	196	32	66	66	32

Самостоятельная работа (СР)	**132**	**24**	**26**	**24**	**58**
Контактная самостоятельная работа					
Самостоятельное изучение разделов дисциплины					
Вид итогового контроля: зачет / экзамен	зачет	зачет	зачет	зачет	зачет

Вид учебной работы	В астр. часах	Семестр			
		I	II	III	IV
Общая трудоемкость дисциплины	**246**	**42**	**69**	**67,5**	**67,5**
Контактная работа – аудиторные занятия	**147**	**24**	**49,5**	**49,5**	**24**
Практические занятия (ПЗ)	147	24	49,5	49,5	24
Самостоятельная работа (СР)	**99**	**18**	**19,5**	**18**	**43,5**
Контактная самостоятельная работа					
Самостоятельное изучение разделов дисциплины					
Вид итогового контроля: зачет / экзамен	зачет	зачет	зачет	зачет	зачет

4. СОДЕРЖАНИЕ ДИСЦИПЛИНЫ

4.1. Разделы дисциплины и виды занятий

		Академ. часов		
№ п/п	**Раздел дисциплины**	Всего	КР Практ. зан.	СР
1.	**Раздел 1. Основы построения оздоровительной тренировки**	**118**	**48**	**70**
1.1.	Оздоровительная направленность – как важнейший принцип системы физического воспитания	16	12	4
1.2.	Основы построения оздоровительной тренировки	42	12	30
1.3.	Физкультурно-оздоровительные методики и системы	32	12	20
1.4.	Оценка состояния здоровья	28	12	16
2	**Раздел 2. Двигательные возможности человека – воспитание физических качеств. ВФСК ГТО**	**185**	**140**	**45**
2.1.	Появление и внедрение комплекса ГТО	38	35	3
2.2.	Воспитание физических качеств обучающихся	53	35	18
2.3.	Воспитание гибкости	45	35	10
2.4.	Подвижность двигательного навыка. Взаимосвязь физических качеств	49	35	14

3	**Раздел 3. Методика организации и проведения спортивных соревнований и физкультурно-массовых мероприятий. Этика физической культуры и спорта**	**25**	**8**	**17**
3.1.	Характеристика спортивных соревнований и физкультурно-массовых мероприятий	5	2	3
3.2.	Организация спортивных мероприятий	9	2	6
3.3.	Нравственные отношения в спорте	6	2	4
3.4.	Профилактика нарушений спортивной этики. ВАДА	9	2	4
	ИТОГО	**328**	**196**	**132**

Каждый раздел программы имеет в своей структуре практические занятия.

Практический раздел программы реализуется на учебно-тренировочных занятиях в учебных группах по общей физической подготовке и избранным видам спорта.

Практические (учебно-тренировочные) занятия базируются на широком использовании теоретических знаний и методических умений, на применении разнообразных средств физической культуры и спорта, спортивной и профессионально-прикладной подготовки студентов.

Практические занятия помогают приобрести опыт творческой практической деятельности, развивают самостоятельность в физической культуре и спорте в целях достижения физического совершенства. Повышают уровень функциональных и двигательных способностей, направленно формируют качества и свойства личности.

Практические занятия состоят из специальной физической подготовки и соревновательной подготовки.

Первый курс (первый год обучения)

Основные задачи: определение уровня здоровья и физической подготовленности студентов по тестовой программе, осуществление взаимосвязи в освоении знаний, двигательных умений и навыков с формированием у студентов опыта подбора и практических реализаций собственных оздоровительных или тренировочных программ.

Второй курс (второй год обучения)

Основные задачи: повышение уровня физической подготовленности студентов; оценка динамики тестирования физического состояния здоровья студентов; подбор и освоение индивидуальных тренировочных или оздоровительных программ и практическая их реализация в самостоятельных занятиях. А также: освоение знаний и формирование умений и навыков, акцентированное развитие физических и специальных качеств, к предстоящей профессиональной деятельности; овладение практическими навыками использования тренажерных устройств, приспособлений и оборудования в организации самостоятельных занятий.

Критерием успешности освоения учебного материала является экспертная оценка преподавателя, учитывающая ***регулярность посещения обязательных практических занятий***, выполнение установленных на данный семестр контрольных нормативов (тестов) общей физической и спортивно-технической подготовки для отдельных групп различной спортивной направленности.

С целью определения группы здоровья для занятий по дисциплине ***«Элективные дисциплины по физической культуре и спорту»*** в начале учебного года кафедра физического воспитания контролирует прохождение студентами врачебного контроля, принимая медицинские заключения о группе здоровья для занятий по физической культуре и спорту из городских поликлиник по месту жительства студента, ГП № 219, медицинских центров, имеющих лицензию на право предоставления медицинских услуг.

По результатам медицинского осмотра происходит распределение студентов по учебным отделениям.

В *основное* отделение распределяются студенты, на основании данных врачебного контроля, имеющие основную или подготовительную группу здоровья.

Студенты, получившие специальную медицинскую группу «А» или «Б», распределяются в *специальное медицинское* отделение. Для указанной категории студентов разработана отдельная программа по дисциплине ***«Физическая культура и спорт (элективные дисциплины). Адаптивная физическая культура и спорт».***

В *спортивное* отделение зачисляются студенты, имеющие спортивные разряды или хорошую физическую подготовку, позволяющую им быть зачисленным в сборные команды университета по различным видам спорта (медицинская группа здоровья – основная или подготовительная).

В каждом отделении происходит освоение практического раздела программы по видам спорта, представленным в университете (индивидуально по каждому виду спорта) и краткая теоретическая подготовка во время проведения занятия.

4.2 Содержание разделов дисциплины

Раздел 1. Основы построения оздоровительной тренировки. Теоретико-методические основы физической культуры и спорта.

– Оздоровительная направленность – как важнейший принцип системы физического воспитания. Принцип оздоровительной направленности. Проектирование различных физкультурно-оздоровительных систем. Содержательные основы оздоровительной физической культуры и спорта. Основные направления: оздоровительно-рекреативное, оздоровительно-реабилитационное, спортивно-реабилитационное, гигиеническое.

– Основы построения оздоровительной тренировки. Повышение функционального состояния организма и физической подготовленности. Методические правила: постепенность наращивания интенсивности и длительности нагрузок; разнообразие применяемых средств; системность занятий. Совершенствование адаптационно-регуляторных механизмов. ЧСС. Способы регламентации нагрузки: дозирование по относительным значениям мощности физических нагрузок; дозирование в соответствии с энергетическими затратами.

– Физкультурно-оздоровительные методики и системы. Аэробные физические упражнения (ходьба, медленный бег, плавание, бег на лыжах и т.д.). Четыре основные фазы оздоровительной тренировки (вводная часть – разминка, основная часть – аэробная фаза, силовая нагрузка, заключительная часть – заминка).

– Оценка состояния здоровья и физической подготовленности занимающихся физической культурой и спортом. Исходный уровень тренированности. Функциональные пробы (ЧСС, АД, ЖЕЛ и т.д.).

Раздел 2. Двигательные возможности человека – воспитание физических качеств. ВФСК ГТО.

2.1. Появление и внедрение комплекса ГТО. ВФСК ГТО на современном этапе в высшей школе. Популяризация комплекса ГТО (послы ГТО, форменный стиль, интернет в помощь – регистрация на сайте, идентификационный номер). Выполнение испытаний. Ступени комплекса. Методика организации и проведения видов испытаний ГТО. Информационное обеспечение деятельности по внедрению ВФСК ГТО. Система взаимодействия в сфере физической культуры и спорта.

2.2. Воспитание физических качеств обучающихся (отдельные качественные стороны двигательных возможностей человека).

Воспитание силы (упражнения внешнего отягощения, упражнения с отягощением весом собственного веса, изометрические упражнения, упражнения в сопротивлении).

Воспитание быстроты. Скоростные физические упражнения.
Воспитание выносливости. Утомление. Циклические упражнения. Общая выносливость. Специальная выносливость. Равномерный и переменный методы.
2.3. Воспитание гибкости. Амплитуда движения. Суставы, связки, мышечные волокна, эластичность мышц. Общая и специальная гибкость.
2.4. Воспитание ловкости. Взаимосвязь ловкости с силой, быстротой, выносливостью, гибкостью. Подвижность двигательного навыка. Спортивные игры.

Раздел 3. Методика организации и проведения спортивных соревнований и физкультурно-массовых мероприятий.
3.1. Характеристика спортивных соревнований и физкультурно-массовых мероприятий. Спортивные соревнования, проводимые по общепринятым правилам. Рекламно-пропагандистские мероприятия. Учебно-тренировочные мероприятия. Классификация спортивных соревнований по целям их проведения (Федеральный закон от 04.12.2007 № 329-ФЗ «О физической культуре и спорте в Российской Федерации». Единая всероссийская спортивная классификация. Чемпионаты. Кубки. Первенства. Военно-прикладные виды спорта. Национальные виды спорта. Единый календарный план физкультурных и спортивных мероприятий).
3.2. Организация спортивных мероприятий. Олимпийская хартия. Федеральные (специальные, национальные) законы спорте. Классификация спортивных соревнований:
- классификационные, контрольные, отборочные, подводящие, показательные;
- командные, лично-командные, личные;
- международные, региональные, национальные, отдельной физкультурно-спортивной организации (вуза);
- очные, заочные.
Функции спортивных соревнований. Принципы проведения соревнований (принцип иерархичности и комплексности). Общие организационные моменты подготовки и проведения соревнований. Сценарий спортивного соревнования. Инвент-менеджмент в спорте. Системы проведения спортивных соревнований. Система прямого определения мест участников. Круговая система. Система с выбыванием. Смешанная система. Планирование, подготовка и проведение соревнований.
3.3. Нравственные отношения в спорте. Этический конфликт. Нереалистические (беспредметные) конфликты. Реалистические (предметные) конфликты. Конфликты дидактического характера. Прямые и косвенные методы погашения этических конфликтов. Основные понятия этики спорта. Нормативная этика. Прикладная этика. Профессиональная этика. Спортивное поведение. Честность. Отношение к сопернику. История возникновения этики в спорте. Фракции и современные «фанаты». Fair Play («Честная игра»). Fair Play – как основа этичного поведения в спорте. Кодекс спортивной этики. Комиссия по этике Олимпийского комитета России. Комитет Фейр Плей. Принципы Fair Play. Принцип уважения к правилам. Принцип уважения к сопернику. Принцип уважения к решениям судей. Принцип равных шансов. Принцип самоконтроля. Формально честная игра. Неформальная честная игра.
3.4. Профилактика нарушений спортивной этики. ВАДА. Кодекс ВАДА. Международная конвенция о борьбе с допингом в спорте. Справедливая игра.

7. СООТВЕТСТВИЕ СОДЕРЖАНИЯ ТРЕБОВАНИЯМ К РЕЗУЛЬТАТАМ ОСВОЕНИЯ ДИСЦИПЛИНЫ

№	В результате освоения дисциплины студент должен:	Раздел 1	Раздел 2	Раздел 3
	Знать:			
1	- научно-практические основы адаптивной физической культуры и спорта	+	+	+
2	- социально-биологические основы адаптивной физической культуры и спорта	+	+	+
3	- влияние оздоровительных систем физического воспитания на укрепление здоровья, профилактику профессиональных заболеваний и вредных привычек (ЗОЖ)	+	+	
4	- способы контроля и оценки физического развития и физической подготовленности	+		+
5	- правила и способы планирования индивидуальных занятий различной целевой направленности	+	+	
6	- возможности восстановления оставшихся после болезни или травмы, функций организма человека	+		+
7	- спортивные традиции МХТИ-РХТУ им. Д.И. Менделеева			+
	Уметь:			
8	- проводить комплекс мероприятий по предупреждению прогрессирования основного заболевания организма лиц, с отклонениями в состоянии здоровья	+		+
9	- выполнять индивидуально подобранные комплексы по оздоровительной (адаптивной) физической культуре и различным видам спорта	+	+	+
10	- самостоятельно заниматься адаптивной физической культурой и спортом	+	+	
11	- осуществлять творческое сотрудничество в коллективных формах занятий адаптивной физической культурой и спортом		+	+
	Владеть:			
12	- способами обеспечения условий для наиболее полного устранения ограничений жизнедеятельности, вызванных нарушением или временной утратой функций организма человека	+	+	
13	- средствами и методами укрепления индивидуального здоровья, физического самосовершенствования	+	+	+

14	- должным уровнем физической подготовленности, необходимым для качественного усвоения профессиональных умений и навыков в процессе обучения в вузе, для обеспечения полноценной социальной и профессиональной деятельности после окончания учебного заведения	+	+	+
15	- техническими и тактическими навыками в одном из видов спорта	+		+
В результате освоения дисциплины студент должен приобрести следующие ***общекультурные компетенции***:				
16	- способностью использовать методы и средства физической культуры для обеспечения полноценной социальной и профессиональной деятельности (ОК-8)	+	+	+
17	- способностью к самоорганизации и самообразованию (ОК-7)	+	+	+

8. ПРАКТИЧЕСКИЕ ЗАНЯТИЯ

8.1. Практические занятия

Примерные темы практических занятий по дисциплине.
Предусмотрены практические занятия обучающегося в бакалавриате в объеме 196 акад. ч. (по 32 акад. ч. в 1 и 4 сем., по 66 час. во 2 и 3 семестрах), а также самостоятельная работа в объеме 132 акад. ч. в течение четырех семестров.

Практические занятия проводятся под руководством преподавателя и направлены на углубление полученных теоретических знаний по дисциплине «Физическая культура и спорт», овладение системой практических умений и навыков, обеспечивающих совершенствование психофизических способностей; развитие способностей использовать разнообразные формы физической культуры, спорта и туризма для сохранения и укрепления своего здоровья; обучение техническим и тактическим приемам одного из видов спорта, совершенствование спортивного мастерства студентов – спортсменов.

Учебный материал для учебно-тренировочных занятий в соответствии с основными задачами содержится в поурочных планах по видам подготовки.

К практическим занятиям допускаются студенты, прошедшие медицинский осмотр и определившие свою группу здоровья (основную или подготовительную). Исключение делается студентам в первом семестре, для которых это правило действует сразу после предоставления первокурсниками медицинской справки по форме № 086/у (Приложение № 4), а также опроса студентов о состоянии их здоровья.

Занятия проводятся в двух отделениях: основном и спортивном.

Практические занятия **в основном учебном отделении**, где занимаются студенты основной и подготовительной медицинских групп, проводятся с направленностью на улучшение общей физической подготовки с использованием средств одного или нескольких видов спорта, определяемых возможностями спортивной базы, на которой проводятся занятия (стадион, игровой, гимнастический, фитнес, борьбы, тренажерный залы, скалодром, бассейн, легкоатлетический манеж или лыжная база).

Наполняемость группы не более **20** человек.

Обязательными видами физических упражнений для включения в рабочую программу по дисциплине ***«Элективные дисциплины по физической культуре и спорту»*** являются: отдельные дисциплины по легкой атлетике (бег 100 м, бег 3000 м – мужчины, бег 2000 м – женщины, прыжок в длину с места, подтягивание, сгибание-разгибание рук в упоре лежа, упражнения на укрепление мышц брюшного пресса), плавание, лыжные гонки, упражнения профессионально-прикладной физической подготовки.

В практическом разделе могут использоваться физические упражнения из различных видов спорта, оздоровительных систем физических упражнений. На занятиях могут применяться тренажерные устройства, различный спортивный инвентарь.

Практические занятия включает в себя соревнования различного вида и уровня.

Практический учебный материал для студентов **спортивного отделения.**
Обеспечивается дальнейшее повышение уровня общефизической и специальной физической подготовки студентов. Особое место отводится формированию основ знаний, умений и навыков организации самостоятельных занятий, использованию тренажерных устройств и различного спортивного инвентаря для физического совершенствования. Студенты спортивного отделения могут заниматься по индивидуальному графику по избранным видам спорта с выполнением зачетных требований в установленные сроки. График учебного процесса спортивного отделения должен предусматривать полное изучение тематики теоретического, методического и практического разделов рабочей программы с учетом специфики его организации на спортивном отделении.

Наполняемость группы не более **20** человек.

Учебно-практические занятия, в значительной степени, должны носить консультационный характер, практические рекомендации необходимо подкреплять постоянным контролем преподавателя за их выполнением студентом.

Содержание и конкретные средства каждого практического занятия определяются преподавателем учебной группы. Преподаватель несет полную ответственность за соответствие используемых упражнений и их дозировок возможностям каждого отдельного студента.

Перевод студента из одного учебного отделения в другое осуществляется только по завершении семестра, после аттестации в предыдущем отделении.

По медицинским показателям студент может быть переведен в специальное медицинское отделение в любое время в течение семестра.

Примерные темы практических занятий

Раздел	Темы практических занятий
1	Основы построения оздоровительной тренировки. Обучение фазам оздоровительной тренировки (разминка, аэробная фаза, силовая нагрузка, заключительная часть – заминка).
	Формирование необходимого фонда двигательных умений и навыков из отдельных видов спорта, закрепление и совершенствование их. Элементы ритмической, художественной гимнастики (девушки), элементы борьбы (юноши).
	Формирование умений и навыков в проведении комплекса гигиенической гимнастики с целью развития силовых способностей. Овладение рациональной спортивной техникой.
	Формирование умений и навыков в проведении комплекса гигиенической гимнастики с целью развития гибкости. Техническое выполнение специальных упражнений.
	Способы дозирования физической нагрузки. Влияние физической нагрузки на развитие и совершенствование физических способностей у занимающихся с различным уровнем подготовленности.
	Проведение комплекса гигиенической гимнастики с применением общеразвивающих упражнений без оборудования. Анализ проведения. Работа над ошибками. Гимнастический комплекс: изучение строевых, общеразвивающих, Комплексы упражнений на развитие баланса, координации, ловкости.
	Хатха-йога, гимнастика цигун, разновидности дыхательных гимнастик.
	Тестирующие упражнения для оценки физической подготовленности у разных категорий занимающихся в зависимости от направленности тренировочного процесса.
	Применение упражнений аэробного характера с целью развития выносливости. Формирование умений и навыков в поведении комплекса оздоровительной тренировки с целью развития выносливости в общей и специальной тренировке.
	Тренировка вестибулярного аппарата. Подбор упражнений с учетом особенностей возрастного развития и физического состояния человека. Техника физических упражнений. Определение уровня развития координационных способностей.
	Отработка пространственных характеристик двигательных действий (исходное положение, положение тела, во время выполнения упражнения, траектория движений, амплитуды движений).
	Использование физической помощи и страховки в процессе освоения двигательных действий с учетом возможностей занимающихся.
	Методы оценки функционального состояния и физического развития организма.

	Обучение контролю ЧСС во время проведения занятия. Способы регламентации нагрузки.
	Основы построения оздоровительной тренировки. Обучение фазам оздоровительной тренировки (разминка, аэробная фаза, силовая нагрузка, заключительная часть – заминка).
	Формирование необходимого фонда двигательных умений и навыков из отдельных видов спорта, закрепление и совершенствование их. Элементы ритмической, художественной гимнастики (девушки), элементы борьбы (юноши).
	Формирование умений и навыков в проведении комплекса лечебной гимнастики с целью развития силовых способностей. Овладение рациональной спортивной техникой.
2	Воспитание физических качеств – апогей – сдача норм ВФСК ГТО
	Теоретический раздел занятия – историческая справка – появление и внедрение комплекса ГТО. Ступени комплекса. Основные тесты комплекса
	Теория и методика выполнения тестов комплекса
	Воспитание физических качеств обучающихся: воспитание силы, быстроты, ловкости, выносливости, гибкости и т.д.
	Воспитание силы – разучивание и отработка упражнений в сопротивлении, работа с отягощением веса собственного веса и т.д.) Воспитание быстроты – скоростные физические упражнения)
	Воспитание выносливости (циклические упражнения, общая выносливость, специальная выносливость)
	Воспитание гибкости (амплитуда движения, суставы, связки, волокна и т.д.). Различные комплексы упражнений на гибкость
	Воспитание ловкости: подвижность двигательного навыка.
	Комплекс упражнений на развитие координации
3	Методика организации и проведения спортивных соревнований и физкультурно-массовых мероприятий
	Изучение видов соревнований, классификация соревнований по рангу.
	Во время проведения занятий – возможны mini веселые старты (объяснение правил соревнований, правил судейства, технике выполнения различных упражнений в игровой форме). Соревнования по избранному виду спорта.
	Волонтерская составляющая проведения соревнований: изучение правил соревнований, волонтеры и помощники судей.
	Обучение в составлении сценарного плана физкультурно-массовых мероприятий, подготовка наградной атрибутики. Общие организационные моменты
	Системы проведения спортивных соревнований (круговая система, система с выбыванием, смешанная система)
	Этика спорта. Нормативные понятия этики (обучение студентов этике спортивного поведения на протяжении всего периода обучения).
	Нравственное отношение в спорте. Честность. Отношение к сопернику, к товарищу по команде, спортсмену на занятиях.
	В спортивном отделении – этически конфликт. Обучение Fair Play – как основе этического поведения в спорте.
	Изучение принципов Fair Play.
	Профилактика нарушений спортивной этики.
	Беседы на практических занятиях о вреде допинга

Примеры содержания практических занятий

Раздел	Содержание практического занятия

1	**Основы построения оздоровительной тренировки** Цель занятия: освоить методы функционального состояния Содержание занятия: - понятие о контроле и самоконтроле; - методика оценки функционального состояния сердечно-сосудистой системы; Оборудование: секундомер, абонемент Ход занятия: Преподаватель кратко объясняет цель, задачи, структуру занятия. Студенты выполняют функциональные пробы для оценки сердечно-сосудистой системы (подсчет пульса до начала занятия – в состоянии покоя, заносится во вкладыш абонемента) Во время проведения занятия преподаватель несколько раз (после основной части, аэробной, силовой, заключительной) просит студента измерить свой пульс и занести в абонемент. В конце занятия совместно преподаватель – студент проверяем динамику пульса. В конце занятия студенты должны: Знать: простые методы самоконтроля за функциональным состояние организма; Уметь: проводить функциональные пробы и анализировать реакцию организма на выполненную физическую нагрузку Владеть: навыками анализа данных проведенных функциональных проб для оценки работы сердечно-сосудистой системы
2	**Двигательные возможности человека – воспитание физических качеств** Цель занятия: освоить методику развития основных физических качеств. Содержание занятия: Основные понятия физических качеств. Методика развития гибкости. Ход занятия: Преподаватель сообщает цель, задачи, содержание занятия, знакомит с основами методики развития физического качества: гибкость. Во время проведения занятия преподаватель акцентирует внимание студентов на выполнение специальных упражнений, которые способствуют развитию физического качества гибкость, Предлагается выполнить норматив из ВФСК ГТО гибкость. Преподаватель объясняет ход выполнения упражнения, правильность, последовательность выполнения упражнения. В конце занятия преподаватель записывает параметры результата выполнения упражнения на развитие гибкости. Контрольные точки можно проводить каждый месяц, а в конце семестра посмотреть вместе со студентом динамику развития норматива. Оборудование: спортивный инвентарь для развития качества гибкость, степ – платформа или гимнастическая скамья, с которых можно выполнять норматив на развитие гибкости, линейка, туристические коврики, для проведения разминки и основной части выполнения упражнений на развития гибкости. В результате занятия студенты должны: Знать: упражнения и виды спорта, развивающие физические качества (гибкость) Уметь: индивидуально подбирать средства и методы направленного развития и совершенствования физического качества гибкость. (Так по развитию каждого физического качества). Владеть: навыками в проведении занятия на развитие физического качества гибкость
3	**Методика организации и проведения спортивных соревнований. Методика составления индивидуального занятия по избранному виду спорта** Цель занятия: ознакомиться с методикой проведения и составления

	самостоятельных занятий с гигиенической и тренировочной направленностью на примере занятия по легкой атлетике (направление ОФП). Содержание занятия: составление плана-конспекта проведения занятия. Подготовка и проведение занятия (по его основным частям: подготовительная часть, основная, заключительная). Ход занятия: Преподаватель сообщает цель, задачи, структуру занятия. Знакомит с простейшими формами самостоятельных занятий физическими упражнениями. Разбирается содержание подготовительной части занятия. Предлагается одному из студентов провести с группой подготовительную часть. Важен контроль за правильностью выполнения, соблюдения соответствующей последовательности выполнения упражнений осуществляет преподаватель. Студенты активно включаются в обсуждение содержания упражнений. Разбираются возможные разделы легкой атлетики, по которым целесообразно проводить занятие. После чего проводится обсуждение основной и заключительной частей занятия. Предлагается одному из студентов провести заключительную часть занятия. Раскрывается структура написания плана-конспекта занятия. Оборудование: для выполнения теста: прыжок в длину с места необходима измерительная линейка, бланк плана-конспекта. В результате проведенного занятия студенты должны: Знать: особенности форм содержания и структуры самостоятельных занятий физическими упражнениями. Уметь: составить и провести самостоятельно занятие тренировочной направленности. После проведения занятия «методики составления индивидуального занятия по избранному виду спорта», моно перейти к занятию «методика организации и проведения спортивных соревнований». Цель занятия: ознакомиться с методикой подготовки и проведения соревнования по избранному виду спорта на примере легкой атлетики (направление ОФП). Содержание занятия: обсуждение правил проведения соревнований, комплексного построения соревнований от регистрации участников до проведения церемонии награждения. Со студентами обсуждаются принципы Fair Play, принципы нарушений правил не применения допинга в спорте. Предлагается студентам самим провести небольшие соревнования в рамках учебно-тренировочного занятия. В результате занятия студенты должны: Знать: правила проведения соревнований по легкой атлетике (по выбранному виду спорта). Уметь: составить сценарий проведения соревнований по легкой атлетике. Владеть: навыками в организации и непосредственно в проведении соревнований

9. САМОСТОЯТЕЛЬНАЯ РАБОТА

Рабочей программой дисциплины ***«Элективные дисциплины по физической культуре и спорту»*** предусмотрена самостоятельная работа студента бакалавриата в объеме 132 акад. ч. в течении четырех семестров (в 1 и 3 семестре – по 25 часов, во 2 семестре – 26 часов и в 4 семестре – 58 часов).

Самостоятельная работа проводится с целью углубления знаний по дисциплине и предусматривает:

- ознакомление и проработку рекомендованной литературы, работу с электронно-библиотечными системами;

- посещение отраслевых (профильных по физической культуре и спорту) выставок и семинаров;

- участие в конференциях РХТУ им. Д.И. Менделеева по тематике дисциплины;

- подготовку к выполнению контрольных работ по материалу лекционного курса;

- подготовку к сдаче зачета (1, 2, 3 и 4 семестры) по дисциплине.

Планирование времени на самостоятельную работу, необходимого на изучение дисциплины, студентам лучше всего осуществлять на весь период изучения, предусматривая при этом регулярное повторение пройденного материала. Материал, законспектированный на лекциях, необходимо регулярно дополнять сведениями из литературных источников, представленных в рабочей программе. При работе с указанными источниками рекомендуется составлять краткий конспект материала, с обязательным фиксированием библиографических данных источника.

Самостоятельная работа обучающихся при освоении разделов дисциплины осуществляется при руководстве и консультировании ведущего преподавателя отделения (ОФП, ГСС), или специализации (в группах специализаций, осуществляющих деятельность по оказанию физкультурно-оздоровительных и спортивных услуг университета), в форме индивидуальных или групповых занятий.

Виды, содержание самостоятельной работы, формы контроля и отчетности о результатах самостоятельной работы, в том числе методические рекомендации обучающимся, преподавателям, определяются рабочей программой дисциплины.

Оценивание результатов самостоятельной работы обучающихся осуществляется в рамках текущего контроля успеваемости и промежуточной аттестации обучающихся.

Разработка кейсов заданий для реализации самостоятельной работы студентов, производится кафедрой физического воспитания университета, с учетом направленности на формирование результатов освоения дисциплины, как части образовательной программы.

Выполнение заданий при реализации часов, выделенных в раздел самостоятельной работы, способствует закреплению студентами знаний и навыков научно-практических основ физической культуры и спорта, методики самостоятельных занятий, особенности использования средств физической культуры для оптимизации работоспособности, а также развития основы и методики развития физических качеств и двигательных навыков. Студенты должны уметь использовать средства и методы физического воспитания для профессионального и личностного развития, физического самосовершенствования, формирования здорового образа жизни; владеть средствами и методами укрепления индивидуального здоровья, ценностями физической культуры личности для успешной социально-культурной и профессиональной деятельности.

Результат самостоятельной работы студентов представляется в виде контрольных работ и отчетов в соответствии с учебно-тематическими планами дисциплины утвержденных для отделений (ОФП, ГСС), или специализации (в группах специализаций, осуществляющих деятельность по оказанию физкультурно-оздоровительных и спортивных услуг университета), в форме индивидуальных или групповых занятий.

Размещение кейсов заданий для самостоятельной работы и предоставление результатов самостоятельной работы студентов возможно: как на бумажном носителе, так и посредством электронных образовательных платформ, после чего студенты допускаются к промежуточной аттестации.

Для отдельных обучающихся в зависимости от степени ограниченности здоровья возможна разработка индивидуального учебного плана самостоятельной работы с индивидуальными заданиями и сроками их выполнения.

Для инвалидов и лиц с ОВЗ в университете устанавливается особый порядок освоения дисциплины, с учетом рекомендаций и заключения выданного по результатам медицинского обследования (основанием является медицинский документ, предоставленный из медицинских учреждений, имеющих лицензию на право ведения медицинской деятельности), кафедрой физического воспитания университета разрабатываются кейсы

заданий для реализации самостоятельной работы в отделениях по Адаптивной физической культуре.

Порядок организации самостоятельной работы студентов по дисциплине разрабатывается кафедрой физического воспитания университета и согласовывается с учебным управлением университета, а также утверждается проректором по учебной работе.

№	Самостоятельная работа Раздел дисциплины по семестрам	I	II	III	IV	Всего часов СР
1.	**Раздел 1. Основы построения оздоровительной тренировки**					**70**
1.1.	Оздоровительная направленность – как важнейший принцип системы физического воспитания	2		2		4
1.2.	Основы построения оздоровительной тренировки	6	6	8	10	30
1.3.	Физкультурно-оздоровительные методики и системы	4	6	4	6	20
1.4.	Оценка состояния здоровья	4	2	2	8	16
2	**Раздел 2. Двигательные возможности человека – воспитание физических качеств. ВФСК ГТО**					**45**
2.1.	Появление и внедрение комплекса ГТО		2		1	3
2.2.	Воспитание физических качеств обучающихся	2	2	2	12	18
2.3.	Профессионально-прикладная физическая подготовка	2	2	2	4	10
2.4.	Подвижность двигательного навыка. Взаимосвязь физических качеств		4	2	8	14
3	**Раздел 3. Методика организации и проведения спортивных соревнований и физкультурно-массовых мероприятий. Этика физической культуры и спорта**					**17**
3.1.	Характеристика спортивных соревнований и физкультурно-массовых мероприятий	2			1	3
3.2.	Организация спортивных мероприятий	2	2	2		6
3.3.	Нравственные отношения в спорте				4	4
3.4.	Профилактика нарушений спортивной этики. ВАДА				4	4
	ИТОГО	**24**	**26**	**24**	**58**	**132**

8. ПРИМЕРЫ ОЦЕНОЧНЫЕХ СРЕДСТВ ДЛЯ КОНТРОЛЯ ОСВОЕНИЯ ДИСЦИПЛИНЫ
(полный перечень оценочных средств – отдельный документ)

8.1. Образец контрольного задания – практические тесты по общей физической подготовке (проводятся в начале семестра, результаты приведены в соответствии с нормами ВФСК ГТО – для сравнительного анализа)

МУЖЧИНЫ				ЖЕНЩИНЫ			
4 балла. золото	3балла, серебро	2 балла, бронза	1 балл	4 балла. золото	3балла, серебро	2 балла, бронза	1 балл
1. **БЕГ 100 метров**, сек							

13,5	14,8	15,1	15,2	16,5	17,0	17,5	17,6
2. **КРОСС**, мин.							
3 000 метров				**2 000 метров**			
12,30	13,30	14,00	14,01	10,30	11,15	11,35	11,36
3. **ПРЕСС** (лежа на спине, руки за головой, ноги согнуты в коленях и зафиксированы). Поднять корпус, грудью коснуться колен (оценивается качество выполнения упражнения), количество раз за 1 минуту							
47	40	34	33	47	40	34	33
4. **ПРЫЖОК В ДЛИНУ С МЕСТА**, толчком двумя ногами, см							
240	230	215	214	195	180	170	169
5. **СГИБАНИЕ И РАЗГИБАНИЕ РУК В УПОРЕ** лежа на полу (оценивается качество выполнения упражнения), кол-во раз							
25	20	16	12	14	12	10	9
6. Подтягивание из виса на высокой перекладине, кол-во раз				**6. Подтягивание из виса на низкой перекладине**, кол-во раз			
13	10	9	8	13	10	8	6

8.2. Образец контрольного задания – практические тесты по общей физической подготовке (проводятся в конце каждого семестра)

МУЖЧИНЫ				ЖЕНЩИНЫ			
1. «ГИБКОСТЬ» – Наклон вперед из положения стоя с прямыми ногами на гимнастической скамье (ниже уровня скамьи – см)							
4 балла	3 балла	2 балла	1 балл	4 балла	3 балла	2 балла	1 балл
+13	+7	+6	+5	+16	+11	+8	+7
2. Метание спортивного снаряда (мяча 150 г) с расстояния 6 м в мишень диаметром 1 м (пять попыток)							
4 балла	3 балла	2 балла	1 балл	4 балла	3 балла	2 балла	1 балл
5	4	3	2	5	4	3	2

Правильность выполнения контрольных нормативов – тестов (для сравнительного анализа нормы ГТО Всероссийского физкультурно-оздоровительного комплекса)

1. «**Гибкость» – наклон вперед из положения стоя с прямыми ногами стоя на гимнастической скамье**

Примите исходное положение: ноги выпрямлены в коленях, расстояние между стопами 10 – 15 сантиметров. Выполните два предварительных наклона, при третьем согнитесь и задержитесь в этом положении в течении двух секунд.

2. **Метание теннисного меча**

Производится с шести метров, на стене гимнастический обруч диаметром 90 см, исходное положение: туловище повернуто грудью в сторону метания, правая рука согнута в локте, локоть опущен, кисть с мячом на уровне плеча, перейдите в положение натянутого лука, финальное усилие с активным захлестом кисти руки, туловище и ноги выпрямляются.
Ошибки:
1) Заступ за линию метания;
2) Снаряд не попал в «коридор»;
3) Попытка выполнена без разрешения судьи.
Участнику предоставляется право выполнить три броска. В зачет идет лучший результат. Измерение производится от линии метания до места приземления снаряда.
Участники V – VII ступеней выполняют метание спортивного снаряда весом 700 и 500 г.

3. **Бег на короткие дистанции – 100 метров**

Технику бега на короткие дистанции можно условно разбить на 4 фазы:
- старт
- стартовый разбег
- бег на дистанции
- финиширование

4. **КРОСС – бег на длинные дистанции по пересеченной местности**

Кросс – бег по пересеченной местности. Это легкоатлетическая дисциплина, которая направлена на гармоничное физическое развитие человека. Занятия кроссом благотворно влияют на организм в целом: развивают силу мышц, укрепляют нервную систему, улучшают кровообращение и дыхательную работу. Кроме того, кроссы развивают сообразительность человека, умение преодолевать препятствия и распределять свои силы. Основными задачами кроссовой подготовки являются: тренировка выносливости; развитие скорости, силы и ловкости; воспитание потребности в самостоятельных физических занятиях.

Уроки кроссовой подготовки следует начинать с разминки. Она может длиться от 5 до 15 минут. Не стоит усердствовать, чтобы поберечь силы для выполнения основных упражнений. Комплекс разминки включает разные виды ходьбы (на носках и на пятках), бег приставным шагом на правый и левый бок и упражнение на дыхание. В качестве общего разогрева мышц тела можно использовать классические вращения головой и руками, наклоны вперед/назад, выпады и прыжки (http://fb.ru/article/287300/krossovaya-podgotovka-znachenie)

5. Прыжок в длину с места толчком двумя ногами

Прыжок в длину с места толчком двумя ногами выполняется в соответствующем секторе для прыжков. Место отталкивания должно обеспечивать хорошее сцепление с обувью. Участник принимает исходное положение (далее – ИП): ноги на ширине плеч, ступни параллельно, носки ног перед линией измерения.

Одновременным толчком двух ног выполняется прыжок вперед. Мах руками разрешен.

Измерение производится по перпендикулярной прямой от линии измерения до ближайшего следа, оставленного любой частью тела участника. Участнику предоставляются три попытки. В зачет идет лучший результат.
Ошибки:
1) заступ за линию измерения или касание ее;
2) выполнение отталкивания с предварительного подскока;
3) отталкивание ногами разновременно.

6. Пресс – норматив на укрепление мышц брюшного пресса. Упражнение выполняется только на жесткой поверхности. На пол необходимо положить туристический коврик. Выполнять упражнение «пресс» могут только те студенты, у которых нет проблем со спиной (!) для тех студентов, у которых группа здоровья – основная. Верхний пресс: согните ноги в коленях, поднимайте корпус вверх, причем поясница не должна отрываться от пола, только предплечья и лопатки.

Упражнение выполняется плавно, избегая рывков. Вдох стоит делать, поднимая корпус, а выдох – возвращаясь в исходное положение.

7. «Отжимание»:

7.1. Сгибание и разгибание рук в упоре лежа на полу

Тестирование сгибания и разгибания рук в упоре лежа на полу, может проводится с применением «контактной платформы», либо без нее. Сгибание и разгибание рук в упоре лежа на полу, выполняется из ИП: упор лежа на полу, руки на ширине плеч, кисти вперед, локти разведены не более чем на 45 градусов, плечи, туловище и ноги составляют прямую линию. Стопы упираются в пол без опоры.

Сгибая руки, необходимо коснуться грудью пола или «контактной платформы» высотой 5 см, затем, разгибая руки, вернуться в ИП и, зафиксировав его на 0,5 с, продолжить выполнение тестирования.

Засчитывается количество правильно выполненных сгибаний и разгибаний рук.

Ошибки:

11. касание пола коленями, бедрами, тазом;

2) нарушение прямой линии «плечи - туловище – ноги»;

3) отсутствие фиксации на 0,5 с ИП;

4) поочередное разгибание рук;

5) отсутствие касания грудью пола (платформы);

6) разведение локтей относительно туловища более чем на 45 градусов.

7.2. Сгибание и разгибание рук в упоре лежа на гимнастической скамье или на сиденье стула

Сгибание и разгибание рук в упоре лежа выполняется из ИП: упор лежа на гимнастической скамье (или сиденье стула), руки на ширине плеч, кисти рук опираются о передний край гимнастической скамьи (или сиденья стула), плечи, туловище и ноги составляют прямую линию. Стопы упираются в пол без опоры.

Сгибая руки, необходимо прикоснуться грудью к гимнастической скамье (или сиденья стула), затем, разгибая руки, вернуться в ИП и, зафиксировав его на 0,5с, продолжить выполнение упражнения.

Засчитывается количество правильно выполненных сгибаний - разгибаний рук, фиксируемых счетом судьи в ИП.

Ошибки:

1) касание пола коленями;

2) нарушение прямой линии «плечи – туловище – ноги»;

3) отсутствие фиксации ИП на 0,5с;

4) поочередное разгибание рук;

5) отсутствие касания грудью скамьи (или стула).

8. Подтягивание из виса на высокой перекладине (мужчины)

Подтягивание из виса на высокой перекладине выполняется из ИП: вис хватом сверху, кисти рук на ширине плеч, руки, туловище и ноги выпрямлены, ноги не касаются пола, ступни вместе.

Участник подтягивается так, чтобы подбородок пересек верхнюю линию грифа перекладины, затем опускается в вис и, зафиксировав на 0,5 с ИП, продолжает выполнение упражнения. Засчитывается количество правильно выполненных подтягиваний.

Ошибки:

1) подтягивание рывками или с махами ног (туловища);

2) подбородок не поднялся выше грифа перекладины;

3) отсутствие фиксации на 0,5 с ИП;

4) разновременное сгибание рук.

8.3. Примеры контрольных вопросов для текущего контроля освоения дисциплины

Раздел 1.

6. Формы занятий физическими упражнениями.
7. Что такое урочные формы занятий? Приведите примеры.
8. Что такое внеурочные формы занятий? Приведите примеры.
9. Малые формы занятий – это.
10. Крупные формы занятий – это.
11. Соревновательные формы занятий – это.
12. Основная направленность занятий по общей физической подготовке.
13. Спортивно-тренировочные занятия – это.
14. Методико-практические занятия – это.
15. Занятия по прикладной физической подготовке – это.
16. Для чего необходима вводная часть, подготовительная, основная, заключительная части занятия?
17. Индивидуальные и групповые занятия.
18. Цель спортивной тренировки.
19. Какие стороны подготовки спортсмена входят в содержание спортивной тренировки?
20. Для чего необходима теоретическая подготовка спортсмена в выбранном виде спорта?
21. Что включает в себя техническая подготовка спортсмена?
22. Для чего необходима психологическая подготовка спортсмена?
23. Для чего необходима тактическая подготовка спортсмена?
24. Какие основная задачи решаются в ходе подготовки оздоровительной тренировки?
25. Какие задачи решаются в ходе спортивной тренировки?
26. В чем разница между оздоровительной и спортивной тренировкой?
27. Чем характеризуется «тренированность»?
28. Чем характеризуется «подготовленность»?
29. Чем характеризуется «спортивная форма»?
30. Что такое «специальная тренированность»?
31. Что такое «общая тренированность»?
32. Перечислите принципы спортивной тренировки.
33. Перечислите принципы оздоровительной тренировки.
34. Для чего необходим принцип индивидуализации при построении и проведении тренировок?
35. Чем характеризуется спортивная специализация?
36. Избранные соревновательные упражнения, специально подготовленные упражнения – это.
37. Перечислите методы спортивной тренировки.
38. Общепедагогические методы спортивной тренировки – это.
39. Практические методы, наглядные методы - это.
40. Какие методы направлены (преимущественно) на совершенствование физических качеств?
41. Что такое интервальный метод тренировки?
42. Для чего используется игровой метод оздоровительной тренировки?
43. Чем характеризуется структура тренировки?
44. Чем характеризуется этап углубленной специализации?
45. Чем характеризуется этап совершенствования?

Раздел 2.

6. Комплекс ГТО в нашей стране впервые был введен?
7. Из скольких ступеней состоял первый комплекс ГТО в нашей стране?
8. Когда была введена вторая ступень комплекса ГТО?
9. Для кого введена ступень «Будь готов к труду и обороне»?

10. Для кого введена специальная ступень комплекса ГТО «ВСК» (военно-спортивный комплекс)?
11. Когда и для кого введена ступень «ГЗР» (готов к защите Родины)?
12. В 1968 году введен комплекс «Готов к гражданской обороне», для какой категории граждан введен этот комплекс?
13. В каком году де-факто прекратил свое существование комплекс ГТО?
14. По чьей инициативе возрожден ВФСК ГТО и когда?
15. Современный комплекс ГТО сколько включает ступеней и сколько частей?
16. На что направлена нормативно-тестирующая часть ВФСК ГТО, на что направлена спортивная часть ВФСК ГТО?
17. На каких принципах построен комплекс ГТО?
18. Основными направлениями внедрения комплекса ГТО являются:
19. Структура каждой ступени комплекса ГТО включает в себя сколько блоков?
20. К обязательным тестам относятся:
21. К тестам по выбору относятся:
22. Кто такие послы ГТО? Что включает в себя фирменный стиль ГТО?
23. Что такое идентификационный номер и из скольких цифр он состоит? Что означают цифры идентификационного номера?
24. В течение какого срока действительная медицинская справка-допуск на выполнение норм ГТО?
25. В течении какого времени выполняются нормативы комплекса ГТО?
26. Для чего оформляется протокол тестирования, и кто его подписывает? Сколько лет хранятся данные о выполнении гражданами испытаний комплекса ГТО?
27. Какой период времени действует знак отличия ГТО?
28. Кем выпускается приказ о награждении граждан золотым знаком ГТО?
29. Для того чтобы участники могли полностью реализовать свои способности тестирование начинается с наименее энергозатратных видов испытаний. Каких?
30. Наиболее эффективной порядок сдачи норм комплекса ГТО?
31. Как выполняется норматив «челночный бег»?
32. Как выполняется норматив «бег на 30, 60, 100 м»; как выполняется норматив «бег на 1; 1,5; 2; 3 км»?
33. Как выполняется норматив «смешанное передвижение», как выполняется норматив «кросс по пересеченной местности»?
34. Как выполняется норматив «прыжок в длину с места»?
35. Как выполняется норматив «Подтягивание из виса лежа на низкой перекладине», как выполняется норматив «подтягивание на высокой перекладине»?
36. Как выполняется норматив «рывок гири»?
37. Как выполняется норматив «сгибание и разгибание рук в упоре лежа»?
38. Как выполняется норматив «поднимание туловища из положения лежа на спине»?
39. Как выполняется норматив «наклон вперед из положения стоя с прямыми ногами на полу или на гимнастической скамье»?
40. Как выполняется норматив «метание теннисного мяча в цель», как выполняется норматив «метание спортивного снаряда на дальность»?
41. Как выполняется норматив «плавание на 10, 15, 25, 50м»?
42. Как выполняется норматив «бег на лыжах на 1, 2, 3, 5 км»?
43. Как выполняется норматив «стрельба из пневматической винтовки»?
44. Как выполняется норматив «туристический поход с проверкой туристических навыков»?
45. Как выполняется норматив «скандинавская ходьба»?

Раздел 3.

- Физкультурно-спортивные мероприятия – это.

- Массовые физкультурно-оздоровительные мероприятия – это.
- Чем отличатся массовые физкультурно-оздоровительные мероприятия от спортивных соревнований?
- Рекламно-пропагандистские мероприятия – это.
- Учебно-тренировочные мероприятия – это.
- Предмет состязаний – это.
- Судейство – это.
- Спортсмены – это.
- Классификация спортивных соревнований.
- Классификация спортивных соревнований по целям их проведения:
- Главные (основные) спортивные соревнования – это.
- Отборочные спортивные соревнования – это.
- Подводящие спортивные соревнования – это.
- Квалификационные спортивные соревнования – это.
- Подготовительные спортивные соревнования – это.
- Что такое ЕВСК?
- Перечислите комплексные соревнования.
- Перечислите соревнования по отдельным видам спорта (дифференциация).
- Чемпионаты, кубки, первенства – это (в соответствии с ЕВСК).
- Кем разрабатываются правила военно-прикладных и служебно-прикладных видов спорта?
- Кем разрабатываются правила национальных видов спорта?
- Спорт высших достижений – это.
- Что такое ЕКП (единый календарный план)? Из каких частей состоит ЕКП?
- Где закреплен порядок организации и проведения крупнейших спортивных соревнований (Олимпийских игр)?
- Что делает организация, организующая и проводящая соревнования – назовите порядок.
- Для чего необходимы волонтеры?
- Кто такие волонтеры?
- Спортивные соревнования классифицируются с использованием ряда оснований. Каких?
- Что такое сценарий спортивного соревнования? Что взято за основу сценария почти любого спортивного соревнования?
- Системы (способы) проведения спортивных соревнований. Система непосредственного определения мест:
- Круговая система. Система с выбыванием - это:
- Что такое четвертьфиналом? Принцип. Что такое полуфиналом? Принцип. Что такое финал? Принцип.
- Что в себя включает смешанная система соревнований?
- Что такое блицтурниры?
- Чем обуславливается выбор системы проведения соревнований?
- Что включает в себя обеспечение безопасности проведения соревнований?
- Что включается в понятие «этика спорта»? Профессиональная этика – это?
- FAIR PLAY – как основа этичного поведения. Принципы Fair Play.
- Профилактика нарушений спортивной этики.
- ВАДА. ее цели и задачи.

9. УЧЕБНО-МЕТОДИЧЕСКОЕ ОБЕСПЕЧЕНИЕ ДИСЦИПЛИНЫ

9.1. Рекомендуемая литература.

А. Основная литература

1. Головина В.А., Акулова Т.Н., Иванов И.В. Учебная и внеучебная физкультурно-оздоровительная и спортивно-массовая работа. – 2-е изд., перераб. и доп. - М.: РХТУ им. Д.И. Менделеева, 2014. – 40 с.

2. Олимпийский учебник студента: учебное пособие для олимпийского образования в высших учебных заведениях / В.С. Родиченко и др.; Олимпийский комитет России. – 9-е изд., перераб. и доп. – М.: Советский спорт, 2011. – 136с.ил.

3. Т.Н. Акулова, В.А. Головина, В.Д. Щербинина Физическая культура. Самбо. Учебно-методический комплекс. – М.: РХТУ им. Д.И. Менделеева, 2013. – 80 с.

4. Т.Н. Акулова, В.А. Головина, Р.В. Якушин Физическая культура. Бальные танцы: Учебно-методический комплекс. – М.: РХТУ им. Д.И. Менделеева, 2013. – 72 с.

5. Т.Н. Акулова, В.А. Головина, О.В. Носик, И.В. Иванов Физическая культура. Оздоровительная аэробика. Учебно-методический комплекс. – М.: РХТУ им. Д.И. Менделеева, 2013. – 85 с.

6. Т.Н. Акулова, В.А. Головина, С.А. Ушаков, И.В. Иванов Физическая культура. Атлетическая гимнастика. Зал КСК «Тушино». Учебно-методический комплекс. – М.: РХТУ им. Д.И. Менделеева, 2015. – 116 с.

Б. Дополнительная литература

1. Н.В. Решетников и др. Физическая культура: Учебник. – М.: Академия, 2012, 176 с.

2. О.В. Носик, В.А. Головина, Т.Н. Акулова. Классическая аэробика. Учебно-методическое пособие. – М.: РХТУ им. Д.И. Менделеева, 2015. – 24 с.

3. Ю.П. Липченко, В.А. Головина, И.В. Иванов. Методические рекомендации по обучению плаванию студентов с высокой степенью водобоязни и психогенной напряженностью. Учебно-методическое пособие. – М.: РХТУ им. Д.И. Менделеева, 2015. – 16 с.

4. М.Б. Рощина, А.Н. Хорошев. Построение процесса тренировки квалифицированных пловцов – студентов учебных заведений. – М.: РХТУ им. Д.И. Менделеева, 2015. – 36 с.

5. О.В. Носик, Т.Н. Акулова, В.А. Головина, И.В. Иванов. Основы степ-аэробики. Учебно-методическое пособие. – М.: РХТУ им. Д.И. Менделеева, 2016. – 40 с.

6. О.В. Носик, Т.Н. Акулова, В.А. Головина. Средства и методы развития гибкости в учебных программах по оздоровительной аэробике. Учебно-методическое пособие. – М.: РХТУ им. Д.И. Менделеева, 2016. – 20 с.

7. О.В. Носик, Т.Н. Акулова, В.А. Головина, В.В. Головина. Теория и методика силовой аэробики. Учебно-методическое пособие. – М.: РХТУ им. Д.И. Менделеева, 2016. – 24 с.

8. О.В. Носик, Т.Н. Акулова, В.А. Головина, Д.Ю. Кладова. Теория и методика танцевальной аэробики. Учебно-методическое пособие. – М.: РХТУ им. Д.И. Менделеева, 2016. – 24 с.

9. В.В. Головина, О.В. Носик, Т.Н. Акулова, В.А. Головина. Аэробика и активный отдых. Часть 1 (TRX). Учебно-методическое пособие. – М.: РХТУ им. Д.И. Менделеева, 2016. – 24 с.

10. Головина В.В., Акулова Т.Н., Головина В.А. Формирование мышечного корсета на занятиях по оздоровительной аэробике для студентов непрофильного вуза (учебно-методическое пособие). – М.: РХТУ им. Д.И. Менделеева, 2017. – 20 с.

11. Рощина М.Б., Хорошев А.Н. Самостоятельные занятия физической культурой для студентов старших курсов (учебно-методическое пособие). - М.: РХТУ им. Д.И. Менделеева, 2017. – 36 с.

12. Якушин Р.В., Акулова Т.Н., Головина В.А. Бальные танцы. Самба. Адаптированный курс для студентов непрофильных специальностей. – М.: РХТУ им. Д.И. Менделеева, 2017. – 36 с.

13. О. В. Носик, Т. Н. Акулова, В. А. Головина, Е. А. Кустова. Аэробика и активный отдых. Часть 2 (Универсальный фитбол). Учебно-методическое пособие. – М.: РХТУ им. Д. И. Менделеева, 2018. – 28 с.

14. О. В. Носик, Т. Н. Акулова, Д. Ю. Кладова. Нетрадиционные технологии Адаптивной физической культуры. Фитбол. Учебно-методическое пособие. – М.: РХТУ им. Д. И. Менделеева, 2018. – 28 с.

15. Адаптивная физическая культура в специальных медицинских группах в непрофильных вузах / сост. Г.И. Тараканова − М.: РХТУ им. Д.И. Менделеева, 2019. – 24

9.2. Рекомендуемые источники научно-технической информации

- Раздаточный иллюстративный материал к лекциям.
- Презентации к лекциям.
- Методические рекомендации по выполнению самостоятельных работ.
- Видео-консультации в условиях реализации дисциплины с ЭО и ДОТ.

Публицистические журналы и научные журналы, перечня ВАК:

2. «Большой спорт» – журнал Алексея Немова. ISSN 1817–2547 https://publishing.mediacrat.com/ru/projects/bolshoy-sport
3. «Физическая культура, спорт – наука и практика». ISSN 1817-4779 https://kgufkst.ru/science/nauchno-metodicheskiy-zhurnal/
4. Лыжный спорт. ISSN 1729-6595 https://www.skisport.ru/
5. Шахматное обозрение. ISSN 0205-8316.http://www.64.ru/
6. Человек. Спорт. Медицина. ISSN 2500-0195, https://hsm.susu.ru/hsm/index
7. «Железный мир» ISSN 1726-8109 www.ironworld.ru
8. «Коневодство и конный спорт» ISSN http://www.konevodstvo.org/
9. «Легкая атлетика» ISSN 0024-4155

Ресурсы информационно–телекоммуникационной сети Интернет:

http://studsport.ru

Общероссийская общественная организация «Российский студенческий спортивный союз». Портал посвящен студенческому спорту как в Российской Федерации, так и в каждом конкретном регионе страны.

https://mrsss.ru/

Московское региональное отделение Общероссийской общественной организации «Российский студенческий спортивный союз». Портал посвящен студенческому спорту в Москве (вузы Москвы)

https://vk.com/kafedrasportarxty

Кафедра спорта РХТУ им. Д.И. Менделеева в контакте.

Страница создана с целью просвещения и популяризации спорта в Российском химико-технологическом университете, а также является навигатором в учебной деятельности по дисциплинам «Физическая культура и спорт» и «Элективные дисциплины по физической культуре и спорту».

http://o-gto.ru/normy-gto-tablitsa-normativov/

Портал является проводником по Всероссийскому физкультурно-спортивному комплексу «Готов к труду и обороне» (нормы ГТО, таблицы нормативов, техника выполнения, соревнования ГТО).

https://www.minsport.gov.ru/sport/high-sport/skrytaya-edin-vseros/31598/

Отдельный раздел на сайте Министерства спорта Российской Федерации, посвящен нормативному документу – Единая Всероссийская спортивная классификация 2018 – 2021 гг. (о всех видах спорта, правилах получения и присвоения разрядов и званий)

9.3. Средства обеспечения освоения дисциплины

Для реализации рабочей программы подготовлены следующие средства обеспечения освоения дисциплины:

- компьютерные презентации интерактивных лекций – по видам спорта (общее число слайдов не менее 20);
- банк тестовых заданий для текущего контроля освоения дисциплины (общее число вопросов – 40);
- банк тестовых заданий для итогового контроля освоения дисциплины (общее число вопросов – 40).

9.3.1. Для теоретического раздела:

- лекционная учебная аудитория, оборудованная переносными электронными средствами демонстрации (компьютер/ноутбук со средствами звуковоспроизведения, проектор, экран) и учебной мебелью;

9.3.2. Для практического раздела:

- шведские стенки;
- скамейки гимнастические;
- мячи набивные;
- скакалки, гимнастические палки, обручи;
- резина спортивная;
- «колпачки» сигнальные;
- рулетки, секундомеры, измерительные линейки большие;
- коврики туристические, маты;
- зеркальная стенка;
- индивидуальный инвентарь по выбранному виду спорта.

9.3.3. Для контрольного раздела (подготовка и сдача контрольных нормативов-тестов по общей физической подготовке):

- измерительные линейки большие и малые («прыжок в длину с места», «гибкость»);
- коврики туристические (норматив «пресс»);
- гимнастические скамейки (норматив – «сгибание и разгибание рук в упоре лежа от гимнастической скамьи», «гибкость»);
- мячи для тенниса (норматив «меткость»);
- секундомеры, сигнальная лента, планшеты, цветные карточки участника, оградительные флажки (норматив «кросс», «100 метров»);
- индивидуальный инвентарь по выбранному виду спорта.

Для освоения дисциплины используются следующие нормативные и нормативно-методические документы:

– Федеральный закон Российской Федерации от 29.12.2012 № 273-ФЗ «Об образовании в Российской Федерации» [Электронный ресурс] – Режим доступа: http://pravo.gov.ru/proxy/ips/?docbody=&nd=102162745&intelsearch=273-%D4%C7 / (дата обращения: 17.06.2020.).

– Федеральные государственные образовательные стандарты высшего образования // Координационный совет учебно-методических объединений и научно-методических советов высшей школы. Портал Федеральных образовательных стандартов высшего образования [Электронный ресурс] – Режим доступа: http://fgosvo.ru/fgosvo/151/150/24 / (дата обращения: 17.06.2020.).

– Приказ Министерства образования и науки РФ от 23.08.2017 № 816 «Об утверждении Порядка применения организациями, осуществляющими образовательную деятельность, электронного обучения, дистанционных образовательных технологий при реализации образовательных программ» [Электронный ресурс]. Режим доступа: http://pravo.gov.ru/proxy/ips/?docbody=&nd=102447332&intelsearch=816+%EF%F0%E8%EA%E0%E7 / (дата обращения: 17.06.2020.).

При освоении дисциплины студенты должны использовать информационные и информационно-образовательные ресурсы следующих порталов и сайтов:

- Система федеральных образовательных порталов. Система открытого образования. Консалтинговый центр ИОС ОО РФ [Электронный ресурс] – Режим доступа: http://www.openedu.ru / (дата обращения: 17.06.2020).
- Информационная система «Единое окно доступа к образовательным ресурсам». URL: http://window.edu.ru / (дата обращения: 17.06.2020).
- ФЭПО: соответствие требованиям ФГОС [Электронный ресурс] – Режим доступа: http://fepo.i-exam.ru / (дата обращения17.06.2020.).
- Федеральный закон Российской Федерации от 04.12.2007 N 329-ФЗ «О физической культуре и спорте в Российской Федерации» [Электронный ресурс] – Режим доступа: http://www.consultant.ru (дата обращения 17.06.2020.)
- Приказ Минобразования РФ от 01.12.1999 N 1025 «Об организации процесса физического воспитания в образовательных учреждениях начального, среднего и высшего профессионального образования» [Электронный ресурс] – Режим доступа: http://www.consultant.ru (дата обращения 17.06.2020.)
- Приказ Госкомвуза РФ от 26.07.1994 N 777 (ред. от 01.12.1999) «Об организации процесса физического воспитания в высших учебных заведениях. Инструкция по организации и содержанию работы кафедр физического воспитания высших учебных заведений» [Электронный ресурс] – Режим доступа: http://www.consultant.ru (дата обращения 17.06.2020.)
- Указ Президента РФ от 24.03.2014 N 172 «О Всероссийском физкультурно-спортивном комплексе «Готов к труду и обороне» (ГТО)» [Электронный ресурс] – Режим доступа: http://www.kremlin.ru/acts/bank/38224 (дата обращения 17.06.2020.)
- Нормы ГТО. Таблица нормативов [Электронный ресурс] – Режим доступа: https://www.gto.ru/norms (дата обращения 17.06.2020).
- Приложение № 4 к Порядку проведения профилактических медицинских осмотров несовершеннолетних, утвержденному приказом Министерства здравоохранения Российской Федерации от 10 августа 2017 г. № 514 н «Медицинское заключение о принадлежности несовершеннолетнего к медицинской группе для занятий физической культурой» [Электронный ресурс] – Режим доступа: http://www.consultant.ru/document/cons_doc_LAW/ (дата обращения 17.06.2020).
- Страница кафедры физического воспитания РХТУ им. Д.И. Менделеева в контакте [Электронный ресурс] – Режим доступа: https://vk.com/kafedrasportarxty (дата обращения 17.06.2020).

Для реализации рабочей программы с использованием электронного обучения (ЭО) и дистанционных образовательных технологий (ДОТ) применяются следующие образовательные технологии и средства обеспечения дисциплины:

– ЭИОС РХТУ им. Д.И. Менделеева;

– аккаунты microsoft с лицензией для образовательных учреждений на платформе Microsoft Teams;

– учебный портал Moodle РХТУ им. Д.И. Менделеева;

– сервисы по доставки e-mail сообщений (muctr.ru);

– интерактивная работа в системе мгновенного обмена текстовыми сообщениями для мобильных и иных платформ с поддержкой голосовой и видеосвязи WhatsApp;

Для проведения промежуточных и итоговой аттестации могут использоваться такие сервисы как: Яндекс, Google Формы, Zoom, Skype.

Особенности реализации дисциплины для студентов, осваивающих образовательные программы с применением электронного обучения, дистанционных образовательных технологий, также заключаются в интенсивной самостоятельной подготовке студентов и контроле результатов освоения ими разделов программы.

Консультирование для студентов, осваивающих образовательные программы с применением электронного обучения, дистанционных образовательных технологий, проводятся преподавателями в том же объеме, что и для студентов, осваивающих образовательные программы с применением традиционных технологий. Формой проведения консультаций является вебинар.

10. МЕТОДИЧЕСКИЕ УКАЗАНИЯ ДЛЯ ОБУЧАЮЩИХСЯ

10.1. Для студентов, обучающихся без использования дистанционных образовательных технологий

Методические рекомендации по организации учебной работы обучающегося в бакалавриате направлены на повышение ритмичности и эффективности его аудиторной и самостоятельной работы по дисциплине.

Дисциплина ***«Элективные дисциплины по физической культуре и спорту»*** включает 3 раздела, каждый из которых имеет определенную логическую завершенность. При изучении материала каждого раздела рекомендуется регулярное повторение как законспектированного лекционного материала и дополнение его сведениями из литературных источников, представленных в рабочей программе, так и регулярное посещение практических занятий: методических и профессионально-прикладных.

Практический раздел программы реализуется на учебно-тренировочных занятиях в учебных группах по общей физической подготовке или по выбранному виду спорта.

Практические занятия помогают приобрести опыт творческой практической деятельности, развивают самостоятельность в физической культуре и спорте в целях достижения физического совершенства, повышают уровень функциональных и двигательных способностей, направленно формируют качества и свойства личности.

Практический раздел включает в себя подразделы: по общей физической подготовке (ОФП) и специальной физической подготовке по видам спорта (СФП).

Учебно-тренировочные занятия базируются на широком использовании теоретических знаний и методических умений, на применении разнообразных средств физической культуры и спорта, спортивной и профессионально-прикладной физической подготовке.

Уделяется внимание вопросам проведения соревнований (правила соревнований, система розыгрышей, определение победителей, оборудование и инвентарь).

На практических занятиях обучающие изучают физические качества личности такие как выносливость, скорость, гибкость и других, проходят обучение по правильному выполнению контрольных нормативов – тестов ВФСК ГТО, которые сдаются в конце каждого из четырех семестров. Эти нормативы выполняются в часы, выделенные учебным планом на аудиторную работу.

Критерием успешности освоения учебного материала является экспертная оценка преподавателя, учитывающая *регулярность посещения обязательных учебных занятий*, выполнение установленных на данный семестр контрольных нормативов (тестов) общей физической и спортивно-технической подготовки для отдельных групп различной спортивной направленности, в соответствии с принятой в университете рейтинговой системой оценки знаний.

В каждом семестре обучающемуся предоставляется возможность совершенствоваться в избранном виде спорта; предоставляется возможность работать над воспитанием своих физических качеств и совершенствовать их. С этой целью, предусмотрена в каждом семестре сдача контрольных тестов (нормативов).

Для освоения часов дисциплины студент выбирает на текущий учебный семестр отделение или специализацию. Реализация учебно-тематического плана выбранной специализации в семестрах распределяется между практическими занятиями, самостоятельной работой студентов, и выполнением видов текущего и итогового контроля.

В 1-м и 4-м семестрах студенту необходимо посетить 16 практических занятий (16 х 2 – каждое занятие оценивается в два балла – итого 32 балла). Также при посещении практических занятий, студент может освоить 32 учебных часа дисциплины (16 х 2 – каждое занятие позволяет освоить два часа дисциплины – итого 32 часа).

Во 2-м и 3-м семестрах студенту необходимо посетить 33 практических занятия (33 х 2 – каждое занятие оценивается в два балла – итого 66 баллов). Также при посещении практических занятий, студент может освоить 66 учебных часов дисциплины (33 х 2 – каждое занятие позволяет освоить два часа дисциплины – итого 66 часов).

Часы самостоятельной работы (далее СР), реализуются путем выполнения блоков заданий, разработанных кафедрой физического воспитания в соответствии с учебно-тематическими планами отделений или специализаций на текущий учебный семестр, а также за счет часов отводящихся на подготовку к выполнению реферативной и теоретической тестовой работы. Таким образом:

- в 1-м семестре СР составляет 24 часа;
- во 2-м семестре СР составляет 26 часов;
- в 3-м семестре СР составляет 24 часа;
- в 4-м семестре СР составляет 58 часов.

Своевременное выполнение в течение семестра всех блоков самостоятельной работы (сроки выполнения строго ограничены), оценивается:

- в 1-м семестре max 26 баллов;
- во 2-м семестре max 14 баллов;
- в 3-м семестре max 14 баллов;
- в 4-м семестре max 28 баллов.

В рамках текущего и итогового контроля (контактная самостоятельная работа), происходит сдача-прием контрольных нормативов (каждый норматив - 4 балла). В 1-м и 4-м семестрах (4 норматива х 4 балла – итого 16 баллов). Во 2-м и 3-м семестрах (5 нормативов х 4 балла – итого 20 баллов).

В также обучающийся выполняет теоретическую тестовую работу (теоретический зачет по теме предоставленного лекционного материала) по выбранной специализации, виду спорта (max 12 баллов).

Для студентов, освобожденных по медицинским показаниям от выполнения некоторых контрольных нормативов, предусмотрено выполнение и защита реферативного задания по выбранной специализации, виду спорта в 1-м и 4-м семестрах (max 12 баллов).

К выполнению контрольных нормативов, итоговых блоков заданий самостоятельной работы, теоретической тестовой работы, студент допускается при условии обязательного освоения в ходе семестра не менее 40 часов учебной дисциплины (за счет практических занятий и промежуточных блоков самостоятельной работы).

Огромное внимание уделяется участию обучающихся в соревнованиях различного ранга, а также в спортивных конференциях, участию обучающихся в волонтерской деятельности: помощи в судействе и проведении соревнований.

Итого: 100 баллов.

10.1.1. Рейтинг

РЕЙТИНГОВАЯ СИСТЕМА

по дисциплине
«Элективные дисциплины по физической культуре и спорту. Адаптивная физическая культура и спорт»
1 курс, I семестр (осенний) 2020/2021 уч. г.
(Группа здоровья основная)

Месяц	**Практические занятия (контактная работа)**		**Текущий и итоговый контроль**			
			Самостоятельная работа*		**Контактная самостоятельная работа***	
	Освоенные часы (практ. занятия)	***баллы***	***Освоенные часы***	***баллы***	***Контрольные нормативы***	***баллы***
Сентябрь	8 часов (4занятия)	8 баллов	-	-	100м** Кросс**	4 балла 4 балла
Октябрь	8 часов (4 занятия)	8 баллов	6 часов	10 баллов	-	-
Ноябрь	8 часов (4 занятия)	8 баллов	6 часов	10 баллов	-	-
Декабрь	8 часов (4 занятия)	8 баллов	12 часов	40 баллов	Пресс** Отжимание** Длина**	4 балла 4 балла 4 балла
					Специальные*** нормативы	8 баллов
Всего в семестре	32 часа (16 занятий)	**32 балла**	24 часа	**40 баллов**	**28 баллов**	
ИТОГО	**56** часов **/ 100 баллов**					

1 курс, II семестр (весенний) 2020/2021 уч. г.
(Группа здоровья основная)

Месяц	**Практические занятия (контактная работа)**		**Текущий и итоговый контроль**			
			Самостоятельная работа*		**Контактная самостоятельная работа***	
	Освоенные часы (практ. занятия)	***баллы***	***Освоенные часы***	***баллы***	***Контрольные нормативы***	***баллы***
Февраль	16 часов (8 занятий)	16 баллов	-	-	-	-
Март	16 часов (8 занятий)	16 баллов	8 часов	-	-	-
Апрель	16 часов (8 занятий)	16 баллов	8 часов	-	Отжимание** Длина**	4 балла 4 балла
Май	18 часов (9 занятий)	18 баллов	10 часов	16 баллов	Пресс** 100м** Кросс**	4 балла 4 балла 4 балла
					Специальные** * нормативы	8 баллов
Всего в семестре	66 часов (33 занятия)	**66 баллов**	26 часов	**16 баллов**	**28 баллов**	
ИТОГО	**92** часа **/ 100 баллов**					

* Самостоятельное (или частично самостоятельное) выполнение студентом блоков тематических заданий, разработанных кафедрой физического воспитания в соответствии с учебно-тематическими планами отделений или специализаций на текущий учебный семестр

** Общие контрольные нормативы (их списка норм ВФСК ГТО). К выполнению контрольных нормативов студенту в семестре необходимо освоить не менее 40 часов учебной дисциплины

*** Специальные контрольные нормативы, разработанные кафедрой физического воспитания в соответствии со спецификой отделений или специализаций на текущий учебный семестр. К выполнению контрольных нормативов студенту в семестре необходимо освоить не менее 40 часов учебной дисциплины.

2 курс, III семестр (осенний) 2020/2021 уч. г.
(Группа здоровья основная)

Месяц	Практические занятия (контактная работа)		Текущий и итоговый контроль			
			Самостоятельная работа*		Контактная самостоятельная работа*	
	Освоенные часы (практ. занятия)	*баллы*	*Освоенные часы*	*баллы*	*Контрольные нормативы*	*баллы*
Сентябрь	16 часов (8 занятий)	16 баллов	-	-	100м** Кросс**	4 балла 4 балла
Октябрь	16 часов (8 занятий)	16 баллов	8 часов		-	-
Ноябрь	16 часов (8 занятий)	16 баллов	8 часов		-	-
Декабрь	18 часов (9 занятий)	18 баллов	8 часов	16 баллов	Пресс** Отжимание** Длина**	4 балла 4 балла 4 балла
					Специальные** * нормативы	 8 баллов
Всего в семестре	66 часов (33занятия)	**66 баллов**	24 часа	**16 баллов**	**28 баллов**	
ИТОГО	**90** часов / **100 баллов**					

2 курс, IV семестр (весенний) 2020/2021 уч. г.
(Группа здоровья основная*)*

Месяц	Практические занятия (контактная работа)		Текущий и итоговый контроль			
			Самостоятельная работа*		Контактная самостоят. работа*	
	Освоенные часы (практ. занятия)	*баллы*	*Освоенные часы*	*баллы*	*Контрольные нормативы*	*баллы*
Февраль	8 часов (4занятия)	8 баллов	12 часов	4 балла	-	-
Март	8 часов (4 занятия)	8 баллов	12 часов	4 балла	-	-
Апрель	8 часов (4 занятия)	8 баллов	12 часов	8 баллов	Отжимание** Длина**	4 балла 4 балла
Май	8 часов (4 занятия)	8 баллов	22 часа	24 балла	Пресс** 100м** Кросс**	4 балла 4 балла 4 балла
					Специальные** * нормативы	 8 баллов
Всего в семестре	32 часа (16 занятий)	**32 балла**	58 часов	**40 баллов**	**28 баллов**	
ИТОГО	**90** часов / **100 баллов**					

* Самостоятельное (или частично самостоятельное) выполнение студентом блоков тематических заданий, разработанных кафедрой физического воспитания в соответствии с учебно-тематическими планами отделений или специализаций на текущий учебный семестр

** Общие контрольные нормативы (их списка норм ВФСК ГТО). К выполнению контрольных нормативов студенту в семестре необходимо освоить не менее 40 часов учебной дисциплины

*** Специальные контрольные нормативы, разработанные кафедрой физического воспитания в соответствии со спецификой отделений или специализаций на текущий учебный семестр. К выполнению контрольных нормативов студенту в семестре необходимо освоить не менее 40 часов учебной дисциплины

10.1.2. Соблюдение требований гигиены, форма одежды и предупреждение травм

Студент-спортсмен должен содержать в чистоте кожу, волосы, ногти, спортивную форму, одежду и обувь.

Обувь для практических занятий должна быть чистая, подошва нескользящая. В целях безопасности спортивная форма студента не должна содержать колющих и режущих элементов, которые могут открепиться во время проведения занятий.

В целях соблюдения личной гигиены не рекомендуется использовать чужую форму и обувь.

Студентам не рекомендуется перед занятиями пользоваться дезодорантами и другими ароматизирующими средствами с резкими запахами.

Запрещается входить в спортзал на занятия в мокрой спортивной обуви.

Студенту во время проведения занятий запрещается иметь на себе кольца, браслеты, серьги, цепочки и другие предметы, которые могут послужить причиной травмы. Длинные волосы должны быть заколоты.

10.2. Для студентов, обучающихся с использованием дистанционных образовательных технологий

При использовании электронного обучения и дистанционных образовательных технологий занятия полностью или частично проводятся в режиме онлайн. Объем дисциплины и распределение нагрузки по видам работ соответствует п. 4.1. Распределение баллов соответствует п. 10.1.1. либо может быть изменено в соответствии с решением кафедры, в случае перехода на ЭО и ДОТ в процессе обучения. Решение кафедры об используемых технологиях и системе оценивания достижений обучающихся принимается с учетом мнения ведущего преподавателя и доводится до обучающихся.

11. МЕТОДИЧЕСКИЕ УКАЗАНИЯ ДЛЯ ПРЕПОДАВАТЕЛЕЙ

11.1. Для преподавателей, реализующих образовательные программы без использования дистанционных образовательных технологий

Дисциплина изучается во всех 4-х семестрах бакалавриата.

При подготовке и проведении практических занятий преподаватель должен учитывать, что студенты, обучающиеся по программе бакалавриата, могут не иметь базовую физическую подготовку по физической культуре и спорту, что связано с особенностями преподавания дисциплины в средних и средне-специальных образовательных учреждениях. В связи с этим материал дисциплины должен быть ориентирован на студентов с начальной стадией подготовки в области физической культуры и спорта, на современную трактовку изучаемых вопросов, отличаться широтой и глубиной их проработки, включать элементы игровой и соревновательной направленности. На занятиях должна прослеживаться взаимосвязь отрабатываемых элементов с ранее изученным теоретическим материалом.

Основной задачей преподавателя, ведущего занятия по дисциплине ***«Элективные дисциплины по физической культуре и спорту»,*** является формирование у студентов широкого кругозора и эрудиции в области физической культуры и выбранного вида спорта. При проведении практических занятий желательно обращаться к опыту не только ведущих зарубежных методик, но и отечественных разработок, использовать их научно-информационные, учебно-тренировочные и практические материалы, проводить сравнительный анализ результатов различных методик в изучаемой области.

На первом практическом занятии следует остановиться на опыте развития дисциплины в РХТУ им. Д.И. Менделеева, на особенностях изучения дисциплины у студентов вуза химико-технологического профиля; на особенностях рейтинговой системы, изучении теоретического материала, проведении практических занятий (методико-практических занятий, профессионально-прикладных, учебно-тренировочных занятий), освоении и сдачи контрольных нормативов, подготовке и сдаче норм Всероссийского физкультурно-спортивного комплекса ГТО. Так же на первом занятии студентам рассказывают о видах спорта, преподаваемых на кафедре физвоспитания, с проведением Спартакиады студентов и аспирантов, с проведением первенств РХТУ по различным видам спорта, а также с участием сборных команд университета в Московских студенческих

спортивных играх под руководством Российского студенческого спортивного союза (МРО РССС).

Огромное внимание уделяется технике безопасности на занятиях по физической культуре и спорту (как базовой, так и вариативной части программы), правилам санитарии и гигиены, вопросам правильного питания, здоровому образу жизни, системам и методам закаливания.

Основная задача дисциплины заключается не в количественных показателях, а в качественных, т.е. задача преподавателя научить студента правильно выполнять то или иное упражнение, норматив. Рекомендуется постоянно демонстрировать и показывать личным примером технику выполнения упражнения, норматива, добиваться максимальной амплитуды, правильности. На практических занятиях желательно акцентировать внимание студентов на осанке, постановке ног и движении рук во время исходного положения упражнения, производить неоднократные повторения упражнений с целью качественного усвоения материала.

В разделе «Честная игра» рассматриваются основные принципы чести спорта, правила честной игры, уважение к соперникам по команде, следовательно, и к своим сокурсникам, нормативные документы в области физической культуры и спорта. Эффективной формой занятий по дисциплине является организация, посещение и личное участие в спортивных встречах со знаменитыми спортсменами, ветеранами спорта.

Необходимой компонентой практических занятий по дисциплине является широкое использование наглядных пособий и иллюстративного материала, в том числе с применением компьютерной техники. Наглядные пособия представляют собой плакаты, с изображением спортсменов, демонстрирующих технику выполнения упражнений. Иллюстративный материал включает презентации по разделам дисциплины, выполненные с использованием различных программных продуктов (например, Power Point в составе Microsoft Office), в т.ч. видеоклипы, отражающие моменты соревнований, технику выполнения норм ВФСК ГТО, фрагменты «контрольных связок»; исторические аспекты развития физкультурно-спортивных обществ и т.д. Возможно обсуждение игровых и рабочих (тренировочных, предсоревновательных, соревновательных) моментов сборных страны по различным видам спорта, детальный разбор выполнения упражнений членами сборных команд университета. Для демонстрации иллюстративного материала рекомендуется использование мультимедиа.

При проведении занятий преподаватель может рекомендовать студентам дополнительную литературу по тематике занятия. Желательно стимулировать студентов к самостоятельной работе с литературными источниками, задавая вопросы и организуя их обсуждение не только на лекционных занятиях, но и во время проведения практических занятий.

11.2. Для преподавателей, реализующих образовательные программы с использования дистанционных образовательных технологий

При использовании электронного обучения и дистанционных образовательных технологий занятия полностью или частично проводятся в режиме онлайн. Объем дисциплины и распределение нагрузки по видам работ соответствует п. 4.1. Распределение баллов соответствует п. 9.1 либо может быть изменено в соответствии с решением кафедры, в случае перехода на ЭО и ДОТ в процессе обучения. Решение кафедры об используемых технологиях и системе оценивания достижений обучающихся принимается с учетом мнения ведущего преподавателя и доводится до обучающихся.

Реализация ЭО и ДОТ предполагает использование следующих видов учебной деятельности: онлайн консультации, практические занятия, видео-лекции; проводимые полностью или частично с применением ЭО и ДОТ; текущий контроль в режиме

тестирования и проверки домашних заданий; онлайн консультации, самостоятельная работа и т.д.

При реализации РПД в зависимости от конкретной ситуации ЭО и ДОТ могут быть применены в следующем виде: онлайн-курсы РХТУ им. Д. И. Менделеева: https://moodle.muctr.ru, работа в мессенджере, работа по E-mail, Zoom-конференция: https://zoom.us/.

- объем часов контактной работы обучающихся с преподавателем не сокращается и электронные образовательные ресурсы (ЭОР) методически обеспечивают самостоятельную работу обучающихся в объеме, предусмотренном рабочей программой данной дисциплины. При этом в случае необходимости занятия проводятся в режиме онлайн;
- смешанные формы обучения, сочетающие в себе аудиторные занятия (при возможности перевода части контактных часов работы обучающихся с преподавателем в электронную информационно-образовательную среду без потери содержания учебной дисциплины) и ЭОР (часть учебного материала (например, лекции) может быть заменена ЭОР).

12. ПЕРЕЧЕНЬ ИНФОРМАЦИОННЫХ ТЕХНОЛОГИЙ, ИСПОЛЬЗУЕМЫХ В ОБРАЗОВАТЕЛЬНОМ ПРОЦЕССЕ

Информационную поддержку изучения дисциплины осуществляет Информационно-библиотечный центр (ИБЦ) РХТУ им. Д.И. Менделеева, который обеспечивает обучающихся основной учебной, учебно-методической и научной литературой, необходимой для организации образовательного процесса по дисциплине. Общий объем многоотраслевого фонда ИБЦ на 01.01.2020 г. составляет 1 715 452 экз.

Фонд ИБЦ располагает учебной, учебно-методической и научно-технической литературой в форме печатных и электронных изданий, а также включает официальные, справочно-библиографические, специализированные отечественные и зарубежные периодические и информационные издания. ИБЦ обеспечивает доступ к профессиональным базам данных, информационным, справочным и поисковым системам.

Каждый обучающийся обеспечен свободным доступом из любой точки, в которой имеется доступ к сети Интернет и к электронно-библиотечной системе (ЭБС) Университета, которая содержит различные издания по основным изучаемым дисциплинам и сформирована по согласованию с правообладателями учебной и учебно-методической литературы.

Для более полного и оперативного справочно-библиографического и информационного обслуживания в ИБЦ реализована технология Электронной доставки документов.

Электронные информационные ресурсы, используемые в процессе обучения

№ п/п	Электронный ресурс	Реквизиты договора (номер, дата заключения, срок действия), ссылка на сайт ЭБС, сумма договора, количество ключей	Характеристика библиотечного фонда, доступ к которому предоставляется договором
	ЭБС «Лань»	Принадлежность – сторонняя Реквизиты договора - ООО «Издательство «Лань», договор № 33.03-Р-2.0-1775/2-10 от 26.09.2019г. Сумма договора – 642 083-68	Электронно-библиотечная система издательства "Лань" — ресурс, включающий в себя как электронные версии книг ведущих издательств учебной и научной литературы (в том числе

		Срок действия с «26» сентября 2019г. по «25» сентября 2020г. Ссылка на сайт ЭБС – http://e.lanbook.com Количество ключей – доступ для зарегистрированных пользователей РХТУ с любого компьютера. Дополнительный Договор № 33.03-Р-3.1-2217/2020 от 02.03.2020 г. Сумма договора- 30 994-52 Срок действия с «02» марта 2020 г. по «25» сентября 2020 г. Ссылка на сайт ЭБС – http://e.lanbook.com Количество ключей – доступ для зарегистрированных пользователей РХТУ с любого компьютера	университетских издательств), так и электронные версии периодических изданий по различным областям знаний. Коллекции: «Химия» - изд-ва НОТ, «Химия» - изд-ва Лаборатория знаний, «Химия» - изд-ва «ЛАНЬ», «Химия»-КНИТУ (Казанский национальный исследовательский технологический университет), «Химия» - изд-ва ФИЗМАТЛИТ», «Информатика» - изд-ва «ЛАНЬ», «Информатика»-Национальный Открытый Университет «ИНТУИТ», «Инженерно-технические науки"-изд-ва «ЛАНЬ», «Теоретическая механика»-изд-ва «ЛАНЬ», Экономика и менеджмент»- изд-ва Дашков и К., а также отдельные издания в соответствии с Договором
	Электронно - библиотечная система ИБЦ РХТУ им. Д.И. Менделеева (на базе АИБС «Ирбис»)	Принадлежность – собственная РХТУ. Ссылка на сайт ЭБС – http://lib.muctr.ru/ Доступ для пользователей РХТУ с любого компьютера	Электронные версии учебных и научных изданий авторов РХТУ по всем ООП.
	Электронная библиотека диссертаций (ЭБД РГБ).	Принадлежность – сторонняя Реквизиты договора – ФГБУ РГБ, Договор № 33.03-Р-3.1-2173/2020 Сумма договора - 398 840-00 С «16» марта 2020 г. по «15» марта 2021 г. Ссылка на сайт ЭБС – http://diss.rsl.ru/ Количество ключей – 10 лицензий + распечатка в ИБЦ	В ЭБД доступны электронные версии диссертаций Российской Государственной библиотеки: с 1998 года – по специальностям: "Экономические науки", "Юридические науки", "Педагогические науки" и "Психологические науки"; с 2004 года - по всем специальностям, кроме медицины и фармации; с 2007 года - по всем специальностям, включая работы по медицине и фармации.

	БД ВИНИТИ РАН	Принадлежность сторонняя, Реквизиты договора- ВИНИТИ РАН Договор № 33.03-Р-3.1-2047/2019 от 25 февраля 2020 г. Сумма договора – 100 000-00 С «25» февраля 2020 г. по «24» февраля 2021 г. Ссылка на сайт- http://www.viniti.ru/ Количество ключей – локальный доступ для пользователей РХТУ в ИБЦ РХТУ	Крупнейшая в России баз данных по естественным, точным и техническим наукам. Включает материалы РЖ (Реферативного журнала) ВИНИТИ с 1981 г. Общий объем БД - более 28 млн. документов
	ЭБС «Научно-электронная библиотека eLibrary.ru»	Принадлежность – сторонняя Реквизиты договора – ООО «РУНЭБ», договор № 29.01-Р-2.0-1020/2018 от 07.12.2018 г. С «01» января 2019 г. по «31» декабря 2019 г. Ссылка на сайт – http://elibrary.ru Сумма договора - 934 693-00 Количество ключей – доступ для пользователей РХТУ по ip-адресам неограничен	Электронные издания, электронные версии периодических или непериодических изданий
	Справочно-правовая система «Консультант+»	Принадлежность сторонняя- Договор № 174-247ЭА/2019 от 26.12.2019 г. Сумма договора - 927 029-80 С «01» января 2020 г. по «31» декабря 2020 г. Ссылка на сайт- http://www.consultant.ru/ Количество ключей – 50 пользовательских лицензий по ip-адресам.	Справочно-правовая система по законодательству Российской Федерации.
	Справочно-правовая система «Гарант»	Принадлежность сторонняя Договор №166-235ЭА/2019 от 23.12.2019 г. Сумма договора – 603 949-84 С «01» января 2020 г. по «31» декабря 2020 г. Ссылка на сайт – http://www.garant.ru/ Количество ключей – 50 пользовательских лицензий по ip-адресам.	Гарант — справочно-правовая система по законодательству Российской Федерации

	ЭБС «ЮРАЙТ»	Принадлежность сторонняя- «Электронное издательство ЮРАЙТ» Договор № 33.03-Р-3.1-220/2020 от 16.03.2020 г. Сумма договора – 324 000-00 С «16» марта 2020 г. по «15» марта 2021 г. Ссылка на сайт – https://biblio-online.ru/ Количество ключей – доступ для зарегистрированных пользователей РХТУ с любого компьютера.	Электронная библиотека включает более 5000 наименований учебников и учебных пособий по всем отраслям знаний для всех уровней профессионального образования от ведущих научных школ с соблюдением требований новых ФГОСов
	Электронно-библиотечная система «Консультант студента»	Принадлежность сторонняя- ООО «Политехресурс» Договор № 33.03-Р-3.1-218/2020 От «16» марта 2020 г. Сумма договора-36 500-00 С «17» марта 2020 г. по «16» марта2021 г Ссылка на сайт – http://www.studentlibrary.ru Количество ключей - доступ для зарегистрированных пользователей РХТУ с любого компьютера	Комплект изданий, входящих в базу данных «Электронная библиотека технического ВУЗа»
	Электронно-библиотечная система «ZNANIUM.COM»	Принадлежность сторонняя- ООО «ЗНАНИУМ», Договор № 4309 эбс 33.03-Р-3.1-2215/2020 от «20» марта 2020 г. Сумма договора-30 000-00 С «20» марта 2020 г. по «19» марта 2021г Ссылка на сайт – https://znanium.com/ Количество ключей - доступ для зарегистрированных пользователей РХТУ с любого компьютера.	Коллекция изданий учебников и учебных пособий по различным отраслям знаний для всех уровней профессионального образования
	Информационно-аналитическая система Science Index	Принадлежность сторонняя- ООО «Научная электронная библиотека» Договор № SIO-364/19 33.03-Р-3.1-2103/2019 от «17» февраля 2020 г. Сумма договора – 90 000-00 Срок действия с «17» февраля 2020 г. по «16» февраля 2021 г.	Дистанционная поддержка публикационной активности преподавателей университета

		Ссылка на сайт – http://elibrary.ru Количество ключей – локальный доступ для сотрудников ИБЦ	

Бесплатные официальные открытые ресурсы Интернет:

75. Коллекция журналов PLOS ONE http://journals.plos.org/plosone/
PLOS ONE – коллекция журналов, в которых публикуются отчеты о новых исследованиях в области естественных наук и медицины. Все журналы размещены в свободном доступе (Open Access), все статьи проходят строгое научное рецензирование

Электронный учебник в свободном доступе

3. Физическая культура студента: Учебник / Под ред. В.И. Ильинича. М.: Гардарики, 2000. – 448 с.// http://elar.urfu.ru/bitstream/10995/1309/1/physical_culture.pdf

4. Дзержинская Л. Б., Прохорова И. В., Дзержинский Г. А. Д 43 Физическая культура: учебное пособие для студ. высш. учеб. заведений ф-тов заоч. обучения / Л. Б. Дзержинская, И. В. Прохорова, Г. А. Дзержинский; Волгоградский филиал ФГБОУ ВО «Российская академия народного хозяйства и государственной службы». – Волгоград: Изд-во Волгоградского филиала РАНХиГС, 2016. – 1 электрон. опт. диск (CD-ROM). – Систем. требования: IBM PC с процессором 486; ОЗУ 64 Мб; CD-ROM дисковод; Adobe Reader 6.0. – Загл. с экрана // https://vlgr.ranepa.ru/files/izd/elizd/

13. МАТЕРИАЛЬНО-ТЕХНИЧЕСКОЕ ОБЕСПЕЧЕНИЕ ДИСЦИПЛИНЫ

В соответствии с учебным планом занятия по дисциплине ***«Элективные дисциплины по физической культуре и спорту»*** проводятся в форме практических занятий и самостоятельной работы обучающегося.

Занятия со студентами дневного отделения проводятся в спортивных залах:
- лекционная аудитория № 541 (125047, Москва, Миусская пл., д.9, стр.1, № 541) для проведения теоретического зачета, приема рефератов, проведения занятий шашками и шахматами;
- спортивный зал (125047, Москва, Миусская пл., д.9, стр.1);
- культурно-спортивные комплексы (КСК): легкоатлетический манеж в МГТУ им. Н.Э. Баумана, бассейн «Лазурный»;

13.1. Оборудование, необходимое в образовательном процессе:

- для теоретического раздела (обсуждение с членами сборных команд университета тренировочных, предсоревновательных, соревновательных моментов):

лекционная учебная аудитория, оборудованная переносными электронными средствами демонстрации (компьютер со средствами звуковоспроизведения, проектор, экран) и учебной мебелью, библиотека, имеющая рабочие компьютерные места для студентов, оснащенные компьютерами с доступом к базам данных и выходом в Интернет.

- для практического раздела:

спортивные залы различной направленности, оборудованные необходимым спортивным инвентарём:
- шведские стенки;
- скамейки гимнастические;

- мячи набивные;
- скакалки, гимнастические палки, обручи;
- резина спортивная;
- «колпачки» сигнальные;
- коврики туристические, маты;
- зеркальная стенка;
- инвентарь по различным видам спорта (волейбольные, баскетбольные, футбольные мячи, мячи для игры в регби, теннисные и бадминтонные ракетки, колабашки и доски для плавания, теннисные шарики и мячи для игры в теннис, сетки для игры в волейбол, бадминтон, теннис, настольный теннис, тренажерные устройства, гантельная горка, степ-платформы, мячи-фитболы и др.);
- столы для настольного тенниса;
- **для контрольного раздела (подготовка и сдача контрольных нормативов):**
- измерительные линейки большие и малые (норматив прыжок в длину с места, гибкость);
- коврики туристические (норматив пресс;
- гимнастические скамейки (норматив – сгибание и разгибание рук в упоре лежа от гимнастической скамьи, гибкость);
- мячи теннисные (норматив меткость);
- секундомеры, сигнальная лента, планшеты, цветные карточки участника, оградительные флажки (норматив кросс, 100 метров);
- индивидуальный инвентарь по виду спорта.

Раздевалки студенческие (раздельно для мужчин и женщин), оборудованные шкафчиками для сменной одежды, скамейками для переодевания, дополнительными вешалками для одежды, душевыми кабинами, туалетными комнатами; розетками для подключения электрических приборов – фенов.

13.2. Учебно-наглядные пособия:

Комплекты плакатов к разделам, как лекционного курса, так и к практическим занятиям; комплекты плакатов к специальным разделам дисциплины по выбранному виду спорта.

Страница кафедры физического воспитания РХТУ им. Д.И. Менделеева ВКонтакте [Электронный ресурс] – Режим доступа: https://vk.com/kafedrasportarxty (дата обращения 19.06.2020).

13.3. Компьютеры, информационно-телекоммуникационные сети, аппаратно-программные и аудиовизуальные средства:

Персональные компьютеры, укомплектованные проигрывателями CD и DVD, принтерами и программными средствами; проекторы и экраны; цифровые камеры; копировальные аппараты; локальная сеть с выходом в Интернет.

13.4. Печатные и электронные образовательные и информационные ресурсы:

Информационно-методические материалы: учебные пособия по дисциплине; раздаточный материал к практическим занятиям по дисциплине.

Электронные образовательные ресурсы: электронные презентации к разделам дисциплины; учебно-методические разработки в электронном виде; справочные материалы в печатном и электронном виде по правильности выполнения норм ВФСК ГТО в тестовом режиме; по избранному виду спорта; кафедральные библиотеки электронных изданий.

13.5. Перечень лицензионного программного обеспечения

№ п/п	Наименование программного	Реквизиты договора	Количество лицензий	Срок окончания

	продукта	поставки		действия лицензии
1	Неисключительная лицензия на использование Desktop Education ALNG LicSAPk OLVS E 1Y AcademicEdition Enterprise В составе: 1) В составе Microsoft Office Professional Plus 2019: •Word •Excel •Power Point •Outlook •OneNote •Access •Publisher •InfoPath 2) Microsoft Core CAL 3) Microsoft Windows Upgrade	Контракт № 28-35ЭА/2020 от 26.05.2020	657 комплектов. Соглашение Microsoft OVS-ES № V6775907 Каждый комплект включает: 1) Лицензию на комплекс для создания презентаций, электронных текстов и таблиц, обработки баз данных Microsoft Office. 2) Лицензию для подключения пользователей к серверным системам Microsoft: •Exchange Server Standard, •Exchange Server Enterprise, •SharePoint Server, •Skype для бизнеса Server, •Windows MultiPoint Server Premium, •Windows Server Standard, •Windows Server Data Center 3) Лицензию на обновление операционной системы для рабочих станций Windows 10	12 месяцев (ежегодное продление подписки с правом перехода на обновлённую версию продукта
2	Неисключительная лицензия на использование Kaspersky Endpoint Security для бизнеса – Стандартный Russian Edition. 1500-2499 Node 1 year Educational License По для защиты информации (антивирусное ПО) для физического оборудования (конечных точек)	Контракт № 28-35ЭА/2020 от 26.05.2020	1600 лицензий для активации на рабочих станциях и серверах	12 месяцев (ежегодное продление подписки с правом перехода на обновлённую версию продукта.
	Антиплагиат.ВУЗ	Контракт от 12.05.2020 №	не ограничено, лимит проверок 6000	19.05.2021

		19-17ЭА/2020		

14. ТРЕБОВАНИЯ К ОЦЕНКЕ КАЧЕСТВА ОСВОЕНИЯ ПРОГРАММЫ

Обязательные тесты проводятся в начале учебного года как контрольные, характеризующие уровень физической подготовленности первокурсника при поступлении в вуз и физическую активность студента в каникулярное время, и в конце учебного года – как определяющие динамику в уровне физической подготовленности за прошедший учебный год (или семестр).

В каждом семестре студенты выполняют не более 7 тестов, включая пять обязательных тестов (для основной группы здоровья) контроля общей физической подготовленности.

Наименование разделов	**Основные показатели оценки**	**Формы и методы контроля и оценки**
Раздел 1. Основы построения оздоровительной тренировки. Теоретическо-методические основы физической культуры и спорта	*Знает:* - научно-практические основы физической культуры и спорта; - способы контроля и оценки физического развития и физической подготовленности; - правила и способы планирования индивидуальных занятий различной целевой направленности; *Умеет:* - самостоятельно заниматься физической культурой и спортом; - осуществлять самоконтроль за состоянием своего организма и соблюдать правила гигиены и техники безопасности; *Владеет:* - средствами и методами укрепления индивидуального здоровья, физического самосовершенствования	Текущий контроль. Оценивается способность студента провести оздоровительную тренировку, практическое (учебно-тренировочное занятие)
Раздел 2. Двигательные возможности человека – воспитание физических качеств. ВФСК ГТО	*Знает:* - способы контроля и оценки физического развития и физической подготовленности; *Умеет:* - самостоятельно заниматься физической культурой и спортом; - осуществлять самоконтроль за состоянием своего организма и соблюдать правила гигиены и техники безопасности; *Владеет:*	Прием тестов и контрольных нормативов по легкой атлетике. Оценивается скорость и качество выполнения каждого норматива

	- средствами и методами укрепления индивидуального здоровья, физического самосовершенствования	
Раздел 3. Методика организации и проведения спортивных соревнований и физкультурно-массовых мероприятий, Этика физической культуры и спорта	*Знает:* - научно-практические основы физической культуры и спорта; - способы контроля и оценки физического развития и физической подготовленности; - правила и способы планирования индивидуальных занятий различной целевой направленности; *Умеет:* - самостоятельно заниматься физической культурой и спортом; - осуществлять самоконтроль за состоянием своего организма и соблюдать правила гигиены и техники безопасности; *Владеет:* - средствами и методами укрепления индивидуального здоровья, физического самосовершенствования	Текущий контроль. Оценивается способность студента организовать и провести соревнования по выбранному виду спорта во время проведения практического (учебно-тренировочного занятия).
Тест № 1 Бег на 100 метров	Знает: особенности выполнения каждого конкретного теста (контрольного норматива) Владеет: техникой выполнения конкретного норматива, упражнения Умеет: самостоятельно заниматься физической культурой и спортом; осуществлять самоконтроль за состоянием своего организма и соблюдать правила гигиены и техники безопасности; выполнять индивидуально подобранные комплексы оздоровительной физической культуры,	Тестирование практическое, оценивается правильность выполнения низкого старта и время, за которое пробежал студент
Тест № 2 Кросс - бег 2000 м (жен) - бег 3000 м (муж)		Тестирование практическое, оценивается время, за которое пробежал студент, выносливость, общее состояние после выполнения данного норматива, ЧСС
Тест № 3 Пресс		Тестирование практическое, оценивается правильность выполнения норматива, контроль дыхания, плавность выполнения упражнения
Тест № 4 Прыжок в длину с		Тестирование

места		практическое, оценивается правильность выполнения норматива. Оцениваются ошибки:1) заступ за линию измерения или касание ее; 2) выполнение отталкивания с предварительного подскока; 3) отталкивание ногами разновременно.
Тест № 5.1. Сгибание и разгибание рук в упоре лежа на полу		Тестирование практическое, оценивается правильность выполнения норматива, контроль дыхания, оцениваются ошибки: 1) касание пола коленями; 2) нарушение прямой линии «плечи – туловище – ноги»; 3) отсутствие фиксации ИП на 0,5с; 4) поочередное разгибание рук; 5) отсутствие касания грудью скамьи (или стула).
Тест № 5.2. Подтягивание из виса на высокой перекладине		Тестирование практическое, оценивается правильность выполнения норматива, контроль дыхания, ошибки при выполнении упражнения: 1) подтягивание рывками или с махами ног (туловища); 2) подбородок не поднялся выше грифа перекладины; 3) отсутствие фиксации на 0,5 с ИП; 4) разновременное сгибание рук.

Тест № 6 Упражнение на «гибкость»		Тестирование практическое, оценивается правильность выполнения норматива, контроль дыхания, замеряемое расстояние
Тест № 7 Упражнение на «меткость»		Тестирование практическое, оценивается правильность выполнения норматива, точность выполнения упражнения и глазомер
в т.ч. соревновательный		Форма: соревнования личные и командные; Контроль и оценка: победители и призеры
Контрольный раздел		Прием контрольных зачетных нормативов; Прием и защита рефератов (у студентов специального медицинского отделения)

15. ОСОБЕННОСТИ ОРГАНИЗАЦИИ ОБРАЗОВАТЕЛЬНОГО ПРОЦЕССА ДЛЯ ИНВАЛИДОВ И ЛИЦ С ОГРАНИЧЕННЫМИ ВОЗМОЖНОСТЯМИ ЗДОРОВЬЯ

Обучение инвалидов и лиц с ограниченными возможностями здоровья осуществляется по отдельно разработанной программе ***«Элективные дисциплины по физической культуре и спорту. Адаптивная физическая культура и спорт»*** в соответствии с:

- Порядком организации и осуществления образовательной деятельности по образовательным программам – программам бакалавриата, программам специалитета, программам магистратуры (Приказ Минобрнауки РФ от 05.04.2017 № 301);
- Положением о Порядке организации и осуществления образовательной деятельности по образовательным программам высшего образования – программам бакалавриата, программам специалитета, программам магистратуры в РХТУ им. Д.И. Менделеева, принятым решением Ученого совета РХТУ им. Д.И. Менделеева от 30.10.2019, протокол № 3, введенным в действие приказом ректора РХТУ им. Д.И. Менделеева от 14.11.2019 № 646А;
- Методическими рекомендациями по организации образовательного процесса для обучения инвалидов и лиц с ограниченными возможностями здоровья в образовательных организациях высшего образования, в том числе оснащенности образовательного процесса (утверждены заместителем Министра образования и науки РФ А.А. Климовым от 08.04.2014 № АК-44/05вн).

Рабочие программы дисциплины ***«Элективные дисциплины по физической культуре и спорту. Адаптивная физическая культура и спорт»***, должны содержать адаптивную часть и методические рекомендации для проведения занятий и спортивных мероприятий, способствующих формированию и совершенствованию физических, психических, функциональных и волевых качеств и способностей обучающиеся с ограниченными возможностями здоровья.

Дополнения и изменения к рабочей программе дисциплины

«_____»

основной образовательной программы

_____ «_____»

код и наименование направления подготовки (специальности)

«_____»

наименование ООП

Форма обучения: _____

Номер изменения/ дополнения	Содержание дополнения/изменения	Основание внесения изменения/дополнения
1.		протокол заседания Ученого совета №_____от «___»_____20___г.
		протокол заседания Ученого совета №_____от «___»_____20___г.
		протокол заседания Ученого совета №_____от «___»_____20___г.
		протокол заседания Ученого совета №_____от «___»_____20___г.
		протокол заседания Ученого совета №_____от «___»_____20___г.

Министерство науки и высшего образования Российской Федерации
Федеральное государственное бюджетное образовательное учреждение высшего образования
«Российский химико-технологический университет имени Д.И. Менделеева»

«УТВЕРЖДАЮ»

Проректор по учебной работе

_____ С.Н. Филатов

«30» июня 2020 г.

РАБОЧАЯ ПРОГРАММА ДИСЦИПЛИНЫ

«Макрокинетика химических процессов»
Направление подготовки 18.03.02 Энерго- и ресурсосберегающие процессы в химической технологии, нефтехимии и биотехнологии

Профиль подготовки
«Основные процессы химических производств и химическая кибернетика»

Квалификация «бакалавр»

РАССМОТРЕНО И ОДОБРЕНО
на заседании Методической комиссии
РХТУ им. Д.И. Менделеева
«30» июня 2020 г.

Председатель _____ Н.А. Макаров

Москва 2020 г

Программа составлена: профессором кафедры кибернетики ХТП, д.т.н. Писаренко Е.В.

Программа рассмотрена и одобрена на заседании кафедры кибернетики химико-технологических процессов РХТУ им. Д.И. Менделеева «_16___» __июня__ 2020 г., протокол № __6__.

СОДЕРЖАНИЕ

1.	Цель и задачи дисциплины	4
2.	Требования к результатам освоения дисциплины	5
3.	Объём дисциплины и виды учебной работы	7
4.	Содержание дисциплины	8
	4.1. Разделы дисциплины и виды занятий	8
	4.2. Содержание разделов дисциплины	11
5.	Соответствие содержания дисциплины компетенциям бакалавра	14
6.	Практические и лабораторные занятия	16
	6.1. Практические занятия	16
	6.2. Лабораторные занятия	17
7.	Самостоятельная работа	19
8.	Примеры оценочных средств для контроля освоения дисциплины	19
	8.1. Темы и примеры контрольных работ для текущего контроля освоения дисциплины	19
	8.2. Примеры вариантов лабораторных работ для закрепления знаний по дисциплине	22
	8.3. Вопросы для итогового контроля освоения дисциплины (зачёт, 5 семестр)	27
9.	Учебно-методическое обеспечение дисциплины	33
	9.1. Рекомендуемая литература	33
	9.2. Рекомендуемые источники научно-технической информации	33
	9.3. Средства обеспечения освоения дисциплины	34
10.	Методические указания для обучающихся	35
	10.1 Для студентов, обучающихся без использования дистанционных образовательных технологий	35
	10.2 Для студентов, обучающихся с использованием дистанционных образовательных технологий	35
11.	Методические рекомендации для преподавателей	37
	11.1. Для преподавателей, реализующих образовательные программы без использования дистанционных образовательных технологий	37
	11.2. Для преподавателей, реализующих образовательные программы с использованием дистанционных образовательных технологий	38
12.	Перечень информационных технологий, используемых в образовательном процессе	38
13.	Материально-техническое обеспечение дисциплины	47
	13.1. Оборудование, необходимое в образовательном процессе	47
	13.2. Учебно-наглядные пособия	47
	13.3. Печатные и электронные образовательные и информационные ресурсы	48
	13.4. Перечень лицензионного программного обеспечения	48
14.	Требования к оценке качества освоения программы	49
15.	Особенности организации образовательного процесса для инвалидов и лиц с ограниченными возможностями здоровья	50
	Дополнения и изменения к РПД	51

1. ЦЕЛЬ И ЗАДАЧИ ДИСЦИПЛИНЫ

Программа составлена в соответствии с требованиями федерального государственного образовательного стандарта высшего образования (ФГОС ВО) для направления подготовки 18.03.02 «Энерго- и ресурсосберегающие процессы в химической технологии, нефтехимии и биотехнологии», профиль «Основные процессы химических производств и химическая кибернетика», рекомендациями методической комиссии Ученого совета и накопленного опыта преподавания дисциплины кафедрой кибернетики химико-технологических процессов РХТУ им. Д. И.Менделеева. Программа рассчитана на изучение дисциплины в течение одного семестра.

Дисциплина «Макрокинетика химических процессов» относится к вариативной части учебного плана, является обязательной дисциплиной и рассчитана на изучение в 5 семестре. Программа дисциплины предполагает, что обучающиеся имеют теоретическую и практическую подготовку в области математики, вычислительной математики, общей и неорганической химии, органической химии.

Цель дисциплины: научить студентов методам анализа и моделирования химических процессов, обеспечивающих резкое сокращение сроков проведения научно-технических исследований при одновременном увеличении их надежности; способам создания новых производств и интенсификации действующих.

При изучении дисциплины студенты приобретают практические навыки построения кинетических моделей сложных гетерогенно-каталитических реакций; моделей зерна катализатора и моделей каталитических реакторов, а также осваивают аналитические и численные методы решения уравнений математических моделей и проверку их адекватности экспериментальным данным. В рамках данной дисциплины предусматривается, что студенты приобретают знания о современном реакторном оборудовании производств синтез-газа, метанола, водорода, диметилового эфира, аммиака, формальдегида, бутиловых спиртов, причем особое внимание уделяется совмещенным процессам.

Задачи дисциплины:

– формирование опыта и навыков построения кинетических моделей сложных многомаршрутных химических реакций;

– освоение основных методов оценки неизвестных параметров кинетических моделей и проверки их адекватности экспериментальным данным;

– формирование опыта и навыков анализа процессов массо-, теплопереноса в зерне гетерогенного катализатора, построения моделей зерна катализатора для гранул различных форм, расчета факторов эффективности работы зерна катализатора для различных реакций и реагентов;

– освоение методик построения моделей тепло- и массопереноса в газожидкостных системах и расчета величин межфазовых потоков и коэффициента ускорения абсорбции вследствие химической реакции;

– формирование опыта и навыков построения моделей реакторов с одно- и многофазными химическими процессами;

– приобретение практических навыков расчета конструктивных параметров химических реакторов с однофазными и многофазными потоками, определение ресурсо-, энергосберегающих режимов их эксплуатации;

– проведение практических работ с применением современных средств вычислительной техники.

Дисциплина «Макрокинетика химических процессов» в соответствии с учебным планом подготовки бакалавра преподается на 3 году обучения бакалавров (5-й семестр) и

заканчивается зачетом. Контроль успеваемости студентов ведется по принятой в университете рейтинговой системе.

Общая трудоемкость дисциплины составляет 3 ЗЕТ (зачетных единиц) 108 акад. часов.

2. ТРЕБОВАНИЯ К РЕЗУЛЬТАТАМ ОСВОЕНИЯ ДИСЦИПЛИНЫ

Изучение дисциплины «Макрокинетика химических процессов» при подготовке бакалавров по направлению 18.03.02 «Энерго- и ресурсосберегающие процессы в химической технологии, нефтехимии и биотехнологии» направлена на приобретение следующих компетенций:

Общепрофессиональные компетенции (ОПК):

– способен использовать основные законы естественнонаучных дисциплин в профессиональной деятельности, применять методы математического анализа и моделирования, теоретического и экспериментального исследования (ОПК-2);

– способен использовать основные естественнонаучные законы для понимания окружающего мира и явлений природы (ОПК-3);

Профессиональные компетенции (ПК):

– способен применять современные методы исследования технологических процессов и природных сред, использовать компьютерные средства в научно-исследовательской работе (ПК-14).

В результате изучения дисциплины «Макрокинетика химических процессов» студент бакалавриата должен:

знать:

– основные принципы системного анализа химических процессов,

– основные методы построения математических моделей – кинетической, межфазового переноса газ-жидкость, химических реакторов с однофазными и многофазными потоками химических реагентов,

– математические методы решения уравнений моделей реакторов и физико-химических процессов в них протекающих,

– основные способы организации энерго-, ресурсосберегающих процессов в химических реакторах,

– способы интенсификации промышленных химических процессов,

– основные типы промышленных высокоэффективных химических реакторов и способы организации крупнотоннажных химических процессов.

уметь:

– провести системный анализ новых химических процессов и интенсифицировать по целевым продуктам действующие производства,

– вывести уравнения химических инвариантов для заданной системы реагентов, установить минимальное число реагентов, измерение концентраций которых обеспечивает возможность оценки макрокинетических параметров моделей реакторов,

– осуществить по результатам лабораторного и стендового эксперимента построение кинетических и реакторных моделей,

– выбрать модель межфазового переноса тепла и массы для заданной системы газ-жидкость, оценить концентрации переходящего компонента в газе и жидкости, рассчитать коэффициент ускорения абсорбции переходящего компонента вследствие химической реакции,

– анализировать и моделировать режимы работы промышленных реакторов с трехфазными системами газ-жидкость-твердое с суспендированными и стационарными слоями катализаторов,

– произвести расчеты по установлению оптимальной конструкции реактора и режимов его эксплуатации, обеспечивающих его заданную годовую производительность по целевому продукту,

– определить способы дальнейшего повышения рентабельности работы моделируемого реактора.

владеть:

– информацией по конструкциям высокопроизводительных химических реакторов, способам пуска реакторов, режимам их непрерывной эксплуатации и останова,

–методами анализа и моделирования химических процессов,

–способами расчета макрокинетических констант модели по результатам промышленного эксперимента,

–основными методами решения уравнений квазигомогенных и многофазных моделей реакторов,

–методами расчета – для заданного химического процесса - конструкции промышленного реактора и режимов его эксплуатации,

–основными способами интенсификации промышленных процессов.

3. ОБЪЕМ ДИСЦИПЛИНЫ И ВИДЫ УЧЕБНОЙ РАБОТЫ

Виды учебной работы	**Всего**	
	ЗЕ	Акад. ч.
Общая трудоёмкость дисциплины	**3**	**108**
Контактная работа:	**1,3**	**48**
Лекции (Лек)	0,4	16
Практические занятия (ПР)	0,4	16
Лабораторные занятия (ЛР)	0,4	16
Самостоятельная работа (СР):	**1,7**	**60**
Самостоятельное изучение разделов дисциплины	1,7	59.8
Контактная самостоятельная работа		0.2
Вид контроля: зачет / экзамен	**-**	**Зачет**

Виды учебной работы	**Всего**	
	ЗЕ	Астр. ч.
Общая трудоёмкость дисциплины	**3**	**81**
Контактная работа (КР):	**1,3**	**36**
Лекции (Лек)	0,4	12
Практические занятия (ПЗ)	0,4	12
Лабораторные занятия (ЛЗ)	0,4	12
Самостоятельная работа (СР):	**1,7**	**45**
Самостоятельное изучение разделов дисциплины	1,7	44.85
Контактная самостоятельная работа		0.15
Вид контроля: зачет / экзамен	**-**	**Зачет**

4. СОДЕРЖАНИЕ ДИСЦИПЛИНЫ

4.1. Разделы дисциплины и виды занятий

№	Раздел дисциплины	Академ. часов				
		Всего	Лекции	Практические занятия	Лабораторные работы	Самостоятельная работа
1 семестр						
	Введение. Системный анализ реакторных процессов. Иерархические уровни анализа и исследования химических процессов. Закономерности протекания сложной химической реакции в гомогенных и гетерогенных физико-химических системах. Классификация математических методов моделирования промышленных процессов.	**0,5**	**0,5**	-	-	-
1.	**Раздел 1. Теоретические основы. Статика и кинетика химически реагирующих систем. Построение кинетических моделей сложных многомаршрутных химических реакций.**	**30**	**2**	**4**	**4**	**20**
1.1	Определение механизма многостадийной химической реакции. Стехиометрический анализ реагирующей химической системы.	6,5	0,5	0,5	0,5	5
1.2	Меры завершенности реакций. Химические варианты и инварианты. Основная система кинетических уравнений.	7	0,5	0,5	1	5
1.3	Типы моделей кинетики химических реакций. Закон действующих масс и закон действующих поверхностей.	6	0,5	-	0,5	5
1.4	Построение кинетических моделей гетерогенно-каталитических реакций со сложным механизмом протекания.	10,5	0,5	3	2	5
2.	**Раздел 2. Методы моделирования химических процессов в двухфазных системах газ(жидкость)-твердое, газ-жидкость.**	**23**	**4**	**5**	**4**	**10**
2.1	Области протекания каталитических реакций в системах газ - твердое. Экспериментальные методы определения областей протекания	3	0,5	1	0,5	1

	реакций.					
2.2	Процессы переноса массы в зерне катализатора (молекулярная, кнудсеновская, поверхностная диффузия). Пуазейлевский, стефановский потоки. Процессы переноса тепла в зерне катализатора. Нестационарные и стационарные режимы работы зерна.	3	0,5	1	0,5	1
2.3	Математические модели гранул катализаторов различной формы – квазигомогенные, капиллярные, глобулярные, бидисперсные.	3	0,5	1	0,5	1
2.4	Уравнения диффузионной стехиометрии для изотермических и неизотермических процессов. Единственность и множественность стационарных состояний работы зерна. Основные способы интенсификации его работы.	4	0,5	1	0,5	2
2.5	Оценка внешнего и внутреннего факторов эффективности работы зерна катализатора для реагентов и итоговых реакций по маршрутам. Уравнения инвариантов для расчета факторов эффективности для неключевых веществ и независимых реакций.	3	0,5	1	0,5	1
2.6	Анализ процессов тепло- и массопереноса на границе раздела фаз газ-жидкость. Гидродинамика газожидкофазных систем. Пограничные слои при движении газового пузыря в жидкости. Газовые пузыри в стоксовом потоке жидкости, при умеренных и больших числах Рейнольдса. Тепло-массоперенос на границах раздела газ-жидкость.	2	0,5	-	0,5	1
2.7	Модели массо- теплопереноса на границе раздела фаз газ-жидкость (пленочная, Хигби, Данквертса). Расчет величин межфазовых потоков и коэффициента ускорения абсорбции вследствие химической реакции. Оценка величин скоростей массопереноса при различных гидродинамических режимах движения фаз.	5	1	-	1	3
3	**Раздел 3. Моделирование процессов в однофазных и многофазных реакторах.**	**22**	**4**	**4**	**4**	**10**

3.1	Классификация моделей каталитических реакторов с аксиальным и радиальным направлением потока реагентов. Уравнения реакторных инвариантов. Квазигомогенные и двухфазные одно- и двух параметрические модели реакторов с аксиальным и/или радиальным направлением потока реагентов.	5	1	1	1	2
3.2	Изотермические, адиабатические, политропические реакторы. Реакторы с горизонтальными и вертикальными слоями катализатора и различной организацией движения сплошной фазы.	4	0,5	1	0,5	2
3.3	Трехфазные системы газ-жидкость-твердое с суспендированными и стационарными слоями катализаторов. Режимы течения потоков в трехфазных системах. Перепад давления в трехфазных системах. Процессы переноса тепла и массы в трехфазных системах. Методы моделирования промышленных трехфазных реакторов.	4	1	-	1	2
3.4	Алгоритмы и численные методы решения уравнений моделей каталитических реакторов (явный и полунеявный методы Рунге-Кутта, метод ортогональных коллокаций).	5	1	1	1	2
3.5	Стационарные и нестационарные режимы работы реакторов. Методы расчета и анализа режимов работы квазигомогенных и многофазных каталитических реакторов с целью установления энерго- и ресурсосберегающих режимов их эксплуатации.	4	0,5	1	0,5	2
4	**Раздел 4. Конструкции каталитических реакторов в нефте- и газопереработке и режимы их эксплуатации.**	**18**	**3**	**2**	**3**	**10**
4.1	Полочные реакторы со стационарными слоями катализатора в производствах синтез-газа, метанола, диметилового эфира, бутиловых спиртов.	2,5	0,5	1	-	1
4.2	Реакторы с радиальными слоями катализатора и реакторы с комбинированными слоями	2	0,5	-	0,5	1

	аксиально-радиального типа в производстве аммиака.					
4.3	Трубчатые реакторы со стационарными слоями катализатора в производствах метанола и формальдегида.	2,5	0,5	1	-	1
4.4	Комбинированные реакторы с трубчатой и полочной секциями в производстве формальдегида.	2	0,5	-	0,5	1
4.5	Реакторы с трехфазными потоками. Реакторы со стационарными слоями катализатора и нисходящим двухфазным газожидкостным потоком. Реакторы с суспендированным слоем катализатора и восходящим газожидкостным потоком. Реакторы с восходящим газожидкостным потоком и нисходящим рециркуляционным потоком катализатора.	5	-	-	1	4
4.6	Реакторы с движущимся слоем катализатора получения оксидов мономеров.	2,5	0,5	-	1	1
4.7	Новые типы химических реакторов, перспективы их использования в различных отраслях промышленности.	1,5	0,5	-	-	1
5	**Раздел 5. Современные проблемы создания энерго-ресурсосберегающих промышленных процессов. Интенсификация работы химических реакторов.**	**14**	**2**	**1**	**1**	**10**
5.1	Основные крупнотоннажные промышленные процессы химической и нефтехимической промышленности. Тенденции их развития и основные направления их интенсификации.	3	0,5	-	0,5	2
5.2	Способы эффективной организации в каталитических реакторах процессов конверсии природного газа в синтез-газ, водород, метанол, диметиловый эфир, моторные топлива.	3	0,5	0,5	-	2
5.3	Конструкции каталитических реакторов ведущих зарубежных и отечественных фирм, обеспечивающие высокоинтенсивные режимы работы реакторного оборудования.	5	0,5	-	0,5	4
5.4	Интенсификация работы химических	3	0,5	0,5	-	2

	реакторов на основе принципов совмещения химических и тепло-массообменных процессов, как в реакторном узле, так и в отдельном химическом реакторе.					
	Заключение.	**0,5**	**0,5**	**-**	**-**	**-**
	Всего	**108**	**16**	**16**	**16**	**60**

4.2. Содержание разделов дисциплины

Введение

Системный анализ реакторных процессов. Иерархические уровни анализа и исследования химических процессов. Закономерности протекания сложной химической реакции в гомогенных и гетерогенных физико-химических системах. Основные подходы к построению кинетических моделей, моделей зерна катализатора и каталитического реактора и к решению проблемы моделирования одно- и многофазных химических процессов. Структурная и параметрическая идентификация моделей. Классификация математических методов моделирования промышленных процессов. Одно, двух и трехфазные химические системы и процессы. Гидродинамика однофазных и многофазных потоков. Основные закономерности протекания процессов переноса тепла и массы в многофазных системах при протекании в них или на поверхности раздела их фаз химических реакций.

Раздел 1. Теоретические основы. Статика и кинетика химически реагирующих систем. Построение кинетических моделей сложных многомаршрутных химических реакций.

1.1. Определение механизма многостадийной химической реакции. Стехиометрический анализ реагирующей химической системы. Структурная и стехиометрическая матрицы. Независимые химические реакции. Стехиометрическое правило Гиббса. Базисные решения основной стехиометрической системы уравнений. Методика расчета независимых реакций.

1.2. Меры завершенности реакций. Химические варианты и инварианты. Основная система кинетических уравнений.

1.3.Типы моделей кинетики химических реакций. Закон действующих масс и закон действующих поверхностей. Медленные и быстрые стадии механизма химической реакции.

1.4. Построение кинетических моделей гетерогенно-каталитических реакций со сложным механизмом протекания. Методы Боденштейна и Хориути. Принцип квазистационарности Боденштейна - Семенова. Боденштейновские и небоденштейновские вещества. Стехиометрические числа, маршруты реакций, стехиометрические матрицы итоговых уравнений маршрутов. Правило Хориути. Кинетические модели многостадийных химических реакций и их основные свойства.

Раздел 2. Методы моделирования химических процессов в двухфазных системах газ(жидкость)-твердое, газ-жидкость.

2.1. Области протекания каталитических реакций в системах газ - твердое – внешнедиффузионная, внутридиффузионная, кинетическая. Экспериментальные методы определения областей протекания реакций.

2.2. Процессы переноса массы в зерне катализатора (молекулярная, кнудсеновская, поверхностная диффузия). Пуазейлевский, стефановский потоки. Процессы переноса тепла в зерне катализатора. Нестационарные и стационарные режимы работы зерна.

2.3. Математические модели гранул катализаторов различной формы – квазигомогенные, капиллярные, глобулярные, бидисперсные.

2.4. Уравнения диффузионной стехиометрии для изотермических и неизотермических процессов. Единственность и множественность стационарных состояний работы зерна. Основные способы интенсификации его работы.

2.5. Оценка внешнего и внутреннего факторов эффективности работы зерна катализатора для реагентов и итоговых реакций по маршрутам. Уравнения инвариантов для расчета факторов эффективности для неключевых веществ и независимых реакций.

2.6. Анализ процессов тепло- и массопереноса на границе раздела фаз газ-жидкость. Гидродинамика газожидкофазных систем. Пограничные слои при движении газового пузыря в жидкости. Газовые пузыри в стоксовом потоке жидкости, при умеренных и больших числах Рейнольдса. Тепло- массоперенос на границах раздела газ-жидкость.

2.7. Модели массо- теплопереноса на границе раздела фаз газ-жидкость (пленочная, Хигби, Данквертса). Расчет величин межфазовых потоков и коэффициента ускорения абсорбции вследствие химической реакции. Оценка величин скоростей массопереноса при различных гидродинамических режимах движения фаз.

Раздел 3. Моделирование процессов в однофазных и многофазных реакторах.

3.1. Классификация моделей каталитических реакторов с аксиальным и радиальным направлением потока реагентов. Уравнения реакторных инвариантов. Квазигомогенные и двухфазные одно- и двух параметрические модели реакторов с аксиальным и/или радиальным направлением потока реагентов.

3.2. Изотермические, адиабатические, политропические реакторы. Реакторы с горизонтальными и вертикальными слоями катализатора и различной организацией движения сплошной фазы.

3.3. Трехфазные системы газ-жидкость-твердое с суспендированными и стационарными слоями катализаторов. Режимы течения потоков в трехфазных системах. Перепад давления в трехфазных системах. Процессы переноса тепла и массы в трехфазных системах. Методы моделирования промышленных трехфазных реакторов.

3.4. Алгоритмы и численные методы решения уравнений моделей каталитических реакторов (явный и полунеявный методы Рунге-Кутта, метод ортогональных коллокаций).

3.5. Стационарные и нестационарные режимы работы реакторов. Методы расчета и анализа режимов работы квазигомогенных и многофазных каталитических реакторов с целью установления энерго- и ресурсосберегающих режимов их эксплуатации.

Раздел 4. Конструкции каталитических реакторов в нефте- и газопереработке и режимы их эксплуатации.

4.1. Полочные реакторы со стационарными слоями катализатора в производствах синтез-газа, метанола, диметилового эфира, бутиловых спиртов.

4.2. Реакторы с радиальными слоями катализатора и реакторы с комбинированными слоями аксиально-радиального типа в производстве аммиака.

4.3. Трубчатые реакторы со стационарными слоями катализатора в производствах метанола и формальдегида.

4.4. Комбинированные реакторы с трубчатой и полочной секциями в производстве формальдегида.

4.5. Реакторы с трехфазными потоками. Реакторы со стационарными слоями катализатора и нисходящим двухфазным газожидкостным потоком. Реакторы с суспендированным слоем катализатора и восходящим газожидкостным потоком. Реакторы с восходящим газожидкостным потоком и нисходящим рециркуляционным потоком катализатора.

4.6. Реакторы с движущимся слоем катализатора получения оксидов мономеров.

4.7. Новые типы химических реакторов, перспективы их использования в различных отраслях промышленности.

Раздел 5. Современные проблемы создания энерго- ресурсосберегающих промышленных процессов. Интенсификация работы химических реакторов.

5.1. Основные крупнотоннажные промышленные процессы химической и нефтехимической промышленности. Тенденции их развития и основные направления их интенсификации.

5.2. Способы эффективной организации в каталитических реакторах процессов конверсии природного газа в синтез-газ, водород, метанол, диметиловый эфир, моторные топлива.

5.3.Новые высокоэффективные каталитические системы конверсии метана в синтез-газ, метанол, диметиловый эфир, моторные топлива.

5.4. Конструкции каталитических реакторов ведущих зарубежных и отечественных фирм, обеспечивающие высокоинтенсивные режимы работы реакторного оборудования.

5.5. Интенсификация работы химических реакторов на основе принципов совмещения химических и тепло-массообменных процессов, как в реакторном узле, так и в отдельном химическом реакторе.

Заключение. Заключительная лекция по подведению итогов дисциплины.

5. СООТВЕТСТВИЕ СОДЕРЖАНИЯ ДИСЦИПЛИНЫ КОМПЕТЕНЦИЯМ БАКАЛАВРА

№	Требования к освоению дисциплины и компетенции	Раздел 1	Раздел 2	Раздел 3	Раздел 4	Раздел 5
	Знать:					
1.	Основные принципы системного анализа химических процессов	+				
2.	Основные методы построения математических моделей – кинетической, межфазового переноса газ-жидкость, химических реакторов с однофазными и многофазными потоками химических реагентов.	+	+	+		
3.	Математические методы решения уравнений моделей реакторов и физико-химических процессов в них протекающих.			+		
4.	Основные способы организации энерго-, ресурсосберегающих процессов в химических реакторах.					+
5.	Способы интенсификации промышленных химических процессов.					+
6.	Основные типы промышленных высокоэффективных химических реакторов и способы организации крупнотоннажных химических процессов.				+	+
	Уметь:					
7.	Провести системный анализ новых химических процессов и интенсифицировать по целевым продуктам действующие производства.					+
8.	Вывести уравнения химических инвариантов для заданной системы реагентов, установить минимальное число реагентов, измерение концентраций которых обеспечивает возможность оценки макрокинетических параметров моделей реакторов.	+				

№	Требования к освоению дисциплины и компетенции	Раздел 1	Раздел 2	Раздел 3	Раздел 4	Раздел 5
9.	Осуществить по результатам лабораторного и стендового эксперимента построение кинетических и реакторных моделей.	+		+		
10.	Выбрать модель межфазового переноса тепла и массы для заданной системы газ-жидкость, оценить концентрации переходящего компонента в газе и жидкости, рассчитать коэффициент ускорения абсорбции переходящего компонента вследствие химической реакции.		+			
11.	Анализировать и моделировать режимы работы промышленных реакторов с трехфазными системами газ-жидкость-твердое с суспендированными и стационарными слоями катализаторов.			+		
12.	Произвести расчеты по установлению оптимальной конструкции реактора и режимов его эксплуатации, обеспечивающих его заданную годовую производительность по целевому продукту.			+		
13.	Определить способы дальнейшего повышения рентабельности работы моделируемого реактора.				+	+
	Владеть:					
14.	Информацией по конструкциям высокопроизводительных химических реакторов, способам пуска реакторов, режимам их непрерывной эксплуатации и останова.			+	+	
15.	Методами анализа и моделирования химических процессов.	+	+	+		
16.	Способами расчета макрокинетических констант модели по результатам промышленного эксперимента.		+			
17.	Основными методами решения уравнений квазигомогенных и многофазных моделей реакторов.			+		
18.	Методами расчета – для заданного химического процесса - конструкции промышленного реактора и режимов его эксплуатации.			+	+	+
	Общепрофессиональные компетенции (ОПК):					
	Способен использовать основные законы естественнонаучных дисциплин в профессиональной деятельности, применять методы математического анализа и экспериментального исследования (ОПК-2).	+	+	+	+	+
	Способен использовать основные естественнонаучные законы для понимания окружающего мира и явлений природы (ОПК-3).	+	+	+	+	
	Профессиональные компетенции (ПК):					
	Способен применять современные методы исследования технологических процессов и природных сред, использовать компьютерные средства в научно-исследовательской работе (ПК-14).	+	+	+		+

6. ПРАКТИЧЕСКИЕ И ЛАБОРАТОРНЫЕ ЗАНЯТИЯ

6.1. Практические занятия

Примерные темы практических занятий по дисциплине.
Предусмотрены практические занятия
в объеме 16 акад. ч. (4 акад. ч Раздел 1; 5 акад. ч раздел 2; 4 акад. ч раздел 3; 2 акад. ч раздел 4, 1 акад. ч раздел 5).

№ п/п	№ раздела дисциплины	Темы практических занятий	Часы
1	1.1-1.3	Практическое занятие 1 *Стехиометрический анализ реагирующей химической системы.* Для заданной системы реагентов выбрать структурные виды, построить матрицу структурных коэффициентов и матрицу стехиометрических коэффициентов. Рассчитать возможные системы независимых реакций. Показать, что они удовлетворяют закону сохранения массы и условиям электронейтральности. *Построение уравнений химических инвариантов для заданной основной системы кинетических уравнений и решение системы обыкновенных дифференциальных уравнений с заданными начальными условиями численными методами.* Для заданной последовательности элементарных химических реакций записать основную систему кинетических уравнений (ОСУ). Построить уравнения химических инвариантов по структурной и стехиометрической матрицам. Для заданных значений кинетических констант и начальных условий решить основную систему кинетических уравнений методом Рунге-Кутта. Показать, что уравнения химических инвариантов не противоречат полученному численному решению ОСУ.	2
2	1.4	Практическое занятие 2 *Построение кинетических моделей сложных многомаршрутных химических реакций.* Для заданной последовательности элементарных стадий построить кинетические модели по методу Боденштейна. Сравнить с моделью, полученной по методу Хориути на лабораторной работе 1. Показать эквивалентность – по прогнозирующим возможностям – двух построенных моделей.	2
3	2.1-2.5	Практическое занятие 3 *Построение модели зерна катализатора и расчет факторов эффективности его работы.* Для заданной системы итоговых уравнений по маршрутам для сферического зерна катализатора получить уравнения диффузионной стехиометрии для граничных условий Дирихле и Неймана. Вычислить внешний и внутренний факторы эффективности для независимых и ключевых веществ.	2
4	2.6-2.7	Практическое занятие 4 *Двухфазные системы газ-жидкость.* Для заданной системы переходящих компонентов и системы химических реакций рассчитать величины межфазовых потоков и коэффициенты ускорения абсорбции вследствие химической	3

		реакции для независимых ключевых веществ по пленочной модели, модели Хигби, модели Данквертса.	
5	3.1-3.2, 3.4-3.5	Практическое занятие 5 Анализ и моделирование процессов в однофазных химических реакторах с радиальным направлением потока реагентов. Квазигомогенные модели каталитических реакторов. Решение уравнений моделей.	2
6	3.1-3.2, 3.4-3.5 5.2-5.4	Практическое занятие 6 Анализ и моделирование процессов в однофазных химических реакторах с аксиальным направлением потока реагентов. Квазигомогенные однопараметрические модели. Решение уравнений моделей.	3
7	3.3, 3.4-3.5 4.1-4.2	Практическое занятие 7 *Анализ и моделирование процессов в многофазных химических реакторах.* Гетерогенные модели каталитических реакторов. Решение уравнений моделей.	2

6.2. Лабораторные работы

Лабораторный практикум по дисциплине «Макрокинетика химических процессов» выполняется в соответствии с Учебным планом и занимает 16 акад. ч. Лабораторные работы охватывают все разделы дисциплины. В практикум входит 3 работы, по 4 академических часа на работы 1-2 и 8 академических часов на работу 3. Выполнение лабораторного практикума способствует закреплению материала, изучаемого в дисциплине «Макрокинетика химических процессов», а также способствует приобретению практических навыков анализа результатов экспериментов, построения и решения уравнений кинетических моделей сложных многомаршрутных химических реакций, моделей систем газ-жидкость, моделей каталитических реакторов, проверке их адекватности экспериментальным данным, а также расчету конструкций аппаратов, обеспечивающих интенсивные режимы их промышленной эксплуатации.

Общий рейтинг по дисциплине представлен далее в разделе 8.1.

№ п/п	№ раздела дисциплины	Наименование лабораторных работ	Часы
1	1.1-1.4	*Построение кинетической модели* для заданного механизма сложной многомаршрутной химической реакции с использованием метода *Хориути. Раздел 1*	4
2	2.6-2.7	*Моделирование химических процессов в двухфазных системах газ-жидкость. Раздел 2.* Для заданной системы переходящих компонентов и системы химических реакций рассчитать величины межфазовых потоков и коэффициенты ускорения адсорбции вследствие химической реакции для независимых ключевых веществ по пленочной модели/или модели Хигби или модели Данквертса.	4
3	3.1-3.5 4.1-4.7 5.1-5.4	*Моделирование химических процессов в однофазных и многофазных реакторах. Разделы 3-5.* Задан проточный изотермический реактор с охлаждаемой теплоносителем стенкой, в котором протекает реакция получения простых эфиров. Задана кинетическая модель и ее кинетические константы, а также тепловой эффект реакции. Задан фактор эффективности работы зерна катализатора. Рассчитать длину каталитического реактора, на котором достигается требуемая конверсия	8

		исходного метанола. Задан секционный реактор гидрирования альдегидов в бутиловые спирты на никель-хромовом катализаторе. Задана кинетическая модель реакции гидрирования и ее кинетические константы. Заданы факторы эффективности для ключевых веществ. Задано мольное отношение водород: альдегиды (1 : 4). Задано содержание альдегидов в исходном сырье (30 % масс.), мольное отношение н-масляный альдегид: и-масляный альдегид (5 : 1). В промышленном реакторе реализован нисходящий газожидкостной поток. Определить объем катализатора в реакторе, число секций в реакторе, режим эксплуатации реактора, объемную скорость потока, обеспечивающую заданную производительность реактора по целевым продуктам – бутиловым спиртам. Задан секционный реактор алкилирования бензола этиленом на цеолитном катализаторе типа Y. Задана кинетическая модель этой реакции и ее кинетические константы, а также тепловой эффект реакции. Модель реактора однопараметрическая диффузионная модель с аксиальным перемешиванием потока. Рассчитать объем катализатора в реакционных секциях, число секций реактора, состав исходного сырья и режим эксплуатации реактора, обеспечивающим заданную производительность реактора по целевому продукту (этилбензолу) при условии, что количество побочных веществ (полиэтилбензолов) не должно превышать 3% масс.	

7. САМОСТОЯТЕЛЬНАЯ РАБОТА

Рабочей программой дисциплины «Макрокинетика химических процессов» предусмотрена самостоятельная работа студента в объёме 60 акад. часов. Самостоятельная работа проводится с целью углубления знаний по дисциплине и предусматривает:

– регулярную проработку пройденного на лекциях и практических занятиях учебного материала и подготовку к выполнению практических работ по разделам дисциплины;

– ознакомление и проработку рекомендованной литературы, и работу с электронно-библиотечными системами, включая переводы публикаций из научных журналов, цитируемых в базах Scopus, Web of Science, РИНЦ;

– посещение отраслевых выставок, семинаров, конференций различного уровня,

–использование тестов промежуточного контроля знаний междисциплинарной автоматизированной системы обучения (АСО) для проверки знаний по отдельным разделам дисциплины,

– подготовку к сдаче зачета и лабораторного практикума по дисциплине.

Планирование времени на самостоятельную работу, необходимую для изучения дисциплины, студентам лучше всего осуществлять на весь период изучения, предусматривая при этом регулярное повторение пройденного материала. Материал, законспектированный на лекциях, необходимо регулярно дополнять сведениями из литературных источников, представленных в учебной программе. При работе с указанными источниками рекомендуется составлять краткий конспект материала, с обязательным фиксированием библиографических данных источника.

8. ПРИМЕРЫ ОЦЕНОЧНЫХ СРЕДСТВ ДЛЯ КОНТРОЛЯ ОСВОЕНИЯ ДИСЦИПЛИНЫ

По дисциплине «Макрокинетика химических процессов» предусмотрены следующие баллы текущего контроля освоения дисциплины:

- Контрольная работа №1 (раздел 1) – 15 баллов;

- Контрольная работа №2 (раздел 2) – 15 баллов;
- Контрольная работа №3 (раздел 3) – 15 баллов;
- Лабораторная работа №1 (раздел 1) – 5 баллов;
- Лабораторная работа №2 (раздел 2) – 5 баллов;
- Лабораторная работа №3 (разделы 3-5) –5 баллов;
- Зачет – 40 баллов.

8.1. Темы и примеры контрольных работ для текущего контроля освоения дисциплины

РАЗДЕЛ 1.

Контрольная работа №1 Решение задач по разделу дисциплины – построение кинетических моделей сложных многомаршрутных химических реакций. Для заданного стадийного механизма реакции вывести с использованием метода Боденштейна или Хориути соответствующую ему кинетическую модель. Определить уравнения итоговых реакций по маршрутам, ключевые вещества и записать уравнения химических инвариантов для небоденштейновских веществ.

Максимальная оценка –15 баллов.

РАЗДЕЛ 2.

Контрольная работа №2 Решение задач по разделу дисциплины – моделирование процесса в зерне катализатора. Для заданной модели зерна катализатора в котором протекает химическая реакция, вывести уравнения диффузионной стехиометрии, определяющие зависимости концентраций независимых веществ от концентраций ключевых веществ. Выразить факторы эффективности работы зерна катализатора для неключевых веществ и итоговых реакций по маршрутам через факторы эффективности для ключевых веществ.

Максимальная оценка –15 баллов.

РАЗДЕЛ 3.

Контрольная работа №3 Решение типовых задач по разделу дисциплины – моделирование химических процессов в однофазных и многофазных реакторах.

Решить заданную систему уравнений модели реактора, в котором протекает химическая реакция с известной кинетической моделью. Определить уравнения реакторных инвариантов. Построить профиль концентраций реагентов и определить производительность процесса по целевому продукту.

Контрольная работа № 3 состоит из **2 заданий**. Задание № 1 оценивается **10 баллами**, задание № 2**– 5 баллами**.

Максимальная оценка –15 баллов.

Примеры контрольных работ

Контрольная работа № 1. Решение типовых задач по построению кинетических моделей сложных многомаршрутных химических реакций по дисциплине «Макрокинетика химических процессов».

Вариант 1

Представлен стадийный механизм реакции паровой конверсии метанола:

1. $CH_3OH + \Theta \leftrightarrow CH_3OH\cdot\Theta$
2. $CH_3OH\cdot\Theta + 5\,\Theta + H_2O \leftrightarrow 6H\cdot\Theta + CO_2$ (лимитирующая)
3. $2H\cdot\Theta \leftrightarrow H_2 + 2\Theta$

$CH_3OH+H_2O=CO_2+3H_2$

Для заданного стадийного механизма реакции вывести с использованием метода *Боденштейна* соответствующую ему кинетическую модель. Указать число индивидуальных констант и число комплексов констант, подлежащих оценке.

Контрольная работа №2 Решение типовых задач по построению моделей зерна катализатора, выводу уравнений диффузионной стехиометрии и уравнений инвариантов для расчета факторов эффективности работы зерна катализатора для неключевых веществ и реакций по маршрутам по дисциплине «Макрокинетика химических процессов».

Вариант 1.

В каталитическом реакторе протекают следующие химические реакции:

(1) $CH_4 + H_2O = CO + 3H_2$

(2) $CO + H_2O = CO_2 + H_2$

(3) $2CH_4 + O_2 = 2CO + 4H_2$

Записать уравнения *квазигомогенной* модели зерна катализатора с *граничными условиями Дирихле*. Определить количество ключевых и неключевых веществ. Вывести уравнения диффузионной стехиометрии (инвариантных соотношений для расчета концентраций неключевых веществ и температуры как функций концентраций ключевых веществ). Записать соотношения для расчета факторов эффективности работы зерна катализатора для всех веществ и химических реакций. Выразить факторы эффективности работы зерна катализатора для неключевых веществ и реакций по маршрутам через факторы эффективности для ключевых веществ.

Контрольная работа №3 Решение типовых задач по разделу моделирование химических процессов в однофазных и многофазных каталитических реакторах по дисциплине «Макрокинетика химических процессов».

Вариант 1.

Задание 1.

В каталитическом реакторе протекает реакция диспропорционирования толуола: $2C_6H_5CH_3 = C_6H_6 + C_6H_4(CH_3)_2$. Реактор заполнен сферическим, цеолитным катализатором.

Упрощенная кинетическая модель реакции имеет вид: $W = kc_{тол}^2$, где W – скорость химической реакции $\left[моль/л\cdot с\right]$. Причем при Т=450 ºС, k=0.071 л·моль$^{-1}$·с$^{-1}$. Реактор адиабатический *односекционный*.

Модель адиабатического реактора:

$$-u\frac{dc_{тол}}{dl} = k_m S\left(c_{тол} - c_{тол}^{пов}\right)$$

$$k_m S\left(c_{тол} - c_{тол}^{пов}\right) = 2\eta\cdot W\left(c_{тол}^{пов}\right)$$

Начальные условия:

$l = 0 \quad c_{тол}(0) = 0.01$ моль/л, $c_{бенз}(0) = 0$, $\quad c_{ксил}(0) = 0$

Численные значения параметров модели: S=82.5 дм^2/дм^3, $k_m = 1.5 \cdot 10^{-3}$ дм/с. Диаметр реактора 0.5 м, длина каталитического слоя 5 м, температура в реакционной зоне 450 ^{o}C, линейная скорость потока при нормальных условиях $u = 0.5$ м/с, давление в реакторе 1.0 МПа. Фактор эффективности работы зерна катализатора η=0.9.

Вывести уравнения реакторных инвариантов. Рассчитать *профили концентраций реагентов по длине реактора* и *производительность работы реактора* в кг/ч по бензолу.

Задание 2.

В каталитическом проточном реакторе протекают следующие химические реакции:

1. $CH_4+H_2O =CO+3H_2$
2. $CH_4+CO_2 =2CO+2H_2$
3. $CO+ H_2O=CO_2+H_2$

Записать уравнения *гетерогенной двухфазной одномерной модели реактора идеального вытеснения с радиальным направлением потока реагентов*, в котором протекают реакции (1)-(3). Определить количество ключевых и неключевых веществ. Вывести уравнения реакторных инвариантов.

8.2. Примеры вариантов лабораторных работ для закрепления знаний по дисциплине

Лабораторная работа 1

Построение кинетической модели с использованием метода Хориути.

Подготовка к лабораторной работе 1 включает:

Изучение материалов курса лекций разделов дисциплины 1.1-1.7.

Оформление отчета по лабораторной работе 1 проводится в соответствии со следующей структурой:

1. Титульный лист.
2. Содержание.
3. Цель работы, задание.

Построить для заданного механизма сложной многомаршрутной химической реакции кинетическую модель с использованием метода Хориути.

4. Теоретическая часть.

Рассмотреть метод Хориути, основные понятия и определения: стехиометрические числа Хориути, матрица стехиометрических чисел Хориути, маршруты реакций, стехиометрические матрицы итоговых уравнений маршрутов. Правило Хориути.

5. Практическая часть.

Вариант 1

Задан стадийный механизм реакции паровой конверсии метанола и обратной реакции паровой конверсии оксида углерода (RWGS) на двух типах активных центров катализатора, предложенный Patel:

$\Theta_1 + \Theta_2 + CH_3OH \leftrightarrow CH_3O\cdot\Theta_1 + H\cdot\Theta_2$

$\Theta_1 + \Theta_2 + H_2O \leftrightarrow OH\cdot\Theta_1 + H\cdot\Theta_2$

$CH_3O\cdot\Theta_1 + \Theta_2 \leftrightarrow CH_2O\cdot\Theta_1 + H\cdot\Theta_2$

$OH\cdot\Theta_1 + \Theta_2 \leftrightarrow O\cdot\Theta_1 + H\cdot\Theta_2$

$CH_2O\cdot\Theta_1 + O\cdot\Theta_1 \leftrightarrow HCOOH\cdot\Theta_1 + \Theta_1$ (м)

$HCOOH\cdot\Theta_1 + \Theta_2 \leftrightarrow HCOO\cdot\Theta_1 + H\cdot\Theta_2$

$HCOO\cdot\Theta_1 + \Theta_2 \leftrightarrow CO_2\cdot\Theta_1 + H\cdot\Theta_2$

$HCOO\cdot\Theta_1 + \Theta_1 \leftrightarrow CO\cdot\Theta_1 + OH\cdot\Theta_1$ (м)

$2H\cdot\Theta_2 \leftrightarrow H_2 + 2\,\Theta_2$

$CO\cdot\Theta_1 \leftrightarrow CO + \Theta_1$

$CO_2 \cdot \Theta_1 \leftrightarrow CO_2 + \Theta_1$

Задание:

По методу Хориути показать, что количество возможных маршрутов протекания реакции равно двум. Рассмотреть три различных набора стехиометрических чисел Хориути, дающие разные итоговые уравнения реакций по маршрутам для заданного механизма реакции.

№1.

$CH_3OH = CO + 2H_2$

$CH_3OH + H_2O = CO_2 + 3H_2$

№ 2.

$CH_3OH = CO + 2H_2$

$CO + H_2O = CO_2 + H_2$

№ 3.

$CH_3OH + H_2O = CO_2 + 3H_2$

$CO_2 + H_2 = CO + H_2O$

Построить кинетическую модель реакции паровой конверсии метанола с использованием метода Хориути для третьего набора стехиометрических чисел Хориути по следующей схеме:

I.) Разбить стехиометрическую матрицу B разбить на две подматрицы $B = [B_{nb} \mid B_b]$.

II) Записать основную систему кинетических уравнений:

$$\frac{\mathrm{d}\vec{c}_{nb}}{\mathrm{d}t} = B_{nb}^T \cdot \vec{W} \quad \text{и} \quad \frac{\mathrm{d}\vec{c}_b}{\mathrm{d}t} = B_b^T \cdot \vec{W}$$

III) Определить ранг матрицы стехиометрических коэффициентов для боденштейновских веществ $r(B_b)$.

IV) Определить число химических инвариантов для боденштейновских веществ

V) Найти матрицу стехиометрических чисел Хориути, решая систему линейных алгебраических уравнений: $B_b^T \cdot \nu = 0$.

VI) Рассчитать элементы матрицы стехиометрических коэффициентов итоговых реакций по маршрутам: $B_f^T = B_{nb}^T \cdot \nu$.

VII) Определить ранг матрицы B_f, число ключевых небоденштейновских веществ и независимых итоговых реакций по маршрутам.

VIII) Определить число химических инвариантов для небоденштейновских веществ: $n_{инв,nb} = N_{nb} - r(B_f)$

IX) Определить вектор скоростей итоговых реакций по маршрутам $\vec{r}^{(p)}$.

X) Выразить концентрации боденштейновских веществ через концентрации небоденштейновских веществ: $\vec{c}_b = \vec{\psi}\left\{\vec{c}_{nb}, \vec{k}\right\}$

XI) Выразить скорости итоговых реакций по маршрутам через скорости медленных стадий механизма химической реакции: $\vec{r}^{(p)} = f(\vec{W}_{rls})$

XII) Записать основную систему кинетических уравнений для ключевых небоденштейновских веществ и уравнения химических инвариантов для небоденштейновских веществ $\frac{\mathrm{d}\vec{c}_{nb}}{\mathrm{d}t} = B_f^T \cdot \vec{r}\left(\vec{c}_{nb}, \vec{\psi}\left\{\vec{c}_{nb}, \vec{k}\right\}, \vec{k}\right)$.

XIII) Указать число индивидуальных констант и число комплексов констант, подлежащих оценке.

6. Выводы по работе.

7. Библиографический список.

К защите представить отчёт в печатной форме и в электронном виде в формате PDF.

Лабораторная работа 2

Моделирование химических процессов в двухфазных системах газ- жидкость

Подготовка к лабораторной работе 2 включает:

-Изучение материалов курса лекций разделов дисциплины 2.1-2.7

Оформление отчета по лабораторной работе 2 проводится в соответствии со следующей структурой:

1. Титульный лист.

2. Содержание.

3. Цель работы, задание.

4. Теоретическая часть. Рассмотреть математические модели - пленочную, Хигби и Данквертса при условии отсутствия химической реакции в жидкой фазе и при протекании химической реакции в жидкой фазе. Коэффициент ускорения абсорбции. Численные методы решения уравнений моделей (конечно-разностные и ортогональных коллокаций).

5. Практическая часть.

Вариант 1. В газожидкостной системе происходит абсорбция компонента А в жидком растворителе В. Для расчета скорости абсорбции газа А использовать модель Данквертса. Функция распределения возраста элементов в пограничном слое жидкости имеет вид: $\psi = s\cdot \exp(-st)$

Модель процесса абсорбции:

$$\frac{\partial c_A}{\partial t} = D_L \frac{\partial^2 c_A}{\partial x^2}$$

Начальные условия: t = 0 x>0 $c_A(x,0) = 0{,}01$ моль/см^3

Граничные условия:

t>0 x=0 $c_A(0,t) = c_A^* = 0{,}08$ моль/см^3.

$x\to\infty$ $c_A \to 0{,}01$ моль/см^3.

Параметры модели: $D_L = 1{,}0\cdot 10^{-5}$ см^2/сек.

Средняя скорость абсорбции $V_{ср} = 7\cdot 10^{-5}$ моль/см^3*сек.

Оценить параметр s модели Данквертса, при условии, что средняя скорость абсорбции определяется по уравнению:

$$V_{ср} = \int_0^\infty \sqrt{\frac{D_L}{\pi t}}\left(c_A^* - c_{A\infty}\right)\psi(t)dt$$

где $\psi(t)dt$ − доля общей поверхности, занимаемая элементами возраста от t до t+dt.

Показать, что функция распределения возраста элементов $\psi = s\cdot \exp(-st)$ удовлетворяет условию нормировки:

$$\int_0^\infty \psi(t)dt = 1$$

6. Листинг программы.

7. Выводы по работе.

8. Библиографический список.

К защите представить отчёт в печатной форме и в электронном виде в формате PDF.

Лабораторная работа 3.

Моделирование процессов в однофазных и многофазных реакторах.

Изучение материалов курса лекций разделов дисциплины 3.1-3.5, 4.1, 5.1-5.3

Оформление отчета по лабораторной работе 3 проводится в соответствии со следующей структурой:

1. Титульный лист.
2. Содержание.
3. Цель работы, задание.
4. Теоретическая часть.

Рассмотреть конструкции каталитических реакторов в производствах диметилового эфира из метанола и из синтез-газа, способы интенсификации промышленных химических процессов получения диметилового эфира. Привести алгоритмы и численные методы решения уравнений моделей каталитических реакторов: полунеявный метод Рунге-Кутта 4 порядка и метод ортогональных коллокаций.

5. Практическая часть.

Моделирование режимов работы каталитических реакторов со стационарными слоями катализатора.

Вариант 1. Моделирование процесса в каталитическом реакторе синтеза диметилового эфира из метанола.

В трубчатом реакторе при атмосферном давлении и температуре 550 К протекает реакция синтеза диметилового эфира из метанола на катализаторе γ-Al_2O_3 (фактор эффективности работы зерна катализатора принять равным 1):

$2CH_3OH=CH_3OCH_3+H_2O$

Уравнение скорости реакции синтеза диметилового эфира и кинетические параметры модели представлены следующими уравнениями (полученные Берцик и Левек):

$$r_M\left(T^b, C_i^b\right) = \frac{k_S K_M^2 (C_M^2 - C_W C_E/K)}{\left(1+2\sqrt{K_M C_M}+K_W C_W\right)^4} \quad (1)$$

$$k_S = 5.35\cdot 10^{13} exp(-17280/T) \quad (2)$$

$$K_M = 5.39\cdot 10^{-4} exp(8487/T) \quad (3)$$

$$K_W = 8.47\cdot 10^{-2} exp(5070/T) \quad (4)$$

Необходимые данные для расчета зависимости константы равновесия химической реакции от температуры взять из справочника Рид Р., Праусниц Дж., Шервуд Т.«Свойства газов и жидкостей»:

$$c_{p,i} = (A + B\cdot T + C\cdot T^2 + D\cdot T^3)\cdot 4{,}1868,\ Дж\cdot моль^{-1}\cdot K^{-1} \quad (5)$$

$$\Delta H_u(T) = \sum_{i=1}^{N} \vartheta_i \cdot \Delta H_{298,i} + \sum_{i=1}^{N} \int_{298}^{T} \vartheta_i \cdot c_{p,i} dT \quad (6)$$

$$\Delta S_u(T) = \sum_{i=1}^{N} \vartheta_i \cdot \Delta S_{298,i} + \sum_{i=1}^{N} \int_{298}^{T} \vartheta_i \cdot c_{p,i} \frac{dT}{T} \quad (7)$$

$$\Delta G_u(T) = \Delta H_u(T) - T\cdot \Delta S_u(T) \quad (8)$$

$$K_u^e(T) = \exp\left(\frac{-\Delta G_u(T)}{R\cdot T}\right) \quad (9)$$

Задание:

– Записать уравнение квазигомогенной модели каталитического реактора синтеза диметилового эфира из метанола (РИВ).

– Определить число ключевых веществ и построить уравнения реакторных инвариантов.

– Записать алгоритм решения уравнений модели каталитического реактора.

– Построить графики зависимости концентрации метанола и температуры от длины каталитического слоя реактора.

– Определить при какой длине каталитического слоя достигается степень превращения метанола 80%.

6. Листинг программы.

7. Выводы по работе.

8. Библиографический список.

К защите представить отчёт в печатной форме и в электронном виде в формате PDF.

8.3. Вопросы для итогового контроля освоения дисциплины (зачёт, 5 семестр)

Максимальное количество баллов за зачёт– **40 баллов**. Билет содержит два теоретических вопроса, относящихся к разным разделам дисциплины. Максимальная оценка за каждый теоретический вопрос – **20 баллов**.

Примеры вопросов для итогового контроля освоения дисциплины:

1. Системный анализ реакторных процессов. Основные этапы и задачи исследования реакторных процессов. (20 баллов)

2. Классификация математических методов моделирования промышленных процессов. Одно, двух и трехфазные химические системы и процессы.

3. Значение и роль кинетических исследований при моделировании промышленного каталитического процесса.

4. Основные понятия стехиометрического анализа химических реагирующих систем: структурные и молекулярные виды, матрицы структурных коэффициентов, матрицы стехиометрических коэффициентов. Их свойства. (20 баллов)

5. Стехиометрический анализ химически реагирующих систем. Сложные, стехиометрически простые, элементарные химические реакции как элементы линейных векторных пространств. (20 баллов)

6. Равновесные химические реакции. Прямая и обратная задачи химических равновесий. (20 баллов)

7. Использование независимых химических реакций при расчете равновесных составов сложных реагирующих химических систем. Принципы выбора оптимальной совокупности независимых реакций. (20 баллов)

8. Матричная запись закона сохранения массы и условий электронейтральности реагирующей химической системы. Стехиометрическое правило Гиббса. Построение матрицы стадийного механизма химической реакции. (20 баллов)

9. Химическое сродство реакции. Определение направления протекания химических реакций по значениям их констант равновесия для заданных величин термодинамических переменных и исходных концентраций реактантов.
(20 баллов)

10. Определение меры завершенности химической реакции. Векторные концентрационные и молярные меры завершенности химических реакций. Установление функциональной зависимости мер завершенности химических реакций от концентраций реактантов. Интегральные уравнения изменения концентраций реактантов в пространстве и во времени как функции концентраций ключевых веществ. (20 баллов)

11. Принцип детального равновесия. Закон действующих масс. Формулировка закона действующих масс для элементарных гомогенных газовых, элементарных жидкофазных реакций, для элементарных реакций газов и жидкостей на твердых поверхностях.

Константы равновесия элементарных реакций, константы скорости прямой и обратной элементарной реакции, их зависимость от термодинамических переменных. (20 баллов)

12. Основная система кинетических уравнений, ее свойства. Закон действующих масс и закон действующих поверхностей. (20 баллов)

13. Химические инварианты, определение и свойства. Оценка общего числа химических инвариантов. (20 баллов)

14. Построение уравнений химических инвариантов по структурной матрице. (20 баллов)

15. Построение уравнений химических инвариантов по стехиометрической матрице. (20 баллов)

16. Нестационарная, квазистационарная и стационарная области протекания химических реакций. (20 баллов)

17. Построение кинетической модели сложной многостадийной химической реакции с использованием метода Боденштейна. (20 баллов)

18. Определение боденштейновских и небоденштейновских веществ. Расчет их концентраций для различного времени протекания реакции. (20 баллов)

19. Стехиометрическая определенность химических реагирующих систем. Построение уравнений химических инвариантов для *боденштейновских* и веществ. (20 баллов)

20. Стехиометрическая определенность химических реагирующих систем. Построение уравнений химических инвариантов для *небоденштейновских* веществ. (20 баллов)

21. Построение кинетической модели сложной многостадийной химической реакции с использованием метода Хориути. (20 баллов)

22. Стехиометрические числа Хориути. Правило Хориути. Определение максимального числа линейно независимых векторов стехиометрических чисел Хориути. Матрица стехиометрических чисел Хориути.

23. Построение стехиометрической матрицы итоговых реакций по маршрутам по методу Хориути. Расчет вектора скоростей итоговых реакций по маршрутам, выведенных по методу Хориути.

24. Структурная и параметрическая идентификация моделей.

25. Области протекания гетерогенно-каталитических процессов и экспериментальные способы их определения. (20 баллов)

26. Квазигомогенная модель зерна катализатора. Граничные условия Дирихле. (20 баллов)

27. Квазигомогенная модель зерна катализатора. Граничные условия Неймана. (20 баллов)

28. Бидисперсная модель зерна катализатора. Граничные условия для модели зерна. (20 баллов)

29. Глобулярная модель зерна катализатора. Граничные условия для модели зерна. (20 баллов)

30. Капиллярная модель зерна катализатора. Граничные условия для модели зерна. (20 баллов)

31. Потоки реагентов в зерне катализатора. Молекулярная диффузия, зависимость коэффициентов молекулярной диффузии от термодинамических переменных. (20 баллов)

32. Потоки реагентов в зерне катализатора. Кнудсеновская и поверхностная диффузия. Зависимость коэффициентов кнудсеновской и поверхностной диффузии от термодинамических переменных. (20 баллов)

33. Потоки реагентов в зерне катализатора. Пуазейлевский поток. Зависимость коэффициентов пуазейлевской диффузии от термодинамических переменных. (20 баллов)

34. Уравнения диффузионной стехиометрии для изотермических процессов. (20 баллов)

35. Уравнения диффузионной стехиометрии для неизотермических процессов. (20 баллов)

36. Фактор эффективности работы зерна катализатора для реагентов и итоговых реакций по маршрутам. (20 баллов)

37. Уравнения инвариантов для расчета факторов эффективности неключевых веществ и независимых химических реакций (20 баллов)

38. Основные закономерности протекания процессов переноса тепла и массы в многофазных системах при протекании в них или на поверхности раздела фаз химических реакций.

39. Массоперенос на границе раздела фаз газ-жидкость. Пленочная модель при отсутствии химической реакции в жидкой фазе.

40. Массоперенос на границе раздела фаз газ-жидкость. Пленочная модель при протекании химической реакции в жидкой фазе. Коэффициент ускорения абсорбции реагентов вследствие химической реакции. Методы его оценки. (20 баллов)

41. Массоперенос на границе раздела фаз газ-жидкость. Модель Хигби при отсутствии химической реакции в жидкой фазе. (20 баллов)

42. Массоперенос на границе раздела фаз газ-жидкость. Модель Хигби при протекании химической реакции в жидкой фазе. Коэффициент ускорения абсорбции реагентов вследствие химической реакции. Методы его оценки. (20 баллов)

43. Расчет коэффициента ускорения абсорбции переходящего компонента вследствие протекания химической реакции в жидкой фазе в системах газ-жидкость. (20 баллов)

44. Массоперенос на границе раздела фаз газ-жидкость. Модель Данквертса при отсутствии химической реакции в жидкой фазе. (20 баллов)

45. Массоперенос на границе раздела фаз газ-жидкость. Модель Данквертса при протекании химической реакции в жидкой фазе. Коэффициент ускорения абсорбции реагентов вследствие химической реакции. Методы его оценки. (20 баллов)

46. Контактно-каталитические реакции. Квазигомогенные модели. Области применения подобных моделей. (20 баллов)

47. Контактно-каталитические реакции. Многофазные модели. Области применения подобных моделей. (20 баллов)

48. Уравнения реакторной стехиометрии квазигомогенных адиабатических реакторов. Их роль в моделировании химических процессов. (20 баллов)

49. Уравнения реакторной стехиометрии квазигомогенных политропических реакторов. Их роль в моделировании химических процессов. (20 баллов)

50. Квазигомогенная диффузионная модель с продольным перемешиванием потока. (20 баллов)

51. Квазигомогенная диффузионная модель с радиальным перемешиванием потока (20 баллов).

52. Квазигомогенная диффузионная модель с продольным и радиальным перемешиванием потока. (20 баллов)

53. Основные типы двухфазных, гетерогенных моделей. Методы их решения. (20 баллов)

54. Трехфазные системы газ-жидкость-твердое с суспендированными и стационарными слоями катализаторов. Режимы течения трехфазных потоков.

55. Перепад давления в трехфазных системах.

56. Процессы переноса тепла и массы в трехфазных системах. (20 баллов)

57. Трехфазные модели реакторов со стационарными слоями катализаторов и двухфазным газо-жидкостным потоком. Численные методы их решения. (20 баллов)

58. Трехфазные модели реакторов с суспендированным слоем катализатора и двухфазным газо-жидкостным потоком. Численные методы их решения. (20 баллов)

59. Основные принципы расчета однофазных реакторов. (20 баллов)
60. Основные принципы расчета многофазных реакторов. (20 баллов)
61. Стационарные и нестационарные режимы работы реакторов.
62. Численные методы решения уравнений моделей каталитических реакторов явным методом Рунге-Кутта 4 порядка. (20 баллов)
63. Численные методы решения уравнений моделей каталитических реакторов полунеявным методом Рунге-Кутта 4 порядка. (20 баллов)
64. Численные методы решения уравнений моделей каталитических реакторов явным методом Рунге-Кутта 3 порядка. (20 баллов)
65. Численные методы решения уравнений моделей каталитических реакторов полунеявным методом Рунге-Кутта 3 порядка. (20 баллов)
66. Численные методы решения уравнений моделей каталитических реакторов методом ортогональных коллокаций. (20 баллов)
67. Математические методы решения уравнений моделей реакторов. (20 баллов)
68. Принципы построения кинетических и реакторных моделей по результатам лабораторного и стендового эксперимента. (20 баллов)
69. Методы расчета и анализа режимов работы квазигомогенных и многофазных каталитических реакторов с целью установления энерго- и ресурсосберегающих режимов их эксплуатации.
70. Конструкции каталитических реакторов в производстве синтез-газа. Комбинированные автотермические риформеры метана. (20 баллов)
71. Шахтные реакторы в производстве синтез-газа. Режимы эксплуатации (20 баллов)
72. Трубчатые печи в производстве синтез-газа. Режимы эксплуатации. Остаточное содержание метана в продуктовом потоке синтез-газа. (20 баллов)
73. Двухступенчатая паровая конверсия метана. Использование реакторов-теплообменников в производстве синтез-газа. (20 баллов)
74. Одноступенчатая паровая конверсия метана. Конструкции каталитических реакторов получения синтеза-газа. (20 баллов)
75. Полочные реакторы со стационарными слоями катализатора в производстве метанола. Конструкции реакторов и режимы эксплуатации. (20 баллов)
76. Трубчатые реакторы со стационарными слоями катализатора в производстве метанола. Конструкции реакторов, используемые теплоносители и режимы эксплуатации. (20 баллов)
77. Адиабатические сферические реакторы в производстве метанола, режимы эксплуатации. (20 баллов)
78. Радиальные реакторы синтеза метанола. Направление потока реагентов, используемые теплоносители, режимы эксплуатации.
79. Горизонтальные колонны синтеза метанола. Преимущество конструкции. Режимы эксплуатации.
80. Полочные реакторы со стационарными слоями катализатора в производстве диметилового эфира из метанола. Конструкции реакторов и режимы эксплуатации. (20 баллов)
81. Полочные реакторы со стационарными слоями катализатора в производстве бутиловых спиртов. Конструкции реакторов и режимы эксплуатации. (20 баллов)
82. Реакторы с радиальными слоями катализатора в производстве аммиака. Конструкции реакторов и режимы эксплуатации. (20 баллов)
83. Реакторы паровой конверсии оксида углерода с радиальными и аксиальными слоями катализатора в производстве аммиака. Конструкции реакторов и режимы эксплуатации. (20 баллов)

84. Реакторы с комбинированными слоями аксиально-радиального типа в производстве аммиака. Конструкции реакторов и режимы эксплуатации. (20 баллов)
85. Трубчатые реакторы со стационарными слоями катализатора в производстве формальдегида. Конструкции реакторов и режимы эксплуатации. (20 баллов)
86. Комбинированные реакторы с трубчатой и полочной секциями в производстве формальдегида. Конструкции реакторов и режимы эксплуатации. (20 баллов)
87. Реакторы со стационарными слоями катализатора и нисходящим двухфазным газожидкостным потоком. Примеры. Конструкции реакторов и режимы эксплуатации. (20 баллов)
88. Реакторы с суспендированным слоем катализатора и восходящим газожидкостным потоком. Примеры. Конструкции реакторов и режимы эксплуатации. (20 баллов)
89. Реакторы с восходящим газожидкостным потоком и нисходящим рециркуляционным потоком катализатора. Примеры. Конструкции реакторов и режимы эксплуатации. (20 баллов)
90. Реакторы с движущимся слоем катализатора получения оксидов мономеров. Примеры. Конструкции реакторов и режимы эксплуатации. (20 баллов)
91. Новые типы химических реакторов, перспективы их использования в различных отраслях промышленности. (20 баллов)
92. Конструкции однофазных и многофазных реакторов в нефтепереработке. Примеры. (20 баллов)
93. Конструкции однофазных и многофазных реакторов в газопереработке. Примеры. (20 баллов)
94. Основные типы промышленных высокоэффективных каталитических реакторов. (20 баллов)
95. Новые конструкции каталитических реакторов ведущих зарубежных и отечественных фирм, обеспечивающие высокоинтенсивные режимы работы реакторного оборудования. (20 баллов)
96. Способы интенсификации промышленных химических процессов. (20 баллов)
97. Основные способы организации энерго-, ресурсосберегающих процессов в химических реакторах. (20 баллов)
98. Интенсификация работы каталитических реакторов на основе принципов совмещения химических и тепло-массообменных процессов, как в реакторном узле, так и в отдельном химическом реакторе. (20 баллов)
99. Основные крупнотоннажные промышленные процессы нефтехимической промышленности. Тенденции их развития и основные направления их интенсификации. (20 баллов)
100. Основные крупнотоннажные промышленные процессы химической промышленности. Тенденции их развития и основные направления их интенсификации. (20 баллов)

Полный перечень оценочных средств приведён в виде отдельного документа, являющегося неотъемлемой частью основной образовательной программы.

9. УЧЕБНО-МЕТОДИЧЕСКОЕ ОБЕСПЕЧЕНИЕ ДИСЦИПЛИНЫ

9.1. Рекомендуемая литература

А) Основная литература.

1. Писаренко Е.В. Кинетика и макрокинетика химических процессов. М. : РХТУ им. Д. И. Менделеева, 2018. 132 с.
2. Писаренко В.Н., Писаренко Е.В. Процессы адсорбции веществ на гетерогенных катализаторов: теория и методы моделирования. – М.: РХТУ им. Д.И. Менделеева, 2012. –72 с.
3. Писаренко Е.В., Писаренко В.Н. Теория планирования эксперимента. – М.: РХТУ им. Д.И. Менделеева, 2013. –60 с.

Б) Дополнительная литература.

4. Писаренко Е. В. Промышленные каталитические процессы. Структуры и свойства твердых катализаторов. М. : РХТУ им. Д. И. Менделеева, 2009. 136 с.
5. Е.В. Писаренко, В.Н. Писаренко, Л.С.Гордеев, Е.А. Дмитриев. Анализ и моделирование контактно-каталитических процессов. – М.: РХТУ им. Д.И. Менделеева, 2005. –120 с.
6. И. Чоркендорф, Х. Наймантсведрайт. Современный катализ и химическая кинетика. – Долгопрудный : Издательский дом «Интеллект», 2010. –510 с.
7. Д. А. Франк-Каменецкий Основы макрокинетики. Диффузия и теплопередача в химической кинетике. [Электронный ресурс]. – Режим доступа: http://www.infra-m.ru/live/price.asp?id=608229 (дата обращения: 15.02.2020).
8. В.Н. Писаренко, Т.Б. Жукова, В.В. Кафаров. Макрокинетика химических процессов. – М.: МХТИ им. Д.И. Менделеева, 1983. – 64 с.
9. Т.Б. Жукова, В.Н. Писаренко, В.В. Кафаров. Макрокинетика химических процессов. Явления переноса. – М.: МХТИ им. Д.И. Менделеева, 1985. – 48 с.
10. Т. Б. Жукова, В. Н. Писаренко, В.В. Кафаров. Моделирование и расчёт промышленных реакторов со стационарным слоем катализатора и двухфазным газо-жидкостным потоком. Итоги науки и техники. Сер. Процессы и аппараты химической технологии. – М: ВИНИТИ, 1985. Т 13. с.3-85.
11. Ч. Н. Саттерфилд. Массопередача в гетерогенном катализе. М.: «Химия», 1976. – 240 с.
12. Р. Арис. Анализ процессов в химических реакторах. Л.: «Химия», 1967. – 328 с.
13. О.В. Крылов Гетерогенный катализ. Учебное пособие для вузов. М.: «Академкнига», 2004 . – 679 с.

9.2. Рекомендуемые источники научно-технической информации

- Раздаточный иллюстративный материал к лекциям.
- Презентации к лекциям.

Научно-технические журналы:

- «Химическая промышленность сегодня», ISSN – 0023-110X;
- «Химическая технология», ISSN – 1684-5811;
- «Теоретические основы химической технологии», ISSN – 0040-3571;
- «Computers and Chemical Engineering» ISSN – 0098-1354;
- «Программные продукты и системы», ISSN (печатной версии) – 0236-235X, ISSN (онлайновой версии) – 2311-2735;

9.3. Средства обеспечения освоения дисциплины

Для реализации рабочей программы дисциплины подготовлены следующие средства обеспечения освоения дисциплины:

– конспекты лекций в формате *.pdf – 16;

– компьютерные презентации интерактивных лекций – 16, (общее число слайдов – 250);

– банк вариантов контрольной работы № 1 – 50;

– банк вариантов контрольной работы № 2 –50;

– банк вариантов контрольной работы № 3 – 50;

– банк вариантов лабораторной работы № 1– 25;

– банк вариантов лабораторной работы № 2– 25;

– банк вариантов лабораторной работы № 3– 25;

– банк тестовых заданий для итогового контроля освоения дисциплины – 50;

– демонстрационные расчётные модули по комплексным заданиям;

– предустановленное лицензионное программное обеспечение в компьютерном классе (Windows 7, Microsoft Office 2010).

Имеются дополнительные средства для изучения дисциплины: электронные учебные пособия, библиотека программ для решения уравнений моделей, задания к практическим занятиям (50 задач), задания к самостоятельным работам (50 задач).

При использовании электронного обучения и дистанционных образовательных технологий занятия полностью или частично проводятся в режиме онлайн.

- тематическая группа в социальной сети Вконтакте, доступ к групповым чатам (Discord, WhatsApp, Viber), к вебинарам (Discord, zoom.us, webinar.ru), групповой электронной почте, онлайн-конференции в Skype.

Для освоения дисциплины используются следующие нормативные и нормативно-методические документы:

1. Федеральный закон Российской Федерации от 29.12.2012 № 273-ФЗ «Об образовании в Российской Федерации». [Электронный ресурс]: – Режим доступа: http://pravo.gov.ru/proxy/ips/?docbody=&nd=102162745& intelsearch=273-%D4%C7 (дата обращения: 16.06.2020).

2. Федеральные государственные образовательные стандарты высшего образования // Координационный совет учебно-методических объединений и научно-методических советов высшей школы. Портал Федеральных образовательных стандартов высшего образования. [Электронный ресурс]: – Режим доступа: http://fgosvo.ru/fgosvo/92/91/4 (дата обращения: 16.06.2020).

3. Приказ Министерства образования и науки РФ от 23.08.2017 № 816 «Об утверждении Порядка применения организациями, осуществляющими образовательную деятельность, электронного обучения, дистанционных образовательных технологий при реализации образовательных программ». [Электронный ресурс]: Режим доступа: http://pravo.gov.ru/proxy/ips/?docbody=&nd=102447332&intelsearch=816+%EF%F0%E8%EA%E0%E7 (дата обращения: 16.06.2020).

При освоении дисциплины студенты должны использовать информационные и информационно-образовательные ресурсы следующих порталов и сайтов:

1. Система федеральных образовательных порталов. Система открытого образования. Консалтинговый центр ИОС ОО РФ. [Электронный ресурс] – Режим доступа: http://www.openedu.ru (дата обращения: 16.06.2020).

2. Информационно-коммуникационные технологии в образовании. Система федеральных образовательных порталов. [Электронный ресурс] – Режим доступа: http://ict.edu.ru/ (дата обращения: 16.06.2020).

3. Информационная система «Единое окно доступа к образовательным ресурсам». [Электронный ресурс] – Режим доступа: http://window.edu.ru/ (дата обращения: 16.06.2020).

10. МЕТОДИЧЕСКИЕ УКАЗАНИЯ ДЛЯ ОБУЧАЮЩИХСЯ

10.1. Для студентов, обучающихся без использования дистанционных образовательных технологий

Методические рекомендации по организации учебной работы студента направлены на повышение ритмичности и эффективности его аудиторной и самостоятельной работы по дисциплине.

Дисциплина включает 5 разделов, каждый из которых имеет определённую логическую завершенность. При изучении материала каждого раздела рекомендуется регулярное повторение законспектированного лекционного материала, а также дополнение его сведениями из литературных источников, представленных в учебной программе. При работе с указанными источниками рекомендуется составлять краткий конспект с обязательным фиксированием библиографических данных источника.

Учебным планом подготовки бакалавров по направлению 18.03.02 «Энерго- и ресурсосберегающие процессы в химической технологии, нефтехимии и биотехнологии», профиль «Основные процессы химических производств и химическая кибернетика», предусмотрено проведение практических по дисциплине «Макрокинетика химических процессов» в объеме 16 акад. часов и лабораторных занятий в объеме 16 акад. часов. Практические и лабораторные занятия проводятся под руководством преподавателя и направлены на углубление теоретических знаний, полученных студентом на лекциях, формирование понимания связей между теоретическими положениями и методологией решения практических задач по тематике лекций, приобретение навыков применения теоретических знаний в практической работе.

Для своевременной подготовки студентов к лабораторным работам преподавателям рекомендуется назвать тему и выдать задания на самостоятельную подготовку заблаговременно, в течение недели.

После проведения каждого лабораторного занятия преподавателям рекомендуется выдать обучающимся дополнительные задания для закрепления полученных практических навыков в ходе последующего самостоятельного изучения разделов дисциплины.

Ход проведения лабораторных работ включает самостоятельную подготовку к работе по заранее озвученной теме, постановку задачи и её согласование с ведущим преподавателем, планирование хода выполнения работы, выполнение работы в соответствии с разработанным планом, подготовку отчёта о выполненной работе, защиту лабораторной работы.

Выполнение лабораторных работ 1 – 3 являются формой контроля изучения разделов 1– 5. Максимальная оценка лабораторных работ 1 – 3 по 5 баллов каждая.

Оценки за выполнение контрольных работ являются формой контроля изучения разделов 1, 2, 3. Подготовка и выполнение контрольных работ оценивается в соответствии с принятой в университете рейтинговой системой оценки знаний. Максимальная оценка контрольных работ 1 – 3 по 15 баллов каждая.

Совокупная оценка текущей работы студента в семестре складывается из оценок за выполнение контрольных и лабораторных работ. Максимальная оценка текущей работы в семестре составляет 60 баллов.

В соответствии с учебным планом изучение дисциплины завершается итоговым контролем в форме зачета. При этом 40 баллов отводится на итоговый тест, который проводится в зачетную неделю. Тест включает два теоретических задания. Каждое задание оценивается в 20 баллов. Максимальное суммарное количество баллов, которое может набрать обучаемый, равняется 40 баллам.

Итоговой формой контроля знаний по дисциплине является зачет. Максимальная оценка 100 баллов.

10.2. Для студентов, обучающихся с использованием дистанционных образовательных технологий

При использовании электронного обучения и дистанционных образовательных технологий занятия полностью или частично проводятся в режиме онлайн. Объем дисциплины и распределение нагрузки по видам работ соответствует п. 4.1. Распределение баллов соответствует п. 10.1 либо может быть изменено в соответствии с решением кафедры, в случае перехода на ЭО и ДОТ в процессе обучения. Решение кафедры об используемых технологиях и системе оценивания достижений обучающихся принимается с учетом мнения ведущего преподавателя и доводится до обучающихся.

11. МЕТОДИЧЕСКИЕ РЕКОМЕНДАЦИИ ДЛЯ ПРЕПОДАВАТЕЛЕЙ

11.1. Для преподавателей, реализующих образовательные программы без использования дистанционных образовательных технологий

Дисциплина «Макрокинетика химических процессов» преподается в 5-м семестре и включает лекции, практические и лабораторные занятия, а также самостоятельную подготовку по всем разделам.

Наиболее сложные теоретические материалы ведущим преподавателям рекомендуется излагать на лекциях с использованием средств мультимедийной техники и обеспечением необходимым раздаточным материалом. После изложения лекций теоретический материал необходимо закреплять решением примеров и задач на практических занятиях. Умения и навыки, необходимые для полного освоения программы в рамках заявленных компетенций, следует получать и закреплять в ходе выполнения практических и лабораторных работ.

Для своевременной подготовки студентов к практическим и лабораторным работам преподавателям рекомендуется назвать тему и выдать задания на самостоятельную подготовку заблаговременно, в течение недели.

После проведения каждого лабораторного занятия преподавателям рекомендуется выдать обучающимся дополнительные задания для закрепления полученных практических навыков в ходе последующего самостоятельного изучения разделов дисциплины.

Ход проведения лабораторных работ включает самостоятельную подготовку к работе по заранее озвученной теме, постановку задачи и её согласование с ведущим преподавателем, планирование хода выполнения работы, выполнение работы в соответствии с разработанным планом, подготовку отчёта о выполненной работе, защиту лабораторной работы.

Выполнение лабораторных работ 1 – 3 являются формой контроля изучения разделов 1– 5. Максимальная оценка лабораторных работ 1 – 3 по 5 баллов каждая.

Оценки за выполнение контрольных работ являются формой контроля изучения разделов 1, 2, 3. Подготовка и выполнение контрольных работ оценивается в соответствии с принятой в университете рейтинговой системой оценки знаний. Максимальная оценка контрольных работ 1 – 3 по 15 баллов каждая.

Совокупная оценка текущей работы студента в семестре складывается из оценок за выполнение контрольных и лабораторных работ. Максимальная оценка текущей работы в семестре составляет 60 баллов.

Зачет по дисциплине «Макрокинетика химических процессов» является итоговой формой контроля знаний. Зачет проводится в зачетную неделю и включает итоговый тест, состоящий из двух теоретических вопросов. Максимальная оценка по дисциплине – 100 баллов.

11.2. Для преподавателей, реализующих образовательные программы с использованием дистанционных образовательных технологий

При использовании электронного обучения и дистанционных образовательных технологий занятия полностью или частично проводятся в режиме онлайн. Объем дисциплины и распределение нагрузки по видам работ соответствует п. 4.1. Распределение баллов соответствует п. 10.1 либо может быть изменено в соответствии с решением кафедры, в случае перехода на ЭО и ДОТ в процессе обучения. Решение кафедры об используемых технологиях и системе оценивания достижений обучающихся принимается с учетом мнения ведущего преподавателя и доводится до обучающихся.

Реализация ЭО и ДОТ предполагает использование следующих видов и учебной деятельности: онлайн консультации, практические занятия, видео-лекции; лабораторные работы, проводимые полностью или частично с применением ЭО и ДОТ; текущий контроль в режиме тестирования и проверки домашних заданий; самостоятельная работа.

При реализации РПД в зависимости от конкретной ситуации ЭО и ДОТ могут быть применены в следующем виде:

- объем часов контактной работы обучающихся с преподавателем не сокращается) и электронные образовательные ресурсы (ЭОР) методически обеспечивают самостоятельную работу обучающихся в объеме, предусмотренном рабочей программой данной дисциплины. При этом в случае необходимости занятия проводятся в режиме онлайн;
- смешанные формы обучения, сочетающие в себе аудиторные занятия (при возможности перевода части контактных часов работы обучающихся с преподавателем в электронную информационно-образовательную среду без потери содержания учебной дисциплины) и ЭОР (часть учебного материала (например, лекции) может быть заменена ЭОР);
- учебные курсы, интегрированные в LMS Moodle, контактные часы по которым могут быть исключены, изучаются обучающимися самостоятельно при минимальном участии преподавателя (консультации в режиме вебинара).

12. ПЕРЕЧЕНЬ ИНФОРМАЦИОННЫХ ТЕХНОЛОГИЙ, ИСПОЛЬЗУЕМЫХ В ОБРАЗОВАТЕЛЬНОМ ПРОЦЕССЕ

Информационную поддержку изучения дисциплины осуществляет Информационно-библиотечный центр (ИБЦ) РХТУ им. Д.И. Менделеева, который обеспечивает обучающихся основной учебной, учебно-методической и научной литературой, необходимой для организации образовательного процесса по дисциплине. Общий объем многоотраслевого фонда ИБЦ на 01.01.2020 г. 1 715 452 экз.

Фонд ИБЦ располагает учебной, учебно-методической и научно-технической литературой в форме печатных и электронных изданий, а также включает официальные, справочно-библиографические, специализированные отечественные и зарубежные периодические и информационные издания. ИБЦ обеспечивает доступ к профессиональным базам данных, информационным, справочным и поисковым системам.

Каждый обучающийся обеспечен свободным доступом из любой точки, в которой имеется доступ к сети Интернет и к электронно-библиотечной системе (ЭБС) Университета, которая содержит различные издания по основным изучаемым дисциплинам и сформирована по согласованию с правообладателями учебной и учебно-методической литературы.

Для более полного и оперативного справочно-библиографического и информационного обслуживания в ИБЦ реализована технология Электронной доставки документов.

№	Электронный ресурс	Реквизиты договора (номер, дата заключения, срок действия), ссылка на сайт ЭБС, сумма договора, количество ключей	Характеристика библиотечного фонда, доступ к которому предоставляется договором
1	Электронно-библиотечная система (ЭБС) «ЛАНЬ»	Принадлежность - сторонняя Реквизиты договора - ООО «Издательство «Лань» Договор № 33.03-Р-3.1-2173/2020 Сумма договора – 747 661-28 Срок действия Договора с «26» сентября 2020 г. по «25» сентября 2021 г. Ссылка на сайт ЭБС – http://e.lanbook.com Количество ключей - доступ для зарегистрированных пользователей РХТУ с любого компьютера. Удаленный доступ после персональной регистрации на сайте ЭБС.	Коллекции: «Химия» - изд-ва НОТ, «Химия» - изд-ва Лаборатория знаний, «Химия» - изд-ва «ЛАНЬ», «Химия»-КНИТУ(Казанский национальный исследовательский технологический университет), «Химия» - изд-ва ФИЗМАТЛИТ», «Информатика» - изд-ва «ЛАНЬ», «Информатика»-Национальный Открытый Университет «ИНТУИТ», «Инженерно-технические науки"-изд-ва «ЛАНЬ», «Теоретическая механика»-изд-ва «ЛАНЬ», Экономика и менеджмент»- изд-ва Дашков и К., а также отдельные издания в соответствии с Договором.
2	Электронно - библиотечная система ИБЦ РХТУ им. Д.И.Менделеева (на базе АИБС «Ирбис»)	Принадлежность – собственная РХТУ. Ссылка на сайт ЭБС – http://lib.muctr.ru/ Доступ для пользователей РХТУ с любого компьютера	Электронные версии учебных и научных изданий авторов РХТУ по всем ООП.
3	Информационно-справочная система «ТЕХЭКСПЕРТ» «Нормы, правила, стандарты России».	Принадлежность сторонняя. Реквизиты контракта – ООО «ИНФОРМПРОЕКТ», контракт № 189-2647А/2019 От 09.01.2020 г. Сумма договора – 601110-00 С «01» января.2020 г. по «31» декабря 2020 г. Ссылка на сайт ЭБС – http://reforma.kodeks.ru/reforma/ Количество ключей – 5 лицензий + локальный доступ с компьютеров ИБЦ.	Электронная библиотека нормативно-технических изданий. Содержит более 40000 национальных стандартов и др. НТД

4	Электронная библиотека диссертаций (ЭБД РГБ).	Принадлежность – сторонняя Реквизиты договора – ФГБУ РГБ, Договор № 33.03-Р-3.1-2173/2020 Сумма договора - 398 840-00 С «16» марта 2020 г. по «15» марта 2021 г. Ссылка на сайт ЭБС – http://diss.rsl.ru Количество ключей – 10 лицензий + распечатка в ИБЦ.	В ЭБД доступны электронные версии диссертаций Российской Государственной библиотеки: с 1998 года – по специальностям: "Экономические науки", "Юридические науки", "Педагогические науки" и "Психологические науки"; с 2004 года - по всем специальностям, кроме медицины и фармации; с 2007 года - по всем специальностям, включая работы по медицине и фармации.
5	БД ВИНИТИ РАН	Принадлежность сторонняя, Реквизиты договора- ВИНИТИ РАН Договор № 33.03-Р-3.1-2047/2019 от 25 февраля 2020 г. Сумма договора - 100 000-00 С «25» февраля 2020 г. по «24 » февраля 2021 г. Ссылка на сайт- http://www.viniti.ru/ Количество ключей – локальный доступ для пользователей РХТУ в ИБЦ РХТУ.	Крупнейшая в России баз данных по естественным, точным и техническим наукам. Включает материалы РЖ (Реферативного журнала) ВИНИТИ с 1981 г. Общий объем БД - более 28 млн. документов
6	Научно-электронная библиотека «eLibrary.ru»	Принадлежность – сторонняя Реквизиты договора – ООО Научная электронная библиотека, договор № 33.03-Р-3.1 2087/2019 Сумма договора – 1100017-00 С «01» января 2020 г. по «31» декабря 2020 г. Ссылка на сайт – http://elibrary.ru Количество ключей – доступ для пользователей РХТУ по ip-адресам неограничен.	Научная электронная библиотека eLIBRARY.RU - это крупнейший российский информационно-аналитический портал в области науки, технологии, медицины и образования, содержащий рефераты и полные тексты более 29 млн научных статей и публикаций, в том числе электронные версии более 5600 российских научно-технических журналов.
7	Справочно-правовая система «Консультант+»	Принадлежность сторонняя- Договор № 174-247ЭА/2019 от 26.12.2019 г. Сумма договора - 927 029-80 С «01» января 2020 г. по «31» декабря 2020 г. Ссылка на сайт- http://www.consultant.ru/ Количество ключей – 50 пользовательских лицензий по ip-адресам.	Справочно-правовая система по законодательству Российской Федерации.

8	Справочно-правовая система Гарант»	Принадлежность сторонняя Договор №166-235ЭА/2019 от 23.12.2019 г. Сумма договора - 603 949-84 С «01» января 2020 г. по «31» декабря 2020 г. Ссылка на сайт – http://www.garant.ru/ Количество ключей – 50 пользовательских лицензий по ip-адресам.	Гарант — справочно-правовая система по законодательству Российской Федерации.
9	Электронно-библиотечная система издательства "ЮРАЙТ"	Принадлежность сторонняя- «Электронное издательство ЮРАЙТ» Договор № 33.03-Р-3.1-220/2020 от 16.03.2020 г. Сумма договора - 324 000-00 С «16» марта 2020 г. по «15» марта 2021 г. Ссылка на сайт – https://biblio-online.ru/ Количество ключей - доступ для зарегистрированных пользователей РХТУ с любого компьютера.	Электронная библиотека включает более 5000 наименований учебников и учебных пособий по всем отраслям знаний для всех уровней профессионального образования от ведущих научных школ с соблюдением требований новых ФГОСов.
10	Электронно-библиотечная система «Консультант студента»	Принадлежность сторонняя-ООО «Политехресурс» Договор № 33.03-Р-3.1-218/2020 От «16» марта 2020 г. Сумма договора-36 500-00 С «17» марта 2020 г. по «16» марта 2021 г Ссылка на сайт – http://www.studentlibrary.ru Количество ключей - доступ для зарегистрированных пользователей РХТУ с любого компьютера.	Комплект изданий, входящих в базу данных «Электронная библиотека технического ВУЗа».
11	Электронно-библиотечная система «ZNANIUM.COM»	Принадлежность сторонняя- ООО «ЗНАНИУМ», Договор № 4309 эбс 33.03-Р-3.1-2215/2020 от «20» марта 2020 г. Сумма договора-30 000-00 С «20» марта 2020 г. по «19» марта 2021г Ссылка на сайт – https://znanium.com/ Количество ключей - доступ для зарегистрированных пользователей РХТУ с любого компьютера.	Коллекция изданий учебников и учебных пособий по различным отраслям знаний для всех уровней профессионального образования.
12	Информационно-аналитическая система Science Index	Принадлежность сторонняя- ООО «Научная электронная библиотека» Договор № SIO-364/19 33.03-Р-3.1-	Дистанционная поддержка публикационной активности преподавателей университета

		2103/2019 от «17» февраля 2020 г. Сумма договора-90 000-00 Срок действия с «17» февраля2020 г. по «16» февраля 2021 г. Ссылка на сайт – http://elibrary.ru Количество ключей – локальный доступ для сотрудников ИБЦ	
13	Издательство Wiley	Принадлежность сторонняя. Национальная подписка (Минобрнауки+ РФФИ) Информационное письмо РФФИ от 07.07.2020 г. № 694 С «01» января 2020 г. по «31» декабря 2020 г. Ссылка на сайт – http://onlinelibrary.wiley.com/ Количество ключей - доступ для пользователей РХТУ по IP-адресам неограничен. Возможен удаленный доступ после индивидуальной регистрации.	Коллекция журналов по всем областям знаний, в том числе известные журналы по химии, материаловедению, взрывчатым веществам и др.
14	QUESTEL ORBIT	Принадлежность сторонняя. Национальная подписка (Минобрнауки+ РФФИ) Информационное письмо РФФИ от 09.10.2020 г. № 1162 С «01» января 2020 г. по «31» декабря 2020 г. Ссылка на сайт – https://orbit.com Количество ключей – доступ для пользователей РХТУ по ip-адресам неограничен.	ORBIT является глобальным оперативно обновляемым патентным порталом, позволяющим осуществлять поиск в перечне заявок на патенты, полученных, приблизительно, 80-патентными учреждениями в различных странах мира и предоставленных грантов.
15	American Chemical Society	Принадлежность сторонняя. Национальная подписка (Минобрнауки+ РФФИ) Информационное письмо РФФИ от 25.06.2020 г. № 637 С «01» января 2020 г. по «31» декабря 2020 г. Ссылка на сайт – http://www.acs.org/content/acs/en.html Количество ключей – доступ для пользователей РХТУ по ip-адресам неограничен. Настройка удаленного доступа: https://pubs.acs.org/page/remoteaccess	Коллекция журналов по химии и химической технологии Core + издательства American Chemical Society
16	База данных Reaxys и Reaxys Medicinal Chemistry	Принадлежность сторонняя. Национальная подписка (Минобрнауки+ РФФИ) Информационное письмо РФФИ от	Структурно-химическая база данный Reaxys включает в себя структурную базу данных химических соединений и их

	Компании Elsevier	10.07.2020 г. № 712 С «01» января 2020 г. по «31» декабря 2020 г. Ссылка на сайт – https://www.reaxys.com/ Количество ключей – доступ для пользователей РХТУ по ip-адресам неограничен. Удаленный доступ.	экспериментальных свойств, реферативную базу журнальных и патентных публикаций, базу химических реакций с функцией построения плана синтеза. Модуль биологически активных соединений, биологических мишеней, фармакологических свойств химических соединений Reaxys Medicinal Chemistry является крупнейшей в мире базой данных.
17	Ресурсы международной компании Clarivate Analytics	Принадлежность сторонняя. Национальная подписка (Минобрнауки+ РФФИ) Информационное письмо РФФИ от 07.07.2020 г. № 692 С «01» января 2020 г. по «31» декабря 2020 г. Ссылка на сайт – http://apps.webofknowledge.com/WOS_GeneralSearch_input.do?product=WOS&search_mode=GeneralSearch&SID=R1Ij2TUYmdd7bUatOlJ&preferencesSaved= Количество ключей – доступ для пользователей РХТУ по ip-адресам неограничен. Удаленный доступ.	Открыт доступ к ресурсам: **WEB of SCIENCE** – реферативная и наукометрическая база данных. **MEDLINE** – реферативная база данных по медицине.
18	Электронные ресурсы издательства SpringerNature	Принадлежность сторонняя. Национальная подписка (Минобрнауки+ РФФИ) Информационное письмо РФФИ от 17.07.2020 г. № 743 С «01» января 2020 г. по «31» декабря 2020 г. Ссылка на сайт http://link.springer.com/ Количество ключей - доступ для пользователей РХТУ по ip-адресам неограничен. Возможен удаленный доступ.	- Полнотекстовая коллекция электронных журналов Springer по различным отраслям знаний (2019 г.) http://link.springer.com/ Полнотекстовая коллекция журналов (архив 1893-1945) http://link.springer.com/ - Полнотекстовые 85 журналов Nature Publishing Group https://www.nature.com/siteindex/index.html - Коллекция научных протоколов по различным отраслям знаний Springer Protocols http://www.springerprotocols.com/ - Коллекция научных материалов в области физических наук и инжиниринга Springer Materials (The Landolt-Bornstein Database) http://materials.springer.com/ - Полный доступ к статическим и динамическим справочным изданиям по любой теме

			- Реферативная база данных по чистой и прикладной математике zbMATH http://zbmath.org/ - Nano Database https://goo.gl/PdhJdo Полнотекстовая коллекция книг издательства SpringerNature по различным отраслям знаний (2019 г.) http://link.springer.com
19	База данных SciFinder компании Chemical Abstracts Service	Принадлежность сторонняя. Национальная подписка (Минобрнауки+ РФФИ) Информационное письмо РФФИ от 25.06.2020 г. № 635 С «01» января 2020 г. по «31» декабря 2020 г. Ссылка на сайт – https://scifinder.cas.org Количество ключей – доступ для пользователей РХТУ по ip-адресам и персональной регистрации.	SciFinder — поисковый сервис, обеспечивающий многоаспектный поиск как библиографической информации, так и информации по химическим реакциям, структурным соединениям и патентам. Основная тематика обширного поискового массива — химия, а также ряд смежных дисциплин, таких как материаловедение, биохимия и биомедицина, фармакология, химическая технология, физика, геология, металлургия и другие.
20	Коллекции издательства Elsevier на платформе ScienceDirect	Принадлежность сторонняя. Национальная подписка (Минобрнауки+ РФФИ) Информационное письмо РФФИ от 07.07.2020 г. № 772 С «01» января 2020 г. по «31» декабря 2020 г. Ссылка на сайт – https://www.sciencedirect.com Количество ключей – доступ для пользователей РХТУ по ip-адресам. Удаленный доступ.	«Freedom Collection» — полнотекстовая коллекция электронных журналов издательства Elsevier по различным отраслям знаний, включающая не менее 2000 наименований электронных журналов. «Freedom Collection eBook collection» — содержит более 5 000 книг по 24 различным предметным областям естественных, технических и медицинских наук. Доступ к архивам 2015-2019 гг.
22	American Institute of Physics (AIP)	Принадлежность сторонняя. Национальная подписка (Минобрнауки+ РФФИ) Информационное письмо РФФИ от 19.10.2020 № 1188 С «01» января 2020 г. по «31» декабря 2020 г. Ссылка на сайт – http://scitation.aip.org Количество ключей – доступ для пользователей РХТУ по ip-адресам неограничен. Настройка удаленного доступа: https://www.scitation.org/remote-access	Коллекция журналов по техническим и естественным наукам издательства Американского института физики (AIP).

23	Scopus	Принадлежность сторонняя. Национальная подписка (Минобрнауки+ РФФИ) Информационное письмо РФФИ от 19.10.2020 г. № 1189 С «01» января 2020 г. по «31» декабря 2020 г. Ссылка на сайт – http://www.scopus.com. Количество ключей – доступ для пользователей РХТУ по ip-адресам неограничен. Удаленный доступ.	Мультидисциплинарная реферативная и наукометрическая база данных издательства **ELSEVIER**
24	Royal Society of Chemistry (Королевское химическое общество)	Принадлежность сторонняя. Национальная подписка (Минобрнауки+ РФФИ) Информационное письмо РФФИ от 20.10.2020 г. № 1196 С «01» января 2020 г. по «31» декабря 2020 г. Ссылка на сайт – http://pubs.rsc.org Количество ключей - доступ для пользователей РХТУ по ip-адресам неограничен. Настройка удаленного доступа: https://www.rsc.org/covid-19-response/publishing-remote-access	Коллекция включает 44 журнала. Тематика: органическая, аналитическая, физическая химия, биохимия, электрохимия, химические технологии.

Бесплатные архивные коллекции, приобретенные Минобрнауки для вузов.
Архив Издательства American Association for the Advancement of Science.Пакет «Science Classic» 1880-1996
Архив Издательства Annual Reviews. Пакет «Full Collection» 1932-2005
Архив издательства Института физики (Великобритания). Пакет «Historical Archive 1874-1999» с первого выпуска каждого журнала по 1999, 1874-1999
Архив издательства Nature Publishing Group. Пакет «Nature» с первого выпуска первого номера по 2010, 1869-2010
Архив издательства Oxford University Press. Пакет «Archive Complete» с первого выпуска каждого журнала по 1995, 1849-1995
Архив издательства Sage. Пакет «2010 SAGE Deep Backfile Package» с первого выпуска каждого журнала по 1998, 1890-1998
Архив издательства Taylor & Francis. Full Online Journal Archives. с первого выпуска каждого журнала по 1996, 1798-1997
Архив издательства Cambridge University Press. Пакет «Cambridge Journals Digital Archive (CJDA)» с первого выпуска каждого журнала по 2011, 1827-2011
Архив журналов Королевского химического общества(RSC). 1841-2007
Архив коллекции журналов Американского геофизического союза (AGU), предоставляемый издательством Wiley Subscription Services, Inc. 1896-1996

Бесплатные официальные открытые ресурсы Интернет:

76. Directory of Open Access Journals (DOAJ) http://doaj.org/
    Ресурс объединяет более 10000 научных журналов по различным отраслям знаний (около 2 миллионов статей) из134 стран мира.
77. Directory of Open Access Books (DOAB) https://www.doabooks.org/
    В базе размещено более 3000 книг по различным отраслям знаний, предоставленных 122 научными издательствами.
78. BioMed Central https://www.biomedcentral.com/
    База данных включает более 300 рецензируемых журналов по биомедицине, медицине и естественным наукам. Все статьи, размещенные в базе, находятся в свободном доступе.
79. Электронный ресурс arXiv https://arxiv.org/
    Крупнейшим бесплатный архив электронных научных публикаций по разделам физики, математики, информатики, механики, астрономии и биологии. Имеется подробный тематический каталог и возможность поиска статей по множеству критериев.
80. Коллекция журналов MDPI AG http://www.mdpi.com/
    Многодисциплинарный цифровой издательский ресурс, является платформой для рецензируемых научных журналов открытого доступа, издающихся MDPI AG (Базель, Швейцария). Издательство выпускает более 120 разнообразных электронных журналов, находящихся в открытом доступе.
81. Издательство с открытым доступом InTech http://www.intechopen.com/

Первое и крупнейшее в мире издательство, публикующее книги в открытом доступе, около 2500 научных изданий. Основная тематическая направленность - физические и технические науки, технологии, медицинские науки, науки о жизни.

82. База данных химических соединений ChemSpider http://www.chemspider.com/
    ChemSpider – это бесплатная химическая база данных, предоставляющая быстрый доступ к более чем 28 миллионам структур, свойств и соответственной информации. Ресурс принадлежит Королевскому химическому обществу Великобритании (Royal Society of Chemistry).
83. Коллекция журналов PLOS ONE http://journals.plos.org/plosone/
    PLOS ONE – коллекция журналов, в которых публикуются отчеты о новых исследованиях в области естественных наук и медицины. Все журналы размещены в свободном доступе (Open Access), все статьи проходят строгое научное рецензирование.
84. US Patent and Trademark Office (USPTO) http://www.uspto.gov/

Ведомство по патентам и товарным знакам США — USPTO — предоставляет свободный доступ к американским патентам, опубликованным с 1976 г. по настоящее время.

85. Espacenet - European Patent Office (EPO) http://worldwide.espacenet.com/
    Патенты (либо патентные заявки) более 50 национальных и нескольких международных патентных бюро, в том числе послные тексты патентов США, России, Франции, Японии и др.
86. Федеральный институт промышленной собственности (ФИПС) http://www1.fips.ru/wps/wcm/connect/content_ru/ru
    Информационные ресурсы ФИПС свободного доступа:
    -Электронные бюллетени. Изобретения. Полезные модели.
    -Открытые реестры российских изобретений и заявок на изобретения.
    -Рефераты российских патентных документов за 1994–2016 гг.
    -Полные тексты российских патентных документов из последнего официального бюллетеня.

13. МАТЕРИАЛЬНО-ТЕХНИЧЕСКОЕ ОБЕСПЕЧЕНИЕ

В соответствии с учебным планом занятия проводятся в форме лекций, практических, лабораторных занятий и самостоятельной работы студента.

13.1. Оборудование, необходимое в образовательном процессе

Учебная аудитория для проведения лекций и практических занятий вместимостью не менее 30 человек, оборудованная электронными средствами демонстрации (компьютер со средствами звуковоспроизведения, проектор, экран) и учебной мебелью.

Компьютерный класс, насчитывающий не менее 15 посадочных мест, с предустановленным лицензионным программным обеспечением (Windows, Microsoft Excel) и выходом в Интернет для проведения практических и лабораторных занятий.

Библиотека, имеющая рабочие компьютерные места для студентов, оснащённые компьютерами с доступом к базам данных и выходом в Интернет.

13.2. Учебно-наглядные пособия

Учебные пособия по дисциплине.

Электронный раздаточный материал к разделам дисциплины.

Демонстрационные расчётные модули по комплексным заданиям.

13.3. Печатные и электронные образовательные и информационные ресурсы

На кафедре КХТП используются информационно-методические материалы: инструкции по технике безопасности в компьютерном классе; методические рекомендации к практическим и лабораторным занятиям; учебные пособия; электронные учебные пособия; кафедральные библиотеки электронных изданий; учебно-методические разработки кафедры в электронном виде; справочные материалы.

На кафедре КХТП используются электронные образовательные ресурсы: междисциплинарная автоматизированная система обучения на основе сетевых технологий для подготовки химиков-технологов; инновационный учебно-методический комплекс по проблемам химической безопасности и биологической безопасности; специализированное программное обеспечение; базы данных специализированного назначения, используемые при проведении научных исследований и при изучении соответствующих разделов дисциплины.

13.4. Перечень лицензионного программного обеспечения

На кафедре КХТП для проведения лабораторных занятий по дисциплине имеется учебная аудитория 247 с 16 компьютерами для работы студентов. Все компьютеры укомплектованы проигрывателями DVD, USB-портами и имеют доступ к сети Интернет. Для проведения занятий требуется лицензионное программное обеспечение, установленное на компьютерах:

№	Наименование программного продукта	Реквизиты договора поставки	Количество лицензий	Срок окончания действия лицензии
1	Microsoft Windows 8.1 Professional Get Genuine	Контракт № 62-64ЭА/2013, Microsoft Open License, Номер лицензии 62795478	10	Бессрочно

2	Micosoft Office Standard 2013	Контракт № 62-64ЭА/2013, Microsoft Open License Номер лицензии 47837477	10	Бессрочно
3	Антивирус Kaspersky Endpoint Security	Контракт № 28-35ЭА/2020, Лицензия антивируса (продление на 1 год)	10	26.06.2021

14. ТРЕБОВАНИЯ К ОЦЕНКЕ КАЧЕСТВА ОСВОЕНИЯ ПРОГРАММ

Формы и методы контроля и оценки результатов освоения разделов

Наименование разделов	**Основные показатели оценки**	**Формы и методы контроля и оценки**
Раздел 1. Теоретические основы. Статика и кинетика химически реагирующих систем. Построение кинетических моделей сложных многомаршрутных химических реакций.	**Знает:** Основные принципы системного анализа химических процессов**,** основные методы построения кинетической модели. **Умеет:** Вывести уравнения химических инвариантов для заданной системы реагентов, установить минимальное число реагентов, измерение концентраций которых обеспечивает возможность оценки макрокинетических параметров моделей реакторов, осуществить по результатам лабораторного и стендового эксперимента построение кинетических моделей. **Владеет:** Методами анализа и моделирования химических процессов.	Оценка за лабораторную работу № 1 по разделу 1 (наивысший балл 5). Оценка за контрольную работу № 1 (наивысший балл 15). Оценка на зачете.
Раздел 2. Методы моделирования химических процессов в двухфазных системах газ (жидкость)-твердое, газ-жидкость.	**Знает:** Основные методы построения математических моделей – кинетической, межфазового переноса газ-жидкость. **Умеет:** Выбрать модель межфазового переноса тепла и массы для заданной системы газ-жидкость, оценить концентрации переходящего компонента в газе и жидкости, рассчитать коэффициент ускорения абсорбции переходящего компонента вследствие химической реакции. **Владеет:** Методами анализа и моделирования химических процессов, способами расчета макрокинетических констант модели по результатам промышленного эксперимента	Оценка за лабораторную работу № 2 по разделу 2 (наивысший балл 5). Оценка за контрольную работу № 2 (наивысший балл 15). Оценка на зачете.
Раздел 3. Моделирование процессов в однофазных и многофазных реакторах.	**Знает:** Основные методы построения математических моделей – кинетической, межфазового переноса газ-жидкость, химических реакторов с однофазными и многофазными потоками химических реагентов, математические методы решения уравнений моделей реакторов и	Оценка за контрольную работу № 3 (наивысший балл 15). Оценка на

	физико-химических процессов в них протекающих. **Умеет:** Осуществить по результатам лабораторного и стендового эксперимента построение кинетических и реакторных моделей, анализировать и моделировать режимы работы промышленных реакторов с трехфазными системами газ-жидкость-твердое с суспендированными и стационарными слоями катализаторов, произвести расчеты по установлению оптимальной конструкции реактора и режимов его эксплуатации, обеспечивающих его заданную годовую производительность по целевому продукту. **Владеет:** Информацией по конструкциям высокопроизводительных химических реакторов, способам пуска реакторов, режимам их непрерывной эксплуатации и останова, методами анализа и моделирования химических процессов, основными методами решения уравнений квазигомогенных и многофазных моделей реакторов, методами расчета – для заданного химического процесса - конструкции промышленного реактора и режимов его эксплуатации.	зачете.
Раздел 4. Конструкции каталитических реакторов в нефте- и газопереработке и режимы их эксплуатации.	**Знает:** Основные типы промышленных высокоэффективных химических реакторов и способы организации крупнотоннажных химических процессов. **Умеет:** Определить способы дальнейшего повышения рентабельности работы моделируемого реактора. **Владеет:** Информацией по конструкциям высокопроизводительных химических реакторов, способам пуска реакторов, режимам их непрерывной эксплуатации и останова, методами расчета – для заданного химического процесса - конструкции промышленного реактора и режимов его эксплуатации.	Оценка на зачете.
Раздел 5. Современные проблемы создания энерго-ресурсосберегающих промышленных процессов. Интенсификация работы химических реакторов.	**Знает:** Основные способы организации энерго-, ресурсосберегающих процессов в химических реакторах, основные типы промышленных высокоэффективных химических реакторов и способы организации крупнотоннажных химических процессов, способы интенсификации промышленных химических процессов. **Умеет:** Провести системный анализ новых химических процессов и интенсифицировать по целевым продуктам действующие производства, определить способы дальнейшего повышения рентабельности работы моделируемого реактора. **Владеет:** Методами расчета – для заданного химического процесса - конструкции промышленного реактора и режимов его	Оценка за лабораторную работу № 3 по разделам 3-5 (наивысший балл 5). Оценка на зачете.

	эксплуатации.	

15. ОСОБЕННОСТИ ОРГАНИЗАЦИИ ОБРАЗОВАТЕЛЬНОГО ПРОЦЕССА ДЛЯ ИНВАЛИДОВ И ЛИЦ С ОГРАНИЧЕННЫМИ ВОЗМОЖНОСТЯМИ ЗДОРОВЬЯ

Обучение инвалидов и лиц с ограниченными возможностями здоровья осуществляется в соответствии с:

– Порядком организации и осуществления образовательной деятельности по образовательным программам – программам бакалавриата, программам специалитета, программам магистратуры (Приказ Минобрнауки РФ от 05.04.2017 № 301);

– Положением о порядке организации и осуществления образовательной деятельности по образовательным программам высшего образования – программ бакалавриата, программ специалитета, программ магистратуры в РХТУ им. Д.И. Менделеева, принятым решением Ученого совета РХТУ им. Д.И. Менделеева от 30.10.2019, протокол № 3, введенным в действие приказом ректора РХТУ им. Д.И. Менделеева от 14.11.2019 № 646А;

– Методическими рекомендациями по организации образовательного процесса для обучения инвалидов и лиц с ограниченными возможностями здоровья в образовательных организациях высшего образования, в том числе оснащенности образовательного процесса (утверждены заместителем Министра образования и науки РФ А.А. Климовым от 08.04.2014 № АК-44/05вн).

Дополнения и изменения к РПД
по дисциплине «Макрокинетика химических процессов»
основной образовательной программы высшего образования – программы бакалавриата
по направлению подготовки 18.03.02 «Энерго- и ресурсосберегающие процессы в химической технологии, нефтехимии и биотехнологии»
Профиль «Основные процессы химических производств и химическая кибернетика»
Квалификация - бакалавр

Номер изменения/ дополнения	Содержание дополнения/изменения	Основание внесения изменения/дополнения
1	Изменения в части обновления договоров электронных ресурсов	протокол заседания Ученого совета № 2 от «30» сентября 2019 г.
2	Изменения в части использования ЭО и ДОТ при реализации основных профессиональных образовательных программ (п.9.3, 10, 11 РПД)	Приказ ректора РХТУ им.Д.И.Менделеева от 16.03.2020 № 163-А «О предупреждении распространения новой коронавирусной инфекции»

Министерство науки и высшего образования Российской Федерации
Федеральное государственное бюджетное образовательное учреждение высшего образования
«Российский химико-технологический университет имени Д.И. Менделеева»

«УТВЕРЖДАЮ»

Проректор по учебной работе

_____ С.Н. Филатов

«30» июня 2020 г.

РАБОЧАЯ ПРОГРАММА ДИСЦИПЛИНЫ

«Методы кибернетики химико-технологических процессов»

Направление подготовки 18.03.02 Энерго- и ресурсосберегающие процессы в химической технологии, нефтехимии и биотехнологии

Профиль подготовки
«Основные процессы химических производств и химическая кибернетика»

Квалификация «бакалавр»

РАССМОТРЕНО И ОДОБРЕНО
на заседании Методической комиссии
РХТУ им. Д.И. Менделеева
«30» июня 2020 г.

Председатель _____ Н.А. Макаров

Москва 2020

Программа составлена доцентом, к.т.н., доцентом кафедры кибернетики химико-технологических процессов кафедры кибернетики химико-технологических процессов Гусевой Е.В.

Программа рассмотрена и одобрена на заседании кафедры кибернетики ХТП РХТУ им. Д.И. Менделеева «16» июня 2020 г., протокол № 6.

1. ЦЕЛИ И ЗАДАЧИ ДИСЦИПЛИНЫ

Программа составлена в соответствии с требованиями Федерального государственного образовательного стандарта (ФГОС ВО) для направления подготовки 18.03.02 Энерго- и ресурсосберегающие процессы в химической технологии, нефтехимии и биотехнологии, рекомендациями методической комиссии и накопленного опыта преподавания дисциплины кафедрой кибернетики химико-технологических процессов РХТУ им. Д.И. Менделеева. Программа рассчитана на изучение дисциплины в течение одного семестра.

Дисциплина «Методы кибернетики химико-технологических процессов» относится к вариативной части учебного плана и рассчитана на изучение в 5 семестре. Программа дисциплины предполагает, что обучающиеся имеют теоретическую и практическую подготовку по математике, теории вероятности и математической статистики и аналогичным дисциплинам других направлений подготовки бакалавров.

Цель дисциплины обучить студентов методам оптимизации химико-технологических процессов, обработке экспериментальных данных и планированию экстремальных экспериментов.

Задачи дисциплины:

- ознакомление с основными принципами и методами оптимизации химико-технологических процессов и систем;
- ознакомление с различными видами критериев оптимальности;
- ознакомление с классификациями процессов химической технологии, удобной для решения задач оптимизации;
- ознакомление с типовыми задачами оптимизации химических производств;
- ознакомление с математико-статистическими основами планирования и обработки эксперимента;
- получение навыков проведения корреляционного анализа результатов экспериментов;
- получение навыков проведения регрессионного анализа результатов экспериментов;
- получение навыков планирования экстремальных экспериментов.

Дисциплина «Методы кибернетики химико-технологических процессов» читается в 5 семестре и заканчивается зачетом с оценкой. Контроль успеваемости студентов ведется по принятой в университете рейтинговой системе.

2. ТРЕБОВАНИЯ К РЕЗУЛЬТАТАМ ОСВОЕНИЯ ДИСЦИПЛИНЫ

Изучение дисциплины «Методы кибернетики химико-технологических процессов» при подготовке бакалавров по направлению 18.03.02 Энерго- и ресурсосберегающие процессы в химической технологии, нефтехимии и биотехнологии, профиль «Основные процессы химических производств и химическая кибернетика» направлено на приобретение общепрофессиональных (ОПК) и профессиональных компетенций (ПК):

- способностью к использованию основных законов естественно-научных дисциплин в профессиональной деятельности, применять методы математического анализа и моделирования, теоретического и экспериментального исследования (ОПК-2);
- способность планировать экспериментальные исследования, получать,

обрабатывать и анализировать полученные результаты (ПК-15)

- способность моделировать энерго- и ресурсосберегающие процессы в промышленности (ПК-16).

В результате изучения дисциплины обучающийся по программе бакалавриата должен:

знать:

- методы оптимизации сложных химико-технологических процессов;
- современные алгоритмы дисперсионного, корреляционного и регрессионного анализов;
- планы эксперимента для решения задач оптимизации химико-технологических процессов.

уметь:

- выбрать метод оптимизации сложных химико-технологических процессов, адекватный постановке задачи;
- выбрать соответствующую постановке задачи стратегию при экспериментальном поиске оптимальных условий;
- выбрать план эксперимента для решения задачи оптимизации.

владеть:

- методами оптимизации химико-технологических процессов и оптимизации экспериментальных исследований в области химии и химической технологии.

3. ОБЪЕМ ДИСЦИПЛИНЫ И ВИДЫ УЧЕБНОЙ РАБОТЫ

Виды учебной работы	В зачетных единицах	В академ. часах
Общая трудоемкость дисциплины по учебному плану	**4**	**144**
Контактная работа -аудиторные занятия:	**1,8**	**64**
Лекции (Лек)	0,9	32
Лабораторные занятия (ЛЗ)	0,9	32
Самостоятельная работа (СР):	**2,2**	**80**
Самостоятельное изучение разделов дисциплины	2,2	79.6
Контактная самостоятельная работа		0.4
Вид контроля: зачет / экзамен	**-**	**Зачет с оценкой**

Виды учебной работы	В зачетных единицах	В астрон. часах
Общая трудоемкость дисциплины по учебному плану	**4**	**108**
Контактная работа - аудиторные занятия:	**1,8**	**48**
Лекции (Лек)	0,9	24
Лабораторные работы (ЛР)	0,9	24
Самостоятельная работа (СР):	**2,2**	**60**
Самостоятельное изучение разделов дисциплины	2,2	59.7
Контактная самостоятельная работа		0.3
Вид контроля: зачет / экзамен	**-**	**Зачет с оценкой**

4. СОДЕРЖАНИЕ ДИСЦИПЛИНЫ.

4.1. Разделы дисциплины и виды занятий.

№	Раздел дисциплины	Академ. часов			
		Лекции	ЛЗ	СР	Всего
	Введение	**0,5**	**-**	**-**	**0,5**
1.	**Раздел 1. Основные характеристики случайных величин. Определение параметров функции распределения.**	**3**	**4**	**6**	**13**
1.1	Основные характеристики СВ. Равномерное и нормальное распределения. Свойства математического ожидания и дисперсии. Задача об абсолютном отклонении.	0,5	1	1	2,5
1.2	Генеральная совокупность и случайная выборка. Метод максимального правдоподобия. Оценки.	1	1	1	3
1.3	Классификация ошибок измерения. Определение дисперсии по текущим измерениям.	0,5	1	2	3,5
1.4	Доверительные интервалы и доверительная вероятность. Статистические гипотезы. Проверка однородности результатов измерений.	1	1	2	4
2.	**Раздел 2. Методы корреляционного и регрессионного анализов.**	**5**	**4**	**12**	**21**
2.1	Метод корреляционного анализа. Коэффициенты корреляции.	1	1	2	4
2.2	Приближенная регрессия. Метод наименьших квадратов. Регрессионный анализ.	2	2	3	7
2.3	Метод множественной корреляции.	2	1	7	10
3.	**Раздел 3. Методы планирования эксперимента.**	**10**	**12**	**28**	**50**
3.1	Основные понятия теории планирования эксперимента. Полный факторный эксперимент.	2	4	6	12
3.2	Дробный факторный эксперимент.	2	2	6	10
3.3	Оптимизация методом крутого восхождения по поверхности отклика.	2	2	6	10
3.4	Описание области, близкой к экстремуму. Композиционные планы 2-го порядка Бокса-Уилсона. Ортогональные планы второго порядка.	2	4	6	12
3.5	Ротатабельные планы второго порядка Бокса-Хантера.	2	-	4	6
4.	**Раздел 4. Особенности оптимизации процессов для наноинженерии в химии, фармацевтике и биотехнологии.**	**2**	**-**	**6**	**8**
4.1	Классификация процессов для наноинженерии в химии, фармацевтике и биотехнологии. Характеристика параметров систем, математические модели и их роль в решении задач оптимизации.	1	-	3	4
4.2	Экономическая эффективность технологических процессов. Виды критериев оптимальности.	1	-	3	4
5	**Раздел 5. Аналитические методы оптимизации.**	**5**	**4**	**10**	**21**

5.1	Методы оптимизации, основанные на классическом математическом анализе.	2	2	5	10
5.2	Условный экстремум. Метод неопределенных множителей Лагранжа.	3	2	5	11
6.	**Раздел 6. Методы математического программирования.**	**6**	**8**	**18**	**32**
6.1	Метод геометрического программирования.	2	2	**6**	10
6.2	Метод линейного программирования.	2	4	**6**	10
6.3	Метод динамического программирования.	2	2	**6**	12
	Заключение	**0,5**	**-**	**-**	**0,5**
	Итого:	**32**	**32**	**80**	**144**

4.2 Содержание разделов дисциплины

Введение.

Основные понятия и определения.

Раздел 1. Основные характеристики случайных величин. Определение параметров функции распределения.

1.1 Основные характеристики СВ. Свойства математического ожидания и дисперсии. Равномерное и нормальное распределения. Задача об абсолютном отклонении. Случайное явление, случайное событие, случайная величина. Непрерывные и дискретные случайные величины. Аксиомы теории вероятности А.Н Колмогорова. Вероятностный ряд. Функция и плотность распределения. Моменты распределения. Математическое ожидание и дисперсия случайной величины. Равномерное и нормальное распределение. Квантили. Функция Лапласа. Задача об абсолютном отклонении.

1.2. Генеральная совокупность и случайная выборка. Метод максимального правдоподобия. Оценки.

Генеральная совокупность и случайная выборка. Выборочная функция распределения. Теорема Гливенко. Оценки. Требования к ним. Метод максимального правдоподобия. Оценки математического ожидания и дисперсии.

1.3. Классификация ошибок измерения. Определение дисперсии по текущим измерениям.

Классификация ошибок измерения. Закон сложения ошибок. Ошибки косвенных измерений. Определение дисперсии по текущим измерениям (дисперсии воспроизводимости).

1.4. Доверительные интервалы и доверительная вероятность. Статистические гипотезы. Проверка однородности результатов измерений.

Доверительные интервалы, доверительная вероятность. Статистические гипотезы. Проверка статистических гипотез. Оценки математического ожидания и дисперсии нормально распределенной случайной величины. Сравнение нескольких дисперсий. Критерии Бартлета и Кохрена. Проверка однородности результатов измерений.

Раздел 2. Методы корреляционного и регрессионного анализов.

2.1 Метод корреляционного анализа. Коэффициенты корреляции.

Метод корреляционного анализа. Стохастическая связь. Выборочный коэффициент корреляции. Коэффициенты частной корреляции.

2.2 Приближенная регрессия. Метод наименьших квадратов. Регрессионный анализ.

Приближенная регрессия. Использование метода наименьших квадратов для регрессии. Линейная регрессия от одного параметра. Описание регрессионного анализа.

2.3. Метод множественной корреляции.

Метод множественной корреляции. Проведение регрессионного анализа в матричной форме.

Раздел 3. Методы планирования эксперимента.

3.1 Основные понятия теории планирования эксперимента. Полный факторный эксперимент.

Основные понятия и определения теории планирования эксперимента. Полный факторный эксперимент. (уровни, факторы, факторное пространство, параметры оптимизации). Несмешанные и смешанные оценки.

3.2. Дробный факторный эксперимент.

Описание дробного факторного эксперимента. Понятия генерирующего соотношения и определяющего контраста. Разрешающая способность дробной реплики.

3.3. Оптимизация методом крутого восхождения по поверхности отклика.

Метод крутого восхождения по поверхности отклика. Интервал варьирования. Эффектность метода крутого восхождения.

3.4. Композиционные планы 2-го порядка Бокса-Уилсона. Ортогональные планы второго порядка.

Описание области, близкой к экстремуму. Композиционные планы 2-го порядка Бокса-Уилсона, их структура. Центральный композиционный план второго порядка. «Звездное» плечо. Ортогональные планы второго порядка.

3.5. Ротатабельные планы второго порядка Бокса-Хантера.

Ротатабельные планы второго порядка Бокса-Хантера. Эквидистантные точки. Расчет величины «звездного» плеча.

Раздел 4. Особенности оптимизации процессов химической технологии.

4.1 Классификация процессов химической технологии. Характеристика параметров систем, математические модели и их роль в решении задач оптимизации.

Классификация процессов химической технологии исходя из временных и пространственных признаков. Характеристика параметров систем. Математические модели и их роль в решении задач оптимизации. Классификация математических моделей. Модели статические, динамические, с сосредоточенными параметрами, с распределенными параметрами.

4.2. Экономическая эффективность технологических процессов. Виды критериев оптимальности.

Экономическая эффективность технологических процессов. Показатели эффективности элементов химико-технологической системы. Виды критериев оптимальности: в виде функционала, аддитивный, в виде линейной функции от управляющих параметров. Экономические критерии. Выбор управляющих переменных при оптимизации.

Раздел 5. Аналитические методы оптимизации.

5.1. Методы оптимизации, основанные на классическом математическом анализе.

Необходимые и достаточные условия существования экстремума функции одной и многих переменных. Оптимизация равновесных экзотермических реакций, оптимизация многосекционного адиабатического реактора. Селективность и ее исследование для выбора оптимальных условий проведения реакций.

5.2. Условный экстремум. Метод неопределенных множителей Лагранжа.

Понятие условного экстремума. Метод неопределенных множителей Лагранжа. Оптимальное распределение потоков сырья между параллельно работающими аппаратами. Оптимизация многостадийных процессов.

Раздел 6. Методы математического программирования.

6.1. Метод геометрического программирования.

Геометрическое программирование, вывод общих соотношений. Общая схема решения задач методом геометрического программирования. Двойственная функция. Расчет оптимального цикла периодической фильтрации.

6.2. Метод линейного программирования.

Математическая формулировка метода линейного программирования. Геометрическое представление. Симплекс-метод Данцига.

6.3. Метод динамического программирования.

Динамическое программирование. Принцип Р. Беллмана. Метод динамического программирования сверху и метод динамического программирования снизу. Математическая формулировка принципа оптимальности. Общая схема решения задач методом динамического программирования.

Заключение.

Обобщение пройденного материала; рассматривается как полученные знания могут быть применены при проведении научных исследований для постановки и обработки экспериментов, оптимизации химико-технологических процессов.

5. СООТВЕТСТВИЕ СОДЕРЖАНИЯ ТРЕБОВАНИЯМ К РЕЗУЛЬТАТМ ОСВОЕНИЯ ДИСЦИПЛИНЫ

№	Раздел дисциплины	Раздел 1	Раздел 2	Раздел 3	Раздел 4	Раздел 5	Раздел 6
	Знать:						
1	методы оптимизации в наноинженерии				+	+	+
2	современные алгоритмы дисперсионного, корреляционного и регрессионного анализов		+	+			
3	планы эксперимента для решения задач оптимизации			+			
	Уметь:						
4	выбрать метод оптимизации сложных процессов, адекватный постановке задачи				+	+	+
5	выбрать соответствующую постановке задачи стратегию при экспериментальном поиске оптимальных условий	+	+	+			
6	выбрать план эксперимента для решения задачи оптимизации			+			
	Владеть:						
7	методами оптимизации в наноинженерии и оптимизации экспериментальных исследований в области наноинженерии			+	+	+	+
В результате освоения дисциплины студент должен приобрести следующие ***общепрофессиональные и профессиональные компетенции:***							
8	ОПК-2. Способность использовать основные законы естественнонаучных дисциплин в профессиональной деятельности, применять методы математического анализа и моделирования, теоретического и экспериментального исследования.	+	+	+	+	+	+
9	ПК-15. Способность планировать экспериментальные исследования, получать, обрабатывать и анализировать полученные результаты.		+	+	+		
10	ПК-16. Способность моделировать энерго- и ресурсосберегающие процессы в промышленности		+	+	+	+	+

6. ПРАКТИЧЕСКИЕ И ЛАБОРАТОРНЫЕ ЗАНЯТИЯ

6.1. Лабораторные занятия. Примерные темы лабораторных занятий по дисциплине (32 акад. ч.).

№ п/п	№ раздела дисциплины	Примерные темы лабораторных занятий	Часы
1	1	Задача об абсолютном отклонении. Использования метода максимального правдоподобия для определения точечной оценки. Расчет дисперсии по текущим измерениям и ошибки измерений. Расчет доверительного интервала для полученных измерений	4
2	2	Использование метода наименьших квадратов для нахождения коэффициентов линейного уравнения регрессии. Расчет коэффициента корреляции. Проведение регрессионного анализа результатов (проверка значимости коэффициентов в уравнении регрессии, проверка адекватности модели экспериментальным данным).	4
3	2-3	Построение плана полного факторного эксперимента. Использование метода наименьших квадратов для нахождения коэффициентов уравнения регрессии в матричной форме для построенного плана. Проведение регрессионного анализа.	4
4	2-3	Построение плана дробного факторного эксперимента. Использование метода наименьших квадратов для нахождения коэффициентов уравнения регрессии в матричной форме для построенного плана. Проведение регрессионного анализа. Метод крутого восхождения.	4
5	2-3	Построение ортогонального плана для проведения эксперимента. Использование метода наименьших квадратов для нахождения коэффициентов уравнения регрессии в матричной форме для построенного плана. Проведение регрессионного анализа.	4
6	5	Использование аналитических методов нахождения экстремума для решения задач. Условный экстремум. Метод Лагранжа.	4
7	6	Метод геометрического программирования. Использование симплекс-метода Данцига для нахождения экстремума в задачах, где критерий оптимизации и система ограничений записаны в линейном виде.	4
8	6	Использование симплекс-метода Данцига для нахождения экстремума в задачах, где критерий оптимизации и система ограничений записаны в линейном виде. Метод динамического программирования.	4

7. САМОСТОЯТЕЛЬНАЯ РАБОТА

Рабочей программой дисциплины «Методы кибернетики химико-технологических процессов» предусмотрена самостоятельная работа студента бакалавриата в объеме 80 ч в семестре. Самостоятельная работа проводится с целью углубления знаний по дисциплине и предусматривает:

- ознакомление и проработку рекомендованной литературы, работу с электронно-библиотечными системами, включая переводы публикаций из научных журналов, цитируемых в базах Scopus, Web of Science, Chemical Abstracts, РИНЦ;
- посещение отраслевых выставок и семинаров;
- подготовку к выполнению контрольных работ по материалу лекционного курса;
- подготовку к сдаче зачета с оценкой лабораторных занятий по курсу.

Планирование времени на самостоятельную работу, необходимого на изучение дисциплины, студентам лучше всего осуществлять на весь период изучения, предусматривая при этом регулярное повторение пройденного материала. Материал, законспектированный на лекциях, необходимо регулярно дополнять сведениями из литературных источников, представленных в рабочей программе. При работе с указанными источниками рекомендуется составлять краткий конспект материала, с обязательным фиксированием библиографических данных источника.

8. ПРИМЕРЫ ОЦЕНОЧНЫХ СРЕДСТВ ДЛЯ КОНТРОЛЯ ОСВОЕНИЯ ДИСЦИПЛИНЫ

(РАЗДЕЛ ВЫПОЛНЕН В АВТОРСКОЙ РЕДАКЦИИ)

Для текущего контроля предусмотрено 3 контрольные работы. Максимальная оценка за контрольные работы составляет 20 баллов за каждую. Максимальная оценка за работу в семестре составляет 60 баллов.

Итоговый контроль освоения дисциплины проводится в форме зачёта с оценкой. Максимальная оценка за ответ на зачёте – 40 баллов.

8.1 Примерная тематика реферативно-аналитической работы

Реферативно-аналитическая работа по дисциплине «Методы кибернетики химико-технологических процессов» не предусмотрена.

8.2. Темы и примеры контрольных работ для текущего контроля освоения дисциплины.

Контрольная работа № 1

Контрольная работа № 1 предусматривает оценку знаний, умений и навыков по разделу № 1.

Тема: Нормальное распределение, метод максимального правдоподобия, ошибки косвенных измерений, доверительный интервал, определение дисперсии по текущим измерениям.

Примеры 1 и 2 (по 3 балла), пример 3 – 4 балла, примеры 4 и 5 (по 5 баллов).

Пример 1. Случайная величина X имеет нормальное распределение с математическим ожиданием $m_x = 50$ и средним квадратичным отклонением $\sigma = 20$. Найти вероятность того, что случайная величина X отклонится от своего математического ожидания по абсолютной величине не больше, чем на $\delta = 4$.

Пример 2.

Случайная величина X (число появлений события A в m независимых испытаниях) имеет закон распределения в виде:

$f(x) = AC\sigma e^{-5\sigma x}$

где A, C – константы, σ – неизвестный параметр распределения, i=1, n, x - число появлений события в i -ом опыте (i n =1, 2,...,).

Найти методом максимального правдоподобия по выборке 1 2 , , , N точечную оценку неизвестного параметра σ распределения.

Пример 3.

Оценить ошибку определения плотности вещества, используя следующие результаты измерений: масса 420,2 г, ошибка измерения массы 0,22 г, объем 50,15 $см^3$, ошибка измерения объема 0,12 $см^3$.

Пример 4.

В тигеле проводили испарение жидкости с целью получения сухого остатка вещества А. Результаты представлены в таблице. Рассчитать дисперсию воспроизводимости и ошибку измерений сухого остатка.

Номер опыта	Номер пробы				
	1	2	3	4	5
1	1.2	2.3	2.9	1.0	2
2	1.25	3	2.8	2.3	
3	1.8		2.7		

Пример 5.

Были получены измерения концентрации в растворе вещества А, равные, 2.25, 2.50, 3.5, 2.8 г/л. Определить доверительный интервал для оценки истинного значения концентрации, если уровень значимости равен 0.5, объем выборки n = 25 и генеральное среднее квадратичное отклонение равно 1.05.

Контрольная работа № 2

Контрольная работа № 2 предусматривает оценку знаний, умений и навыков по разделу № 2.

Тема: Использование метода наименьших квадратов для нахождения коэффициентов линейного уравнения регрессии. Расчет коэффициента корреляции. Проведение регрессионного анализа результатов (проверка значимости коэффициентов в уравнении регрессии, проверка адекватности модели экспериментальным данным).

Определить зависимость содержания Fe, % (y), в кристаллах медного купороса $CuSO_4*5H_2O$ от содержания $FeSO_4$, г/л (x), в маточном растворе. Каждый опыт повторяется 2 раза.

Номер опыта	x	y	
1	50	0,65	0,84
2	60	0,96	0,84
3	70	0,93	1,2
4	85	1,33	1,47
5	100	1,75	1,86
6	105	2,32	2,48

Выполнить: 1) оценить однородность дисперсий; 2) определить дисперсию воспроизводимости; 3) выбрать вид функциональной зависимости y = f(x), считая ее линейной; 4) найти коэффициенты уравнения регрессии методом МНК; 5) провести регрессионный анализ результатов. Уровень значимости равен 0,05.

Контрольная работа № 3

Контрольная работа № 1 предусматривает оценку знаний, умений и навыков по разделу № 3.

Тема: Полный факторный эксперимент

Полный факторный эксперимент 2^2, приведен в таблице, использовался для изучения зависимости соотношения между водной и общей формами P_2O_5 (y, %) от температуры процесса аммонизации (z1, ^{0}C) и содержания воды в спиртовой фазе (z_2, %) при получении монокальцийфосфата кислотным разложением фосфатов с применением жидкостной экстракции. Каждый опят повторен 2 раза.

1) построить матрицу планирования в кодированных величинах, 2) оценить однородность дисперсий, 3) записать уравнение регрессии, исходя из условия, что учитываются только линейные эффекты, 4) провести регрессионный анализ.

Номер опыта	z_1	z_2	y	
1	80	11,34	83,1	85,2
2	20	9,75	60,6	62,5
3	80	9,75	71,8	73,9
4	20	11,34	83,7	81,9

8.3. Вопросы для итогового контроля освоения дисциплины (зачет с оценкой, 7 семестр)

1. 1. Случайное явление, случайное событие, случайная величина. Непрерывные и дискретные случайные величины.
2. 2. Аксиомы теории вероятности А.Н Колмогорова. Вероятностный ряд.
3. 3. Функция и плотность распределения.
4. 4. Моменты распределения.
5. 5. Математическое ожидание случайной величины. Ее свойства.
6. 6. Дисперсия случайной величины. Ее свойства.
7. 7. Квантили.
8. 8. Функция Лапласа. Задача об абсолютном отклонении.
9. 9. Равномерное и нормальное распределения.
10. 10. Генеральная совокупность и случайная выборка. Выборочная функция распределения.
11. 11. Метод максимального правдоподобия. Теорема Гливенко.
12. 12. Оценки математического ожидания и дисперсии.
13. 13. Классификация ошибок измерения. Закон сложения ошибок.
14. 14. Классификация ошибок измерения. Ошибки косвенных измерений.
15. 15. Классификация ошибок измерения. Определение дисперсии воспроизводимости по текущим измерениям.
16. 16. Доверительные интервалы, доверительная вероятность.
17. 17. Статистические гипотезы. Проверка статистических гипотез.
18. 18. Оценки математического ожидания нормально распределенной случайной величины.
19. 19. Оценки дисперсии нормально распределенной случайной величины.
20. 20. Сравнение нескольких дисперсий. Проверка однородности результатов измерений. Критерий Бартлета.
21. 21. Сравнение нескольких дисперсий. Проверка однородности результатов измерений. Критерий Кохрена.
22. 22. Метод корреляционного анализа. Стохастическая связь. Выборочный коэффициент корреляции. Коэффициенты частной корреляции.
23. 23. Метод корреляционного анализа. Стохастическая связь. Коэффициенты частной корреляции.
24. 24. Приближенная регрессия. Использование метода наименьших квадратов для

регрессии. Линейная регрессия от одного параметра. Описание регрессионного анализа.

25. 25. Метод множественной корреляции. Проведение регрессионного анализа в матричной форме.

26. 26. Основные понятия теории планирования эксперимента. Полный факторный эксперимент (уровни, факторы, факторное пространство, параметры оптимизации). Несмешанные и смешанные оценки.

27. 27. Построить план эксперимента 2^3. Провести регрессионный анализ для линейного уравнения регрессии, в случае, когда каждый опыт повторен 3 раза.

28. 28. Описание дробного факторного эксперимента. Понятия генерирующего соотношения и определяющего контраста. Разрешающая способность дробной реплики.

29. 29. Оптимизация методом крутого восхождения по поверхности отклика. Интервал варьирования. Эффектность метода крутого восхождения.

30. 30. Описание области, близкой к экстремуму. Композиционные планы 2-го порядка Бокса-Уилсона, их структура.

31. 31. Центральный композиционный план второго порядка.

32. 32. Ортогональные планы второго порядка. «Звездное» плечо».

33. 33. Ротатабельные планы второго порядка Бокса-Хантера. Эквидистантные точки. Расчет величины «звездного» плеча.

34. 34. Метод наименьших квадратов на примере уравнения $\hat{y}=b_0+b_1x$. Алгоритм регрессионного анализа для случая отдельной выборки объема m повторных опытов в одной точке .

35. 35. Метод наименьших квадратов на примере уравнения $\hat{y}=b_0+b_1x$. Алгоритм регрессионного анализа для случая отдельной выборки объема с разным m повторных опытов в одной точке .

36. 36. Метод наименьших квадратов на примере уравнения $\hat{y}=b_0+b_1x$. Алгоритм регрессионного анализа для случая отдельной выборки с дополнительными опытами m в одной точке .

37. 37. Построить ортогональный план второго порядка для к=5. Преобразовать квадратичные столбцы. Провести регрессионный анализ результатов (каждый опыт повторен 3 раза).

38. 38. Построить ортогональный план второго порядка для к=3. Преобразовать квадратичные столбцы. Провести регрессионный анализ результатов (каждый опыт повторен 3 раза).

39. 39. Построить ортогональный план второго порядка для к=4. Преобразовать квадратичные столбцы. Провести регрессионный анализ результатов (каждый опыт повторен 3 раза).

40. 40. Построить ортогональный план второго порядка для к=4. Преобразовать квадратичные столбцы. Провести регрессионный анализ результатов (каждый опыт повторен либо 2, либо 3 раза).

41. 41. Построить ортогональный план второго порядка для к=3. Преобразовать квадратичные столбцы. Провести регрессионный анализ результатов (Отдельная серия опытов 3 раза).

42. 42. Крутое восхождение по поверхности отклика.

43. 43. Построить план эксперимента 2^2. Провести регрессионный анализ для линейного уравнения регрессии, в случае, когда каждый опыт повторен 3раза.

44. 44. Построить план эксперимента 2^3. Провести регрессионный анализ для линейного уравнения регрессии, в случае, когда каждый опыт повторен либо 2, либо 3 раза.

45. 45. Построить план эксперимента 2^3. Провести регрессионный анализ для линейного уравнения регрессии в случае отдельной серии опытов 4 раза.

46. 46. Построить план эксперимента 2^4. Провести регрессионный анализ для линейного уравнения регрессии в случае, когда каждый опыт повторен 3раза.

47. 47. Построить план эксперимента 2^4. Провести регрессионный анализ для линейного уравнения регрессии в случае отдельной серии опытов 4 раза.
48. 48. Числовые характеристики законов распределения. Свойства математического ожидания и дисперсии. Оценки для математического ожидания и дисперсии нормально распределенной случайной величины.
49. 49. Доверительный интервал и доверительная вероятность. Построение доверительного интервала для математического ожидания нормально распределенной случайной величины.
50. 50. Построить дробную реплику 2^{4-1}. Провести регрессионный анализ линейного уравнения регрессии в случае отдельной выборки из четырех параллельных опытов для определения дисперсии воспроизводимости.
51. 51. Коэффициент корреляции. Построение доверительного интервала для коэффициента корреляции.
52. 52. Построить дробную реплику 2^{3-1}. Провести регрессионный анализ линейного уравнения регрессии в случае отдельной выборки из трех параллельных опытов для определения дисперсии воспроизводимости.
53. 53. Построить дробную реплику 2^{5-2}. Провести регрессионный анализ линейного уравнения регрессии в случае, когда каждый опыт повторен 3раза.
54. 54. Построить дробную реплику 2^{5-1}. Провести регрессионный анализ линейного уравнения регрессии в случае, когда каждый опыт повторен либо 2, либо 3раза.
55. 55. Определение дисперсии воспроизводимости по текущим измерениям. Проверка гипотезы об однородности дисперсии.
56. 56. Построить ортогональный план второго порядка для к=3. Преобразовать квадратичные столбцы. Провести регрессионный анализ результатов (в центре плана проведено 4 опыта для определения дисперсии воспроизводимости).
57. 57. Метод максимального правдоподобия. Пример.
58. 58. Построить ортогональный план второго порядка для к=4. Преобразовать квадратичные столбцы. Провести регрессионный анализ результатов (каждый опыт повторен 2 раза).
59. 59. Построить ортогональный план второго порядка для к=5. Преобразовать квадратичные столбцы. Провести регрессионный анализ результатов (в центре плана проведено 3 опыта для определения дисперсии воспроизводимости).
60. 60. Регрессионный анализ линейного уравнения (пассивный эксперимент; каждый опыт повторен 3 раза).
61. 61. Понятие корреляционного анализа. Вычисление коэффициентов частной корреляции.
62. 62. Метод наименьших квадратов составления уравнения линейной регрессия от одного параметра. Описание регрессионного анализа для случая разного числа параллельных опытов.
63. 63. Регрессионный анализ в матричной форме.
64. 64. Основные понятия теории планирования эксперимента. Уровни, факторы, факторное пространство, параметры оптимизации.
65. 65. Дробный факторный эксперимент. Необходимость его использования. Понятия генерирующего соотношения и определяющего контраста.
66. 66. Структура композиционных планов 2-го порядка Бокса-Уилсона.
67. 67. Классификация процессов химической технологии исходя из временных и пространственных признаков. Характеристика параметров систем.
68. 68. Математические модели и их роль в решении задач оптимизации. Классификация математических моделей. Модели статические, динамические, с сосредоточенными параметрами, с распределенными параметрами.
69. 69. Экономическая эффективность технологических процессов. Показатели эффективности элементов химико-технологической системы. Виды критериев

оптимальности: в виде функционала, аддитивный, в виде линейной функции от управляющих параметров.

70. 70. Экономические критерии. Выбор управляющих переменных при оптимизации.

71. 71. Классификация методов оптимизации, основанных на классическом математическом анализе.

72. 72. Необходимые и достаточные условия существования экстремума функции одной и многих переменных.

73. 73. Оптимизация многосекционного адиабатического реактора.

74. 74. Селективность и ее исследование для выбора оптимальных условий проведения реакций.

75. 75. Понятие условного экстремума. Метод неопределенных множителей Лагранжа.

76. 76. Оптимальное распределение потоков сырья между параллельно работающими аппаратами.

77. 77. Оптимизация многостадийных процессов.

78. 78. Классификация методов математического программирования.

79. 79. Геометрическое программирование, вывод общих соотношений. Общая схема решения задач методом геометрического программирования. Двойственная функция.

80. 80. Геометрическое программирование. Расчет оптимального цикла периодической фильтрации.

81. 81. Математическая формулировка метода линейного программирования. Геометрическое представление.

82. 82. Математическая формулировка метода линейного программирования. Симплекс-метод Данцига.

83. 83. Метод динамического программирования. Принцип Р. Беллмана.

84. 84. Метод динамического программирования сверху и метод динамического программирования снизу. Математическая формулировка принципа оптимальности.

85. 85. Особенности оптимизации процессов химической технологии.

86. 86. Характеристика параметров систем, математические модели и их роль в решении задач оптимизации.

87. 87. Распределение потока сырья по трем аппаратам идеального перемешивания с реакцией последовательного типа A →P→S.

88. 88. Необходимые и достаточные условия экстремума функции одной переменной.

89. 89. Экономическая эффективность технологических процессов. Виды критериев оптимальности.

90. 90. Алгоритм расчета оптимального температурного профиля в аппарате идеального вытеснения с обратимой реакцией.

91. 91. Постановка задачи и вывод соотношений метода множителей Лагранжа.

92. 92. Динамическое программирование. Общая схема решения задач методом динамического программирования.

93. 93. Задача оптимизации каскада аппаратов идеального перемешивания с реакцией A□P методом динамического программирования.

94. 94. Вывод соотношений для оптимального распределения потоков сырья по параллельно работающим аппаратам.

95. 95. Оптимизация равновесных экзотермических реакций.

96. 96. Математическая формулировка задачи линейного программирования. Геометрическое представление задачи линейного программирования, симплекс – метод Данцига.

97. 97. Метод динамического программирования. Метод динамического

программирования сверху и метод динамического программирования снизу.
98. 98. Общая схема решения задач методом геометрического программирования. Понятие двойственной функции.
99. 99. Виды критериев оптимальности: в виде функционала, аддитивный, в виде линейной функции от управляющих параметров.
100. 100. Общая классификация методов оптимизации.

8.4 Структура и пример билета для зачёта с оценкой (5 семестр)

Итоговый контроль освоения материала дисциплины проводится в форме зачёта с оценкой, который включает контрольные вопросы по всем разделам рабочей программы дисциплины. Билет содержит два теоретических вопроса. Вопросы билета относятся к разным разделам дисциплины. Ответы на вопросы зачёта с оценкой оцениваются из максимальной оценки 40 баллов следующим образом: максимальное количество баллов за каждый вопрос – 20 баллов.

Пример билета с оценкой.

«Утверждаю»

Зав. кафедрой КХТП
(Должность, наименование кафедры)

_____ М.Б. Глебов
(Подпись) (И. О. Фамилия)

«__» _____ 20__г.

Министерство науки и высшего образования Российской Федерации
Российский химико-технологический университет имени Д.И. Менделеева
Кафедра кибернетики химико-технологических процессов
18.03.02 Энерго- и ресурсосберегающие процессы в химической технологии, нефтехимии и биотехнологии
Профиль «Основные процессы химических производств и химическая кибернетика»
Методы кибернетики химико-технологических процессов

Билет № 1

1. Общая классификация методов оптимизации (максимальная оценка 20 баллов).
2. Регрессионный анализ линейного уравнения $\hat{y} = b_0 + b_1 x_1 + \cdots + b_k x_k$ (пассивный эксперимент; каждый опыт повторен 3 раза) (максимальная оценка 20 баллов).

9. УЧЕБНО-МЕТОДИЧЕСКОЕ ОБЕСПЕЧЕНИЕ ДИСЦИПЛИНЫ.

9.1. Рекомендуемая литература.

А) Основная литература:

1. Ахназарова С.Л. Моделирование и оптимизация химико-технологических процессов с неполной информацией о механизме [Текст]: учебное пособие для вузов/ Ахназарова С.Л., Гордеев Л.С., Глебов М.Б. – М. : РХТУ им. Д.И. Менделеева, 2010, – 100 с.
2. Гордиенко М. Г. Измерения. Статистическая обработка результатов пассивного и активного экспериментов в биотехнологии [Текст]: учебное пособие / М. Г. Гордиенко, Баурин Д.В., Кареткин Б.А., Шакир И.В.. Панфилов В.И. - М. : РХТУ им. Д.И. Менделеева, 2015. – 105 с.
3. Бояринов А.И. Методы оптимизации в химической технологии [Текст]: учебное пособие для вузов / Бояринов А.И., Кафаров В.В. - М. : Химия, 1969, - 563 с. [Электронный ресурс]: - Режим доступа: http://www.studmed.ru/boyarinov-ai-kafarov-vv-

metody-optimizacii-v-himicheskoy-tehnologii_6f1086be169.html (дата обращения: 30.04.2020).

Б) Дополнительная литература:

1. Ахназарова, С. Л. Методы оптимизации эксперимента в химической технологии [Текст] : учебное пособие для вузов / С.Л. Ахназарова , В.В. Кафаров. - 2-е изд., перераб. и доп. - М. : Высшая школа, 1985. - 327 с.
2. Ахназарова С. Л. Методы оптимизации эксперимента в химической технологии [Текст]: учебное пособие для вузов / Ахназарова С. Л., Кафаров В. В. – М. : Высшая школа, 1985, - 327 с. [Электронный ресурс]: - Режим доступа: http://www.studmed.ru/ahnazarova-sl-kafarov-vv-metody-optimizacii-eksperimenta-v-himicheskoy-tehnologii_ab54b5cc745.html (дата обращения: 30.04.2020).
3. Шайкин А. Н. Практические основы линейной оптимизации [Текст] : учеб. пособие для вузов / А. Н. Шайкин ; ред. А. Ф. Егоров. – М. : РХТУ им. Д.И. Менделеева, 2003. - 144 с.
4. Ахназарова С.Л. Использовании функции желательности Харрингтона при решении оптимизационных задач химической технологии [Текст]: учебное пособие для вузов / Ахназарова С.Л., Гордеев Л.С. - М.: РХТУ им. Д.И. Менделеева, 2003, - 76 с.
5. Бояринов А. И. Моделирование и основы оптимизации химико-технологических процессов [Текст] : текст лекций / А. И. Бояринов. - М. : [б. и.], 1980. - 48 с.
6. Бояринов А. И. Лабораторные работы по моделированию и основам оптимизации [Текст]: учебное пособие для вузов / Ред. А.И. Бояринов, Ч.1: Принципы математического моделирования химико-технологических процессов / Бояринов А.И., Гартман Т.Н., Гулаев В.М., Логинов В.Я. и др. - М. : МХТИ, 1979. - 51 с.
7. Бояринов А. И. Лабораторные работы по моделированию и основам оптимизации [Текст] : учебное пособие для вузов/ Ред. А.И. Бояринов.Ч.2 : Экспериментальная оптимизация. Математическое моделирование и оптимизация массообменных процессов / Бояринов А. И., Гартман Т.Н., Логинов В.Я., Тамбовцев И.И. - М. : МХТИ, 1980. - 44 с.
8. Бояринов А.И. Лабораторные работы по моделированию и основам оптимизации [Текст]: учебное пособие для вузов / Бояринов А.И., Гартман Т.Н., Железнов В.И., Логинов В.Я., Суздалевич В.В., ред. А. И. Бояринов. Ч.3 : Реакторные и теплообменные процессы : методические указания. - М. : МХТИ, 1981. - 41 с.

9.2. Рекомендуемые источники научно-технической информации

- Раздаточный иллюстративный материал к лекциям.
- Методические рекомендации по выполнению лабораторных работ.
- Инструкции по технике безопасности в компьютерном классе.

Научно-технические журналы:

- «Программные продукты и системы», ISSN (печатной версии) – 0236-235X, ISSN (онлайновой версии) – 2311-2735;
- «Химическая промышленность сегодня», ISSN – 0023-110X;
- «Химическая технология», ISSN – 1684-5811;
- «Стандарты и качество», ISSN – 0038-9692;
- «Контроль качества продукции», ISSN – 2541-9900;
- «Теоретические основы химической технологии», ISSN – 0040-3571;
- «Computers and Chemical Engineering» ISSN – 0098-1354;
- «Информационные технологии в проектировании и производстве», ISSN – 2073-2597;
- «Химическое и нефтегазовое машиностроение», ISSN – 023-1126;

- Журнал «ТРИЗ» и другие.

Интернет-ресурсы

1. Каталог оборудования группы компаний ТЭФОС, ООО ТД «Нефтехиммаш КО» (Нижний Новгород). [Электронный ресурс]. Режим доступа: www.tefos.ru (дата обращения: 27.04.2020).
2. Лабораторное оборудование компании «БИОХИМПРО». [Электронный ресурс]. Режим доступа: www.biohimpro.ru (дата обращения: 27.04.2020).
3. Официальный дистрибьютор высокотехнологичного оборудования химических процессов от ведущих производителей Китая компания AKIKO. [Электронный ресурс]. Режим доступа: www.akiko.ru (дата обращения: 27.04.2020) и другие.
4. Каталог оборудования компании Glatt. [Электронный ресурс]. Режим доступа: https://www.glatt.com/ru/kompanija/ (дата обращения: 27.04.2020).
5. Каталог оборудования компании Büchi. [Электронный ресурс]. Режим доступа: https://www.buchi.com/ru-ru (дата обращения: 27.04.2020).

Сайты на актуальные компании производителей лабораторного и промышленного оборудования ежегодно обновляются по материалам международной выставки «Химия» и другие.

9.3. Средства обеспечения освоения дисциплины

Для реализации рабочей программы дисциплины подготовлены следующие средства обеспечения освоения дисциплины:

1. 2 компьютерных класса на 16 и 10 посадочных мест с предустановленным базовым программным обеспечением, в том числе с возможностью подключения к сети Интернет;

– компьютерные презентации интерактивных лекций;

– конспекты лекций в формате *.pdf;

– банк вариантов контрольных работ – 50;

– банк вариантов лабораторных работ – 50;

– банк билетов для итогового контроля освоения дисциплины (зачёт с оценкой) – 50;

– предустановленное лицензионное программное обеспечение в компьютерном классе (Windows, Microsoft Office).

При использовании электронного обучения и дистанционных образовательных технологий занятия полностью или частично проводятся в режиме онлайн. При этом первый пункт списка дополняется или заменяется на:

– доступ к групповым чатам (ЕИОС), к вебинарам (webinar.ru, zoom.us), онлайн-конференции в Skype, электронная почта.

Для освоения дисциплины используются следующие нормативные и нормативно-методические документы:

4. Федеральный закон Российской Федерации от 29.12.2012 № 273-ФЗ «Об образовании в Российской Федерации» [Электронный ресурс] – Режим доступа: http://pravo.gov.ru/proxy/ips/?docbody=&nd=102162745&intelsearch=273-%D4%C7/ (дата обращения: 17.01.2020).
5. Федеральные государственные образовательные стандарты высшего образования // Координационный совет учебно-методических объединений и научно-методических советов высшей школы. Портал Федеральных образовательных стандартов высшего образования [Электронный ресурс] – Режим доступа: http://fgosvo.ru/fgosvo/152/150/25/ (дата обращения: 17.01.2020).
6. Приказ Министерства образования и науки РФ от 23.08.2017 № 816 «Об

утверждении Порядка применения организациями, осуществляющими образовательную деятельность, электронного обучения, дистанционных образовательных технологий при реализации образовательных программ» [Электронный ресурс]. Режим доступа: http://pravo.gov.ru/proxy/ips/?docbody=&nd=102447332&intelsearch=816+%EF%F0%E8%EA%E0%E7 (дата обращения: 17.01.2020).

При освоении дисциплины студенты должны использовать информационные и информационно-образовательные ресурсы следующих порталов и сайтов:

1. Система федеральных образовательных порталов. Система открытого образования. Консалтинговый центр ИОС ОО РФ [Электронный ресурс] – Режим доступа: http://www.openedu.ru/ (дата обращения: 17.01.2020).
2. Информационная система «Единое окно доступа к образовательным ресурсам» [Электронный ресурс] – Режим доступа: http://window.edu.ru/ (дата обращения: 17.01.2020).
3. ФЭПО: соответствие требованиям ФГОС [Электронный ресурс] – Режим доступа: http://fepo.i-exam.ru/ (дата обращения: 17.01.2020).

10. МЕТОДИЧЕСКИЕ УКАЗАНИЯ ДЛЯ ОБУЧАЮЩИХСЯ

10.1. Для студентов, обучающихся по очной форме, без использования электронного образования и дистанционных образовательных технологий

Методические рекомендации по организации учебной работы обучающегося в бакалавриате направлены на повышение ритмичности и эффективности его аудиторной и самостоятельной работы по курсу.

Дисциплина «Методы кибернетики химико-технологических процессов» включает 6 разделов, каждый из которых имеет определенную логическую завершенность. При изучении материала каждого раздела рекомендуется регулярное повторение законспектированного лекционного материала, а также дополнение его сведениями из литературных источников, представленных в рабочей программе. При работе с указанными источниками рекомендуется составлять краткий конспект с обязательным фиксированием библиографических данных источника. Изучение материала каждого раздела заканчивается контролем его освоения в форме контрольной работы. Результаты выполнения контрольных оцениваются в соответствии с принятой в университете рейтинговой системой оценки знаний. Контроль освоения теоретических вопросов выносится на зачет с оценкой.

Рабочая программа дисциплины «Методы кибернетики химико-технологических процессов» предусматривает проведение лабораторных занятий в объеме 32 ч. Лабораторные занятия проводятся в часы, выделенные учебным планом в семестре. Лабораторные занятия проводятся по мере изучения лекционного материала раздела и охватывают все разделы дисциплины.

Целью лабораторных занятий является закрепление полученных знаний по дисциплине, расширение эрудиции и кругозора студента бакалавриата в области обработки экспериментальных данных, составления плана ведения экспериментальных работ, установления адекватности уравнений регрессии экспериментальным данным, использования различных методов для оптимизации процессов, а также для развития творческого потенциала и самостоятельного мышления студента.

При подготовке к лабораторным занятиям студент должен руководствоваться следующими основными принципами:

– сочетание в работе, с одной стороны, изученных в курсе «Методы кибернетики химико-технологических процессов» теоретических положений и сведений, с другой, – результатов новейших разработок в области обработки и планирования эксперимента, а также оптимизации химико-технологических процессов;

– творческий аналитический подход к полученным результатам, исключающий их простое перечисление и изложение.

Работа над подготовкой к лабораторным занятиям ориентирована в первую очередь на самостоятельную работу обучающегося с информационными ресурсами – конспектом лекций и раздаточным материалом, научно-технической и справочной литературой, ресурсами Интернета, базами данных. Доступ к указанным ресурсам обеспечивается фондами научно-технической библиотеки вуза и городских научно-технических библиотек, электронными библиотеками и поисковыми системами Интернета, материалами тематических выставок и научно-технических конференций.

Совокупная оценка текущей работы студента бакалавриата в семестре складывается из оценок за выполнение контрольных работ и сдачи зачета с оценкой.

Итоговой формой контроля знаний по дисциплине является зачет с оценкой. Максимальная оценка 100 баллов.

10.1. Для студентов, обучающихся по очной форме, с использованием электронного образования и дистанционных образовательных технологий

При использовании электронного обучения и дистанционных образовательных технологий занятия полностью или частично проводятся в режиме онлайн. Объем дисциплины и распределение нагрузки по видам работ соответствует п. 4.1. Распределение баллов соответствует п. 10.1 либо может быть изменено в соответствии с решением кафедры, в случае перехода на ЭО и ДОТ в процессе обучения. Решение кафедры об используемых технологиях и системе оценивания достижений обучающихся принимается с учетом мнения ведущего преподавателя и доводится до обучающихся.

11. МЕТОДИЧЕСКИЕ УКАЗАНИЯ ДЛЯ ПРЕПОДАВАТЕЛЕЙ

11.1. Для преподавателей, при реализации программы по очной форме, без использования электронного образования и дистанционных образовательных технологий

Дисциплина «Методы кибернетики химико-технологических процессов» изучается в 5 семестре бакалавриата.

При подготовке и проведении занятий преподаватель должен ориентироваться на то, что студенты, обучающиеся в бакалавриате, имеют общую подготовку по общенаучным, общеинженерным дисциплинам и основным профессиональным дисциплинам профиля, в объеме, предусмотренном учебным планом бакалавриата, а также опыт восприятия и конспектирования изучаемого материала. В связи с этим материал курса должен опираться на полученные знания и быть ориентирован их расширение и углубление в соответствии с современными теоретическими представлениями и технологическими новациями. Обучение студентов организовано в виде лекций и лабораторных занятий, с обсуждением и анализом результатов, что способствует приобретению студентами навыков и умений обосновывать круг рассматриваемых вопросов, формулировать главные положения, определения и практические выводы. На занятиях должна прослеживаться взаимосвязь рассматриваемых вопросов с ранее изученным материалом.

Основной задачей преподавателя, ведущего занятия по дисциплине «Методы кибернетики химико-технологических процессов», является формирование у студентов компетенций в области теоретических основ по принципам и методам оптимизации химико-технологических процессов и систем, современных алгоритмов корреляционного и регрессионного анализов, составления планов проведения экспериментов для решения

задач оптимизации химико-технологических процессов. Преподаватель должен акцентировать внимание студентов на основных методах и алгоритмах решения задач. При выборе материала для занятий желательно обращаться к опыту ведущих зарубежных и отечественных научно-исследовательских центров, научно-производственных фирм и предприятий, использовать их научные, информационные и рекламные материалы и проводить их сравнительный анализ.

В вводной лекции курса следует остановиться на кратком историческом очерке развития теории обработки и планирования эксперимента и оптимизации химико-технологических процессов, их особенностях и областях применения, целях и задачах курса, основных понятиях и определениях, современных тенденциях развития в России и за рубежом. В последующих лекциях необходимо отразить материал в соответствии с логической последовательностью. Начать следует с введения основных понятий случайной величины, функции и плотности распределения и используемых моментов. Затем последовательно излагаются темы, представленные в разделе 4.

В заключении следует отметить области применения методов планирования и обработки эксперимента, а также оптимизации химико-технологических процессов.

При проведении занятий преподаватель может рекомендовать студентам проработку дополнительной литературы по тематике занятия, организуя ее обсуждение на лабораторных занятиях, формирует у студентов навык к самостоятельной работе с разнообразными литературными источниками.

При проведении лабораторных занятий преподавателю следует уделять основное внимание формированию у студентов умения активно использовать полученные знания по дисциплине «Методы кибернетики химико-технологических процессов» при подготовке. Следует обращать внимание на необходимость точного выполнения требований к расчетам и обработке результатов для получения достоверных величин определяемых параметров.

11.2. Для преподавателей, при реализации программы по очной форме, с использованием электронного образования и дистанционных образовательных технологий

При использовании электронного обучения и дистанционных образовательных технологий занятия полностью или частично проводятся в режиме онлайн. Объем дисциплины и распределение нагрузки по видам работ соответствует п. 4.1. Распределение баллов соответствует п. 10.1 либо может быть изменено в соответствии с решением кафедры, в случае перехода на ЭО и ДОТ в процессе обучения. Решение кафедры об используемых технологиях и системе оценивания достижений обучающихся принимается с учетом мнения ведущего преподавателя и доводится до обучающихся.

Реализация ЭО и ДОТ предполагает использование следующих видов и учебной деятельности: онлайн консультации, практические занятия, видео-лекции; лабораторные работы, проводимые полностью или частично с применением ЭО и ДОТ; текущий контроль в режиме тестирования и проверки домашних заданий; самостоятельная работа.

При реализации РПД в зависимости от конкретной ситуации ЭО и ДОТ могут быть применены в следующем виде:

- объем часов контактной работы обучающихся с преподавателем не сокращается) и электронные образовательные ресурсы (ЭОР) методически обеспечивают самостоятельную работу обучающихся в объеме, предусмотренном рабочей программой данной дисциплины. При этом в случае необходимости занятия проводятся в режиме онлайн;
- смешанные формы обучения, сочетающие в себе аудиторные занятия (при возможности перевода части контактных часов работы обучающихся с преподавателем в электронную информационно-образовательную среду без потери содержания учебной

дисциплины) и ЭОР (часть учебного материала (например, лекции) может быть заменена ЭОР);

- учебные курсы, интегрированные в LMS Moodle, контактные часы по которым могут быть исключены, изучаются обучающимися самостоятельно при минимальном участии преподавателя (консультации в режиме вебинара).

12. ПЕРЕЧЕНЬ ИНФОРМАЦИОННЫХ ТЕХНОЛОГИЙ,

ИСПОЛЬЗУЕМЫХ В ОБРАЗОВАТЕЛЬНОМ ПРОЦЕССЕ

Информационную поддержку изучения дисциплины осуществляет Информационно-библиотечный центр (ИБЦ) РХТУ им. Д.И. Менделеева, который обеспечивает обучающихся основной учебной, учебно-методической и научной литературой, необходимой для организации образовательного процесса по дисциплине. Общий объем многоотраслевого фонда ИБЦ на 01.01.2020 составляет 1 715 452 экз.

Фонд ИБЦ располагает учебной, учебно-методической и научно-технической литературой в форме печатных и электронных изданий, а также включает официальные, справочно-библиографические, специализированные отечественные и зарубежные периодические и информационные издания. ИБЦ обеспечивает доступ к профессиональным базам данных, информационным, справочным и поисковым системам.

Каждый обучающийся обеспечен свободным доступом из любой точки, в которой имеется доступ к сети Интернет и к электронно-библиотечной системе (ЭБС) Университета, которая содержит различные издания по основным изучаемым дисциплинам и сформирована по согласованию с правообладателями учебной и учебно-методической литературы.

Для более полного и оперативного справочно-библиографического и информационного обслуживания в ИБЦ реализована технология Электронной доставки документов.

№	Электронный ресурс	Реквизиты договора (номер, дата заключения, срок действия), ссылка на сайт ЭБС, сумма договора, количество ключей	Характеристика библиотечного фонда, доступ к которому предоставляется договором
1.	Электронно-библиотечная система (ЭБС) «ЛАНЬ»	Принадлежность – сторонняя Реквизиты договора – ООО «Издательство «Лань», договор № 33.03-Р-2.0-1775/2-10 от 26.09.2019г. Сумма договора – 642 083-68 Срок действия с «26» сентября 2019г. по «25» сентября 2020г. Ссылка на сайт ЭБС – http://e.lanbook.com Количество ключей – доступ для зарегистрированных пользователей РХТУ с любого компьютера. Дополнительный Договор № 33.03-Р-3.1-2217/2020 от 02.03.2020 г. Сумма договора- 30 994-52 Срок действия	Коллекции: «Химия» - изд-ва НОТ, «Химия»– изд-ва Лаборатория знаний, «Химия» - изд-ва «ЛАНЬ», «Химия» – КНИТУ(Казанский национальный исследовательский технологический университет), «Химия» – изд-ва ФИЗМАТЛИТ», «Информатика» - изд-ва «ЛАНЬ», «Информатика»-Национальный Открытый Университет «ИНТУИТ», «Инженерно-технические науки"-изд-ва «ЛАНЬ», «Теоретическая механика»– изд-ва «ЛАНЬ», Экономика и менеджмент» – изд-ва Дашков и К., а также отдельные

№	Электронный ресурс	Реквизиты договора (номер, дата заключения, срок действия), ссылка на сайт ЭБС, сумма договора, количество ключей	Характеристика библиотечного фонда, доступ к которому предоставляется договором
		с «02» марта 2020 г. по «25» сентября 2020 г. Ссылка на сайт ЭБС – http://e.lanbook.com Количество ключей – доступ для зарегистрированных пользователей РХТУ с любого компьютера.	издания в соответствии с Договором.
2.	Электронно - библиотечная система ИБЦ РХТУ им. Д.И.Менделеева (на базе АИБС «Ирбис»)	Принадлежность – собственная РХТУ. Ссылка на сайт ЭБС – http://lib.muctr.ru/ Доступ для пользователей РХТУ с любого компьютера.	Электронные версии учебных и научных изданий авторов РХТУ по всем ООП.
3.	Информационно-справочная система «ТЕХЭКСПЕРТ» «Нормы, правила, стандарты России».	Принадлежность сторонняя. Реквизиты контракта – ООО «ИНФОРМПРОЕКТ», контракт № 189-2647А/2019 От 09.01.2020 г. Сумма договора – 601110-00 С «01» января.2020 г. по «31» декабря 2020 г. Ссылка на сайт ЭБС – http://reforma.kodeks.ru/reforma/ Количество ключей – 5 лицензий + локальный доступ с компьютеров ИБЦ.	Электронная библиотека нормативно-технических изданий. Содержит более 40000 национальных стандартов и др. НТД
4.	Электронная библиотека диссертаций (ЭБД РГБ).	Принадлежность – сторонняя Реквизиты договора – ФГБУ РГБ, Договор № 33.03-Р-3.1-2173/2020 Сумма договора – 398 840-00 С «16» марта 2020 г. по «15» марта 2021 г. Ссылка на сайт ЭБС – http://diss.rsl.ru/ Количество ключей – 10 лицензий + распечатка в ИБЦ.	В ЭБД доступны электронные версии диссертаций Российской Государственной библиотеки: с 1998 года – по специальностям: "Экономические науки", "Юридические науки", "Педагогические науки" и "Психологические науки"; с 2004 года - по всем специальностям, кроме медицины и фармации; с 2007 года - по всем специальностям, включая работы по медицине и фармации.
5.	БД ВИНИТИ РАН	Принадлежность сторонняя, Реквизиты договора- ВИНИТИ РАН Договор № 33.03-Р-3.1-2047/2019 от 25 февраля 2020 г. Сумма договора – 100 000-00 С «25» февраля 2020 г.	Крупнейшая в России баз данных по естественным, точным и техническим наукам. Включает материалы РЖ (Реферативного журнала) ВИНИТИ с 1981 г. Общий объем БД – более 28 млн.

№	Электронный ресурс	Реквизиты договора (номер, дата заключения, срок действия), ссылка на сайт ЭБС, сумма договора, количество ключей	Характеристика библиотечного фонда, доступ к которому предоставляется договором
		по «24» февраля 2021 г. Ссылка на сайт- http://www.viniti.ru/ Количество ключей – локальный доступ для пользователей РХТУ в ИБЦ РХТУ.	документов
6.	Научно-электронная библиотека «eLibrary.ru».	Принадлежность – сторонняя Реквизиты договора – ООО Научная электронная библиотека, договор № 33.03-Р-3.1 2087/2019 Сумма договора – 1100017-00 С «01» января 2020 г. по «31» декабря 2020 г. Ссылка на сайт – http://elibrary.ru Количество ключей – доступ для пользователей РХТУ по ip-адресам неограничен.	Научная электронная библиотека eLIBRARY.RU– это крупнейший российский информационно-аналитический портал в области науки, технологии, медицины и образования, содержащий рефераты и полные тексты более 29 млн научных статей и публикаций, в том числе электронные версии более 5600 российских научно-технических журналов.
7.	Справочно-правовая система «Консультант+»,	Принадлежность сторонняя- Договор № 174-247ЭА/2019 от 26.12.2019 г. Сумма договора – 927 029-80 С «01» января 2020 г. по «31» декабря 2020 г. Ссылка на сайт – http://www.consultant.ru/ Количество ключей – 50 пользовательских лицензий по ip-адресам.	Справочно-правовая система по законодательству Российской Федерации.
8	Справочно-правовая система “Гарант»	Принадлежность сторонняя Договор №166-235ЭА/2019 от 23.12.2019 г. Сумма договора – 603 949-84 С «01» января 2020 г. по «31» декабря 2020 г. Ссылка на сайт – http://www.garant.ru/ Количество ключей – 50 пользовательских лицензий по ip-адресам.	Гарант – справочно-правовая система по законодательству Российской Федерации.

№	Электронный ресурс	Реквизиты договора (номер, дата заключения, срок действия), ссылка на сайт ЭБС, сумма договора, количество ключей	Характеристика библиотечного фонда, доступ к которому предоставляется договором
9.	Электронно-библиотечная система издательства "ЮРАЙТ"	Принадлежность сторонняя-«Электронное издательство ЮРАЙТ» Договор № 33.03-Р-3.1-220/2020 от 16.03.2020 г. Сумма договора – 324 000-00 С «16» марта 2020 г. по «15» марта 2021 г. Ссылка на сайт – https://biblio-online.ru/ Количество ключей – доступ для зарегистрированных пользователей РХТУ с любого компьютера.	Электронная библиотека включает более 5000 наименований учебников и учебных пособий по всем отраслям знаний для всех уровней профессионального образования от ведущих научных школ с соблюдением требований новых ФГОСов.
10.	Электронно-библиотечная система «Консультант студента»	Принадлежность сторонняя-ООО «Политехресурс» Договор № 33.03-Р-3.1-218/2020 От «16» марта 2020 г. Сумма договора – 36 500-00 С «17» марта 2020 г. по «16» марта 2021 г Ссылка на сайт – http://www.studentlibrary.ru Количество ключей - доступ для зарегистрированных пользователей РХТУ с любого компьютера.	Комплект изданий, входящих в базу данных «Электронная библиотека технического ВУЗа».
11.	Электронно-библиотечная система «ZNANIUM.COM»	Принадлежность сторонняя-ООО «ЗНАНИУМ», Договор № 4309 эбс 33.03-Р-3.1-2215/2020 от «20» марта 2020 г. Сумма договора – 30 000-00 С «20» марта 2020 г. по «19» марта 2021г Ссылка на сайт – https://znanium.com/ Количество ключей – доступ для зарегистрированных пользователей РХТУ с любого компьютера.	Коллекция изданий учебников и учебных пособий по различным отраслям знаний для всех уровней профессионального образования.
12.	Информационно-аналитическая система Science Index	Принадлежность сторонняя-ООО «Научная электронная библиотека» Договор № SIO-364/19 33.03-Р-3.1-2103/2019 от «17» февраля 2020 г. Сумма договора – 90 000-00 Срок действия с «17» февраля 2020 г. по «16» февраля 2021 г. Ссылка на сайт – http://elibrary.ru Количество ключей – локальный	Дистанционная поддержка публикационной активности преподавателей университета

№	Электронный ресурс	Реквизиты договора (номер, дата заключения, срок действия), ссылка на сайт ЭБС, сумма договора, количество ключей	Характеристика библиотечного фонда, доступ к которому предоставляется договором
		доступ для сотрудников ИБЦ	

13. МАТЕРИАЛЬНО-ТЕХНИЧЕСКОЕ ОБЕСПЕЧЕНИЕ ИСЦИПЛИНЫ

В соответствии с учебным планом занятия по дисциплине «Методы кибернетики химико-технологических процессов» проводятся в форме лекций, лабораторных занятий и самостоятельной работы обучающихся.

13.1. Оборудование, необходимое в образовательном процессе:

Лекционная учебная аудитория, оборудованная электронными средствами демонстрации (компьютер со средствами звуковоспроизведения, проектор, экран) и учебной мебелью; учебная аудитория для проведения практических занятий, оборудованная электронными средствами демонстрации; компьютерные классы, насчитывающие не менее 16 посадочных мест с предустановленным программным обеспечением для текущего контроля выполнения расчётных работ; лаборатории с оборудованием и аналитическими приборами; библиотека, имеющая рабочие компьютерные места, оснащённые компьютерами с доступом к базам данных и выходом в Интернет.

Персональные компьютеры, укомплектованные проигрывателями CD и DVD, USB-портами, принтерами, многофункциональными устройствами и программными средствами; мультимедийное проекционное оборудование; копировальные аппараты; локальная сеть с выходом в Интернет; беспроводная точка доступа в локальную сеть и сеть Интернет.

Кафедра обладает программным обеспечением, приведенным в разделе 13.4.

13.2. Учебно-наглядные пособия:

По дисциплине «Методы кибернетики химико-технологических процессов» доступны учебные материалы, размещенные на сайте кафедры http://kxtp.muctr.ru. Реализованы лекции по учебным модулям в соответствии с программой дисциплины. Приведены примеры решения работ.

Организован доступ к свободно распространяемым образовательным порталам и сайтам для использования информационно-справочных ресурсов.

Бакалавры могут использовать данные электронные ресурсы для самостоятельной подготовки, а в последующем – при выполнении научно-исследовательской работы и написания выпускной квалификационной работы.

13.3. Печатные и электронные образовательные и информационные ресурсы:

На кафедре Кибернетики ХТП используются информационно-методические материалы: учебные пособия; методические рекомендации к практическим и лабораторным занятиям; электронные учебные пособия; кафедральные библиотеки электронных изданий; учебно-методические разработки кафедры в электронном виде.

13.4. Перечень лицензионного программного обеспечения:

№	Наименование программного продукта	Реквизиты договора поставки	Количество лицензий	Срок окончания действия лицензии
1	Microsoft Windows 8.1 Professional Get Genuine	Контракт № 62-64ЭА/2013, Microsoft Open License, Номер лицензии 62795478	16	Бессрочно
2	Micosoft Office Standard 2013	Контракт № 62-64ЭА/2013, MicrosoftOpenLicense Номер лицензии 47837477	16	Бессрочно
3	Антивирус Kaspersky Endpoint Security	Контракт № 28-35ЭА/2020, Лицензия антивируса (продление на 1 год)	10	26.06.2021

14. ТРЕБОВАНИЯ К ОЦЕНКЕ КАЧЕСТВА ОСВОЕНИЯ ПРОГРАММЫ

Наименование разделов	Основные показатели оценки	Формы и методы контроля и оценки
Раздел 1. Основные характеристики случайных величин. Определение параметров функции распределения	*Умеет:* выбрать соответствующую постановке задачи стратегию при экспериментальном поиске оптимальных условий;	Контрольная работа 1 Лабораторная работа 1. Зачет с оценкой.
Раздел 2. Методы корреляционного и регрессионного анализов	*Знает:* современные алгоритмы дисперсионного, корреляционного и регрессионного анализов; *Умеет:* выбрать соответствующую постановке задачи стратегию при экспериментальном поиске оптимальных условий.	Контрольная работа 2 Лабораторная работа 2. Зачет с оценкой.
Раздел 3. Методы планирования эксперимента	*Знает:* современные алгоритмы дисперсионного, корреляционного и регрессионного анализов; планы эксперимента для решения задач оптимизации; *Умеет:* выбирать соответствующую постановке задачи стратегию при экспериментальном поиске оптимальных условий; план эксперимента для решения задачи оптимизации; *Владеет:* методами оптимизации в наноинженерии и оптимизации экспериментальных исследований в области наноинженерии.	Контрольная работа 3. Лабораторная работа 3-5. Зачет с оценкой.
Раздел 4. Особенности оптимизации процессов химической технологии	*Знает:* методы оптимизации в наноинженерии; *Умеет:* выбрать метод оптимизации сложных процессов, адекватный постановке задачи; *Владеет:* методами оптимизации в наноинженерии и оптимизации экспериментальных исследований в области наноинженерии.	Зачет с оценкой.
Раздел 5.	*Знает*: методы оптимизации в	Лабораторная работа 6.

Аналитические методы оптимизации	наноинженерии; *Умеет:* выбрать метод оптимизации сложных процессов, адекватный постановке задачи; *Владеет:* методами оптимизации в наноинженерии и оптимизации экспериментальных исследований в области наноинженерии.	Зачет с оценкой.
Раздел 6. Методы математического программирования	*Знает:* методы оптимизации в наноинженерии; *Умеет:* выбрать метод оптимизации сложных процессов, адекватный постановке задачи; *Владеет:* методами оптимизации в наноинженерии и оптимизации экспериментальных исследований в области наноинженерии.	Лабораторная работа 7,8. Зачет с оценкой.

15. ОСОБЕННОСТИ ОРГАНИЗАЦИИ ОБРАЗОВАТЕЛЬНОГО ПРОЦЕССА ДЛЯ ИНВАЛИДОВ И ЛИЦ С ОГРАНИЧЕННЫМИ ВОЗМОЖНОСТЯМИ ЗДОРОВЬЯ

Обучение инвалидов и лиц с ограниченными возможностями здоровья осуществляется в соответствии с:

- Порядком организации и осуществления образовательной деятельности по образовательным программам – программам бакалавриата, программам специалитета, программам магистратуры (Приказ Минобрнауки РФ от 05.04.2017 № 301);
- Положением о Порядке организации и осуществления образовательной деятельности по образовательным программам – программам бакалавриата, программам специалитета, программам магистратуры в Российском химико-технологическом университете имени Д.И. Менделеева (утв. решением Ученого совета университета от 28.06.2017, протокол № 9);
- Методическими рекомендациями по организации образовательного процесса для обучения инвалидов и лиц с ограниченными возможностями здоровья в образовательных организациях высшего образования, в том числе оснащенности образовательного процесса (утверждены заместителем Министра образования и науки РФ А.А. Климовым от 08.04.2014 № АК-44/05вн).

ДОПОЛНЕНИЯ И ИЗМЕНЕНИЯ К РПД

ПО ДИСЦИПЛИНЕ «МЕТОДЫ КИБЕРНЕТИКИ ХИМИКО-ТЕХНОЛОГИЧЕСКИХ ПРОЦЕССОВ»

ОСНОВНОЙ ОБРАЗОВАТЕЛЬНОЙ ПРОГРАММЫ ВЫСШЕГО ОБРАЗОВАНИЯ – ПРОГРАММЫ БАКАЛАВРИАТА

по направлению подготовки 18.03.02 «Энерго- и ресурсосберегающие процессы в химической технологии, нефтехимии и биотехнологии»
Профиль «Основные процессы химических производств и химическая кибернетика»
Квалификация - бакалавр

Номер изменения/ дополнения	Содержание дополнения/изменения	Основание внесения изменения/дополнения
1	Изменения в части обновления договоров электронных ресурсов	протокол заседания Ученого совета № 2 от «30» сентября 2019 г.
2	Изменения в части использования ЭО и ДОТ при реализации основных профессиональных образовательных программ (п.9.3, 10, 11 РПД)	Приказ ректора РХТУ им. Д.И. Менделеева от 16.03.2020 № 163-А «О предупреждении распространения новой коронавирусной инфекции»
		протокол заседания кафедры №_____от «___»_____20___г.
		протокол заседания кафедры №_____от «___»_____20___г.
		протокол заседания кафедры №_____от «___»_____20___г.

Министерство науки и высшего образования Российской Федерации
Федеральное государственное бюджетное образовательное учреждение высшего образования
«Российский химико-технологический университет имени Д.И. Менделеева»

«УТВЕРЖДАЮ»

Проректор по учебной работе

_____ С.Н. Филатов

«30» июня 2020 г.

РАБОЧАЯ ПРОГРАММА ДИСЦИПЛИНЫ

«Моделирование энерго- и ресурсосберегающих процессов в химической технологии, нефтехимии и биотехнологии»

Направление подготовки 18.03.02 Энерго- и ресурсосберегающие процессы в химической технологии, нефтехимии и биотехнологии

Профиль подготовки
«Основные процессы химических производств и химическая кибернетика»

Квалификация «бакалавр»

РАССМОТРЕНО И ОДОБРЕНО
на заседании Методической комиссии
РХТУ им. Д.И. Менделеева
«30» июня 2020 г.

Председатель _____ Н.А. Макаров

Москва 2020

Программа составлена профессором кафедры кибернетики ХТП М.Б. Глебовым и доцентом кафедры кибернетики ХТП А.А. Дудоровым

Программа рассмотрена и одобрена на заседании кафедры кибернетики ХТП РХТУ им. Д.И. Менделеева «__16_» _____июня_____2020 г., протокол № __6_

Содержание

1. Цели и задачи дисциплины 4
2. Требования к результатам освоения дисциплины 5
3. Объем дисциплины и виды учебной работы 6
4. Содержание дисциплины 7
4.1. Разделы дисциплины и виды занятий для студентов очного отделения 7
4.2. Содержание разделов дисциплины 8
5. Соответствие содержания дисциплины компетенциям бакалавра 10
6. Практические и лабораторные занятия 13
6.1. Практические занятия 13
7. Самостоятельная работа 14
8. Примеры оценочных средств для контроля освоения дисциплины 15
8.1. Примеры контрольных работ для текущего контроля освоения дисциплины 15
8.2. Структура и пример экзаменационного билета 19
9. Учебно-методическое обеспечение дисциплины 34
9.1. Рекомендуемая литература 34
9.2. Рекомендуемые источники научно-технической информации 34
9.3. Средства обеспечения освоения дисциплины 35
10. Методические указания для обучающихся 36
11. Методические указания для преподавателей 37
12. Перечень информационных технологий, используемых в образовательном процессе. 39
13. Материально-техническое обеспечение дисциплины 40
13.1. Оборудование, необходимое в образовательном процессе: 40
13.2. Учебно-наглядные пособия: 41
13.3. Печатные и электронные образовательные и информационные ресурсы: 41
13.4. Перечень лицензионного программного обеспечения 42
14. Требования к оценке качества освоения программы 42
15. Особенности организации образовательного процесса для инвалидов и лиц с ограниченными возможностями здоровья 48

1. ЦЕЛИ И ЗАДАЧИ ДИСЦИПЛИНЫ

Программа составлена в соответствии с требованиями Федерального государственного образовательного стандарта (ФГОС ВО) для направления подготовки 18.03.02 Энерго- и ресурсосберегающие процессы в химической технологии, нефтехимии и биотехнологии, рекомендациями методической секции Ученого совета и накопленного опыта преподавания дисциплины кафедрой кибернетики химико-технологических процессов РХТУ им. Д.И. Менделеева. Программа рассчитана на изучение дисциплины в течение одного семестра.

Дисциплина «Моделирование энерго- и ресурсосберегающих процессов в химической технологии, нефтехимии и биотехнологии» относится к вариативной части учебного плана (Б1.В.ОД.11) и рассчитана на изучение в 6 семестре. Программа дисциплины предполагает, что обучающиеся имеют теоретическую и практическую подготовку в области процессов и аппаратов химической технологии.

Цель дисциплины – обучить студентов практическому использованию метода математического моделирования энерго- и ресурсосберегающих процессов в химической технологии, нефтехимии и биотехнологии.

З**адачи** дисциплины:

- Научить студентов пониманию математического моделирования как многоэтапного процесса, связанного с физическим моделированием;
- Показать студентам различные подходы к построению математических моделей;
- Привить навыки построения математических моделей химико-технологических процессов на основе блочного принципа построения моделей;
- Научить студентов решать задачи идентификации параметров математических моделей;
- Научить студентов строить на основе математических моделей алгоритмы решения конкретных задач;
- Научить студентов применять математические модели химико-технологических процессов для решения задач оптимизации, проектирования и создания новых процессов.

При изучении дисциплины студенты приобретают навыки правильно поставить задачу исследования отдельного химико-технологического процесса (ХТП); провести анализ сложных ХТП и систем, установить их иерархическую структуру; использовать принципы декомпозиции системы на отдельные блоки и составлять математические модели процессов на различных уровнях иерархии системы с последующим агрегированием блоков в общую модель процесса; оценивать адекватность модели объекту и анализировать функционирование процесса по его модели; производить оптимизацию процесса и проектирование промышленных аппаратов.

Дисциплина «Моделирование энерго- и ресурсосберегающих процессов в химической технологии, нефтехимии и биотехнологии» преподается в 6 семестре. Контроль успеваемости студентов ведется по принятой в университете рейтинговой системе.

2. ТРЕБОВАНИЯ К РЕЗУЛЬТАТАМ ОСВОЕНИЯ ДИСЦИПЛИНЫ

Изучение дисциплины «Моделирование энерго- и ресурсосберегающих процессов в химической технологии, нефтехимии и биотехнологии» при подготовке бакалавров по направлению 18.03.02 Энерго- и ресурсосберегающие процессы в химической технологии, нефтехимии и биотехнологии, профиль «Основные процессы химических производств и химическая кибернетика» направлено на приобретение общепрофессиональных компетенций (ОПК):

- способность использовать основные законы естественнонаучных дисциплин в профессиональной деятельности, применять методы математического анализа и моделирования, теоретического и экспериментального исследования (ОПК-2).

А также овладение следующими профессиональными компетенциями (ПК):

- способностью использовать элементы эколого-экономического анализа в создании энерго- и ресурсосберегающих технологий (ПК-8);
- способностью планировать экспериментальные исследования, получать, обрабатывать и анализировать полученные результаты (ПК-15);
- способность моделировать энерго- и ресурсосберегающие процессы в промышленности (ПК-16).

В результате изучения дисциплины обучающийся по программе бакалавриата должен:

Знать:

определение, структуру и блочный принцип построения математических моделей; этапы математического моделирования; взаимосвязь физического и математического моделирования; математические модели процессов абсорбции, ректификации, экстракции, сушки, теплообмена, кристаллизации, алгоритмы расчета вышеуказанных процессов.

Уметь:

решать задачи составления математического описания, выбирать метод решения сформулированной системы уравнений, устанавливать адекватность математической модели объекту исследования, решать задачи оптимизации и проектирования вышеперечисленных химико-технологических процессов.

Владеть:

аналитическим, эмпирическим и эмпирико-аналитическим методами составления математического описания; методами идентификации параметров математических моделей; алгоритмами расчета основных тепло-, массообменных процессов в проверочной и проектной постановках задачи.

3. ОБЪЕМ ДИСЦИПЛИНЫ И ВИДЫ УЧЕБНОЙ РАБОТЫ

Виды учебной работы	В зачетных единицах	В академ. часах
Общая трудоемкость дисциплины по учебному плану	**6**	**216**
Контактная работа (КР):	**2,22**	**80**
Лекции (Лек)	1,67	60
Практические занятия (ПЗ)	0,55	20
Самостоятельная работа (СР):	**2,78**	**100**
Самостоятельная проработка разделов дисциплины	2,78	100
Вид контроля: зачет / экзамен	**1,0 з.е.**	**Вид контроля**

		экзамен (36)
Подготовка к экзамену		**35.6**
Контактная аттестация		**0.4**

Виды учебной работы	В зачетных единицах	В астроном. часах
Общая трудоемкость дисциплины по учебному плану	6	**162**
Контактная работа (КР):	**2,22**	**60**
Лекции (Лек)	1,67	45
Практические занятия (ПЗ)	0,55	15
Самостоятельная работа (СР):	**2,78**	75
Виды самостоятельной работы из учебного плана	2,78	75
Вид контроля: зачет / экзамен	**1,0 з.е.**	**Вид контроля экзамен (27)**
Подготовка к экзамену		**26.7**
Контактная аттестация		**0.3**

4. СОДЕРЖАНИЕ ДИСЦИПЛИНЫ.

4.1. Разделы дисциплины и виды занятий для студентов очного отделения.

№	Раздел дисциплины	Лекции	Практ.занятия	Самост. работа	Всего
	Введение	2	–	**-**	**2**
1.	**Раздел 1. Принципы построения математических моделей и этапы математического моделирования.**	**7**	**4**	**5**	**20**
1.1	Структура математического описания процессов химической технологии. Этапы математического моделирования.	4	2	5	11
1.2	Блочный принцип построения математических моделей химико-технологических процессов.	1	-	2	3
1.3	Нейросетевое моделирование.	2	2	2	6
2.	**Раздел 2. Параметрическая идентификация моделей химико-технологических процессов.**	**4**	**0**	**4**	**11**
2.1	Метод моментов.	2	0	5	7
2.2	Применение метода максимального правдоподобия	2	0	2	4
3.	**Раздел 3. Описание структуры потоков в аппарате на основе модельных представлений движения потока.**	**16**	**4**	**6**	**32**
3.1	Эмпирические методы установления структуры потоков.	4	0	4	8

3.2	Представление моделей в форме дифференциальных уравнений и передаточных функций.	8	0	4	12
3.3	Примеры применения метода моментов для оценки параметров моделей структуры потоков.	4	4	4	12
4.	**Раздел 4. Постановка и решение задач расчета фазовых равновесий в многокомпонентных системах.**	**4**	**4**	**4**	**16**
4.1	Постановка задач и расчет равновесий в системе жидкость – газ, жидкость – пар.	2	2	4	8
4.2	Постановка задач и расчет равновесий в системе жидкость – жидкость.	2	2	4	8
5.	**Раздел 5. Расчет потоков в двухфазных многокомпонентных системах на основе модельных представлений массопереноса.**	**2**	–	**4**	**12**
6.	**Раздел 6. Модели и алгоритмы расчета типовых процессов химической технологии**.	**24**	**8**	**41**	**86**
6.1	Модели и алгоритмы расчета процесса абсорбции.	2	4	8	14
6.2	Модели и алгоритмы расчета процесса многокомпонентной ректификации.	4	4	8	16
6.3	Модели и алгоритмы расчета процесса экстракции.	4	0	8	12
6.4	Модели и алгоритмы расчета процесса адсорбции.	2	0	8	10
6.5	Модели и алгоритмы расчета процесса сушки в псевдоожиженном слое.	4	0	7	11
6.6	Модели и алгоритмы расчета процесса массовой кристаллизации из растворов.	4	0	8	12
6.7	Модели и алгоритмы расчета совмещенных и биотехнологических процессов.	4	0	7	11
	Заключение	**1**	–	–	**1**
	Итого:	**60**	**20**	**100**	**180**

4.2 Содержание разделов дисциплины

Введение.

Математические модели. Определение. Взаимосвязь математических и физических моделей. Приближенный характер математических моделей. Допущения, принимаемые при построении математической модели. Классификация математических моделей по временному признаку: стационарные, нестационарные, квазинестационарные модели; по пространственному признаку: с сосредоточенными параметрами, с распределенными параметрами, ячеечные модели.

1. Раздел 1. Принципы построения математических моделей и этапы математического моделирования.

1.1 Структура математического описания процессов химической технологии. Этапы математического моделирования.

Уравнения, отражающие основные законы сохранения массы, энергии, импульса, переноса, условия равновесия, ограничения. Дифференциальная и интегральная запись законов сохранения. Применение теоремы Остроградского-Гаусса для вывода дифференциальной формы законов сохранения. Математическая характеристика классов уравнений, входящих в математическое описание. Постановка начального и граничных условий. Краевые условия 1 и 2 рода, смешанная краевая задача. Задача Коши, существование и единственность ее решения. Примеры постановки краевых условий. Изучение химико-технологических процессов методом математического моделирования. Этапы математического моделирования:

а) составление математического описания аналитическим способом, эмпирическим способом, аналитико-эмпирическим способом.

б) Выбор метода решения. Аналитические и численные методы. Источники возникновения погрешностей. Анализ сходимости итерационных методов. Реализация выбранного метода решения в виде алгоритма. Разработка программы расчета по алгоритму.

в) Установление адекватности модели по объекту. Статистические гипотезы и проверка гипотез по статистическим критериям. Критерии установления адекватности однооткликовых и многооткликовых моделей.

г) Коррекция модели по результатам накопленной информации. Примеры.

1.2 Блочный принцип построения математических моделей химико-технологических процессов.

Представление математического описания в соответствии с блочным принципом. Основные блоки, составляющие описание процесса и их взаимосвязь. Отражение принципов системного анализа в блочном подходе к построению математических моделей.

1.3 Нейросетевое моделирование.

Определение нейросетевых моделей. Сходство и различие с биологическими нейронными сетями. Классификация нейросетевых моделей. Этапы разработки нейросетевых моделей. Алгоритмы обучения. Нейросетевые программные пакеты. Примеры применения искусственных нейронных сетей.

2. Раздел 2. Параметрическая идентификация моделей химико-технологических процессов.

2.1 Метод моментов.

Сущность и применение метода моментов для нахождения точечных оценок параметров моделей структуры потоков.

2.2 Применение метода максимального правдоподобия.

Сущность и применение метода максимального правдоподобия для нахождения точечных оценок параметров моделей структуры потоков.

3. Раздел 3. Описание структуры потоков в аппарате на основе модельных представлений движения потока.

3.1 Эмпирические методы установления структуры потоков. Характеристика стохастического поведения частиц с помощью внешних и внутренних функций распределения. Экспериментальные методы оценки внешних функций распределения. Индикаторные методы исследования структуры потоков. Обработка функций отклика по методу моментов. Учет стохастической природы движения потоков в параметрических моделях.

3.2 Представление моделей в форме дифференциальных уравнений и передаточных функций.

Представление моделей структуры потоков в форме передаточных функций. Связь моментов распределения частиц потока по времени пребывания с передаточной функцией.

3.3 Примеры применения метода моментов для оценки параметров моделей структуры потоков.

Оценка параметров ячеечной, диффузионной, рециркуляционной и комбинированных моделей.

4. Раздел 4. Постановка и решение задач расчета фазовых равновесий в многокомпонентных системах.

4.1 Постановка задач и расчет равновесий в системе жидкость – газ, жидкость – пар.

Расчет равновесия как решение линейной задачи. Учет неидеального поведения фаз. Описание совмещенных фазовых и химических равновесий. Математическое описание и алгоритм решения задачи.

4.2 Постановка задач и расчет равновесий в системе жидкость – жидкость.

Анализ устойчивости фазовых равновесий. Математическое описание и алгоритм решения задачи расчета равновесий жидкость- жидкость и жидкость-жидкость-пар.

5. Раздел 5. Расчет потоков в двухфазных многокомпонентных системах на основе модельных представлений массопереноса.

Многокомпонентный массоперенос в однофазной среде. Прямые и перекрестные эффекты. Модели проницания и обновления поверхности раздела для массопереноса в двухфазных средах. Выражение потоков в многокомпонентной двухфазной среде через матрицу коэффициентов массопередачи.

6. Раздел 6. Модели и алгоритмы расчета типовых процессов химической технологии.

6.1 Модели и алгоритмы расчета процесса абсорбции.

Описание и алгоритмы расчета процесса абсорбции на основе модели вытеснения, ячеечной, диффузионной моделей.

6.2 Модели и алгоритмы расчета процесса многокомпонентной ректификации.

Два подхода к моделированию процесса ректификации: равновесный и неравновесный. Методы и алгоритмы расчета ректификационных колонн. Описание ректификации в насадочных колоннах.

6.3 Модели и алгоритмы расчета процесса экстракции.

Экстракция в системах жидкость-жидкость. Описание процесса на основе ячеечной модели с обратными потоками. Алгоритм расчета колонного экстрактора.

6.4 Модели и алгоритмы расчета процесса адсорбции.

Описание и алгоритмы расчета процесса на основе модели вытеснения, ячеечной, диффузионной моделей.

6.5 Модели и алгоритмы расчета процесса сушки в псевдоожиженном слое.

Описание процесса конвективной сушки с учетом структуры газового потока в аппарате. Алгоритм расчета сушилки фонтанирующего слоя.

6.6 Модели и алгоритмы расчета процесса массовой кристаллизации из растворов.

Модели процесса кристаллизации на основе методов механики сплошных сред. Основные понятия механики сплошных сред. Допущения. Алгоритмы расчета периодических и непрерывных кристаллизаторов.

6.7 Модели и алгоритмы расчета совмещенных и биотехнологических процессов.

Хеморектификация, хемосорбция, биологическая очистка промышленных стоков. Использование принципа совмещения для интенсификации процессов.

Заключение.

Взаимосвязь физического и математического моделирования в ходе решения задач оптимизации, проектирования и создания новых химико-технологических процессов.

5. СООТВЕТСТВИЕ СОДЕРЖАНИЯ ДИСЦИПЛИНЫ КОМПЕТЕНЦИЯМ БАКАЛАВРА

№	Требования к освоению дисциплины и компетенции	Раздел 1	Раздел 2	Раздел 3	Раздел 4	Раздел 5	Раздел 6
	Знать:						
1	определение, структуру и блочный	+		+			+

	принцип построения математических моделей						
2	этапы математического моделирования	+		+			+
3	взаимосвязь физического и математического моделирования		+	+	+	+	
4	математические модели процессов абсорбции, ректификации, экстракции, сушки, теплообмена, кристаллизации, алгоритмы расчета вышеуказанных процессов						+
	Уметь:						
5	решать задачи составления математического описания	+		+			+
6	выбирать метод решения сформулированной системы уравнений				+		+
7	устанавливать адекватность математической модели объекту исследования	+					
8	решать задачи оптимизации и проектирования вышеперечисленных химико-технологических процессов						+
	Владеть:						
9	аналитическим, эмпирическим и эмпирико-аналитическим методами составления математического описания	+		+	+		+
10	методами идентификации параметров математических моделей		+	+			+
11	алгоритмами расчета основных тепло-, массообменных процессов в проверочной и проектной постановках задачи					+	+
	Профессиональные компетенции:						
	Общепрофессиональные компетенции (ОПК):						
15	способность использовать основные законы естественнонаучных дисциплин в профессиональной деятельности, применять методы математического анализа и моделирования, теоретического и экспериментального исследования (ОПК-2)	+	+	+	+	+	+
	Профессиональные компетенции (ПК):						
17	способностью использовать элементы эколого-экономического анализа в создании энерго- и		+				+

	ресурсосберегающих технологий (ПК-8)						
18	способностью планировать экспериментальные исследования, получать, обрабатывать и анализировать полученные результаты (ПК-15)						+
19	способностью моделировать энерго- и ресурсосберегающие процессы в промышленности (ПК-16)						+

6. ПРАКТИЧЕСКИЕ И ЛАБОРАТОРНЫЕ ЗАНЯТИЯ

6.1. Практические занятия

Примерные темы практических занятий по дисциплине. Предусмотрены практические занятия обучающегося бакалавриата в объеме 20 акад. ч. (2 акад. ч Раздел 1; 2 ч. Раздел 2; 4 акад. ч Раздел 3; 4 акад. ч Раздел 4; 2 ч. Раздел 5; 6 ч. Раздел 6).

№ п/п	№ раздела дисциплины	Примерные темы практических занятий
1	1.1	Установление адекватности математических моделей путем проверки статистических гипотез
2	2.1	Оценка параметров моделей с использованием метода моментов
3	3.1	Расчет моментов экспериментальных функций отклика на стандартные возмущения
4	3.2	Построение комбинированных моделей структуры потоков в аппаратах
5	4.1	Постановка задач и расчет многокомпонентных равновесий жидкость – пар
6	4.1	Расчет совмещенных фазовых и химических равновесий
7	4.2	Постановка задач и расчет многокомпонентных равновесий жидкость – жидкость
8	5	Расчет матрицы коэффициентов массопередачи в многокомпонентной системе
9	6.1	Построение модели и расчет требуемого числа ступеней разделения процесса абсорбции газов
10	6.2	Построение алгоритма расчета колонн многокомпонентной

		ректификации методом «От тарелки к тарелке»
11	6.2	Построение алгоритма расчета колонн многокомпонентной ректификации на основе метода установившегося состояния
12	6.2	Построение алгоритма расчета колонн периодической ректификации
13	6.5	Построение моделей процессов теплообмена
14	6.5	Оценка кинетических параметров процесса сушки частиц бутадиен-стирольного каучука в аппарате фонтанирующего слоя
15	6.6	Оценка параметров моделей массовой кристаллизации из растворов
16	6.7	Построение модели и алгоритма расчета аэротенка

7. САМОСТОЯТЕЛЬНАЯ РАБОТА

Рабочей программой дисциплины «Моделирование энерго- и ресурсосберегающих процессов в химической технологии, нефтехимии и биотехнологии» предусмотрена самостоятельная работа студента бакалавриата в объеме 64 ч в семестре. Самостоятельная работа проводится с целью углубления знаний по дисциплине и предусматривает:

– ознакомление и проработку рекомендованной литературы, работу с электронно-библиотечными системами, включая переводы публикаций из научных журналов, цитируемых в базах Scopus, Web of Science, Chemical Abstracts, РИНЦ;

–посещение отраслевых выставок и семинаров;

–подготовку к выполнению контрольных работ по материалу лекционного курса;

– подготовку к сдаче экзамена и практических занятий по курсу.

Планирование времени на самостоятельную работу, необходимого на изучение дисциплины, студентам лучше всего осуществлять на весь период изучения, предусматривая при этом регулярное повторение пройденного материала. Материал, законспектированный на лекциях, необходимо регулярно дополнять сведениями из литературных источников, представленных в рабочей программе. При работе с указанными источниками рекомендуется составлять краткий конспект материала, с обязательным фиксированием библиографических данных источника.

8. ПРИМЕРЫ ОЦЕНОЧНЫХ СРЕДСТВ ДЛЯ КОНТРОЛЯ ОСВОЕНИЯ ДИСЦИПЛИНЫ

По дисциплине «Моделирование энерго- и ресурсосберегающих процессов в химической технологии, нефтехимии и биотехнологии» предусмотрены следующие баллы текущего контроля освоения дисциплины:

Примерный перечень тем домашних заданий для самостоятельного выполнения студентами

1. Исследование структуры потоков в аппаратах колонного типа - 5 баллов.

2. Оценка целесообразности применения модели для описания структуры потока в аппарате - 5 баллов .

3. Расчет моментов экспериментальных функций отклика на стандартные возмущения через передаточную функцию - 5 баллов.

4. Оценка параметров моделей структуры потоков в аппаратах с использованием метода установившегося состояния - 5 баллов.

5. Формулировка и решение уравнений динамики изменения концентрации индикатора в выходном потоке аппарата, описываемом комбинированной моделью заданного вида - 7 баллов.

6. Определение динамики изменения концентрации индикатора на выходе из аппарата, структура потоков в котором описывается комбинированной моделью, для синусоидального (ступенчатого) входного возмущения - 7 баллов.

7. Расчет равновесия в бинарных смесях с учетом неидеальности компонентов жидкой фазы - 5 баллов.

8. Определение расхода абсорбента для улавливания заданного количества загрязняющих веществ в потоке воздуха - 7 баллов.

9. Определение расхода экстрагента, необходимого для извлечения загрязняющих веществ с заданной степенью из сточных вод - 9 баллов.

8.1. Примеры контрольных работ для текущего контроля освоения дисциплины.

Контрольная работа № 1

Максимальная оценка 5 баллов

по теме «Абсорбция»

Определить направление переноса ацетилена и движущую силу переноса (в начальный момент времени, в мольных долях) в системе атмосферный воздух – вода – ацетилен при температуре 25 ^{0}C , если в воздухе содержится y=14% объемных ацетилена, а в воде содержится x=0,29·10^{-3} кг ацетилена на 1 кг воды. Атмосферное давление составляет 765 мм рт. ст. Константа Генри K равна: 1,01·10^6 мм рт. ст.

Контрольная работа № 2

Максимальная оценка 5 баллов

по теме «Фазовые равновесия»

На лабораторной установке изучалось парожидкостное равновесие в системе ацетон-вода при температуре кипения смеси равной 61 ^{0}C. Состав жидкой фазы равнялся $X_{ац}$ =0,308 мол. доли. Необходимо вычислить состав паровой фазы и давление паровой смеси с точностью 10%. Расчеты вести с использованием уравнения Вильсона. Параметры уравнения Вильсона взять из лабораторного практикума.

Контрольная работа № 3

Максимальная оценка 5 баллов

по теме «Установление адекватности модели»

На производстве 3 смены рабочих выпускали сверхплановую продукцию

Смена	1	2	3
Количество сверхплановой продукции (в условных единицах)	3	7	5

Можно ли считать расхождения между количеством сверхплановой продукции по сменам случайными?

Контрольная работа № 4

Максимальная оценка 5 баллов

по теме «Исследование структуры потоков»

Вычислить размерные начальные и центральные моменты 1, 2 и 3 порядков и дисперсию по функции отулика на импульсное возмущение для аппарата, структура потоков в котором описывается ячеечной моделью (N=3). Объем аппарата 3 $м^3$ а объемная скорость потока через аппарат – 2 $м^3$/час.

Полный перечень оценочных средств приведён в виде отдельного документа, являющегося неотъемлемой частью основной образовательной программы.

8.2. Структура и пример экзаменационного билета

Экзамен по дисциплине «Моделирование энерго- и ресурсосберегающих процессов в химической технологии, нефтехимии и биотехнологии» проводится в 6 семестре и включает контрольные вопросы по всем разделам учебной программы дисциплины. Билет для экзамена состоит из 2 вопросов, относящихся к указанным разделам. Ответы на вопросы оцениваются из максимальной оценки 40 баллов следующим образом: максимальное количество баллов за каждый вопрос – 20 баллов.

Пример экзаменационного билета:

Министерство науки и высшего образования Российской Федерации
Российский химико-технологический университет имени Д.И. Менделеева

«УТВЕРЖДАЮ»
Заведующий кафедрой кибернетики
ХТП

_____М.Б. Глебов

«_____»_____2020 г.

Экзаменационный билет №14
по дисциплине «Моделирование энерго- и ресурсосберегающих процессов в химической технологии, нефтехимии и биотехнологии»

1. Ячеечная модель с обратными потоками. Допущения.

2. Ректификация многокомпонентных смесей в тарельчатых колоннах.

9. УЧЕБНО-МЕТОДИЧЕСКОЕ ОБЕСПЕЧЕНИЕ ДИСЦИПЛИНЫ.

9.1. Рекомендуемая литература.

А) Основная литература:

1. Глебов М.Б., Дудоров А.А. Математическое моделирование массообменных процессов. Учеб. пособие, - М,: РХТУ им. Д.И. Менделеева, 2013. – 191 с.

2. *Комиссаров Ю.А.* Процессы а аппараты химической технологии (части III, IV) / Комиссаров Ю.А., Гордеев Л.С., Вент Д.П. – М.: Химия, 2011, - 1230 с.

Б) Дополнительная литература:

1. Кафаров В.В., Глебов М.Б. Математическое моделирование основных процессов химических производств. [Электронный ресурс]: - Режим доступа: http://www.twirpx.com/file/174347/ (дата обращения: 20.11.2020).

2. Кафаров В.В Основы массопередачи / В. В. Кафаров. – М.: Высшая школа, 1979. – 439 с.

3. Кафаров В.В. Методы кибернетики в химии и химической технологии. – М.: Химия, 1984. – 370 с.

4. Кафаров В.В. Системный анализ процессов химической технологии. Т.1. Основы стратегии / В.В. Кафаров, И.Н. Дорохов. – М.: Наука, 1976. – 400 с.

5. Кафаров В.В. Системны анализ процессов химической технологии. Т.4. Процессы массовой кристаллизации из растворов и газовой фазы / В.В. Кафаров, И.Н. Дорохов, Э.М. Кольцова. – М.: Наука, 1983. – 310 с.

6. Шестопалов В.В. Математические модели ХТП и систем. Курс лекций. Ч.1 / В.В. Шестопалов. – М.: МХТИ, 1977. – 48 с.

7. Комиссаров Ю.А. Химико-технологические процессы. Теория и эксперимент / Ю. А. Комиссаров, М.Б. Глебов, Л.С. Гордеев, Д.П. Вент – М.: Химия, 1999. – 360 с.

9.2. Рекомендуемые источники научно-технической информации

– Методические рекомендации по выполнению лабораторных работ, размещенные на сайте Междисциплинарной автоматизированной системы обучения (АСО) (http://cis.muctr.ru/alk)

Научно-технические журналы:

– «Программные продукты и системы», ISSN (печатной версии) – 0236-235X, ISSN (онлайновой версии) – 2311-2735;
– «Химическая промышленность сегодня», ISSN – 0023-110X;
– «Химическая технология», ISSN – 1684-5811;
– «Стандарты и качество», ISSN – 0038-9692;
– «Контроль качества продукции», ISSN – 2541-9900;
– «Теоретические основы химической технологии», ISSN – 0040-3571;
– «Computers and Chemical Engineering» ISSN – 0098-1354;
– «Информационные технологии в проектировании и производстве», ISSN – 2073-2597;
– «Химическое и нефтегазовое машиностроение», ISSN – 023-1126;
– Журнал «ТРИЗ» и другие.

ИНТЕРНЕТ-РЕСУРСЫ

- Каталог оборудования группы компаний ТЭФОС, ООО ТД «Нефтехиммаш КО» (Нижний Новгород). [Электронный ресурс]. Режим доступа: www.tefos.ru (дата обращения: 16.05.2020).
- Лабораторное оборудование компании «БИОХИМПРО». [Электронный ресурс]. Режим доступа: www.biohimpro.ru (дата обращения: 16.05.2020).
- Официальный дистрибьютор высокотехнологичного оборудования химических процессов от ведущих производителей Китая компания AKIKO. [Электронный ресурс]. Режим доступа: www.akiko.ru (дата обращения: 16.05.2020) и другие.

Сайты на актуальные компании производителей и дистрибьюторов лабораторного и промышленного оборудования ежегодно обновляются по материалам международной выставки «Химия» и другие.

9.3. Средства обеспечения освоения дисциплины

Для реализации рабочей программы дисциплины подготовлены следующие средства обеспечения освоения дисциплины:

2. 2 компьютерных класса на 16 и 10 посадочных мест с предустановленным базовым программным обеспечением, в том числе с возможностью подключения к сети Интернет.

Для освоения дисциплины используются следующие нормативные и нормативно-методические документы:

1. Федеральный закон Российской Федерации от 29.12.2012 № 273-ФЗ «Об образовании в Российской Федерации». [Электронный ресурс]: – Режим доступа: http://pravo.gov.ru/proxy/ips/?docbody=&nd=102162745&intelsearch=273-%D4%C7 (дата обращения: 05.05.2020).

2. Федеральные государственные образовательные стандарты высшего образования // Координационный совет учебно-методических объединений и научно-методических советов высшей школы. Портал Федеральных образовательных стандартов высшего образования. [Электронный ресурс]: – Режим доступа: http://fgosvo.ru/fgosvo/92/91/4 (дата обращения: 05.05.2020).

3. Приказ Министерства образования и науки РФ от 23.08.2017 № 816 «Об утверждении Порядка применения организациями, осуществляющими образовательную деятельность, электронного обучения, дистанционных образовательных технологий при реализации образовательных программ». [Электронный ресурс]: – Режим доступа: http://pravo.gov.ru/proxy/ips/?docbody=&nd=102447332&intelsearch=816+%EF%F0%E8%EA%E0%E7 (дата обращения: 05.05.2020).

При освоении дисциплины студенты должны использовать информационные и информационно-образовательные ресурсы следующих порталов и сайтов:

1. Система федеральных образовательных порталов. Система открытого образования. Консалтинговый центр ИОС ОО РФ. [Электронный ресурс] – Режим доступа: http://www.openedu.ru (дата обращения: 05.05.2020).
2. Информационно-коммуникационные технологии в образовании. Система федеральных образовательных порталов. [Электронный ресурс] – Режим доступа: http://ict.edu.ru/ (дата обращения: 05.05.2020).
3. Информационная система «Единое окно доступа к образовательным ресурсам». [Электронный ресурс] – Режим доступа: http://window.edu.ru/ (дата обращения: 05.05.2020).

10. МЕТОДИЧЕСКИЕ УКАЗАНИЯ ДЛЯ ОБУЧАЮЩИХСЯ

Методические рекомендации по организации учебной работы обучающегося в бакалавриате направлены на повышение ритмичности и эффективности его аудиторной и самостоятельной работы по курсу.

Дисциплина «Моделирование энерго- и ресурсосберегающих процессов в химической технологии, нефтехимии и биотехнологии» включает 6 модулей, каждый из которых имеет определенную логическую завершенность. При изучении материала каждого модуля рекомендуется регулярное повторение законспектированного лекционного материала, а также дополнение его сведениями из литературных источников, представленных в рабочей программе. При работе с указанными источниками рекомендуется составлять краткий конспект с обязательным фиксированием библиографических данных источника. Изучение материала каждого модуля заканчивается контролем его освоения в форме контрольной работы. Результаты выполнения контрольных оцениваются в соответствии с принятой в университете рейтинговой системой оценки знаний. Контроль освоения теоретических вопросов выносится на экзамен.

Рабочая программа дисциплины «Моделирование энерго- и ресурсосберегающих процессов в химической технологии, нефтехимии и биотехнологии» предусматривает проведение практических занятий в объеме 20 ч. Практические занятия проводятся в часы, выделенные учебным планом в семестре. Практические занятия проводятся по мере изучения лекционного материала модуля.

Целью практических занятий является закрепление полученных знаний по дисциплине, расширение эрудиции и кругозора студента бакалавриата в области разработки моделей, оценки параметров моделей, установления их адекватности, развития творческого потенциала и самостоятельного мышления студента.

При подготовке к практическим занятиям студент должен руководствоваться

следующими основными принципами:

– сочетание в работе, с одной стороны, изученных в курсе «Моделирование энерго- и ресурсосберегающих процессов в химической технологии, нефтехимии и биотехнологии» теоретических положений и сведений, с другой, – результатов новейших разработок в области математического моделирования химико-технологических процессов;

– творческий аналитический подход к полученным результатам, исключающий их простое перечисление и изложение.

Работа над подготовкой к практическим занятиям ориентирована в первую очередь на самостоятельную работу обучающегося с информационными ресурсами – конспектом лекций и раздаточным материалом, научно-технической и справочной литературой, ресурсами Интернета, базами данных. Доступ к указанным ресурсам обеспечивается фондами научно-технической библиотеки вуза и городских научно-технических библиотек, электронными библиотеками и поисковыми системами Интернета, материалами тематических выставок и научно-технических конференций.

Совокупная оценка текущей работы студента бакалавриата в семестре складывается из оценок за выполнение контрольных работ и сдачи экзамена.

Итоговой формой контроля знаний по дисциплине является экзамен. Максимальная оценка 100 баллов.

11. МЕТОДИЧЕСКИЕ УКАЗАНИЯ ДЛЯ ПРЕПОДАВАТЕЛЕЙ

Дисциплина «Моделирование энерго- и ресурсосберегающих процессов в химической технологии, нефтехимии и биотехнологии» изучается в 6 семестре бакалавриата.

При подготовке и проведении занятий преподаватель должен ориентироваться на то, что студенты, обучающиеся в бакалавриате, имеют общую подготовку по общенаучным, общеинженерным дисциплинам и основным профессиональным дисциплинам профиля, в объеме, предусмотренном учебным планом бакалавриата, а также опыт восприятия и конспектирования изучаемого материала. В связи с этим материал курса должен опираться на полученные знания и быть ориентирован их расширение и углубление в соответствии с современными теоретическими представлениями и технологическими новациями. Обучение студентов организовано в виде лекций и практических занятий, с обсуждением и анализом результатов, что способствует приобретению студентами навыков и умений обосновывать круг рассматриваемых вопросов, формулировать главные положения, определения и практические выводы. На занятиях должна прослеживаться взаимосвязь рассматриваемых вопросов с ранее изученным материалом.

Основной задачей преподавателя, ведущего занятия по дисциплине «Моделирование энерго- и ресурсосберегающих процессов в химической технологии, нефтехимии и биотехнологии», является формирование у студентов компетенций в области теоретических основ составления математических моделей процессов химических производств, нефтехимии и биотехнологии как сложных иерархических систем с использованием методов декомпозиции на отдельные подсистемы, блоки, модули и формирование

практических навыков использования математических моделей химико-технологических процессов и систем для исследования поведения объекта в различных условиях ведения процессов и функционирования. Преподаватель должен акцентировать внимание студентов на основных методах и алгоритмах решения задач. При выборе материала для занятий желательно обращаться к опыту ведущих зарубежных и отечественных научно-исследовательских центров, научно-производственных фирм и предприятий, использовать их научные, информационные и рекламные материалы и проводить их сравнительный анализ.

В вводной лекции курса следует остановиться на кратком историческом очерке развития математического моделирования химико-технологических процессов их особенностях и областях применения, целях и задачах курса, основных понятиях и определениях, современных тенденциях развития в России и за рубежом. В последующих лекциях необходимо отразить материал в соответствии с логической последовательностью. Начать следует с общих принципов моделирования. Затем изложить этапы моделирования. Далее можно излагать материал в следующей последовательности: математическое описание фазовых равновесий, описание теплопередачи, модели массопередачи, математические модели основных процессов химических, нефтехимических и биотехнологических производств.

В заключении следует отметить области применения метода математического моделирования, важность метода и его соотношение с физическим моделированием.

При проведении занятий преподаватель может рекомендовать студентам проработку дополнительной литературы по тематике занятия, организуя ее обсуждение на практических занятиях, формирует у студентов навык к самостоятельной работе с разнообразными литературными источниками.

При проведении практических занятий преподавателю основное внимание следует уделять формированию у студентов умения активно использовать полученные знания по дисциплине «Моделирование энерго- и ресурсосберегающих процессов в химической технологии, нефтехимии и биотехнологии» при подготовке. Следует обращать внимание на необходимость точного выполнения требований к расчетам и обработке результатов для получения достоверных величин определяемых параметров.

12. ПЕРЕЧЕНЬ ИНФОРМАЦИОННЫХ ТЕХНОЛОГИЙ, ИСПОЛЬЗУЕМЫХ В ОБРАЗОВАТЕЛЬНОМ ПРОЦЕССЕ

Информационную поддержку изучения дисциплины осуществляет Информационно-библиотечный центр (ИБЦ) РХТУ им. Д.И. Менделеева, который обеспечивает обучающихся основной учебной, учебно-методической и научной литературой, необходимой для организации образовательного процесса по дисциплине. Общий объем многоотраслевого фонда ИБЦ на 01.01.2018 составляет 1699196 экз.

Фонд ИБЦ располагает учебной, учебно-методической и научно-технической литературой в форме печатных и электронных изданий, а также включает официальные,

справочно-библиографические, специализированные отечественные и зарубежные периодические и информационные издания. ИБЦ обеспечивает доступ к профессиональным базам данных, информационным, справочным и поисковым системам.

Каждый обучающийся обеспечен свободным доступом из любой точки, в которой имеется доступ к сети Интернет и к электронно-библиотечной системе (ЭБС) Университета, которая содержит различные издания по основным изучаемым дисциплинам и сформирована по согласованию с правообладателями учебной и учебно-методической литературы.

Для более полного и оперативного справочно-библиографического и информационного обслуживания в ИБЦ реализована технология Электронной доставки документов.

	Электронный ресурс	Принадлежность ресурса, ссылка на сайт ЭБС, количество ключей	Характеристика библиотечного фонда, к которому предоставляется доступ
1.	Электронно-библиотечная система ИБЦ РХТУ им. Д.И. Менделеева (на базе АИБС «Ирбис»)	РХТУ им. Д.И. Менделеева Ссылка на сайт ЭБС – http://lib.muctr.ru/ Доступ для пользователей РХТУ с любого компьютера.	Электронные версии учебных и научных изданий авторов РХТУ
2.	Электронная версия Реферативного журнала «ХИМИЯ» на CD	Локальный доступ с компьютеров ИБЦ.	Реферативный журнал (РЖ) "Химия", публикует рефераты, аннотации, библиографические описания книг и статей из журналов и сборников, материалов научных конференций
3.	БД ВИНИТИ РАН	Ссылка на сайт - http://www2.viniti.ru/ Доступ к ресурсу локальный, обеспечивается сотрудниками ИБЦ.	База данных (БД) ВИНИТИ РАН - формируется по материалам периодических изданий, книг, фирменных изданий, материалов конференций, тезисов, патентов, нормативных документов, депонированных научных работ.

4.	ЭБС «Научно-электронная библиотека eLibrary.ru»	Ссылка на сайт – http://elibrary.ru Доступ для пользователей РХТУ по ip-адресам неограничен.	Электронные издания, электронные версии периодических или непериодических изданий
5.	Springer	Ссылка на сайт – http://link.springer.com/ Доступ для пользователей РХТУ по ip-адресам.	Электронные научные информационные ресурсы издательства Springer.
6.	Scopus	Ссылка на сайт – http://www.scopus.com Доступ для пользователей РХТУ по ip-адресам неограничен.	Мультидисциплинарная реферативная и наукометрическая база данных издательства ELSEVIER
7.	Информационно-справочная система «ТЕХЭКСПЕРТ» «Нормы, правила, стандарты России»	Принадлежность сторонняя. Реквизиты договора – ООО «ИНФОРМПРОЕКТ», договор № 165-924/м от 08.04.2015 г. Ссылка на сайт ЭБС – http://reforma.kodeks.ru/reforma/ Сумма договора - 284988 р. Количество ключей - локальный доступ с компьютеров ИБЦ.	Электронная библиотека нормативно-технических изданий. Содержит более 40000 национальных стандартов и др. НТД

13. МАТЕРИАЛЬНО-ТЕХНИЧЕСКОЕ ОБЕСПЕЧЕНИЕ ДИСЦИПЛИНЫ

В соответствии с учебным планом занятия по дисциплине «Моделирование энерго- и ресурсосберегающих процессов в химической технологии, нефтехимии и биотехнологии» проводятся в форме лекций, практических занятий и самостоятельной работы обучающихся.

13.1. Оборудование, необходимое в образовательном процессе:

На кафедре Кибернетики химико-технологических процессов для проведения

занятий по дисциплине имеется 2 учебные аудитории с 16 и 10 компьютерами. Все компьютеры имеют доступ к сети Интернет.

Для проведения практических занятий по дисциплине имеются: учебная аудитория, оборудованная мультимедийным оборудованием.

Кафедра обладает программным обеспечением, приведенным в разделе 13.4.

13.2. Учебно-наглядные пособия:

По дисциплине «Моделирование энерго- и ресурсосберегающих процессов в химической технологии, нефтехимии и биотехнологии» доступны учебные материалы, размещенные на сайте кафедры http://kxtp.muctr.ru. Реализованы лекции по учебным модулям в соответствии с программой дисциплины. Приведены примеры решения практических работ.

Организован доступ к свободно распространяемым образовательным порталам и сайтам для использования информационно-справочных ресурсов.

Бакалавры могут использовать данные электронные ресурсы для самостоятельной подготовки, а в последующем – при выполнении научно-исследовательской работы и написания выпускной квалификационной работы.

13.3. Печатные и электронные образовательные и информационные ресурсы:

На кафедре Кибернетики ХТП используются информационно-методические материалы: учебные пособия; методические рекомендации к практическим занятиям; электронные учебные пособия; кафедральные библиотеки электронных изданий; учебно-методические разработки кафедры в электронном виде.

13.4. Перечень лицензионного программного обеспечения:

№ п/п	Наименование программного продукта	Реквизиты договора поставки	Количество лицензий	Срок окончания действия лицензии
1	Microsoft Office Standard 2013	Контракт № 62-64ЭА/2013	20	Бессрочно
2	Microsoft Windows Server - Standard 2008	Государственный контракт № 168-167А/2008 Microsoft Open License Номер лицензии 61068797	9	Бессрочно

Осуществляется периодическое обновление программных средств.

14. ТРЕБОВАНИЯ К ОЦЕНКЕ КАЧЕСТВА ОСВОЕНИЯ ПРОГРАММЫ

Наименование модулей	Основные показатели оценки	Формы и методы контроля и оценки
Раздел 1. Принципы построения математических моделей и этапы математического моделировани**я**	*Знает:* структуру математического описания процессов химической технологии, этапы математического моделирования, выбор метода решения, установление адекватности модели по объекту, основные понятия нейросетевого моделирования; *Умеет:* строить математическое описание исходя из блочного принципа построения моделей, выбирать метод решения и строить алгоритмы расчета; *Владеет:* эмпирическим, аналитическим и эмпирико-аналитическими подходами к построению математического описания, статистическими методами установления адекватности моделей, способами построения алгоритмов расчета.	Контрольная работа. Домашние задания. Экзамен.
Раздел 2. Параметрическая идентификация моделей химико-технологических процессов	*Знает:* методы идентификации параметров математических моделей: метод моментов и метод максимального правдоподобия; *Умеет:* формулировать задачу поиска неизвестных параметров модели и выбирать метод идентификации параметров; *Владеет:* методикой реализации методов поиска неизвестных параметров.	Контрольная работа. Домашние задания. Экзамен.
Раздел 3. Описание структуры потоков в аппарате на основе модельных представлений движения потока	*Знает:* эмпирические методы установления структуры потоков, представление моделей в форме дифференциальных уравнений и передаточных функций, связь моментов распределения частиц потока по времени пребывания с передаточной функцией;	Контрольная работа. Домашние задания. Экзамен.

	Умеет: оценивать моменты распределения частиц потока по времени пребывания через эмпирические функции отклика на стандартные возмущения; *Владеет:* моделями структуры потоков в аппаратах.	
Раздел 4. Постановка и решение задач расчета фазовых равновесий в многокомпонентных системах	*Знает:* постановку задач и расчет равновесий в системе жидкость – газ, жидкость – пар, постановку задач и расчет равновесий в системе жидкость – жидкость *Умеет:* строить алгоритмы расчета двухфазных равновесий жидкость-пар (газ) и жидкость-жидкость в различных постановках; *Владеет:* методикой расчета двухфазных равновесий в реальных системах. .	Контрольная работа. Домашние задания. Экзамен.
Раздел 5. Расчет потоков в двухфазных многокомпонентных системах на основе модельных представлений массопереноса	Знает: многокомпонентный массоперенос в однофазной среде, модели массопереноса в двухфазных средах; *Умеет:* рассчитывать потоки в двухфазных многокомпонентных системах; *Владеет:* методикой расчета массопереноса в двухфазных многокомпонентных системах.	Контрольная работа. Домашние задания. Экзамен.
Раздел 6. Модели и алгоритмы расчета типовых процессов химической технологии	*Знает:* модели и алгоритмы расчета процесса абсорбции, модели и алгоритмы расчета процесса многокомпонентной ректификации, модели и алгоритмы расчета процесса экстракции, модели и алгоритмы расчета процесса адсорбции, модели и алгоритмы расчета процесса сушки, модели и алгоритмы расчета процесса массовой кристаллизации из растворов; *Умеет:* реализовывать алгоритмы расчета в форме моделирующих компьютерных программ; *Владеет:* методикой расчета указанных процессов в	Контрольная работа. Домашние задания. Экзамен.

	проверочной и проектной постановках задачи.	

15. ОСОБЕННОСТИ ОРГАНИЗАЦИИ ОБРАЗОВАТЕЛЬНОГО ПРОЦЕССА ДЛЯ ИНВАЛИДОВ И ЛИЦ С ОГРАНИЧЕННЫМИ ВОЗМОЖНОСТЯМИ ЗДОРОВЬЯ

Обучение инвалидов и лиц с ограниченными возможностями здоровья осуществляется в соответствии с:

- Порядком организации и осуществления образовательной деятельности по образовательным программам – программам бакалавриата, программам специалитета, программам магистратуры (Приказ Минобрнауки РФ от 05.04.2017 № 301);

- Положением о Порядке организации и осуществления образовательной деятельности по образовательным программам – программам бакалавриата, программам специалитета, программам магистратуры в Российском химико-технологическом университете имени Д.И. Менделеева (утв. решением Ученого совета университета от 28.06.2017, протокол № 9);

- Методическими рекомендациями по организации образовательного процесса для обучения инвалидов и лиц с ограниченными возможностями здоровья в образовательных организациях высшего образования, в том числе оснащенности образовательного процесса (утверждены заместителем Министра образования и науки РФ А.А. Климовым от 08.04.2014 № АК-44/05вн).

Министерство науки и высшего образования Российской Федерации
Федеральное государственное бюджетное образовательное учреждение высшего образования
«Российский химико-технологический университет имени Д.И. Менделеева»

«УТВЕРЖДАЮ»

Проректор по учебной работе

_____ С.Н. Филатов

«30» июня 2020 г.

РАБОЧАЯ ПРОГРАММА ДИСЦИПЛИНЫ

«Моделирование типовых процессов химической технологии»

Направление подготовки 18.03.02 Энерго- и ресурсосберегающие процессы в химической технологии, нефтехимии и биотехнологии

Профиль подготовки
«Основные процессы химических производств и химическая кибернетика»

Квалификация «бакалавр»

РАССМОТРЕНО И ОДОБРЕНО
на заседании Методической комиссии
РХТУ им. Д.И. Менделеева
«30» июня 2020 г.

Председатель _____ Н.А. Макаров

Москва 2020

Программа составлена доцентом кафедры кибернетики химико-технологических процессов А.А. Дудоровым

Программа рассмотрена и одобрена на заседании кафедры кибернетики химико-технологических процессов « 26 » июня 2019 г., протокол № 12.

Содержание

1. Цели и задачи дисциплины 4
2. Требования к результатам освоения дисциплины 4
3. Объем дисциплины и виды учебной работы 5
4. Содержание дисциплины 6
4.1. Разделы дисциплины и виды занятий для студентов очного отделения 6
4.2. Содержание разделов дисциплины 7
5. Соответствие содержания дисциплины компетенциям бакалавра по направлению подготовки 18.03.02 .. ……..8
6. Лабораторные занятия 9
6.1. Лабораторные занятия 9
7. Самостоятельная работа ..... ……10
8. Оценочные средства для контроля освоения дисциплины …….. 10
8.1. Примеры вариантов лабораторных работ для закрепления знаний по дисциплине 10
9. Учебно-методическое обеспечение дисциплины 11
9.1. Рекомендуемая литература 11
9.2. Рекомендуемые источники научно-технической информации 12
9.3. Средства обеспечения освоения дисциплины 12
10. Методические указания для обучающихся 13
11. Методические указания для преподавателей 14
12. Перечень информационных технологий, используемых в образовательном процессе 14
13. Материально-техническое обеспечение дисциплины……16
13.1. Оборудование, необходимое в образовательном процессе ……...16
13.2. Учебно-наглядные пособия..... … 16
13.3. Печатные и электронные образовательные и информационные ресурсы..... 16
13.4. Перечень лицензионного программного обеспечения 16
14. Требования к оценке качества освоения программы 17
15. Особенности организации образовательного процесса для инвалидов и лиц с ограниченными возможностями здоровья 20

1. ЦЕЛИ И ЗАДАЧИ ДИСЦИПЛИНЫ

Программа составлена в соответствии с требованиями Федерального государственного образовательного стандарта (ФГОС ВО) для направления подготовки бакалавров 18.03.02 «Энерго- и ресурсосберегающие процессы в химической технологии, нефтехимии и биотехнологии», рекомендациями методической секции Ученого совета и накопленного опыта преподавания дисциплины кафедрой кибернетики химико-технологических процессов РХТУ им. Д.И. Менделеева. Программа рассчитана на изучение дисциплины в течение одного семестра.

Дисциплина «Моделирование типовых процессов химической технологии» относится к вариативной части учебного плана (Б1.В.15), является обязательной дисциплиной и рассчитана на изучение в 7-ом семестре. Программа дисциплины предполагает, что обучающиеся имеют теоретическую и практическую подготовку в области физической химии, процессов и аппаратов химической технологии, математического моделирования типовых химико-технологических процессов.

Цель дисциплины – обучение студентов на конкретных примерах практическому использованию средств и методов экспериментального исследования и математического моделирования, включая постановку физико-химических экспериментов, обработку их результатов, разработку математических описаний исследуемых процессов, алгоритмов решения возникающих задач и реализацию их на ЭВМ.

Задачи дисциплины:

- дать основные знания по использованию основных законов естественнонаучных дисциплин в изучении химических и смежных производств;
- научить применять методы системного анализа и моделирования химико-технологических процессов и систем;
- научить теоретическим и практическим методам и приёмам исследованиям химико-технологических процессов и систем;
- практически освоить принципы построения основных математических моделей, разработки методов и алгоритмов решения задач моделирования на ЭВМ;
- научить решать типовые задачи моделирования химико-технологических процессов;
- научить использовать специализированное программное обеспечение для решения задач моделирования химико-технологических процессов.

Контроль успеваемости студентов по этой дисциплине ведется по принятой в университете рейтинговой системе.

2. ТРЕБОВАНИЯ К РЕЗУЛЬТАТАМ ОСВОЕНИЯ ДИСЦИПЛИНЫ

Изучение дисциплины «Моделирование типовых процессов химической технологии» при подготовке бакалавров по направлению 18.03.02 «Энерго- и ресурсосберегающие процессы в химической технологии, нефтехимии и биотехнологии» направлено на приобретение общепрофессиональной компетенцией:

- способности использовать основные законы естественнонаучных дисциплин в профессиональной деятельности, применять методы математического анализа и моделирования, теоретического и экспериментального исследования (ОПК-2);

а также овладение следующими профессиональными компетенциями (ПК):

- способности осуществлять технологический процесс в соответствии с регламентом и использовать технические средства для измерения основных параметров технологического процесса, свойств сырья и продукции (ПК-1);

- способность планировать экспериментальные исследования, получать, обрабатывать и анализировать полученные результаты (ПК-15);

- способность моделировать энерго- и ресурсосберегающие процессы в промышленности (ПК-16).

В результате изучения дисциплины студент бакалавриата должен:

Знать:

определение, структуру и блочный принцип построения математических моделей; этапы математического моделирования; взаимосвязь физического и математического моделирования; математические модели процессов теплообмена, абсорбции, ректификации, экстракции, сушки, кристаллизации, алгоритмы расчета вышеуказанных процессов.

Уметь:

поставить и провести физико-химический эксперимент, решать задачи составления математического описания, выбирать метод решения сформулированной системы уравнений, устанавливать адекватность математической модели объекту исследования, решать задачи оптимизации и проектирования вышеперечисленных химико-технологических процессов.

Владеть:

методикой проведения физико-химического эксперимента, аналитическим, эмпирическим и эмпирико-аналитическим методами составления математического описания; методами идентификации параметров математических моделей; алгоритмами расчета основных тепло-, массообменных процессов в проверочной и проектной постановках задачи.

3. ОБЪЕМ ДИСЦИПЛИНЫ И ВИДЫ УЧЕБНОЙ РАБОТЫ

Виды учебной работы	Всего	
	ЗЕ	Акад. ч.
Общая трудоемкость дисциплины по учебному плану	**2**	**72**
Контактная работа – аудиторные занятия	**0,89**	**32**
Лабораторные работы (ЛР)	0,89	32
Самостоятельная работа	**1,11**	**40**
Самостоятельная проработка разделов дисциплины	1,11	39,8
Контактная самостоятельная работа		0,2
Вид итогового контроля:	**-**	**Зачет**

Виды учебной работы	Всего	
	ЗЕ	Астр. ч.
Общая трудоемкость дисциплины по учебному плану	**2**	**54**
Контактная работа – аудиторные занятия	**0,89**	**24**
Лабораторные работы (Лр)	0,89	24
Самостоятельная работа	**1,11**	**30**
Самостоятельное изучение разделов дисциплины	1,11	29,85
Контактная самостоятельная работа		0,1

		5
Вид итогового контроля:	**-**	**Зачет**

4. СОДЕРЖАНИЕ ДИСЦИПЛИНЫ

4.1. Разделы дисциплины и виды занятий для студентов очного отделения

№ п/п	Раздел дисциплины	Количество академических часов		
		Всего	**Лаб. работы**	**Сам. работа**
	Введение. Ознакомление с экспериментальными установками в лаборатории. Инструктаж по технике безопасности.	**2**	**1**	**1**
	Лабораторная работа №1. Исследование и анализ процесса теплопередачи в теплообменнике «труба в трубе».	**7**	**4**	**3**
	Лабораторная работа №2. Расчёт процесса абсорбции хлора из его смеси с воздухом водным раствором щёлочи в насадочной колонне	**4**	**-**	**4**
	Лабораторная работа № 3.	**10**	**4**	**6**
.1	Исследование и расчёт парожидкостного равновесия в бинарной смеси «ацетон – вода»	7	4	3
.2	Расчёт фазового равновесия в тройной смеси «ацетон-этанол-вода».	3	-	3
	Лабораторная работа № 4.	**10**	**4**	**6**
.1	Исследование эффективности разделения смеси «этанол-вода» в тарельчатой ректификационной колонне периодического действия.	7	4	3
.2	Моделирование процесса периодической ректификации смеси «этанол-вода» в тарельчатой колонне.	3	-	3
	Лабораторная работа № 5. Исследование кинетики сушки бутадиен-стирольного каучука в аппарате фонтанирующего слоя	**8**	**4**	**4**
	Лабораторная работа № 6.	**12**	**6**	**6**
.1	Определение кинетических параметров математической модели процесса массовой кристаллизации сульфата калия из его водного раствора.	8	4	4
.2	Дискриминация моделей описания отдельных механизмов процессов образования зародышей и роста кристаллов с использованием экспериментальных и расчётных данных.	4	2	2
	Лабораторная работа № 7.	**11**	**5**	**6**
.1	Исследование структуры потоков жидкости (воды) в проточном аэротенке.	6	4	2

.2	Расчёт процесса биохимической очистки сточных вод с использованием кинетической модели Моно и опытных данных по исследованию гидродинамики аэротенка.	5	1	4
	Лабораторная работа № 8. Исследование гидродинамики в аппарате с мешалкой и расчёт проточного реактора для заданной химической кинетики.	**8**	**4**	**4**
	ИТОГО	**72**	**32**	**40**

При проведении лабораторных работ студентами используется маршрутный график выполнения этих работ (всего 6 маршрутов).

4.2. Содержание разделов дисциплины

Введение. Цели и задачи дисциплины «Моделирование типовых процессов химической технологии». Общее ознакомление с экспериментальными установками для проведения физико-химических экспериментов в лаборатории кафедры кибернетики химико-технологических процессов РХТУ им. Д.И Менделеева. Инструктаж по технике безопасности.

Лабораторная работа № 1.

1.1. Проведение экспериментального исследования теплообмена для заданного стационарного режима работы установки при противоточном движении потоков холодной и горячей воды в аппарате «труба в трубе» с использованием автоматизированной системы регистрации измерений температур потоков воды по длине труб теплообменника.

1.2. Обработка результатов экспериментального исследования процесса теплообмена. Составление математической модели процесса теплообмена с учётом теплопотерь в окружающую среду. Моделирование процесса теплообмена с учётом режимов идеального вытеснения движения потоков воды в трубах теплообменника.

Лабораторная работа № 2.

2.1. Получение математического описания кинетики процесса хемосорбции хлора из его смеси с воздухом водным раствором щёлочи в насадочной колонне.

2.2. Моделирование на компьютере процесса хемосорбции для заданных условий его проведения с использованием модели идеального вытеснения движения потоков и ячеечной модели.

Лабораторная работа № 3.

3.1. Экспериментальное исследование парожидкостного равновесия в бинарной смеси «ацетон-вода». Расчёт парожидкостного равновесия в этой системе с использованием модели Вильсона.

3.2. Расчёт парожидкостного равновесия в смеси «ацетон-этанол-вода» для заданного состава компонентов в жидкой фазе.

Лабораторная работа № 4.

4.1. Экспериментальное исследование процесса периодической ректификации смеси «этанол-вода» в тарельчатой колонне для режима её полного орошения.

4.2. Расчёт показателя эффективности разделения этой смеси в колонне (среднего к.п.д.)

с использованием полученных опытных данных.

4.3. Моделирование процесса периодической ректификации смеси «этанол-вода» в тарельчатой колонне с использованием найденного к.п.д. и конкретных значений исходных данных.

Лабораторная работа № 5.

5.1. Экспериментальное исследование кинетики процесса сушки гранул бутадиен-стирольного каучука в аппарате фонтанирующего слоя для двух режимов работы установки.

5.2. Расчёт на основе результатов опытов кинетических параметров процесса сушки гранул каучука.

Лабораторная работа № 6.

6.1. Экспериментальное исследование кинетики роста кристаллов сульфата калия в процессе его массовой кристаллизации из водного раствора в периодическом аппарате с мешалкой.

6.2. Определение кинетических параметров математической модели процесса массовой кристаллизации сульфата калия из его водного раствора.

6.3. Дискриминация моделей описания отдельных механизмов процессов образования зародышей и роста кристаллов с использованием экспериментальных и расчётных данных.

Лабораторная работа № 7.

7.1. Исследование структуры потоков жидкости (воды) в проточном аэротенке.

7.2. Расчёт процесса биохимической очистки сточных вод с использованием кинетической модели Моно и опытных данных по исследованию гидродинамики аэротенка.

Лабораторная работа № 8.

Исследование гидродинамики в аппарате с мешалкой и расчёт проточного реактора для заданной химической кинетики.

5. СООТВЕТСТВИЕ СОДЕРЖАНИЯ ДИСЦИПЛИНЫ КОМПЕТЕНЦИЯМ БАКАЛАВРА

	Требования к освоению дисциплины и компетенции	Лабораторные работы							
		1	2	3	4	5	6	7	8
	Знать:								
1	определение, структуру и блочный принцип построения математических моделей	+	+	+	+	+	+	+	+
2	этапы математического моделирования	+	+	+	+	+	+	+	+
3	экспериментальные методы исследования типовых процессов	+		+	+	+	+	+	+
4	математические модели типовых процессов	+	+	+	+	+	+	+	+
5	алгоритмы расчета конкретных типовых процессов	+	+	+	+	+	+	+	+
	Уметь:								
6	поставить и провести физико-химический эксперимент	+		+	+	+	+	+	+
7	решать задачи составления математического описания	+	+	+	+	+	+	+	+
8	выбирать метод решения сформулированной системы уравнений	+	+	+	+	+	+	+	+

9	устанавливать адекватность математической модели объекту исследования	+		+	+	+	+	+	+
10	решать задачи оптимизации и проектирования вышеперечислен-ных химико-технологических процессов		+		+	+	+	+	+
	Владеть:								
11	методикой проведения физико-химического эксперимента	+		+	+	+	+	+	+
12	эмпирическим и эмпирико-аналитическим методами составления математического описания типовых процессов химической технологии		+	+		+	+	+	+
13	методами идентификации параметров математических моделей	+		+		+	+	+	+
14	алгоритмами расчета основных тепло-массообменных процессов в проверочной и проектной постановках задачи	+			+	+	+	+	+
	Общепрофессиональные компетенции (ОПК)**:**								
	- способности использовать основные законы естествен-нонаучных дисциплин в профессиональной деятельности, применять методы математического анализа и моделирования, теоретического и экспериментального исследования (ОПК-2);	+	+	+	+	+	+	+	+
	Профессиональные компетенции (ПК):								
	- способности осуществлять технологический процесс в соответствии с регламентом и использовать технические средства для измерения основных параметров технологического процесса, свойств сырья и продукции (ПК-1);	+		+		+	+	+	+
	- способность планировать экспериментальные исследования, получать, обрабатывать и анализировать полученные результаты (ПК-	+		+	+	+	+	+	+

	15);								
	- способность моделировать - энерго- и ресурсосберегающие процессы в промышленности (ПК-16).	+	+		+	+	+	+	+

6. ЛАБОРАТОРНЫЕ ЗАНЯТИЯ

Лабораторный практикум по дисциплине «Моделирование типовых процессов химической технологии» выполняется в соответствии с Рабочим учебным планом 18.03.02 по программе бакалавриата «Энерго- и ресурсосберегающие процессы в химической технологии, нефтехимии и биотехнологии» по профилю «Основные процессы химических производств и химическая кибернетика» после освоения студентами в шестом семестре дисциплины вариативной части РУП «Моделирование энерго- и ресурсосберегающих процессов в химической технологии, нефтехимии и биотехнологии» и занимает 32 академических часа.

В практикум входит 8 работ. Его выполнение способствует закреплению материала, изучаемого в дисциплине «Моделирование энерго- и ресурсосберегающих процессов в химической технологии, нефтехимии и биотехнологии», а также способствует приобретению практических навыков составления и использования математических моделей химико-технологических процессов и систем для исследования поведения объектов в различных условиях ведения и функционирования процессов.

Максимальное количество баллов за выполнение лабораторного практикума составляет 70 баллов (максимально от 7 до 12 баллов за каждую работу). Количество работ и баллов за каждую работу может быть изменено в зависимости от их трудоемкости. Общий рейтинг по дисциплине представлен далее в разделе 8.1. Итоговый контроль качества освоения дисциплины персонально каждым студентом оценивается максимальным количеством баллов, равным 30, получаемым на зачёте.

7. САМОСТОЯТЕЛЬНАЯ РАБОТА

Рабочей программой дисциплины «Моделирование типовых процессов химической технологии» предусмотрена самостоятельная работа студента бакалавриата в объеме 40 часа в семестре. Самостоятельная работа проводится с целью углубления знаний по дисциплине и предусматривает:

– ознакомление и проработку рекомендованной литературы, работу с электронно-библиотечными системами, включая переводы публикаций из научных журналов, цитируемых в базах Scopus, Web of Science, Chemical Abstracts, РИНЦ;

– посещение отраслевых выставок и семинаров;

– участие в научных семинарах РХТУ им. Д.И. Менделеева по тематике дисциплины;

– подготовку к сдаче зачета и лабораторного практикума по дисциплине в осеннем семестре.

Планирование времени на самостоятельную работу, необходимого на изучение дисциплины, студентам лучше всего осуществлять на весь период изучения, предусматривая при этом регулярное повторение пройденного материала. Материал, законспектированный на лекциях, необходимо регулярно дополнять сведениями из литературных источников, представленных в рабочей программе. При работе с указанными источниками рекомендуется составлять краткий конспект материала, с обязательным фиксированием библиографических данных источника.

8. ПРИМЕРЫ ОЦЕНОЧНЫХ СРЕДСТВ ДЛЯ КОНТРОЛЯ ОСВОЕНИЯ ДИСЦИПЛИНЫ

По дисциплине предусмотрены следующие максимальные баллы текущего контроля освоения дисциплины:

Лабораторная работа № 1. «Проведение экспериментального исследования теплообмена для заданного стационарного режима работы установки при противоточном движении потоков холодной и горячей воды в аппарате «труба в трубе» с использованием автоматизированной системы регистрации измерений температур потоков воды по длине труб теплообменника. Обработка результатов экспериментального исследования процесса теплообмена. Составление математической модели процесса теплообмена с учётом теплопотерь в окружающую среду. Моделирование процесса теплообмена с учётом режимов идеального вытеснения движения потоков воды в трубах теплообменника» - **- 7 баллов.**

Лабораторная работа № 2. «Получение математического описания кинетики процесса хемосорбции хлора из его смеси с воздухом водным раствором щёлочи в насадочной колонне. Моделирование на компьютере процесса хемосорбции для заданных условий его проведения с использованием модели идеального вытеснения движения потоков и ячеечной модели» - **7 баллов.**

Лабораторная работа № 3. «Экспериментальное исследование парожидкостного равновесия в бинарной смеси «ацетон-вода». Расчёт парожидкостного равновесия в этой системе с использованием модели Вильсона. Расчёт парожидкостного равновесия в смеси «ацетон-этанол-вода» для заданного состава компонентов в жидкой фазе» - **- 10 баллов.**

Лабораторная работа № 4. «Экспериментальное исследование процесса периодической ректификации смеси «этанол-вода» в тарельчатой колонне для режима её полного орошения. Расчёт показателя эффективности разделения этой смеси в колонне (среднего к.п.д.) с использованием полученных опытных данных. Моделирование процесса периодической ректификации смеси «этанол-вода» в тарельчатой колонне с использованием найденного к.п.д. и конкретных значений исходных данных» **- 10 баллов.**

Лабораторная работа № 5. «Экспериментальное исследование кинетики процесса сушки гранул бутадиен-стирольного каучука в аппарате фонтанирующего слоя для двух режимов работы установки. Расчёт на основе результатов опытов кинетических параметров процесса сушки гранул каучука» **- 8 баллов.**

Лабораторная работа № 6. «Экспериментальное исследование кинетики роста кристаллов сульфата калия в процессе его массовой кристаллизации из водного раствора в периодическом аппарате с мешалкой. Определение кинетических параметров математической модели процесса массовой кристаллизации сульфата калия из его водного раствора. Дискриминация моделей описания отдельных механизмов процессов образования зародышей и роста кристаллов с использованием экспериментальных и расчётных данных» - **12 баллов.**

Лабораторная работа № 7. «Исследование структуры потоков жидкости (воды) в проточном аэротенке. Расчёт процесса биохимической очистки сточных вод с использованием кинетической модели Моно и опытных данных по исследованию гидродинамики аэротенка» **- 8 баллов.**

Лабораторная работа № 8. «Исследование гидродинамики в аппарате с мешалкой и расчёт проточного реактора для заданной химической кинетики» **- 8 баллов.**

Выполнение и защита зачётной работы по дисциплине – 30 баллов.

9. УЧЕБНО-МЕТОДИЧЕСКОЕ ОБЕСПЕЧЕНИЕ ДИСЦИПЛИНЫ

9.1. Рекомендуемая литература.

А. Основная литература:

1. Глебов М.Б. Моделирование массообменных процессов химической технологии: учеб. пособие / Глебов М.Б., Дудоров А.А. – М.: РХТУ им. Д.И. Менделеева, 2015. – 111 с.

2. Комиссаров Ю.А. Процессы и аппараты химической технологии (части III, IV)/ / Комиссаров Ю.А., Гордеев Л.С., Вент Д.П. – М.: Химия, 2011. - 1230 с.

3. Комиссаров Ю.А. Лабораторный практикум и методики расчётов массообменных процессов в системе автоматизированного эксперимента: учебное пособие / Комиссаров Ю.А., Глебов М.Б., Гордеев Л.С., Лучихин Е.В. – М.: РХТУ им. Д.И. Менделеева, 1994. – 153 с.

Б. Дополнительная литература:

1. Кафаров В.В., Глебов М.Б. Математическое моделирование основных процессов химических производств. [Электронный ресурс]: - Режим доступа: http://www.twirpx.com/file/174347/ (дата обращения: 20.11.2020).

2. Кафаров В.В Основы массопередачи. – М.: Высшая школа, 1979. – 439 с.

3. Кафаров В.В. Методы кибернетики в химии и химической технологии. – М.: Химия, 1984. – 370 с.

4. Кафаров В.В. Системный анализ процессов химической технологии. Т.1. Основы стратегии / В.В. Кафаров, И.Н. Дорохов. – М.: Наука, 1976. – 400 с.

5. Кафаров В.В. Системный анализ процессов химической технологии. Т.4. Процессы массовой кристаллизации из растворов и газовой фазы / В.В. Кафаров, И.Н. Дорохов, Э.М. Кольцова. – М.: Наука, 1983. – 310 с.

6. Шестопалов В.В. Математические модели ХТП и систем. Курс лекций. Ч.1 – М.: МХТИ им. Д.И. Менделеева, 1977. – 48 с.

7. Комиссаров Ю.А. Химико-технологические процессы. Теория и эксперимент / Ю. А. Комиссаров, М.Б. Глебов, Л.С. Гордеев, Д.П. Вент – М.: Химия, 1999. – 360 с.

9.2. Рекомендуемые источники научно-технической информации

– Методические рекомендации по выполнению лабораторных работ, размещенные на сайте Междисциплинарной автоматизированной системы обучения (АСО) (http://cis.muctr.ru/alk)

Научно-технические журналы:

– «Программные продукты и системы», ISSN (печатной версии) – 0236-235X, ISSN (онлайновой версии) – 2311-2735;

– «Химическая промышленность сегодня», ISSN – 0023-110X;

– «Химическая технология», ISSN – 1684-5811;

– «Стандарты и качество», ISSN – 0038-9692;

– «Контроль качества продукции», ISSN – 2541-9900;

– «Теоретические основы химической технологии», ISSN – 0040-3571;

– «Computers and Chemical Engineering» ISSN – 0098-1354;

– «Информационные технологии в проектировании и производстве», ISSN – 2073-2597;

– «Химическое и нефтегазовое машиностроение», ISSN – 023-1126;

– Журнал «ТРИЗ» и другие.

Ресурсы информационно-телекоммуникационной сети ИНТЕРНЕТ:

−Каталог оборудования группы компаний ТЭФОС, ООО ТД «Нефтехиммаш КО» (Нижний Новгород). [Электронный ресурс]. Режим доступа: www.tefos.ru (дата обращения: 16.05.2020).

−Лабораторное оборудование компании «БИОХИМПРО». [Электронный ресурс]. Режим доступа: www.biohimpro.ru (дата обращения: 16.05.2020).

− Официальный дистрибьютор высокотехнологичного оборудования химических процессов от ведущих производителей Китая компания AKIKO. [Электронный ресурс]. Режим доступа: www.akiko.ru (дата обращения: 16.05.2020) и другие.

Сайты на актуальные компании производителей и дистрибьюторов лабораторного и промышленного оборудования ежегодно обновляются по материалам международной выставки «Химия» и другие.

9.3. Средства обеспечения освоения дисциплины

Для реализации рабочей программы дисциплины подготовлены следующие средства обеспечения её освоения:

- два лабораторных помещения, оснащённые экспериментальными установками, необходимым оборудованием и реактивами;

- компьютерный класс на 10 посадочных мест с предустановленным базовым программным обеспечением, в том числе с возможностью подключения к сети Интернет.

Для освоения дисциплины используются следующие нормативные и нормативно-методические документы:

– Федеральный закон Российской Федерации от 29.12.2012 № 273-ФЗ «Об образовании в Российской Федерации» [Электронный ресурс] – Режим доступа: http://минобрнауки.рф/документы/2974 (дата обращения: 01.02.2020).

– Федеральные государственные образовательные стандарты высшего образования // Координационный совет учебно-методических объединений и научно-методических советов высшей школы. Портал Федеральных образовательных стандартов высшего образования [Электронный ресурс] – Режим доступа: http://fgosvo.ru/fgosvpo/7/6/1 (дата обращения: 05.08.2020).

– Приказ Министерства образования и науки РФ от 23.08.2017 № 816 «Об утверждении Порядка применения организациями, осуществляющими образовательную деятельность, электронного обучения, дистанционных образовательных технологий при реализации образовательных программ» [Электронный ресурс]. Режим доступа: http://минобрнауки.рф/документы/6045 (дата обращения: 18.01.2020).

При освоении дисциплины студенты должны использовать информационные и информационно-образовательные ресурсы следующих порталов и сайтов:

– Федеральный центр информационно-образовательных ресурсов (http://www.fcior.edu.ru/) (дата обращения: 01.02.2020).

– Информационно-коммуникационные технологии в образовании. Система федеральных образовательных порталов [Электронный ресурс] – Режим доступа: http://www.ict.edu.ru// (дата обращения: 01.02.2020).

– Информационная система «Единое окно доступа к образовательным ресурсам». URL: http://window.edu.ru/ (дата обращения: 01.02.2020).

10. МЕТОДИЧЕСКИЕ УКАЗАНИЯ ДЛЯ ОБУЧАЮЩИХСЯ

Методические рекомендации по организации учебной работы обучающегося в бакалавриате направлены на повышение ритмичности и эффективности его аудиторной и самостоятельной работы по курсу.

Дисциплина «Моделирование типовых процессов химической технологии» включает 8 лабораторных работ, каждая из которых имеет определенную логическую завершенность. При изучении материала каждой работы рекомендуется регулярное повторение законспектированного лекционного материала, а также дополнение его сведениями из литературных источников, представленных в рабочей программе. При работе с указанными источниками рекомендуется составлять краткий конспект с обязательным фиксированием библиографических данных источника. Изучение материала каждой работы заканчивается контролем его освоения в форме оценки отчёта по этой работе. Результаты выполнения работ оцениваются в соответствии с принятой в университете рейтинговой системой оценки знаний.

Контроль общего освоения теоретических и практических вопросов лабораторного практикума выносится на зачет.

Рабочая программа дисциплины «Моделирование типовых процессов химической технологии» предусматривает проведение лабораторных занятий в объеме 32,2 часа, которые проводятся в академическое время, выделенное учебным планом в 7 семестре.

Целью занятий является закрепление полученных знаний по дисциплине, расширение эрудиции и кругозора студента бакалавриата в области разработки моделей, оценки параметров моделей, установления их адекватности, развития творческого потенциала и самостоятельного мышления студента.

При подготовке лабораторным занятиям студент должен руководствоваться творческим аналитическим подходом к полученным результатам, исключающим их простое перечисление и изложение.

Работа над подготовкой лабораторным занятиям ориентирована в первую очередь на самостоятельную работу обучающегося с информационными ресурсами – конспектом лекций и раздаточным материалом, научно-технической и справочной литературой, ресурсами Интернета, базами данных. Доступ к указанным ресурсам обеспечивается фондами научно-технической библиотеки вуза и городских научно-технических библиотек, электронными библиотеками и поисковыми системами Интернета, материалами тематических выставок и научно-технических конференций.

11. МЕТОДИЧЕСКИЕ УКАЗАНИЯ ДЛЯ ПРЕПОДАВАТЕЛЕЙ

Дисциплина «Моделирование типовых процессов химической технологии» изучается в 7 семестре бакалавриата по направлению 18.03.02.

При подготовке и проведении занятий преподаватель должен ориентироваться на то, что студенты, обучающиеся в бакалавриате, имеют общую подготовку по общенаучным, общеинженерным дисциплинам и основным профессиональным дисциплинам профиля, в объеме, предусмотренном учебным планом бакалавриата, а также опыт восприятия и конспектирования изучаемого материала. В связи с этим материал курса должен опираться на полученные знания и быть ориентирован их расширение и углубление в соответствии с современными теоретическими представлениями и технологическими новациями. Обучение студентов организовано в виде лекций, практических и лабораторных занятий, с

обсуждением и анализом результатов, что способствует приобретению студентами навыков и умений обосновывать круг рассматриваемых вопросов, формулировать главные положения, определения и практические выводы. На занятиях должна прослеживаться взаимосвязь рассматриваемых вопросов с ранее изученным материалом.

Основной задачей преподавателя, ведущего занятия по дисциплине «Моделирование типовых процессов химической технологии», является формирование у студентов компетенций в области теоретических основ составления математических моделей химико-технологических процессов и формирование практических навыков использования математических моделей химико-технологических процессов для экспериментального исследования поведения объекта в различных условиях ведения процессов и функционирования.

Преподаватель должен акцентировать внимание студентов на основных методах и алгоритмах решения задач. При выборе материала для занятий желательно обращаться к опыту ведущих зарубежных и отечественных научно-исследовательских центров, научно-производственных фирм и предприятий, использовать их научные, информационные и рекламные материалы и проводить их сравнительный анализ.

При проведении занятий преподаватель может рекомендовать студентам проработку дополнительной литературы по тематике занятия, организуя ее обсуждение на практических занятиях, формирует у студентов навык к самостоятельной работе с разнообразными литературными источниками.

При проведении лабораторного практикума преподавателю основное внимание следует уделять формированию у студентов умения активно использовать полученные знания по дисциплине «Моделирование энерго- и ресурсосберегающих процессов в химической технологии, нефтехимии и биотехнологии. Следует обращать внимание на необходимость точного выполнения требований к расчетам и обработке результатов для получения достоверных величин определяемых параметров.

12. ПЕРЕЧЕНЬ ИНФОРМАЦИОННЫХ ТЕХНОЛОГИЙ, ИСПОЛЬЗУЕМЫХ В ОБРАЗОВАТЕЛЬНОМ ПРОЦЕССЕ

Информационную поддержку изучения дисциплины осуществляет Информационно-библиотечный центр (ИБЦ) РХТУ им. Д.И. Менделеева, который обеспечивает обучающихся основной учебной, учебно-методической и научной литературой, необходимой для организации образовательного процесса по дисциплине. Общий объем многоотраслевого фонда ИБЦ на 01.01.2018 составляет 1699196 экз.

Фонд ИБЦ располагает учебной, учебно-методической и научно-технической литературой в форме печатных и электронных изданий, а также включает официальные, справочно-библиографические, специализированные отечественные и зарубежные периодические и информационные издания. ИБЦ обеспечивает доступ к профессиональным базам данных, информационным, справочным и поисковым системам.

Каждый обучающийся обеспечен свободным доступом из любой точки, в которой имеется доступ к сети Интернет и к электронно-библиотечной системе (ЭБС) Университета, которая содержит различные издания по основным изучаемым дисциплинам и сформирована по согласованию с правообладателями учебной и учебно-методической литературы.

Для более полного и оперативного справочно-библиографического и информационного обслуживания в ИБЦ реализована технология Электронной доставки документов.

	Электронный ресурс	Принадлежность ресурса, ссылка на сайт ЭБС, количество ключей	Характеристика библиотечного фонда, к которому предоставляется доступ
	Электронно-библиотечная система ИБЦ РХТУ им. Д.И. Менделеева (на базе АИБС «Ирбис»)	РХТУ им. Д.И. Менделеева Ссылка на сайт ЭБС – http://lib.muctr.ru/ Доступ для пользователей РХТУ с любого компьютера.	Электронные версии учебных и научных изданий авторов РХТУ
	Электронная версия Реферативного журнала «ХИМИЯ» на CD	Локальный доступ с компьютеров ИБЦ.	Реферативный журнал (РЖ) "Химия", публикует рефераты, аннотации, библиографические описания книг и статей из журналов и сборников, материалов научных конференций
	БД ВИНИТИ РАН	Ссылка на сайт - http://www2.viniti.ru/ Доступ к ресурсу локальный, обеспечивается сотрудниками ИБЦ.	База данных (БД) ВИНИТИ РАН - формируется по материалам периодических изданий, книг, фирменных изданий, материалов конференций, тезисов, патентов, нормативных документов, депонированных научных работ.
	ЭБС «Научно-электронная библиотека eLibrary.ru»	Ссылка на сайт – http://elibrary.ru Доступ для пользователей РХТУ по ip-адресам неограничен.	Электронные издания, электронные версии периодических или непериодических изданий
	Springer	Ссылка на сайт – http://link.springer.com/ Доступ для пользователей РХТУ по ip-адресам.	Электронные научные информационные ресурсы издательства Springer.
	Scopus	Ссылка на сайт – http://www.scopus.com Доступ для пользователей РХТУ по ip-адресам неограничен.	Мультидисциплинарная реферативная и наукометрическая база данных издательства ELSEVIER

	Информационно-справочная система «ТЕХЭКСПЕРТ» «Нормы, правила, стандарты России»	Принадлежность сторонняя. Реквизиты договора – ООО «ИНФОРМПРОЕКТ», договор № 165-924/м от 08.04.2015 г. Ссылка на сайт ЭБС – http://reforma.kodeks.ru/reforma/ Сумма договора - 284988 р. Количество ключей - локальный доступ с компьютеров ИБЦ.	Электронная библиотека нормативно-технических изданий. Содержит более 40000 национальных стандартов и др. НТД

13. МАТЕРИАЛЬНО-ТЕХНИЧЕСКОЕ ОБЕСПЕЧЕНИЕ ДИСЦИПЛИНЫ

В соответствии с учебным планом занятия по дисциплине «Моделирование типовых процессов химической технологии» проводятся в форме дабораторных, практических занятий и самостоятельной работы обучающихся.

13.1. Оборудование, необходимое в образовательном процессе:

На кафедре кибернетики химико-технологических процессов РХТУ для проведения занятий по дисциплине имеются две специальная лаборатория, в которых размещены восемь лабораторных установок, и компьютерный класс с 10-ю компьютерами, которые имеют доступ к сети Интернет.

Кафедра обладает программным обеспечением, приведенным в разделе 13.4.

13.2. Учебно-наглядные пособия:

По дисциплинам «Моделирование энерго- и ресурсосберегающих процессов в химической технологии, нефтехимии и биотехнологии», «Моделирование типовых процессов химической технологии» доступны учебные материалы, размещенные на сайте кафедры http://kxtp.muctr.ru. Реализованы лекции по учебным модулям в соответствии с программой дисциплины. Приведены примеры решения практических работ.

Организован доступ к свободно распространяемым образовательным порталам и сайтам для использования информационно-справочных ресурсов.

Бакалавры могут использовать данные электронные ресурсы для самостоятельной подготовки, а в последующем – при выполнении научно-исследовательской работы и написания выпускной квалификационной работы.

13.3. Печатные и электронные образовательные и информационные ресурсы:

На кафедре кибернетики химико-технологических процессов РХТУ используются информационно-методические материалы: учебные пособия; методические рекомендации к практическим занятиям; электронные учебные пособия; кафедральные библиотеки электронных изданий; учебно-методические разработки кафедры в электронном виде.

13.4. Перечень лицензионного программного обеспечения:

№ п/п	Наименование программного продукта	Реквизиты договора поставки	Количество лицензий	Срок окончания действия лицензии
1	Microsoft Office Standard 2013	Контракт № 62-64ЭА/2013	20	Бессрочно
2	Microsoft Windows Server - Standard 2008	Государственный контракт № 168-167А/2008	9	Бессрочно

		Microsoft Open License Номер лицензии 61068797		

14. ТРЕБОВАНИЯ К ОЦЕНКЕ КАЧЕСТВА ОСВОЕНИЯ ПРОГРАММЫ

Наименование лабораторных работ и их характеристики	**Основные показатели оценки**	**Формы и методы контроля и оценки**
Лабораторная работа № 1. Проведение эксперименталь-ного исследования теплообмена для заданного стационарного режима работы установки при противоточном движении потоков холодной и горячей воды в аппарате «труба в трубе» с использованием автоматизированной системы регистрации измерений температур потоков воды в трубах теплообменника. Обработка результатов экспери- ментальных исследований. Составление математической модели процесса теплообмена с учётом тепловых потерь в окружающую среду. Моделирование процесса теплообмена с учётом режимов идеального вытеснения потоков воды в трубах аппарата.	*Знает:* структуру, принципы построения математических моделей теплообменных аппаратов, алгоритмы расчёта типовых теплообменников. *Умеет:* выполнить эксперимен-тальное исследование процесса теплообмена, составить его математическое описание и алгоритм расчёта, решить задачу установления адекватности модели опытным данным. *Владеет:* эмпирическим, аналитическим и эмпирико-аналитическими подходами к построению математического описания, статистическими методами установления адекватности моделей, способами построения алгоритмов расчета.	Отчёт по работе с анализом знаний теоретических основ исследуемого процесса, экспериментальных данных и результатов расчётов. Зачёт работы.
Лабораторная работа № 2. Получение математического описания кинетики процесса хемосорбции хлора из его смеси с воздухом водным раствором щёлочи в насадочной колонне. Моделирование на компьютере процесса хемосорбции для заданных условий его проведения с использованием модели идеального вытеснения движения потоков и ячеечной модели»	*Знает:* принципы составления математического описания про- цессов абсорбции и хемосорбции, методы и алгоритмы расчёта типовых процессов абсорбции. *Умеет:* выбрать и применить в качестве алгоритма моделирования метод решения задачи расчёта абсорбера. *Владеет:* методами разработки математических моделей процессов абсорбции и хемосорбции, алгоритмами расчёта абсорберов в проверочной и проектной постановках задачи компьютерного моделирования.	Отчёт по работе с анализом знаний теоретических основ исследуемого процесса, результатов расчётов. Зачёт работы.
Лабораторная работа № 3. Экспериментальное	*Знает:* постановку задач экспериментального	Отчёт по работе

исследование парожидкостного равновесия в бинарной смеси «ацетон-вода». Расчёт парожидкостного равновесия в этой системе с использованием модели Вильсона. Расчёт парожидкостного равновесия в смеси «ацетон-этанол-вода» для заданного состава компонентов в жидкой фазе.	исследования и расчёта равновесий в системах «жидкость – газ», «жидкость –пар». *Умеет:* использовать методы экспериментального исследования и алгоритмы расчета двухфазных равновесий в системах «жидкость-пар (газ)». *Владеет:* методиками экспериментального исследования и расчёта двухфазных равновесий в реальных системах.	с анализом знаний теоретических основ исследуемого процесса, экспериментальных данных и результатов расчётов. Зачёт работы.
Лабораторная работа № 4. Экспериментальное исследование процесса периодической ректификации смеси «этанол-вода» в тарельчатой колонне для режима её полного орошения. Расчёт показателя эффективности разделения этой смеси в колонне (среднего к.п.д.) с использованием полученных опытных данных. Моделирование процесса периодической ректификации смеси «этанол-вода» в тарельчатой колонне с использованием найденного к.п.д. и конкретных значений исходных данных.	*Знает:* принципы составления математического описания про- цессов дистилляции и ректификации , методы исследования и алгоритмы расчёта ректификационных колонн. *Умеет:* выполнить эксперимен-тальное исследование процесса ректификации, выбрать и применить в качестве алгоритма моделирования метод решения задачи расчёта этого процесса. *Владеет:* методами исследования процессов ректификации, разработки математических моделей процессов ректификации, алгоритмами расчёта ректификационных колонн в проверочной и проектной постановках задачи компьютерного моделирования.	Отчёт по работе с анализом знаний теоретических основ исследуемого процесса, экспериментальных данных и результатов расчётов. Зачёт работы.
Лабораторная работа № 5. Экспериментальное изучение кинетики процесса сушки гранул бутадиен-стирольного каучука воздухом в аппарате фонтанирующего слоя для двух режимов работы установки. Расчёт на основе результатов опытов кинетических параметров процесса сушки гранул каучука.	*Знает:* принципы составления математического описания про- цессов сушки твёрдых веществ, методы и алгоритмы их расчёта . *Умеет:* выполнить эксперимен-тальное исследование процесса сушки, выбрать и применить в качестве алгоритма моделирования метод решения задачи расчёта этого процесса. *Владеет:* методами разработки математических моделей процессов сушки твёрдых веществ, алгоритмами расчёта процессов сушки в проверочной и проектной постановках задачи компьютерного моделирования.	Отчёт по работе с анализом знаний теоретических основ исследуемого процесса, экспериментальных данных и результатов расчётов. Зачёт работы.

Лабораторная работа № 6. Экспериментальное исследование кинетики роста кристаллов сульфата калия в процессе его массовой кристаллизации из водного раствора в периодическом аппарате с мешалкой. Определение кинетических параметров математической модели процесса массовой кристаллизации сульфата калия из его водного раствора. Дискриминация моделей описания отдельных механизмов процессов образования зародышей и роста кристаллов с использованием экспериментальных и расчётных данных.	*Знает:* принципы составления математического описания про- цессов кристаллизации , методы экспериментального изучения кинетики кристаллизации, модели и алгоритмы расчёта аппаратов периодического действия. *Умеет:* выполнить эксперимен-тальное исследование кинетики процесса кристаллизации, выбрать и применить в качестве алгоритма моделирования метод решения задачи идентификации кинетических параметров. *Владеет:* методами эксперимен-тального исследования процесса кристаллизации, идентификации кинетических параметров, установления адекватности модели объекту исследования.	Отчёт по работе с анализом знаний теоретических основ исследуемого процесса, экспериментальных данных и результатов расчётов. Зачёт работы.
Лабораторная работа № 7. Исследование структуры потоков жидкости (воды) в проточном аэротенке. Расчёт процесса биохимической очистки сточных вод с использованием кинетической модели Моно и опытных данных по исследованию гидродинамики аэротенка.	*Знает:* принципы составления математического описания про- цессов очистки сточных вод в аэротенках непрерывного действия, методы экспериментального исследования структуры потоков в аппарате, алгоритмы расчёта этих систем. *Умеет:* выполнить эксперимен-тальное изучение гидродинамики процесса , выбрать и применить в качестве алгоритма моделирования метод решения задачи проектного расчёта аэротенков.. *Владеет:* методами разработки математических моделей процессов очистки сточных вод, алгоритмами расчёта этих систем в проверочной и проектной постановках задачи компьютерного моделирования.	Отчёт по работе с анализом знаний теоретических основ исследуемого процесса, экспериментальных данных и результатов расчётов. Зачёт работы.
Лабораторная работа № 8. Исследование гидродинамики в аппарате с мешалкой. Расчёт проточного реактора для заданной химической кинетики с учётом	*Знает:* принципы составления математических описаний химических процессов в реакторах периодического и непрерывного действия, методы экспериментального исследования структуры потоков в аппарате,	Отчёт по работе с анализом знаний теоретических основ исследуемого процесса, экспериментальных

неидеальности перемешивания потока жидкости в реакторе с мешалкой.	алгоритмы расчёта этих систем. *Умеет:* выполнить эксперимен-тальное изучение гидродинамики в реакторе непрерывного действия, выбрать и применить в качестве алгоритма моделирования метод решения задачи расчёта реактора. *Владеет:* методами разработки математических моделей химических реакторов, экспериментального исследования гидродинамики в аппаратах, алгоритмами расчёта реакторов.	данных и результатов расчётов. Зачёт работы.

15. ОСОБЕННОСТИ ОРГАНИЗАЦИИ ОБРАЗОВАТЕЛЬНОГО ПРОЦЕССА ДЛЯ ИНВАЛИДОВ И ЛИЦ С ОГРАНИЧЕННЫМИ ВОЗМОЖНОСТЯМИ ЗДОРОВЬЯ

Обучение инвалидов и лиц с ограниченными возможностями здоровья осуществляется в соответствии с:

- Порядком организации и осуществления образовательной деятельности по образовательным программам – программам бакалавриата, программам специалитета, программам магистратуры (Приказ Минобрнауки РФ от 05.04.2017 № 301);
- Положением о Порядке организации и осуществления образовательной деятельности по образовательным программам – программам бакалавриата, программам специалитета, программам магистратуры в Российском химико-технологическом университете имени Д.И. Менделеева (утв. решением Ученого совета университета от 28.06.2017, протокол № 9);
- Методическими рекомендациями по организации образовательного процесса для обучения инвалидов и лиц с ограниченными возможностями здоровья в образовательных организациях высшего образования, в том числе оснащенности образовательного процесса (утверждены заместителем Министра образования и науки РФ А.А. Климовым от 08.04.2014 № АК-44/05вн).

Министерство науки и высшего образования Российской Федерации
Федеральное государственное бюджетное образовательное учреждение высшего образования
«Российский химико-технологический университет имени Д.И. Менделеева»

«УТВЕРЖДАЮ»

Проректор по учебной работе

_____ С.Н. Филатов

«30» июня 2020 г.

РАБОЧАЯ ПРОГРАММА ДИСЦИПЛИНЫ

«Математическое моделирование энерго- и ресурсоэффективных технологических систем»

Направление подготовки 18.03.02 Энерго- и ресурсосберегающие процессы в химической технологии, нефтехимии и биотехнологии

Профиль подготовки
«Основные процессы химических производств и химическая кибернетика»

Квалификация «бакалавр»

РАССМОТРЕНО И ОДОБРЕНО
на заседании Методической комиссии
РХТУ им. Д.И. Менделеева
«30» июня 2020 г.

Председатель _____ Н.А. Макаров

Москва 2020

Программа составлена

к.т.н., доцент, доцент кафедры кибернетики химико-технологических процессов Ю.В. Сбоева

Программа рассмотрена и одобрена на заседании кафедры кибернетики химико-технологических процессов РХТУ им.Д.И. Менделеева
« 16 » июня 2020 г., протокол № 6 .

СОДЕРЖАНИЕ

1.	Цели и задачи дисциплины	4
2.	Требования к результатам освоения дисциплины	5
3.	Объём дисциплины и виды учебной работы	5
4.	Содержание дисциплины	6
	4.1. Разделы дисциплины и виды занятий	6
	4.2. Содержание разделов дисциплины	7
5.	Соответствие содержания требованиям к результатам освоения дисциплины	8
6.	Практические и лабораторные занятия	9
	6.1. Практические занятия	9
	6.2. Лабораторные занятия	9
7.	Самостоятельная работа	9
8.	Примеры оценочных средств для контроля освоения дисциплины	10
	8.1. Примерная тематика реферативно-аналитической работы	10
	8.2. Примеры контрольных вопросов для текущего контроля освоения дисциплины	10
	8.3 Вопросы для итогового контроля освоения дисциплины (7 семестр – зачёт с оценкой)	12
	8.3.1. Примеры контрольных вопросов для итогового контроля освоения дисциплины (7 семестр – зачёт с оценкой)	12
	8.4. Структура и пример билета для зачёта с оценкой	14
9.	Учебно-методическое обеспечение дисциплины	15
	9.1. Рекомендуемая литература	15
	9.2. Рекомендуемые источники научно-технической информации	16
	9.3. Средства обеспечения освоения дисциплины	16
10.	Методические указания для обучающихся	17
	10.1. Для студентов, обучающихся без использования дистанционных образовательных технологий	17
	10.2. Для студентов, обучающихся с использованием дистанционных образовательных технологий	18
11.	Методические указания для преподавателей	18
	11.1. Для преподавателей, реализующих образовательные программы без использования дистанционных образовательных технологий	18
	11.2. Для преподавателей, реализующих образовательные программы с использованием дистанционных образовательных технологий	19
12.	Перечень информационных технологий, используемых в образовательном процессе	20
13.	Материально-техническое обеспечение дисциплины	25
	13.1. Оборудование, необходимое в образовательном процессе	25
	13.2. Учебно-наглядные пособия	25
	13.3. Печатные и электронные образовательные и информационные ресурсы	25
	13.4. Перечень лицензионного программного обеспечения	26
14.	Требования к оценке качества освоения программы	26
15.	Особенности организации образовательного процесса для инвалидов и лиц с ограниченными возможностями здоровья	27
	Дополнения и изменения к РПД	28

1. ЦЕЛИ И ЗАДАЧИ ДИСЦИПЛИНЫ

Программа составлена в соответствии с требованиями Федерального государственного образовательного стандарта высшего образования (ФГОС ВО) для направления подготовки бакалавров 18.03.02 Энерго- и ресурсосберегающие процессы в химической технологии, нефтехимии и биотехнологии профиля «Основные процессы химических производств и химическая кибернетика», рекомендациями методической комиссии и накопленным опытом преподавания дисциплины кафедрой кибернетики химико-технологических процессов РХТУ им. Д.И.Менделеева.

Дисциплина «Математическое моделирование энерго- и ресурсоэффективных технологических систем» относится к вариативной части блока 1 «Дисциплины (модули)» и рассчитана на изучение в 7 семестре. Для успешного освоения дисциплины студенты должны предварительно изучить дисциплину «Моделирование энерго- и ресурсосберегающих процессов в химической технологии, нефтехимии и биотехнологии».

Цель дисциплины – научить студентов применению методов математического моделирования химико-технологических систем с позиций их технологической и аппаратурной энерго- и ресурсоэффективности.

Основными задачами, решаемыми в процессе изучения дисциплины, являются:

– освоение студентами целей, принципов, общей схемы и этапов моделирования энерго- и ресурсоэффективных химико-технологических систем;

– приобретение практических навыков моделирования химико-технологических систем на ЭВМ, в том числе средствами автоматизированных систем моделирования.

Цель и задачи дисциплины достигаются с помощью:

– освоения методов и алгоритмов моделирования химико-технологических систем с непрерывным и дискретным режимами работы;

– ознакомления с техническими и программными средствами автоматизированного моделирования химико-технологических систем.

Дисциплина «Математическое моделирование энерго- и ресурсоэффективных технологических систем» преподаётся в 7 семестре и заканчивается зачётом с оценкой. Контроль успеваемости студентов ведётся по принятой в университете рейтинговой системе.

2. ТРЕБОВАНИЯ К РЕЗУЛЬТАТАМ ОСВОЕНИЯ ДИСЦИПЛИНЫ

Изучение дисциплины «Математическое моделирование энерго- и ресурсоэффективных технологических систем» при подготовке бакалавров по направлению 18.03.02 Энерго- и ресурсосберегающие процессы в химической технологии, нефтехимии и биотехнологии, профиль «Основные процессы химических производств и химическая кибернетика» направлено на приобретение общепрофессиональных компетенций (ОПК):

– способность использовать основные законы естественнонаучных дисциплин в профессиональной деятельности, применять методы математического анализа и моделирования, теоретического и экспериментального исследования (ОПК-2).

А также овладение следующими профессиональными компетенциями (ПК):

– способность участвовать в совершенствовании технологических процессов с позиций энерго- и ресурсосбережения, минимизации воздействия на окружающую среду (ПК-2);

– способность применять современные методы исследования технологических процессов и природных сред, использовать компьютерные средства в научно-исследовательской работе (ПК-14);

– способность моделировать энерго- и ресурсосберегающие процессы в промышленности (ПК-16).

В результате изучения дисциплины студент бакалавриата должен:

знать:

– общую схему и этапы моделирования на основе системного подхода энерго- и ресурсоэффективных технологических систем, теоретические основы и практические приёмы построения их математических моделей, реализации модельного эксперимента;

уметь:

– практически применять методы моделирования для расчёта, анализа химико-технологических систем, решения задач ресурсосбережения;

владеть:

– современными технологиями автоматизации моделирования.

3. ОБЪЁМ ДИСЦИПЛИНЫ И ВИДЫ УЧЕБНОЙ РАБОТЫ

Виды учебной работы	В зачётных единицах	В академ. часах
Общая трудоёмкость дисциплины по учебному плану	**3**	**108**
Контактная работа – аудиторные занятия:	**1,34**	**48**
Лекции (Лек)	0,67	24
Практические занятия (ПЗ)	0,67	24
Самостоятельная работа (СР)	**1,66**	**60**
Контактная самостоятельная работа	1,66	0,4
Самостоятельное изучение разделов дисциплины		59,6
Вид контроля: зачёт / экзамен		**Зачёт с оценкой**

Виды учебной работы	В зачётных единицах	В астроном. часах
Общая трудоёмкость дисциплины по учебному плану	**3**	**81**
Контактная работа – аудиторные занятия:	**1,34**	**36**
Лекции (Лек)	0,67	18
Практические занятия (ПЗ)	0,67	18
Самостоятельная работа (СР)	**1,66**	**45**
Контактная самостоятельная работа	1,66	0,3
Самостоятельное изучение разделов дисциплины		44,7
Вид контроля: зачёт / экзамен		**Зачёт с оценкой**

4. СОДЕРЖАНИЕ ДИСЦИПЛИНЫ

4.1. Разделы дисциплины и виды занятий

№ п/п	Раздел дисциплины	Академ. часов			
		Всего	**Лек-ции**	**Прак. занятия**	**Сам. работа**
	Введение.	**2**	**2**	-	-
	Раздел 1. Общая схема моделирования	**4**	**4**	-	-

	химико-технологических систем.				
1.1	Классификация химико-технологических систем и их моделей.	1	1	-	-
1.2	Общая схема и этапы моделирования.	3	3	-	-
	Раздел 2. Моделирование химико-технологических систем с непрерывным режимом работы.	**38**	**6**	**8**	**24**
2.1	Статические модели химико-технологических систем.	19	3	4	12
2.2	Динамические модели химико-технологических систем.	19	3	4	12
	Раздел 3. Моделирование химико-технологических систем с дискретно-непрерывным режимом работы.	**64**	**12**	**16**	**36**
3.1	Структура модели. Классификация процессов.	1	1	-	-
3.2	Моделирование непрерывных процессов.	19	4	6	9
3.3	Моделирование дискретных процессов.	17	3	5	9
3.4	Имитационно-аналитическое моделирование.	10	1	-	9
3.5	Формирование расписания работы многопродуктовых систем.	17	3	5	9
	ИТОГО	**108**	**24**	**24**	**60**

4.2. Содержание разделов дисциплины

Введение. Предмет и метод дисциплины. Задачи и место дисциплины в подготовке бакалавра техники и технологии.

Раздел 1. Общая схема моделирования химико-технологических систем.

1.1 Классификация химико-технологических систем и их моделей. Определение химико-технологической системы. Классификация химико-технологических систем по способу организации технологических процессов. Определение математической модели. Классификация математических моделей по отображению сторон моделируемых систем и методам исследования. Цели моделирования. Индуктивный и системный подходы к моделированию. Автоматизация моделирования.

1.2 Общая схема и этапы моделирования. Моделирование как многоэтапный итерационный информационный процесс. Разработка концептуальной модели и её формализация. Модельный эксперимент. Установление адекватности модели. Структурное и параметрическое корректирование. Интерпретация результатов моделирования и прогноз.

Раздел 2. Моделирование химико-технологических систем с непрерывным режимом работы.

2.1 Статические модели химико-технологических систем. Стационарный режим – основной рабочий режим систем непрерывного действия. Структура модели. Модели технологических аппаратов и модели структуры технологической системы. Структурный анализ разомкнутых систем и систем с внешними рециклами.

2.2 Динамические модели химико-технологических систем. Цели изучения динамических свойств систем. Функциональные операторы. Линейность. Принципы суперпозиции. Характеристические функции.

Раздел 3. Моделирование химико-технологических систем с дискретно-непрерывным режимом работы.

3.1 Структура модели. Классификация процессов. Периодический способ организации технологических процессов. Непрерывные и дискретные процессы. Функциональные состояния аппаратов и систем. События времени и состояния.

3.2 Моделирование непрерывных процессов. Автономные и интерактивные процессы. Виды взаимодействия технологических аппаратов. Согласование временных режимов их работы. Оптимизация объёма вспомогательных ёмкостей. Методы решения дифференциальных уравнений с разрывными функциями в правой части. Аппроксимационные экстремумы разрывных функций.

3.3 Моделирование дискретных процессов. Моделирование процессов смены состояний, начала и окончания коммутации аппаратов периодического действия, конфликтных ситуаций в системах. Сети Петри.

3.4 Имитационно-аналитическое моделирование. Системы дискретного и комбинированного моделирования. Состав, структура и функции. Языки моделирования. Алгоритмы продвижения модельного времени. Временные сети.

3.5 Формирование расписания работы многопродуктовых систем. Многопродуктовые технологические системы. Временные режимы работы многопродуктовых химико-технологических систем. Формирование и преобразование матриц технологических циклов. Алгоритмы вычисления логических определителей вещественнозначной логики.

5. СООТВЕТСТВИЕ СОДЕРЖАНИЯ ТРЕБОВАНИЯМ К РЕЗУЛЬТАТАМ ОСВОЕНИЕ ДИСЦИПЛИНЫ

№	В результате освоения дисциплины студент должен:	Раздел 1	Раздел 2	Раздел 3
	Знать:			
1	общую схему и этапы моделирования на основе системного подхода энерго- и ресурсоэффективных технологических систем, теоретические основы и практические приёмы построения их математических моделей, реализации модельного эксперимента;	+		
	Уметь:			
2	практически применять методы моделирования для расчёта, анализа химико-технологических систем, решения задач ресурсосбережения;	+	+	+
	Владеть:			
3	современными технологиями автоматизации моделирования;		+	+
В результате освоения дисциплины студент должен приобрести следующие **общепрофессиональные компетенции** (ОПК-2) и **профессиональные компетенции** (ПК-2, ПК-14, ПК-16)**:**				
4	способность использовать основные законы естественнонаучных дисциплин в профессиональной деятельности, применять методы математического анализа и моделирования, теоретического и экспериментального исследования (ОПК-2);	+	+	+
5	способность участвовать в совершенствовании технологических процессов с позиций энерго- и ресурсосбережения, минимизации	+	+	+

	воздействия на окружающую среду (ПК-2);			
6	способность применять современные методы исследования технологических процессов и природных сред, использовать компьютерные средства в научно-исследовательской работе (ПК-14);	+	+	+
7	способность моделировать энерго- и ресурсосберегающие процессы в промышленности (ПК-16)	+	+	+

6. ПРАКТИЧЕСКИЕ И ЛАБОРАТОРНЫЕ ЗАНЯТИЯ

6.1. Практические занятия

Примерные темы практических занятий по дисциплине.

Предусмотрены практические занятия обучающегося в бакалавриате в объеме 24 акад. часа (8 акад.ч. – раздел № 2; 16 акад. ч. раздел № 3).

№ п/п	№ раздела дисциплины	Темы практических занятий	Часы
1	2.1	Моделирование статических режимов работы технологических систем непрерывного действия	3
2	2.1	Методы структурного анализа химико-технологических систем	2
3	2.2	Динамические модели химико-технологических систем	3
4	3.2	Моделирование автономных и интерактивных процессов в химико-технологических системах с дискретно-непрерывным режимом работы	6
5	3.3	Моделирование процессов смены состояний аппаратов и их взаимодействия	3
6	3.3	Моделирование конфликтных ситуаций	2
7	3.5	Формирование и оптимизация расписания работы многопродуктовых химико-технологических систем	5

6.2. Лабораторные занятия

Лабораторные занятия по дисциплине не предусмотрены.

7. САМОСТОЯТЕЛЬНАЯ РАБОТА

Рабочей программой дисциплины «Математическое моделирование энерго- и ресурсоэффективных технологических систем» предусмотрена самостоятельная работа студента бакалавриата в объёме 59,6 акад. часов в 7 семестре (самостоятельное изучение разделов дисциплины), в том числе и для целей выполнения контрольных работ № 1, № 2, № 3.

Самостоятельная работа проводится с целью углубления знаний по дисциплине и предусматривает следующие виды:

– ознакомление и проработку рекомендованной литературы, работу с электронно-библиотечными системами, включая переводы публикаций из научных журналов, цитируемых в базах Scopus, Web of Science, Chemical Abstracts, РИНЦ;

– регулярную проработку пройденного на лекциях и практических занятиях учебного материала;

– подготовку к контрольным работам;

– подготовку к сдаче зачёта с оценкой.

Планирование времени на самостоятельную работу, необходимую для изучения дисциплины, студентам лучше всего осуществлять на весь период изучения, предусматривая при этом регулярное повторение пройденного материала. Материал, законспектированный на лекциях, необходимо регулярно дополнять сведениями из литературных источников, представленных в учебной программе. При работе с указанными источниками рекомендуется составлять краткий конспект материала, с обязательным фиксированием библиографических данных источника.

8. ПРИМЕРЫ ОЦЕНОЧНЫХ СРЕДСТВ ДЛЯ КОНТРОЛЯ ОСВОЕНИЯ ДИСЦИПЛИНЫ

8.1. Примерная тематика реферативно-аналитической работы

Реферативно-аналитическая работа по дисциплине не предусмотрена.

8.2. Примеры контрольных вопросов для текущего контроля освоения дисциплины

Для текущего контроля предусмотрены 3 контрольные работы по материалу разделов №№ 2,3. Максимальная оценка за все контрольные работы составляет 44 балла: контрольные работы №№ 1,2 – по 12 баллов за каждую работу; контрольная работа № 3 – 20 баллов.

Темы и примеры контрольных работ по материалу разделов №№ 2,3

Контрольная работа № 1

Тема: «**Моделирование химико-технологических систем с непрерывным режимом работы**».

Контрольная работа № 1 предусматривает оценку знаний, умений и навыков по разделу № 2. Максимальная оценка – **12 баллов**.

Пример варианта контрольной работы № 1

Разработать статическую модель химико-технологической системы непрерывного действия. Определить концентрацию компонентов и объёмный расход на выходе ($\overline{y}_{31}$, $\overline{y}_{32}$)

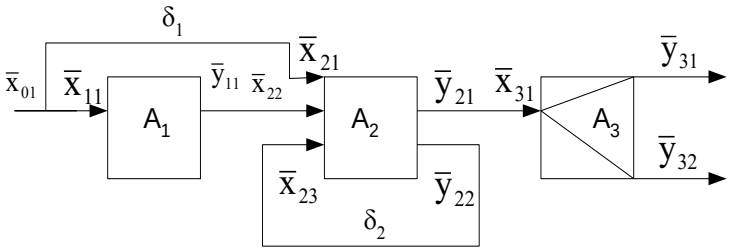

A_1 – реактор идеального вытеснения; A_2 – реактор идеального смешения;

A_3 – идеальный сепаратор; $A \xrightarrow{k} P$; $\overline{x}_{01}=\{\nu_{вх0}, C_{Aвх0}, 0\}$;

$L_{A1} = 5{,}0$ м; $F_{A1} = 0{,}2$ м^2; $V_{A2} = 4{,}0$ м^3; $k = 1{,}15$ ч$^{-1}$; $\nu_{вх0} = 1$ м$^3\cdot$ч$^{-1}$;

$C_{Авх0}$ = 2,0 кмоль·м$^{-3}$; $M_A = M_P$ = 98 кг·кмоль$^{-1}$; $\overline{\rho}$ = 1000 кг·м$^{-3}$; $\delta_1 = \delta_2$ = 0,5.

Контрольная работа № 2

Тема: «**Моделирование химико-технологических систем с дискретно-непрерывным режимом работы**».

Контрольная работа № 2 предусматривает оценку знаний, умений и навыков по разделу № 3. Максимальная оценка – **12 баллов**.

Пример варианта контрольной работы № 2

Разработать математическую модель химико-технологической системы. Определить: продолжительность цикла аппарата A_1 и химико-технологической системы; производительность υ_{H2} насоса H_2; производительность химико-технологической системы по целевому продукту R.

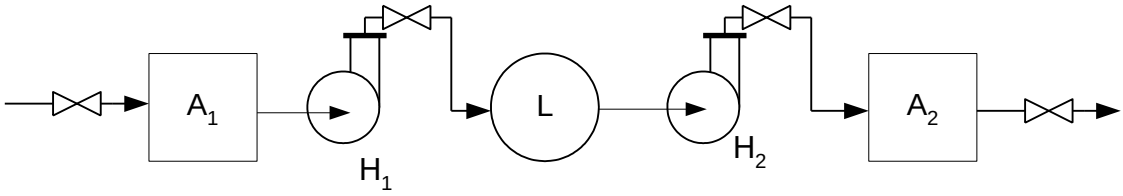

A_1 – реактор периодического действия; A_2 – реактор идеального смешения; L – ёмкость; H_1, H_2 – насосы;A_1: $A \xrightarrow{k_1} P$; A_2: $P \xrightarrow{k_2} \underline{R} \xrightarrow{k_3} S$;

C_{A0} = 2,0 кмоль·м$^{-3}$; V_{A1} = 4,0 м^3; υ_{H1} = 10,0 м^3·ч$^{-1}$; x_A = 0,9; φ_{A1} = 0,8 (коэффициент заполнения аппарата A_1); M_R = 100 кг·кмоль$^{-1}$; $\overline{\rho}$ = 1000 кг·м$^{-3}$;
k_1 = 1,15 ч$^{-1}$; k_2 = 1,4 ч$^{-1}$; k_3 = 0,8 ч$^{-1}$; V_{A2} = 1,0 м^3.

Контрольная работа № 3

Тема: «**Моделирование ресурсосберегающих химико-технологических систем**».

Контрольная работа № 3 предусматривает оценку знаний, умений и навыков по разделам №№ 2,3. Максимальная оценка – **20 баллов**.

Контрольная работа № 3 выполняется вне аудитории как самостоятельная работа.

Пример варианта контрольной работы № 3

Сформировать комбинированную модель цикла работы химико-технологической системы периодического действия в виде временной сети Петри, отображающей операции загрузки реагента, химического синтеза и выгрузки продукта.

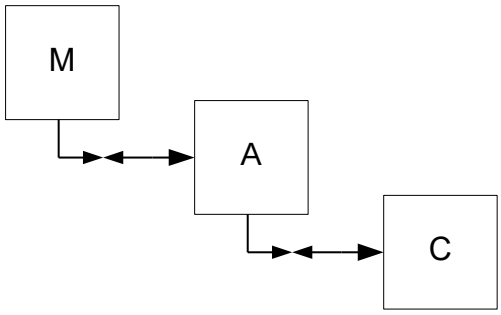

A – реактор периодического действия ($A \xrightarrow{k_1} P \xrightarrow{k_2} S$);
M – мерник; C – сборник.
Модель должна отражать:
• технологические процессы в аппаратах;
• смену их состояний и

• взаимодействие.

Исходные данные: c_{A0} = 1,0 кмоль·м$^{-3}$; k_1 = 1,15 ч$^{-1}$; k_2 = 0,6 ч$^{-1}$;

Продолжительность загрузки и выгрузки аппаратов принять равными 10% от продолжительности основной операции в реакторе периодического действия.

8.3. Вопросы для итогового контроля освоения дисциплины (7 семестр – зачёт с оценкой)

Максимальное количество баллов за зачёт с оценкой – 40 баллов. Билет содержит 2 вопроса.

1 вопрос – 10 баллов, 2 вопрос – 30 баллов.

8.3.1. Примеры контрольных вопросов для итогового контроля освоения дисциплины (7 семестр – зачёт с оценкой)

1. Химико-технологическая система. Структура и функции. Элементы и подсистемы. Материальные, энергетические и информационные взаимодействия подсистем.
2. Классификация химико-технологических систем и происходящих в них процессов.
3. Моделируемость химико-технологических систем. Принцип аналогий. Определение модели химико-технологических систем.
4. Цели моделирования химико-технологических систем. Задачи анализа.
5. Схема и этапы моделирования химико-технологических систем. Концептуальные модели и их формализация.
6. Модельный эксперимент. Оценивание адекватности и корректирование моделей. Интерпретация результатов моделирования. Прогнозирование поведения химико-технологических систем по результатам моделирования.
7. Непрерывный способ организации технологических процессов. Стационарные режимы работы.
8. Структурные типы химико-технологических систем непрерывного действия: разомкнутые и замкнутые системы.
9. Технологические аппараты непрерывного действия с сосредоточенными и распределёнными параметрами.
10. Структура и состав модели химико-технологических систем непрерывного действия. Модели структуры системы и образующих её технологических аппаратов.
11. Статические модели химико-технологических систем непрерывного действия. Анализ статических режимов и определение последовательности расчёта аппаратов разомкнутых систем.
12. Анализ статических режимов замкнутых химико-технологических систем. Преобразование замкнутых систем в эквивалентные разомкнутые.
13. Исследование динамических свойств химико-технологических систем непрерывного действия. Функциональные операторы – динамические модели химико-технологических систем.
14. Линейные функциональные операторы. Общий и интегральный принцип суперпозиции.
15. Характеристические функции линейных стационарных систем: весовая, переходная и передаточная. Их связь.
16. Периодический способ организации технологических процессов. Непрерывные и дискретные процессы. Функциональные состояния аппаратов и подсистем. События времени и состояния.

17. Автономные и интерактивные процессы в химико-технологических системах периодического действия. Непосредственные взаимодействия аппаратов и взаимодействия через вспомогательные ёмкости.

18. Определение длительности технологических операций, циклов аппаратов периодического действия и подсистем.

19. Структура модели химико-технологических систем периодического действия. Модели технологических операций, аппаратов и координирующие модели.

20. Моделирование подсистем технологических аппаратов, взаимодействующих через вспомогательные ёмкости. Согласование временных режимов работы аппаратов.

21. Расчёт объёма реакционной массы во вспомогательной ёмкости. Методы решения дифференциальных уравнений с разрывной функцией в правой части.

22. Временные режимы (стратегии) работы многопродуктовых химико-технологических систем, производящих серийную продукцию. Формирование расписания работы. Расчёт времени работы.

23. Временные режимы (стратегии) работы многопродуктовых химико-технологических систем, производящих заказную (единичную) продукцию. Формирование расписания работы.

24. Оптимизация последовательности выпуска многономенклатурной продукции в технологических системах с последовательной аппаратурной структурой.

25. Моделирование последовательных, параллельных и конкурентных дискретных процессов в химико-технологических системах с периодическим режимом работы сетями Петри.

26. Моделирование простых бинарных взаимодействий технологических аппаратов сетями Петри.

Полный перечень оценочных средств приведён в виде отдельного документа, являющегося неотъемлемой частью основной образовательной программы.

8.4. Структура и пример билета для зачёта с оценкой

Зачёт с оценкой по дисциплине «Математическое моделирование энерго- и ресурсоэффективных технологических систем» проводится в 7 семестре и включает контрольные вопросы по всем разделам учебной программы дисциплины. Билет для зачёта с оценкой состоит из 2 вопросов (теоретический вопрос и расчётная задача), относящихся к указанным разделам. Ответы на вопросы зачёта с оценкой оцениваются из максимальной оценки 40 баллов следующим образом: максимальное количество баллов за первый вопрос – 10 баллов, второй – 30 баллов.

Пример билета для зачёта с оценкой:

"*Утверждаю*"

Зав. каф. КХТП Глебов М.Б.

_____

Министерство науки и высшего образования РФ
Российский химико-технологический университет имени Д.И.Менделеева
Кафедра кибернетики химико-технологических процессов
18.03.02 Энерго- и ресурсосберегающие процессы в химической технологии, нефтехимии и биотехнологии
Профиль "Основные процессы химических производств и химическая кибернетика"

Математическое моделирование энерго- и ресурсоэффективных технологических систем

БИЛЕТ № 1

1. Моделируемость химико-технологических систем. Принцип аналогий. Определение модели химико-технологических систем.

2. Разработать математическую модель химико-технологической системы, представленной на рисунке. Определить продолжительность циклов аппаратов A_1, A_2, химико-технологической системы; производительность химико-технологической системы по целевому продукту R.

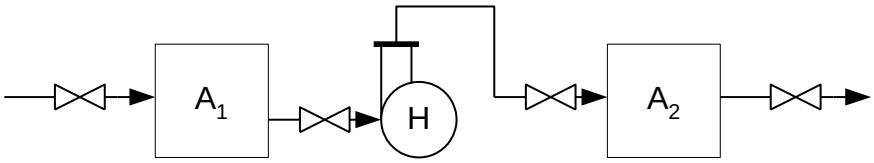

A_1, A_2 – реакторы периодического действия; H– насос;

A_1: $A \xrightarrow{k_1} \underline{\underline{P}} \xrightarrow{k_2} S$; A_2: $P \xrightarrow{k_3} R$; $V_{A1} = V_{A2} = 4{,}0$ м^3; $\upsilon_H = 10{,}0$ м$^3\cdot$ч$^{-1}$;

$k_1 = 1{,}15$ ч$^{-1}$; $k_2 = 0{,}9$ ч$^{-1}$; $k_3 = 1{,}4$ ч$^{-1}$; $x_P = 0{,}9$ (в A_2); $C_{A0} = 2{,}0$ кмоль$\cdot$м$^{-3}$;

$M_R = 100$ кг$\cdot$кмоль$^{-1}$; $\overline{\rho} = 1000$ кг$\cdot$м$^{-3}$; $\varphi = 0{,}8$; φ – коэффициент заполнения аппарата.

9. УЧЕБНО-МЕТОДИЧЕСКОЕ ОБЕСПЕЧЕНИЕ ДИСЦИПЛИНЫ

9.1. Рекомендуемая литература

А) Основная литература:

1. Макаров В.В. Математическое моделирование химико-технологических систем: учеб. пособие/ В.В. Макаров – М.: РХТУ им. Д.И. Менделеева, 2010. – 68с.

2. Макаров В.В. Сборник задач по курсу «Принципы математического моделирования химико-технологических систем»: учеб. пособие/ В.В. Макаров. – М.: РХТУ им. Д.И. Менделеева, 2011.–104 с.

Б) Дополнительная литература:

1. Кафаров В.В. Гибкие автоматизированные производственные системы в химической промышленности/ В.В. Кафаров, В.В. Макаров – М:Химия, 1990.–320 с.

2. Гордеев Л.С. Оптимизация ассортимента многономенклатурной продукции и моделирование многопродуктовых химико-технологических систем/ Л.С. Гордеев, Д.А. Бобров, В.В. Макаров, Ю.В. Сбоева – М.: РХТУ им. Д.И. Менделеева, 2002. – 56 с.

3. Гордеев Л.С. Системный анализ производств многономенклатурной химической продукции/ Л.С. Гордеев, В.В. Макаров, А.Л. Бирюков, Ю.В. Сбоева – М.: РХТУ им. Д.И. Менделеева, 2007. – 128 с.

4. Макаров В.В. Имитационно-аналитическое моделирование химико-технологических систем с дискретным режимом работы: учеб. пособие/ В.В. Макаров – М.: РХТУ им. Д.И. Менделеева, 2009. – 40 с.

5. Макаров В.В. Формирование и оптимизация расписания работы многопродуктовых химико-технологических систем: учеб. пособие/ В.В. Макаров – М.: РХТУ им. Д.И. Менделеева, 2009. – 52 с.

6. Островский Г.М. Моделирование сложных химико-технологических схем/ Г.М. Островский, Ю.М. Волин – М:Химия, 1975.–312 с.

7. Протодьяконов И.О. Динамика процессов химической технологии/ И.О. Протодьяконов, О.М. Муратов, И.И. Евлампиев– М:Химия, 1984.–304 с.

9.2. Рекомендуемые источники научно-технической информации

Научно-технические журналы:

- «Химическая промышленность сегодня», ISSN – 0023-110X;
- «Химическая технология», ISSN – 1684-5811;
- «Теоретические основы химической технологии», ISSN – 0040-3571;
- «Программные продукты и системы», ISSN (печатной версии) – 0236-235X, ISSN (онлайновой версии) – 2311-2735;
- «Computers and Chemical Engineering» ISSN – 0098-1354.

9.3. Средства обеспечения освоения дисциплины

Для реализации учебной программы подготовлены следующие средства обеспечения освоения дисциплины:

– банк вариантов контрольной работы № 1 – 50;
– банк вариантов контрольной работы № 2 – 50;
– банк вариантов контрольной работы № 3 – 50;
– банк билетов для зачёта с оценкой – 50;

При использовании электронного обучения и дистанционных образовательных технологий занятия полностью или частично проводятся в режиме онлайн (тематическая группа в социальной сети Вконтакте, доступ к групповым чатам (WhatsApp, Вконтакте), к вебинарам (webinar.ru, zoom.us), онлайн-конференции в Skype, ЭИОС).

Для освоения дисциплины используются следующие нормативные и нормативно-методические документы:

7. Федеральный закон Российской Федерации от 29.12.2012 № 273-ФЗ «Об образовании в Российской Федерации» [Электронный ресурс] – Режим доступа:http://pravo.gov.ru/proxy/ips/?docbody=&nd=102162745&intelsearch=273-%D4%C7 (дата обращения: 15.06.2020).

8. Федеральные государственные образовательные стандарты высшего образования // Координационный совет учебно-методических объединений и научно-методических советов высшей школы. Портал Федеральных образовательных стандартов высшего образования [Электронный ресурс] – Режим доступа: http://fgosvo.ru/fgosvo/92/91/4 (дата обращения: 15.06.2020).

9. Приказ Министерства образования и науки РФ от 23.08.2017 № 816 «Об утверждении Порядка применения организациями, осуществляющими образовательную деятельность, электронного обучения, дистанционных образовательных технологий при реализации образовательных программ» [Электронный ресурс]. Режим доступа: http://pravo.gov.ru/proxy/ips/?docbody=&nd=102447332&intelsearch=816+%EF%F0%E8%EA%E0%E7 (дата обращения: 15.06.2020).

При освоении дисциплины студенты должны использовать информационные и информационно-образовательные ресурсы следующих порталов и сайтов:

1. Система федеральных образовательных порталов. Система открытого образования. Консалтинговый центр ИОС ОО РФ. [Электронный ресурс] – Режим доступа: http://www.openedu.ru (дата обращения: 15.06.2020).

2. Информационная система «Единое окно доступа к образовательным ресурсам». URL: http://window.edu.ru/ (дата обращения: 15.06.2020).

10. МЕТОДИЧЕСКИЕ УКАЗАНИЯ ДЛЯ ОБУЧАЮЩИХСЯ

10.1. Для студентов, обучающихся без использования дистанционных образовательных технологий

Методические рекомендации по организации учебной работы обучающегося в бакалавриате направлены на повышение ритмичности и эффективности его аудиторной и самостоятельной работы по дисциплине.

Дисциплина «Математическое моделирование энерго- и ресурсоэффективных технологических систем» включает 3 раздела, каждый из которых имеет определённую логическую завершённость. При изучении материала каждого раздела рекомендуется регулярное повторение законспектированного лекционного материала, а также дополнение его сведениями из литературных источников, представленных в рабочей программе.

Совокупная оценка текущей работы обучающегося в семестре складывается из оценок за выполнение контрольных работ (44 балла за 3 контрольные работы) и оценок устной промежуточной аттестации по теоретическим разделам дисциплины (16 баллов); 40 баллов отводится на зачёт с оценкой.

При подготовке к зачёту с оценкой обучающимся рекомендуется повторить весь материал дисциплины. Билет содержит теоретический вопрос по материалу лекций из перечня вопросов для итогового контроля освоения дисциплины (раздел 8.3 данной рабочей программы) и расчётную задачу по материалу практических занятий. Максимальная оценка за теоретический вопрос – 10 баллов. Максимальная оценка за решение расчётной задачи – 30 баллов.

Максимальная оценка обучающегося по дисциплине – 100 баллов (60 баллов – текущая работа в семестре; 40 баллов – максимальная оценка за ответ на зачёте с оценкой).

10.2. Для студентов, обучающихся с использованием дистанционных образовательных технологий

При использовании электронного обучения и дистанционных образовательных технологий занятия полностью или частично проводятся в режиме онлайн. Объём дисциплины и распределение нагрузки по видам работ соответствует п. 4.1. Распределение баллов соответствует п. 10.1, либо может быть изменено в соответствии с решением кафедры, в случае перехода на ЭО и ДОТ в процессе обучения. Решение кафедры об используемых технологиях и системе оценивания достижений обучающихся принимается с учётом мнения ведущего преподавателя и доводится до обучающихся.

11. МЕТОДИЧЕСКИЕ УКАЗАНИЯ ДЛЯ ПРЕПОДАВАТЕЛЕЙ

11.1. Для преподавателей, реализующих образовательные программы без использования дистанционных образовательных технологий

Дисциплина «Математическое моделирование энерго- и ресурсоэффективных технологических систем» изучается в 7 семестре бакалавриата.

При подготовке и проведении занятий преподаватель должен ориентироваться на то, что студенты, обучающиеся в бакалавриате, имеют общую подготовку по общенаучным, общеинженерным дисциплинам и основным профессиональным дисциплинам профиля, в объёме, предусмотренном учебным планом бакалавриата, а также опыт восприятия и конспектирования изучаемого материала. В связи с этим материал дисциплины должен опираться на полученные знания и быть ориентирован на их расширение и углубление в соответствии с современными теоретическими представлениями и технологическими новациями. Обучение студентов организовано в виде лекций и практических занятий. На занятиях должна прослеживаться взаимосвязь рассматриваемых вопросов с ранее изученным материалом.

При проведении занятий преподаватель может рекомендовать студентам проработку дополнительной литературы по тематике занятия, организуя её обсуждение на практических занятиях, формирует у студентов навык к самостоятельной работе с разнообразными литературными источниками.

В дисциплине предусмотрены три контрольные работы.

Контрольная работа № 1 включает практические задания по материалам раздела № 2 дисциплины. Учитывая распределение часов, выделенных программой дисциплины на аудиторные занятия (раздел 4.1), контрольную работу № 1 рекомендуется проводить на 6 неделе семестра.

Контрольная работа № 2 включает практические задания по материалам раздела № 3 дисциплины. Учитывая распределение часов, выделенных программой дисциплины на аудиторные занятия (раздел 4.1), контрольную работу № 2 рекомендуется проводить на 12 неделе семестра.

Задание для выполнения контрольной работы № 3 студент получает на 12 неделе. Данная контрольная работа предусматривает оценку знаний, умений и навыков по материалам разделов № 2 и № 3 дисциплины и выполняется студентами вне аудитории как самостоятельная работа.

Также в дисциплине предусмотрена устная промежуточная аттестация по теоретическим разделам. Данный вид контроля организуется на практических занятиях по завершении изучения каждого теоретического раздела дисциплины по вопросам для итогового контроля освоения дисциплины (раздел 8.3 данной рабочей программы).

Итоговой формой контроля знаний по дисциплине является зачёт с оценкой. Он направлен на определение итоговой оценки комплекса теоретических знаний, умений и навыков, полученных студентами при изучении данной дисциплины.

Допуск к зачёту с оценкой осуществляется согласно правилам рейтинговой системы, действующей в РХТУ им. Д.И.Менделеева. Студенты, набравшие в семестре от 50 до 60 баллов, имеют право зачёт с оценкой не сдавать, а получить итоговую оценку на основе действующей в РХТУ системы премиальных баллов.

Зачёт с оценкой проводится в устной форме по билетам. В билет включаются теоретический вопрос и расчётная задача, охватывающие все разделы изучаемого материала в соответствии с рабочей программой дисциплины. Время, отводимое на подготовку к ответу для каждого студента, составляет в среднем 1 акад. час.

Общая оценка по дисциплине определяется путём суммирования баллов за 3 контрольные работы (максимум 44 балла), за устную промежуточную аттестацию по теоретическим разделам дисциплины (максимум 16 баллов) и баллов на зачёте с оценкой (максимум 40). Максимальная оценка по дисциплине – 100 баллов.

11.2. Для преподавателей, реализующих образовательные программы с использованием дистанционных образовательных технологий

При использовании электронного обучения и дистанционных образовательных технологий занятия полностью или частично проводятся в режиме онлайн. Объём дисциплины и распределение нагрузки по видам работ соответствует п. 4.1. Распределение баллов соответствует п. 11.1, либо может быть изменено в соответствии с решением кафедры, в случае перехода на ЭО и ДОТ в процессе обучения. Решение кафедры об используемых технологиях и системе оценивания достижений обучающихся принимается с учётом мнения ведущего преподавателя и доводится до обучающихся.

Реализация ЭО и ДОТ предполагает использование следующих видов учебной деятельности: онлайн консультации, практические занятия, видео-лекции; текущий контроль в режиме тестирования и проверки домашних заданий; самостоятельная работа.

При реализации РПД в зависимости от конкретной ситуации ЭО и ДОТ могут быть применены в следующем виде:

- объём часов контактной работы обучающихся с преподавателем не сокращается и электронные образовательные ресурсы (ЭОР) методически обеспечивают самостоятельную работу обучающихся в объёме, предусмотренном рабочей программой данной дисциплины. При этом в случае необходимости занятия проводятся в режиме онлайн;
- смешанные формы обучения, сочетающие в себе аудиторные занятия (при возможности перевода части контактных часов работы обучающихся с преподавателем в электронную информационно-образовательную среду без потери содержания учебной дисциплины) и ЭОР (часть учебного материала (например, лекции) может быть заменена ЭОР).

12. ПЕРЕЧЕНЬ ИНФОРМАЦИОННЫХ ТЕХНОЛОГИЙ, ИСПОЛЬЗУЕМЫХ В ОБРАЗОВАТЕЛЬНОМ ПРОЦЕССЕ

Информационную поддержку изучения дисциплины осуществляет Информационно-библиотечный центр (ИБЦ) РХТУ им. Д.И. Менделеева, который обеспечивает обучающихся основной учебной, учебно-методической и научной литературой, необходимой для организации образовательного процесса по дисциплине. Общий объём многоотраслевого фонда ИБЦ на 01.01.2020 составляет 1715452 экз.

Фонд ИБЦ располагает учебной, учебно-методической и научно-технической литературой в форме печатных и электронных изданий, а также включает официальные, справочно-библиографические, специализированные отечественные и зарубежные периодические и информационные издания. ИБЦ обеспечивает доступ к профессиональным базам данных, информационным, справочным и поисковым системам.

Каждый обучающийся обеспечен свободным доступом из любой точки, в которой имеется доступ к сети Интернет и к электронно-библиотечной системе (ЭБС) Университета, которая содержит различные издания по основным изучаемым дисциплинам и сформирована по согласованию с правообладателями учебной и учебно-методической литературы.

Для более полного и оперативного справочно-библиографического и информационного обслуживания в ИБЦ реализована технология Электронной доставки документов.

№	Электронный ресурс	Реквизиты договора (номер, дата заключения, срок действия), ссылка на сайт ЭБС, сумма	Характеристика библиотечного фонда, доступ к которому

		договора, количество ключей	предоставляется договором
1.	Электронно-библиотечная система (ЭБС) «ЛАНЬ»	Принадлежность – сторонняя Реквизиты договора - ООО «Издательство «Лань» Договор № 33.03-Р-3.1-2173/2020 Сумма договора – 747 661-28 Срок действия Договора с «26» сентября 2020г. по «25» сентября 2021г. Ссылка на сайт ЭБС – http://e.lanbook.com Количество ключей - доступ для зарегистрированных пользователей РХТУ с любого компьютера. Удаленный доступ после персональной регистрации на сайте ЭБС.	Коллекции: «Химия» - изд-ва НОТ, «Химия» - изд-ва Лаборатория знаний, «Химия» - изд-ва «ЛАНЬ», «Химия» - КНИТУ (Казанский национальный исследовательский технологический университет), «Химия» - изд-ва ФИЗМАТЛИТ», «Информатика» - изд-ва «ЛАНЬ», «Информатика»- Национальный Открытый Университет «ИНТУИТ», «Инженерно-технические науки" - изд-ва «ЛАНЬ», «Теоретическая механика» - изд-ва «ЛАНЬ», Экономика и менеджмент» - изд-ва Дашков и К., а также отдельные издания в соответствии с Договором.
2.	Электронно - библиотечная система ИБЦ РХТУ им. Д.И.Менделеева (на базе АИБС «Ирбис»)	Принадлежность – собственная РХТУ. Ссылка на сайт ЭБС – http://lib.muctr.ru/ Доступ для пользователей РХТУ с любого компьютера.	Электронные версии учебных и научных изданий авторов РХТУ по всем ООП.

3.	Информационно-справочная система «ТЕХЭКСПЕРТ» «Нормы, правила, стандарты России»	Принадлежность – сторонняя. Реквизиты контракта – ООО «ИНФОРМПРОЕКТ», контракт № 189-2647А/2019 От 09.01.2020 г. Сумма договора – 601110-00 С «01» января.2020 г. по «31» декабря 2020 г. Ссылка на сайт ЭБС – http://reforma.kodeks.ru/reforma/ Количество ключей – 5 лицензий + локальный доступ с компьютеров ИБЦ.	Электронная библиотека нормативно-технических изданий. Содержит более 40000 национальных стандартов и др. НТД
4.	Электронная библиотека диссертаций (ЭБД РГБ)	Принадлежность – сторонняя Реквизиты договора – ФГБУ РГБ, Договор № 33.03-Р-3.1-2173/2020 Сумма договора - 398 840-00 С «16» марта 2020 г. по «15 » марта 2021 г. Ссылка на сайт ЭБС – http://diss.rsl.ru/ Количество ключей – 10 лицензий + распечатка в ИБЦ.	В ЭБД доступны электронные версии диссертаций Российской Государственной библиотеки: с 1998 года – по специальностям: "Экономические науки", "Юридические науки", "Педагогические науки" и "Психологические науки"; с 2004 года – по всем специальностям, кроме медицины и фармации; с 2007 года – по всем специальностям, включая работы по медицине и фармации.
5.	БД ВИНИТИ РАН	Принадлежность – сторонняя, Реквизиты договора – ВИНИТИ РАН Договор № 33.03-Р-3.1-2047/2019 от 25 февраля 2020 г. Сумма договора - 100 000-00 С «25 » февраля 2020 г. по «24 » февраля 2021 г. Ссылка на сайт- http://www.viniti.ru/	Крупнейшая в России база данных по естественным, точным и техническим наукам. Включает материалы РЖ (Реферативного журнала) ВИНИТИ с 1981 г. Общий объем БД – более 28 млн. документов

		Количество ключей – локальный доступ для пользователей РХТУ в ИБЦ РХТУ.	
6.	Научно-электронная библиотека «eLibrary.ru»	Принадлежность – сторонняя Реквизиты договора – ООО Научная электронная библиотека, договор № 33.03-Р-3.1 2087/2019 Сумма договора – 1100017-00 С «01» января 2020 г. по «31» декабря 2020 г. Ссылка на сайт – http://elibrary.ru Количество ключей – доступ для пользователей РХТУ по ip-адресам неограничен.	Научная электронная библиотека eLIBRARY.RU – это крупнейший российский информационно-аналитический портал в области науки, технологии, медицины и образования, содержащий рефераты и полные тексты более 29 млн. научных статей и публикаций, в том числе электронные версии более 5600 российских научно-технических журналов
7.	Справочно-правовая система «Консультант+»	Принадлежность – сторонняя- Договор № 174-247ЭА/2019 от 26.12.2019 г. Сумма договора - 927 029-80 С «01» января 2020 г. по «31» декабря 2020 г. Ссылка на сайт- http://www.consultant.ru/ Количество ключей – 50 пользовательских лицензий по ip-адресам.	Справочно-правовая система по законодательству Российской Федерации.

8.	Справочно-правовая система «Гарант»	Принадлежность – сторонняя Договор №166-235ЭА/2019 от 23.12.2019 г. Сумма договора - 603 949-84 С «01» января 2020 г. по «31» декабря 2020 г. Ссылка на сайт – http://www.garant.ru/ Количество ключей – 50 пользовательских лицензий по ip-адресам.	Гарант – справочно-правовая система по законодательству Российской Федерации.
9.	Электронно-библиотечная система издательства "ЮРАЙТ"	Принадлежность – сторонняя-«Электронное издательство ЮРАЙТ» Договор № 33.03-Р-3.1-220/2020 от 16.03.2020 г. Сумма договора - 324 000-00 С «16» марта 2020 г. по «15» марта 2021 г. Ссылка на сайт – https://biblio-online.ru/ Количество ключей – доступ для зарегистрированных пользователей РХТУ с любого компьютера.	Электронная библиотека включает более 5000 наименований учебников и учебных пособий по всем отраслям знаний для всех уровней профессионального образования от ведущих научных школ с соблюдением требований новых ФГОСов.
10.	Электронно-библиотечная система «Консультант студента»	Принадлежность – сторонняя-ООО «Политехресурс» Договор № 33.03-Р-3.1-218/2020 От «16» марта 2020 г. Сумма договора-36 500-00 С «17 » марта 2020 г. по « 16» марта 2021 г Ссылка на сайт – http://www.studentlibrary.ru Количество ключей – доступ для зарегистрированных пользователей РХТУ с любого компьютера.	Комплект изданий, входящих в базу данных «Электронная библиотека технического ВУЗа».

11.	Электронно-библиотечная система «ZNANIUM.COM»	Принадлежность – сторонняя-ООО «ЗНАНИУМ», Договор № 4309 эбс 33.03-Р-3.1-2215/2020 от «20» марта 2020 г. Сумма договора – 30 000-00 С « 20» марта 2020 г. по «19 » марта 2021г Ссылка на сайт – https://znanium.com/ Количество ключей – доступ для зарегистрированных пользователей РХТУ с любого компьютера.	Коллекция изданий учебников и учебных пособий по различным отраслям знаний для всех уровней профессионального образования.

13. МАТЕРИАЛЬНО-ТЕХНИЧЕСКОЕ ОБЕСПЕЧЕНИЕ ДИСЦИПЛИНЫ

В соответствии с учебным планом занятия по дисциплине «Математическое моделирование энерго- и ресурсоэффективных технологических систем» проводятся в форме лекций, практических занятий и самостоятельной работы обучающихся.

13.1. Оборудование, необходимое в образовательном процессе

Учебная аудитория для проведения лекций и практических занятий вместимостью не менее 30 человек, оборудованная электронными средствами демонстрации (компьютер со средствами звуковоспроизведения, проектор, экран) и учебной мебелью.

Библиотека, имеющая рабочие компьютерные места для студентов, оснащённые компьютерами с доступом к базам данных и выходом в Интернет.

13.2. Учебно-наглядные пособия

Учебные пособия по дисциплине в форме печатных изданий, а также в Электронно-библиотечной системе ИБЦ РХТУ им. Д.И. Менделеева.

13.3. Печатные и электронные образовательные и информационные ресурсы

На кафедре кибернетики химико-технологических процессов используются информационно-методические материалы: инструкции по технике безопасности в компьютерном классе; методические рекомендации к практическим и лабораторным занятиям; учебные пособия; электронные учебные пособия; кафедральные библиотеки электронных изданий; учебно-методические разработки кафедры в электронном виде; справочные материалы.

На кафедре кибернетики химико-технологических процессов используются электронные образовательные ресурсы: междисциплинарная автоматизированная система обучения на основе сетевых технологий для подготовки химиков-технологов; инновационный учебно-методический комплекс по проблемам химической безопасности и биологической безопасности; специализированное программное обеспечение; базы данных

специализированного назначения, используемые при проведении научных исследований бакалаврами и при изучении соответствующих разделов дисциплины.

13.4. Перечень лицензионного программного обеспечения

На кафедре кибернетики химико-технологических процессов самостоятельная работа студентов по дисциплине «Математическое моделирование энерго- и ресурсоэффективных технологических систем» организуется в учебной аудитории 247 с 14 компьютерами. Все компьютеры укомплектованы проигрывателями DVD, USB-портами и имеют доступ к сети Интернет. Лицензионное программное обеспечение, установленное на компьютерах:

№	Наименование программного продукта	Реквизиты договора поставки	Количество лицензий	Срок окончания действия лицензии
1	Microsoft Windows 8.1 Professional Get Genuine	Контракт № 62-64ЭА/2013, Microsoft Open License, Номер лицензии 62795478	16	Бессрочно
2	Microsoft Office Standard 2013	Контракт № 62-64ЭА/2013, Microsoft Open License Номер лицензии 47837477	16	Бессрочно
3	Антивирус Kaspersky Endpoint Security	Контракт № 28-35ЭА/2020, Лицензия антивируса (продление на 1 год)	16	26.06.2021

14. ТРЕБОВАНИЯ К ОЦЕНКЕ КАЧЕСТВА ОСВОЕНИЯ ПРОГРАММЫ

Наименование разделов	Основные показатели оценки	Формы и методы контроля и оценки
Раздел 1. Общая схема моделирования химико-технологических систем.	Знает общую схему и этапы моделирования на основе системного подхода энерго- и ресурсоэффективных технологических систем, теоретические основы и практические приёмы построения их математических моделей, реализации модельного эксперимента;	Устная промежуточная аттестация, оценивается в баллах (наивысший балл 4) Оценка на зачёте.
Раздел 2. Моделирование химико-технологических систем с непрерывным режимом работы.	Знает общую схему и этапы моделирования на основе системного подхода энерго- и ресурсоэффективных технологических систем, теоретические основы и практические приёмы построения их математических моделей, реализации модельного эксперимента; Умеет практически применять методы моделирования для расчёта, анализа химико-технологических систем, решения задач ресурсосбережения;	Устная промежуточная аттестация, оценивается в баллах (наивысший балл 6) Оценка за контрольную работу № 1 (наивысший балл – 12). Оценка за контрольную работу № 3 (наивысший балл – 20). Оценка на зачёте.

	Владеет современными технологиями автоматизации моделирования.	
Раздел 3. Моделирование химико-технологических систем с дискретно-непрерывным режимом работы.	Знает общую схему и этапы моделирования на основе системного подхода энерго- и ресурсоэффективных технологических систем, теоретические основы и практические приёмы построения их математических моделей, реализации модельного эксперимента; Умеет практически применять методы моделирования для расчёта, анализа химико-технологических систем, решения задач ресурсосбережения; Владеет современными технологиями автоматизации моделирования.	Устная промежуточная аттестация, оценивается в баллах (наивысший балл 6) Оценка за контрольную работу № 2 (наивысший балл – 12). Оценка за контрольную работу № 3 (наивысший балл – 20). Оценка на зачёте.

15. ОСОБЕННОСТИ ОРГАНИЗАЦИИ ОБРАЗОВАТЕЛЬНОГО ПРОЦЕССА ДЛЯ ИНВАЛИДОВ И ЛИЦ С ОГРАНИЧЕННЫМИ ВОЗМОЖНОСТЯМИ ЗДОРОВЬЯ

Обучение инвалидов и лиц с ограниченными возможностями здоровья осуществляется в соответствии с:

- Порядком организации и осуществления образовательной деятельности по образовательным программам – программам бакалавриата, программам специалитета, программам магистратуры (Приказ Минобрнауки РФ от 05.04.2017 № 301);
- Положением о порядке организации и осуществления образовательной деятельности по образовательным программам высшего образования – программ бакалавриата, программ специалитета, программ магистратуры в РХТУ им. Д.И. Менделеева, принятым решением Учёного совета РХТУ им. Д.И. Менделеева от 30.10.2019, протокол № 3, введённым в действие приказом ректора РХТУ им. Д.И. Менделеева от 14.11.2019 № 646А;
- Методическими рекомендациями по организации образовательного процесса для обучения инвалидов и лиц с ограниченными возможностями здоровья в образовательных организациях высшего образования, в том числе оснащенности образовательного процесса (утверждены заместителем Министра образования и науки РФ А.А. Климовым от 08.04.2014 № АК-44/05вн).

Дополнения и изменения к РПД
по дисциплине «Математическое моделирование энерго- и ресурсоэффективных технологических систем»
основной образовательной программы высшего образования – программы бакалавриата
по направлению подготовки 18.03.02 «Энерго- и ресурсосберегающие процессы в химической технологии, нефтехимии и биотехнологии»
Профиль «Основные процессы химических производств и химическая кибернетика»

Квалификация - бакалавр

Номер изменения/ дополнения	Содержание дополнения/изменения	Основание внесения изменения/дополнения
1		протокол заседания кафедры №_____от «___»_____20___г.
2		протокол заседания кафедры №_____от «___»_____20___г.
3		протокол заседания кафедры №_____от «___»_____20___г.
		протокол заседания кафедры №_____от «__»_____20__г.
		протокол заседания кафедры №_____от «__»_____20__г.

Министерство науки и высшего образования Российской Федерации
Федеральное государственное бюджетное образовательное учреждение высшего образования
«Российский химико-технологический университет имени Д.И. Менделеева»

«УТВЕРЖДАЮ»

Проректор по учебной работе

_____ С.Н. Филатов

«30» июня 2020 г.

РАБОЧАЯ ПРОГРАММА ДИСЦИПЛИНЫ

«Теоретические основы энерго- и ресурсосберегающих процессов»

Направление подготовки 18.03.02 Энерго- и ресурсосберегающие процессы в химической технологии, нефтехимии и биотехнологии

Профиль подготовки
«Основные процессы химических производств и химическая кибернетика»

Квалификация «бакалавр»

РАССМОТРЕНО И ОДОБРЕНО
на заседании Методической комиссии
РХТУ им. Д.И. Менделеева
«30» июня 2020 г.

Председатель _____ Н.А. Макаров

Москва 2020

Программа составлена

старшим преподавателем кафедры информационных компьютерных технологий (ИКТ), факультета ИТУ

Приходько Валентиной Николаевной

Программа рассмотрена и одобрена на заседаниях

кафедры кибернетики химико-технологических процессов (КХТП) протокол №_11 от «16» _июня 2020 года

и

кафедры компьютерно-интегрированных систем в химической технологии (КИС ХТ) протокол № _14 от «_19» _июня_ 2020 г.

РХТУ им. Д.И. Менделеева

Содержание

1.	Цели и задачи дисциплины.	5
2.	Требования к результатам освоения дисциплины	6
3.	Объем дисциплины и виды учебной работы.	8
4.	Содержание дисциплины.	9
4.1	Разделы дисциплины и виды занятий.	9
4.2	Содержание разделов дисциплины.	0
5	Соответствие содержания требованиям к результатам освоения дисциплины	14
6	Практические занятия и лабораторные занятия	17
6.1	Практические занятия. Примерные темы практических занятий по дисциплине	17
6.2	Лабораторные занятия	19
7	Самостоятельная работа	19
8	Примеры оценочных средств для контроля освоения дисциплины	21
8.1	Примеры контрольных вопросов для текущего контроля освоения дисциплины	21
8.2	Примеры вариантов заданий расчётно-графических работ для текущего контроля освоения дисциплины	26
8.3	Примеры теста для текущего контроля освоения дисциплины.	47
8.4	Примеры вопросов для итогового контроля освоения дисциплины (зачет с оценкой 7-й семестр)	49
8.5	Структура и примеры билетов для зачета с оценкой	55
9	Учебно-методическое обеспечение дисциплины	56
9.1	Рекомендуемая литература.	56
9.2	Рекомендуемые источники научно-технической информации.	58
9.3	Средства обеспечения освоения дисциплины	58
10	Методические указания для обучающихся.	60
10.1.	Для студентов, обучающихся по очной форме, без использования электронного образования и дистанционных образовательных технологий	60
10.2.	Для студентов, обучающихся по очной форме, с использованием электронного образования и дистанционных образовательных технологий	65
11	Методические указания для преподавателей.	65
11.1	Для преподавателей, при реализации программы по очной форме, без использования электронного образования и дистанционных образовательных технологий	65
11.2	Для преподавателей, при реализации программы по очной форме, с использованием электронного образования и дистанционных образовательных технологий	68
12	Перечень информационных технологий, используемых в образовательном процессе	68
13	Материально-техническое обеспечение дисциплины	74
13.1	Оборудование, необходимое в образовательном процессе:	74
13.2	Учебно-наглядные пособия	74
13.3	Компьютеры, информационно-телекоммуникационные сети,	74

	аппаратно-программные и аудиовизуальные средства	
13.4	Печатные и электронные образовательные и информационные ресурсы	75
13.5	Перечень лицензионного программного обеспечения	75
14	Требования к оценке качества освоения программы	78
15	Особенности организации образовательного процесса для инвалидов и лиц с ограниченными возможностями здоровья	81
16	Дополнения и изменения к РПД	83

1. ЦЕЛИ И ЗАДАЧИ ДИСЦИПЛИНЫ

Программа составлена в соответствии с требованиями Федерального государственного образовательного стандарта высшего образования (ФГОС ВО) по направлению подготовки бакалавров 18.03.02 Энерго- и ресурсосберегающие процессы в химической технологии, нефтехимии и биотехнологии, по профилю - «Основные процессы химических производств и химическая кибернетика», рекомендациями методической комиссии Ученого совета РХТУ им. Д. И. Менделеева и накопленным опытом образовательной деятельности выпускающими кафедрами: кибернетики химико-технологических процессов (КХТП) и компьютерно-интегрированных систем в химической технологии (КИС ХТ) РХТУ им. Д. И. Менделеева. Программа рассчитана на изучение дисциплины в течение одного 7-го семестра обучения.

Дисциплина **«Теоретические основы энерго- и ресурсосберегающих процессов»** относится к блоку вариативной части дисциплин учебного плана основной образовательной программы высшего профессионального образования (**код Б1.В.17**).

Программа дисциплины предполагает, что обучающиеся имеют теоретическую и практическую подготовку в области «Моделирование энерго- и ресурсосберегающих процессов в химической технологии, нефтехимии и биотехнологии», «Общая химическая технология», «Процессы и аппараты химической технологии»», «Промышленная экология», «Химические процессы и реакторы», «Основы кибернетики и системного анализа химико-технологических процессов», «Принципы математического моделирования ресурсосберегающих химико-технологических систем». Изучение дисциплины «Теоретические основы энерго- и ресурсосберегающих процессов» основано на знании студентами материалов дисциплин «Высшая математика», «Физика», «Физическая химия», «Экология».

Цель дисциплины:

подготовка студентов в области теории и методологии рационального использования материальных и энергетических ресурсов химической технологии, нефтехимии и биотехнологии.

З**адачи дисциплины**:

- обучение студентов приемам самостоятельной работы при решении задач термодинамического анализа и оптимизации сложных химико-технологических систем (ХТС), используя теоретические основы энерго- и ресурсосбережения;

- формирование у студентов научного и инженерного подхода к вопросам рационального использования энерго - и материальных ресурсов, в химической технологии, нефтехимии и биотехнологии.

Дисциплина **«Теоретические основы энерго- и ресурсосберегающих процессов»** преподается в 7-м семестре обучения. Контроль успеваемости студентов ведется по принятой в университете рейтинговой системе.

2. ТРЕБОВАНИЯ К РЕЗУЛЬТАТАМ ОСВОЕНИЯ ДИСЦИПЛИНЫ

Изучение дисциплины **«Теоретические основы энерго- и ресурсосберегающих процессов»** при подготовке бакалавров по направлению подготовки 18.03.02 Энерго- и ресурсосберегающие процессы в химической технологии, нефтехимии и биотехнологии, по профилю - «Основные процессы химических производств и химическая кибернетика» направлено на приобретение следующих *компетенций:*

общепрофессиональных (ОПК):

• способностью использовать основные законы естественнонаучных дисциплин в профессиональной деятельности, применять методы математического анализа и моделирования, теоретического и экспериментального исследования (ОПК-2);

и профессиональных (ПК):

• способностью участвовать в совершенствовании технологических процессов с позиций энерго- и ресурсосбережения, минимизации воздействия на окружающую среду (ПК-2);

• способностью использовать элементы эколого-экономического анализа в создании энерго- и ресурсосберегающих технологий (ПК-8);

• способностью моделировать энерго- и ресурсосберегающие процессы в промышленности (ПК-16).

В результате изучения дисциплины студент бакалавриата должен:

знать:

• основные понятия теории энерго – и ресурсосбережения и ресурсосберегающих технологий;

• способы построения энерго- и ресурсосберегающих (ЭРС) химико-технологических технологических систем (ХТС); структуру химико-технологических систем, типовые химико-технологические процессы и вопросы взаимодействия химических технологий и окружающей среды;

• теоретические основы и основные положения термодинамических методов анализа химико-технологических систем: эксергетического, термоэкономического, информационно-термодинамического;

• методы расчета различных видов эксергии, эксергетических к.п.д.; термоэкономических критериев; количества информации и информационных критериев совершенства химико-технологических процессов и систем;

• основы методов оптимизации энерго– и ресурсосберегающих производств, применяемых при оценке эффективности и создании энерго- и ресурсосберегающих систем (ЭРС) с целью снижения энергетических затрат и потерь, минимизации необходимого ресурсопотребления и минимизации антропогенного воздействия на окружающую среду;

• тенденции и перспективы развития современных энерго– и ресурсосберегающих систем (ЭРС) химической технологии, нефтехимии и биотехнологии;

уметь:

• составлять потоковые материальные, энергетические и эксергетические балансы процессов и систем;

• выполнять термодинамический (эксергетический), термоэкономический, информационно-термодинамический анализ химико-технологических процессов (ХТП) и систем (ХТС) с использованием справочных данных и ЭВМ;

• выполнять оценку энерго- и ресурсопотребления альтернативных вариантов ЭРС технологических схем;

• обоснованно использовать методы оптимизации при анализе энерго – и ресурсосберегающих химических производств;

- интерпретировать и анализировать результаты построения ресурсосберегающих систем;

владеть:

- методами, способами, приемами и навыками решения практических задач в области энерго- ресурсосберегающих технологий;
- методами расчета различных видов и составляющих эксергии, эксергетических к.п.д., термоэкономических критериев, количества информации и информационных критериев совершенства;
- методами анализа эффективности функционирования химических, нефтехимических и биохимических производств с позиций термодинамического - эксергетического, термоэкономического и информационно-термодинамического принципов при использовании методов оптимизации;
- профессиональной терминологией в области энерго – и ресурсосбережения.

3. ОБЪЕМ ДИСЦИПЛИНЫ И ВИДЫ УЧЕБНОЙ РАБОТЫ.

Дисциплина **«Теоретические основы энерго- и ресурсосберегающих процессов»** изучается **в 7-м семестре**. Контроль освоения студентами материала дисциплины осуществляется путем проведения ***зачета с оценкой***.

Вид учебной работы	**Объем (7-й семестр)**	
	В зачетных единицах	**В академических часах**
Общая трудоемкость дисциплины по учебному плану	**3**	**108**
Контактная работа - аудиторные занятия:	**1,3**	**48**
Лекции (Лек.)	0,4	16
Практические занятия (ПЗ)	0,9	32
Самостоятельная работа (СР):	**1,7**	**60**
Самостоятельное освоение знаний, умений и навыков по дисциплине	1,7	59,8
Контактная самостоятельная работа		**0,2**
Вид итогового контроля: зачет / экзамен		**Зачет с оценкой**

Вид учебной работы	**Объем (7-й семестр)**	
	В зачетных единицах	**В астрономических часах**
Общая трудоемкость дисциплины по учебному плану	**3**	**81**
Контактная работа - аудиторные занятия:	**1,3**	**36**
Лекции (Лек.)	0,4	12
Практические занятия (ПЗ)	0,9	24
Самостоятельная работа (СР):	**1,7**	**45**
Самостоятельное изучение разделов	1,7	44,85

дисциплины		
Контактная самостоятельная работа		**0,15**
Вид итогового контроля: зачет / экзамен		**Зачет с оценкой**

4.СОДЕРЖАНИЕ ДИСЦИПЛИНЫ.

4.1. Разделы дисциплины и виды занятий

		Академ. Часов			
№ п/п	**Раздел дисциплины**	**Всего**	**Лекции**	**ПЗ**	**СР**
1	**Раздел 1. Общие принципы организации химического производства. Химико-технологическая система как термодинамическая система.**	**10**	**2**	**4**	**4**
1.1.	Введение. Понятие о химическом производстве как о энерго-технологическом комплексе. Сырьевые и энергетические ресурсы химической технологии.	6	2	2	2
1.2.	Основы термодинамического анализа энерго- и ресурсосберегающих процессов ХТС.	4	-	2	2
2	**Раздел 2. Оценка эффективности функционирования энерго- и ресурсосберегающих процессов ХТС на основе термодинамических принципов анализа.**	48	**6**	14	28
2.1.	Эксергия и эксергетический анализ.	36	2	12	22
2.2.	Термоэкономический анализ ХТС.	4	2	-	2
2.3.	Основы анализа и оптимизации энерготехнологических процессов химической технологии на базе информационно-термодинамического принципа анализа систем.	8	2	2	4
3.	**Раздел 3. Оптимизация энерго- и ресурсосберегающих процессов и производств.**	**50**	**8**	**14**	**28**

3.1.	Прямые методы оптимизации	42	4	14	24
3.2.	Декомпозиционные методы и методы структурной оптимизации.	4	2	-	2
3.3	Общая методология решения задач энерго- и ресурсосбережения. Обзор основных программных модулей и продуктов, применяемых при анализе, расчете, синтезе и оптимизации ХТС, проектировании энерго- и ресурсосберегающих производств.	4	2	-	2
Итого		**108**	**16**	**32**	**60**
			48		
Итоговый контроль		**Зачет с оценкой**			
Итого		***108***			

4.2. Содержание разделов дисциплины.

Раздел 1.

Общие принципы организации химического производства. Химико-технологическая система как термодинамическая система.

Введение.

Курс «Теоретические основы энерго- и ресурсосберегающих процессов» Структура курса. Краткий исторический обзор. Устойчивое развитие и жизненный цикл. Система, химико-технологическая система – ХТС, ее особенности и свойства. Термодинамика и ее метод. Энергия, эксергия, трансформируемость видов энергии, сырья, продуктов и услуг. Энергосбережение. Ресурсы и ресурсосбережение. Теоретические основы оптимизации для решения задач оптимизации химико-технологических систем (ХТС), создания энерго- и ресурсосберегающих производств. Выбор оптимизирующих параметров. Организация оптимальной стратегии решения задачи оптимизации ХТС. Выбор метода и оптимальный расчет.

1.1. Понятие о химическом производстве как об энерго-технологическом комплексе. Сырьевые и энергетические ресурсы.

Химическое производство – как энерго-технологический комплекс, сложная химико-технологическая система (ХТС).

Значение химической промышленности для современного общества. Основные тенденции развития современной химической промышленности. Устойчивое развитие и жизненный цикл.

Сырьевые и энергетические ресурсы химического производства. Источники сырьевых ресурсов для химической промышленности: природные материалы,

полупродукты и вторичное сырье. Топливно-энергетическая база химической промышленности.

Классификация энергоресурсов. Первичные и вторичные энергоресурсы в промышленности.

Тепловая энергия. Вторичные энергоресурсы (ВЭР), комплексная утилизация теплоты. Взаимосвязь технологических, энергетических и экологических аспектов в промышленных технологиях.

Ресурсосбережение, ресурсосберегающая технология. Роль и значение энерго- и ресурсосбережения. Закон Онзагера - «принцип экономии энергии». Основные направления энерго- и ресурсосбережения в химической промышленности. Эффективность использования материальных ресурсов. Принципы создания безотходных, энерго- и ресурсосберегающих технологий.

1.2. Основы термодинамического анализа энерго- и ресурсосберегающих процессов ХТС.

ХТС как термодинамическая система. Система и ее окружение. Алгоритм применения термодинамики при решении практических задач.

Законы термодинамики.

Энергия. Теплота. Эквивалентность теплоты и работы. Закон сохранения и превращения энергии. Внутренняя энергия и внешняя работа. Уравнение первого закона термодинамики. Энергетический баланс.

Второй закон термодинамики. Понятие термического КПД. Обратимые и необратимые процессы. Формулировки второго закона термодинамики. Объединенное уравнение первого и второго начала термодинамики. Третий закон термодинамики.

Энтропия. Методы расчета энтропии вещества. Изменение энтропии в необратимых процессах. Энтропия и термодинамическая вероятность. Обратимость и производство работы.

Потребление энергии и «потерянная» работа. «Потерянная» работа и производство энтропии. Потери полезной работы систем.

Причины и следствия увеличения энтропии систем. Скорость производства энтропии как функция потока теплоты. Уравнение Гюи-Стодолы.

Теплотрансформаторы. Обратные тепловые циклы и процессы. Принцип работы теплового насоса, оценка его эффективности.

Раздел 2.

Оценка эффективности функционирования энерго- и ресурсосберегающих процессов ХТС на основе термодинамических принципов анализа.

2.1. Эксергия и эксергетический анализ.

Эксергия как мера работоспособности. Анергия и энтропия как меры неупорядочности или потерь. Экономия истинная и мнимая. Эксергия, энергия Гиббса и полезность. Следствия закона Гюи-Стодолы. и его Энергетические и эксергетические диаграммы, эксергетические потери.

Виды и составляющие эксергии. Эксергия вещества в замкнутом объеме. Эксергия давления. Эксергия потока рабочего тела. Эксергия смешения. Физическая составляющая эксергии. Количество и качество теплоты. Эксергия телового потока. Термическая эксергия. Эксергия влажного воздуха. Эксергия излучения. Химическая составляющая эксергия. Стандартная химическая эксергия, примеры расчета составляющих эксергии. Химическая составляющая топлив.

Эксергетический принцип анализа энерготехнологии.

Значения эксергии элементов системы и системы в целом; способы и методики расчета эксергии. Уравнения баланса массы, энергии и энтропии. Эксергетический баланс. Энергетические, эксергетические и смешанные диаграммы Грассмана. Эксергетический

анализ. Основные задачи эксергетического анализа. Алгоритм энергетического и эксергетического анализов.

Эксергетические характеристики технологических потоков. Эксергетические коэффициенты коэффициенты полезного действия – КПД химико-технологических процессов – КПД ХТП Примеры расчета эксергетического КПД ХТП: трубчатой печи, шахтного реактора, горения топлива, химического реактора, процессов теплообмена, сушки.

Эксергетический КПД паровоздушной конверсии метана, процесса вторичного рифоминга метана, узла конверсии метана. Эксергетический КПД ХТС.

Топологический метод эксергетического анализа ХТС. Эксергетический метод в системном анализе ХТС. Эксергетический анализ системы в целом на примере двухступенчатой конверсии метана. Рекомендации по применению эксергии, потерь эксергии и эксергетического анализа при решении инженерных химико- технологических задач. Методика эксергетической технико–экономической оптимизации.

2.2. Термоэкономический анализ ХТС.

Показатели эффективности функционирования современных химических производств. Технологические и экономические критерии оптимизации.

Термоэкономический принцип анализа энерготехнологии и оптимизации ХТС. Топологический метод термоэкономического анализа. Термоэкономические критерии оптимизации.

2.3. Основы анализа и оптимизации энерготехнологических процессов химической технологии на базе информационно-термодинамического принципа анализа.

Информация и процесс её переработки. Основные определения, понятия и теоретические положения. Основные положения инфомационно-термодинамического метода анализа ХТС. Этапы преобразования технологического потока, характеристики информационного процесса. Информационный КПД.

Анализ типовых процессов химической технологии. Информационный КПД типовых химико-технологических процессов ХТП. Расчет информационных характеристик.

Анализ химико-технологических систем на базе информационно-термодинамический принцип анализа. Организованность больших систем и методы её оценки. Организация оптимальных энергосберегающих схем. Оптимальная организация энергозамкнутых систем. Информационный КПД системы – критерий структурной организованности ХТС.

Раздел 3.

Оптимизация энерго- и ресурсосберегающих процессов и производств.

3.1. Прямые методы оптимизации.

Общая задача нелинейного программирования. Основные понятия и определения, обозначения и терминология теории оптимизации. Классификация методов оптимизации ХТС. Основные этапы оптимизации ХТС. Общий анализ задачи оптимизации. Общая методика оптимизационных процедур. Определение критерия оптимизации. Необходимые и достаточные условия оптимальности решения.

Эффективные методы одномерной безусловной оптимизации. Методы **полиномиальной (квадратичной) интерполяции** - метод Пауэлла и методы полиномиальной аппроксимации – метод Дэвидона-Свена-Кемпи (метод ДСК).

Методы безусловной оптимизации ХТС, не использующие производные.

Характеристика методов нулевого порядка - методов поиска, преимущества и недостатки. Метод Хука–Дживса. Метод Нелдера-Мида (поиск по деформируемому многограннику). Метод Розенброка. Метод, использующие сопряженные направления, метод Пауэлла.

Методы безусловной оптимизации ХТС, использующие производные. Общая характеристика методов первого и второго порядка. Достоинства и недостатки.

Градиентные методы с постоянным и переменным шагом, метод наискорейшего спуска. Метод сопряженного градиента Флетчера-Ривса. Метод Ньютона. Методы переменной метрики. Метод Девидона-Флетчера-Паулла (Д-Ф-П).

Методы оптимизации ХТС при наличии ограничений.

Методы штрафных функций: методы внешней и внутренней точки, комбинированный метод, метод множителей. Метод скользящего допуска. Проектные методы. Метод проективного градиента Розена.

Методы случайного поиска.

Метод с возвратом при неудачном шаге. Метод повторяющегося случайного поиска. Метод случайного поиска с постоянным радиусом поиска и случайными направлениями. Адаптивный метод. Метод комплексов.

Многокритериальная оптимизация.

Постановка задачи многокритериальной оптимизации. Множество Парето. Методы многокритериальной оптимизации.

3.2. Декомпозиционные и структурные методы оптимизации.

3.3.Заключение.

Общая методология решения задач энерго- и ресурсосбережения. Обзор основных программных модулей и продуктов, применяемых при анализе, расчете, синтезе, проектировании и оптимизации энерго- и ресурсосберегающих процессов и производств.

5. СООТВЕТСТВИЕ СОДЕРЖАНИЯ ТРЕБОВАНИЯМ К РЕЗУЛЬТАТАМ ОСВОЕНИЯ ДИСЦИПЛИНЫ

	В результате освоения дисциплины студент должен:	**Раздел**		
		1	**2**	**3**
	Знать:			
1	основные понятия теории энерго – и ресурсосбережения и ресурсосберегающих технологий	+	+	+
2	способы построения энерго- и ресурсосберегающих (ЭРС) химико-технологических технологических систем (ХТС); структуру химико-технологических систем, типовые химико-технологические процессы и вопросы взаимодействия химических технологий и окружающей среды;	+	+	
3	теоретические основы и основные положения термодинамических методов анализа химико-технологических систем: эксергетического, термоэкономического, информационно-термодинамического;	+	+	
4	методы расчета различных видов эксергии, эксергетических к.п.д.; термоэкономических критериев; количества информации и информационных критериев совершенства химико-технологических процессов и систем;	+	+	
5	основы методов оптимизации энерго– и ресурсосберегающих производств, применяемых при оценке эффективности и создании энерго- и ресурсосберегающих систем (ЭРС) с целью снижения энергетических затрат и потерь, минимизации необходимого ресурсопотребления и минимизации антропогенного воздействия на окружающую среду;			+
6	тенденции и перспективы развития современных энерго– и ресурсосберегающих систем (ЭРС) химической технологии,			

	нефтехимии и биотехнологии.			
	Уметь:			
7	составлять потоковые материальные, энергетические и эксергетические балансы процессов и систем;	+	+	
8	выполнять термодинамический (эксергетический), термоэкономический, информационно-термодинамический анализ ХТП и ХТС с использованием справочных данных и ЭВМ		+	
9	выполнять оценку энерго- и ресурсопотребления альтернативных вариантов ЭРС технологических схем;		+	+
10	обоснованно использовать методы и принципы организации оптимальной стратегии оптимизации ХТС; использовать методы оптимизации при создании энерго– и ресурсосберегающих производств		+	+
11	интерпретировать и анализировать результаты построения ресурсосберегающих систем	+	+	+
	Владеть:			
12	методами, способами, приемами и навыками решения практических задач в области энерго- ресурсосберегающих технологий;	+	+	+
13	методами расчета различных видов и составляющих эксергии, эксергетических к.п.д., термоэкономических критериев, количества информации и информационных критериев совершенства;	+	+	
14	методами анализа эффективности функционирования химических, нефтехимических и биохимических производств с позиций термодинамического - эксергетического, термоэкономического и информационно-термодинамического принципов при использовании методов оптимизации;		+	+
15	профессиональной терминологией в области энерго – и ресурсосбережения.	+	+	+
	Общекультурные профессиональные компетенции:			
16	способностью использовать основные законы естественнонаучных дисциплин в профессиональной деятельности, применять методы математического анализа и моделирования, теоретического и экспериментального исследования (ОПК-2)	+	+	+
	Профессиональные компетенции (ПК):			
17	способностью участвовать в совершенствовании технологических процессов с позиций энерго- и ресурсосбережения, минимизации воздействия на окружающую среду (**ПК-2**);	+	+	+
18	способностью использовать элементы эколого-экономического анализа в создании энерго- и ресурсосберегающих технологий (**ПК-8**);		+	+
19	способностью моделировать энерго- и ресурсосберегающие процессы в промышленности (**ПК-16**).	+	+	+

6. ПРАКТИЧЕСКИЕ ЗАНЯТИЯ
6.1. Практические занятия.
Примерные темы практических занятий по дисциплине.

Учебным планом при изучении дисциплины «Теоретические основы энерго- и ресурсосберегающих процессов» (код Б1.В.17.) подготовки бакалавров по направлению подготовки 18.03.02 Энерго- и ресурсосберегающие процессы в химической технологии, нефтехимии и биотехнологии по профилю - «Основные процессы химических производств и химическая кибернетика» предусмотрены практические занятия обучающегося в бакалавриате *в объеме 32 акад. часов / 24 астр. часов (0,89 ЗЕТ) в 7 семестре обучения (раздел 1 - 4 акад. ч., раздел 2 - 14 акад. ч и раздел 3 -14 акад. ч).*

Практические занятия проводятся в форме семинаров и направлены на углубление теоретических знаний, полученных обучающимся на лекциях по дисциплине в соответствии с учебным планом, и приобретение навыков применения теоретических знаний в практической работе.

№ п/п	**№ раздела дисциплины**	**З**	**Темы практических занятий**	**В академ. часах**
	Раздел № 1 (4 акад.часа)		Концептуальное значение первого и второго закона термодинамики, их значение для понимания проблемы энерго- и ресурсосбережения; Проблемы энерго- и ресурсосбережения в химической технологии. Обратимые и необратимые процессы, движущие силы обратимых и необратимых процессов.	2
			Энтропия реальных тел и ее изменение в необратимых процессах. Энтропия и работа. Причины и следствия увеличения энтропии систем. Принцип возрастания энтропии и получение работы в изолированной системе. Изменение энтропии изолированной системы при теплообмене и при преобразовании работы в теплоту и теплоты в работу. Закон Гюи – Стодолы. Скорость производства энтропии и термодинамическая оптимизация процессов.	2
	Раздел № 2 (14 акад. часов**)**		Термодинамические методы анализа как теоретическая основа энергосбережения. Эксергетический метод термодинамического анализа. Практическое значение эксергии. Определение влияния необратимости на полезную работу в изолированной системе. Виды потерь эксергии. Анергия. Эксергетические диаграммы	2
			Виды эксергии. Эксергия вещества в замкнутом объеме и в потоке. Потери эксергии. Диаграммы эксергии вещества в потоке. Концентрационная и	2

			реакционная эксергия потока вещества и потери эксергии. Химическая эксергия элементов и соединений. Изменение химической эксергии при химических превращениях. Эксергия теплового потока и потока излучения	
			Эксергия и ее потери в основных процессах с преобразованием энергии. Определение эксергии источников работы, имеющих термическую неравновесность. Эксергия процессов теплообмена от одного рабочего тела к другому и виды потерь в теплообменнике. Виды вторичных энергоресурсов (ВЭР) и направления их использования. Оценка энергетической эффективности использования тепловых ВЭР.	2
			Эксергия и ее потери в основных процессах с преобразованием энергии. Эксергия процессов смешения и разделения веществ.	2
			Эксергия и ее потери в основных процессах с преобразованием энергии. Промышленные способы получения теплоты. Эксергия топлива.	2
			Эксергия и ее потери в основных процессах с преобразованием энергии. Эксергия процессов сушки .	2
			Основы анализа и оптимизации энерготехнологических процессов химической технологии на базе информационно-термодинамический принципа анализа.	2
0	**Раздел № 3** (14 акад. часов)	0	Эффективные методы одномерной безусловной оптимизации.	2
1		1	Методы безусловной оптимизации, не использующие производные.	4
2		2		
3		3	Методы безусловной оптимизации, использующие производные.	2
4		4	Методы оптимизации при наличии ограничений	2
5		5		
6		6	Решение задачи НЛП с применением стандартной функции MATLAB – fmincon	2
	ИТОГО			**32**

6.2. Лабораторные занятия

Учебным планом при изучении дисциплины «Теоретические основы энерго- и ресурсосберегющих процессов» подготовки бакалавров по направлению подготовки 18.03.02 Энерго- и ресурсосберегающие процессы в химической технологии, нефтехимии и биотехнологии по профилю - «Основные процессы химических производств и химическая кибернетика» не предусмотрено проведение лабораторных занятий.

7. САМОСТОЯТЕЛЬНАЯ РАБОТА

Рабочей программой дисциплины «Теоретические основы энерго- и ресурсосберегающих процессов» (код Б1.В.17.) подготовки бакалавров по направлению подготовки 18.03.02 Энерго- и ресурсосберегающие процессы в химической технологии, нефтехимии и биотехнологии по профилю - «Основные процессы химических производств и химическая кибернетика» предусмотрена самостоятельная работа студента *в объёме 60 академических часов/ 45 астрономических часов (1,7 ЗЕТ) в 7-м семестре обучения.*

Основу содержания самостоятельной работы обучающегося при освоении дисциплины составляет освоение методов, приемов, технологий анализа, систематизации научно-технической информации и приобретение практических навыков.

Самостоятельная работа проводится с целью углубления знаний по дисциплине. При освоении дисциплины обучающийся должен использовать совокупность форм и методов самостоятельной работы, которые и предусматривают следующие виды:

- регулярную проработку пройденного на лекциях теоретического учебного материала дисциплины; подготовку к практическим занятиям и проработку учебного материала практических занятий, подготовку к различным формам контроля, к выполнению контрольных заданий по разделам дисциплины;

- подготовку к защите самостоятельных индивидуальных заданий и работ по темам изучаемого раздела, устных опрос студентов по контрольным вопросам к каждой теме и ответы на вопросы тестов.

- самостоятельное выполнение домашних заданий и расчетных работ по тематике курса;

- самостоятельное ознакомление и проработка рекомендованной литературы, усвоение теоретического материала дисциплины и работу с Интернет – источниками, с электронно-библиотечными системами, включая переводы публикаций из научных журналов, цитируемых в базах Scopus, Web of Science, Chemical Abstracts, РИНЦ;

- посещение отраслевых выставок, семинаров, конференций различного уровня;

- посещение научных семинаров кафедры (проблемной лаборатории, научной группы);

- участие в семинарах РХТУ им. Д. И. Менделеева по тематике курса;

- знакомство с деятельностью научных и научно-производственных организаций отрасли в форме экскурсий;

- подготовку к сдаче зачет с оценкой.

На самостоятельную работу выносятся отдельные трудоёмкие разделы курса.

Планирование времени на самостоятельную работу, необходимого на изучение дисциплины, студентам лучше всего осуществлять на весь период изучения, предусматривая при этом регулярное повторение пройденного материала. Материал, законспектированный на лекциях и практических занятиях, необходимо регулярно дополнять сведениями из литературных источников, представленных в учебной программе.

При работе с указанными источниками рекомендуется составлять краткий конспект материала, с обязательным фиксированием библиографических данных источника.

8. ПРИМЕРЫ ОЦЕНОЧНЫХ СРЕДСТВ ДЛЯ КОНТРОЛЯ ОСВОЕНИЯ ДИСЦИПЛИНЫ

Рабочей программой дисциплины «Теоретические основы энерго- и ресурсосберегающих процессов» (код Б1.В.17.) подготовки бакалавров не редусмотрен реферативно-аналитической вид работы обучающегося.

8.1. Примеры контрольных вопросов для текущего контроля освоения дисциплины

Для текущего контроля предусмотрено 3 контрольных работы (по одной контрольной работе по каждому разделу).

Максимальные оценки текущей работы по каждому разделу:

Разделы 1-3 - ответы на контроьные вопросы для текущего контроля 10 баллов;

Разделы 1 и 2 - выполнение расчетно-граческх работ 20 баллов;

Разделы 1 и 2 - тест 10 баллов;

Раздел 3 – разработка программ 20 баллов.

Обучающиеся отвечают на контрольные вопросы устно при защите своих индивидуальных расчетно-графических работ по Разделам 1-2 и компьютерных программа по Разделу 3.

Контрольные вопросы также используются для самоконтроля освоения дисциплины и при подготовке к зачету с оценкой по дисциплине «Теоретические основы энерго- и ресурсосберегающих процессов».

8.2. Примеры контрольных вопросов для текущего контроля освоения дисциплины

Максимальная оценка 10 баллов.

Раздел 1.

1. Основные тенденции развития современной химической промышленности.

2. Сырьевые и энергетические ресурсы химического производства. Классификация сырья в химической промышленности.

3. Источники сырьевых ресурсов для химической промышленности: природные материалы, полупродукты и вторичное сырье.

4. Топливно-энергетическая база химической промышленности.

5. Классификация энергоресурсов. Ископаемые и возобновляемые природные ресурсы. Первичные и вторичные энергоресурсы в промышленности.

6. Ресурсосбережение, ресурсосберегающая технология. Роль и значение энерго- и ресурсосбережения.

7. Вторичные энергоресурсы (ВЭР) и их классиикаия.

8. Комплексная утилизация теплоты.

9. Взаимосвязь технологических, энергетических и экологических аспектов в промышленных технологиях.

10. Основные направления энерго- и ресурсосбережения в химической промышленности. Эффективность использования материальных ресурсов.

11. Принципы создания безотходных, энерго- и ресурсосберегающих технологий.

12. Система и ее окружение. ХТС как термодинамическая система. Понятие о термодинамическом процессе.

13. Основные термодинамические процессы и их условия. Термодинамические параметры потоков вещества и энергии.

14. Алгоритм применения термодинамики при решении практических задач.

15. Приведите определение термодинамической системы.

16. Что такое рабочее тело?

17. . Какое число независимых параметров определяет состояние рабочего тела и почему?

18. . В чем состоит энергетическое воздействие внешней среды на рабочее тело?

19. . Какой процесс называют термодинамическим?

20. . Какие процессы называют равновесными и какие неравновесными?

21. . Какие процессы называют обратимыми, а какие необратимыми?

22. . Какой газ называют идеальным?

23. Какие известны уравнения состояния идеального газа?

24. Что такое моль газа? Что называют нормальными физическими условиями?

25. Какое соотношение между удельной газовой постоянной и универсальной газовой постоянной и в каких единицах их выражают?

26. Как определяют газовую постоянную смеси идеальных газов, заданную массовыми долями?

27. Как определяют газовую постоянную смеси идеальных газов, заданную объемными долями?

28. Что такое внутренняя энергия рабочего тела?

29. Что такое теплота и работа процесса?

30. В чем сущность первого закона термодинамики?

31. Что такое энтальпия и энтропия? в чем они выражаются?

32. Как доказать на примере идеального газа, что энтальпия и энтропия являются функциями состояния?

33. Как графически изобразить работу и теплоту процесса?

34. Что такое теплоемкость и какие существуют теплоемкости?

35. В чем разница между средней и истинной теплоемкостями?

36. Как вычислить теплоемкость смеси идеальных газов?

37. Каков физический смысл удельной газовой постоянной?

38. Первый закон термодинамики. Энергия. Теплота. Эквивалентность теплоты и работы. Закон сохранения и превращения энергии. Внутренняя энергия и внешняя работа. Уравнение первого закона термодинамики. Энтальпия. Уравнение первого закона термодинамики для потока. Энергетический баланс.

39. Второй закон термодинамики. Понятие термического КПД. Источники теплоты. Обратимые и необратимые процессы. Формулировки второго закона термодинамики.

40. Что такое термодинамический цикл?

41. В чем состоят термическая и механическая необратимости процессов?

42. Что такое прямой и обратный (обратимые) циклы Карно?

43. Что называется термическим к. п. д. и холодильным коэффициентом произвольного цикла, чему они равны для цикла Карно?

44. Почему обратимый цикл Карно является самым эффективным среди других циклов, осуществляемых в заданном интервале температур?

45. В чем сущность второго закона термодинамики? Приведите основные формулировки этого закона.

46. Приведите аналитическое выражение второго закона термодинамики для обратимых и необратимых процессов.

47. Энтропия. Методы расчета энтропии вещества. Изменение энтропии в необратимых процессах.

48. Объединенное уравнение первого и второго законов термодинамики.

49. Энтропия и термодинамическая вероятность.

50. Потребление энергии и «потерянная» работа. «Потерянная» работа и производство энтропии. Эффективность Карно и потери полезной работы систем. Потребление полезной работы.

51. Причины и следствия увеличения энтропии систем.

52. Скорость производства энтропии как функция потока теплоты. Уравнение Гюи-Стодолы.

53. Как изменяется энтропия изолированной системы при протекании в ней обратимых и необратимых процессов?

54. Термодинамический анализ теплообменника.

55. Теплотрансформаторы. Обратные тепловые циклы и процессы. Принцип работы теплового насоса, оценка его эффективности.

56. Что называют вторичными энергоресурсами?

57. По каким признакам классифицируют ВЭР?

58. Какова роль ВЭР в топливно- и теплопотреблении страны?

59. Каковы источники ВЭР и их использование?

60. Какова экономическая эффективность использования ВЭР?

Раздел 2.

1. Эксергия как мера работоспособности.

2. Что такое эксергия?

3. Чем определяется уменьшение работоспособности изолированной системы?

4. Анергия и энтропия как меры неупорядочности или потерь. Следствия закона Гюи-Стодолы. и его

5. Энергетические и эксергетические диаграммы, эксергетические потери.

6. Эксергия вещества в замкнутом объеме.

7. Объясните физический смысл каждого члена уравнения первого закона термодинамики для потока.

8. Эксергия потока рабочего тела.

9. Эксергия смешения.

10. Физическая составляющая эксергии.

11. Эксергия телового потока.

12. Термическая эксергия.

13. Эксергия влажного воздуха.

14. Эксергия излучения.

15. Химическая составляющая эксергия. Стандартная химическая эксергия, примеры расчета составляющих эксергии.

16. Химическая составляющая топлив.

17. Какой процесс носит название дросселирования? Как протекает процесс адиабатного дросселирования?

18. Как и почему меняется температура водяного пара при его дросселировании?

19. По каким признакам классифицируют топлива?

20. Какие элементы входят в состав твердого и жидкого топлива?

21. Почему сера и влага являются нежелательными элементами топлива?

22. Почему зола является нежелательной примесью топлива?

23. Назовите основные теплотехнические характеристики топлива.

24. Что называют теплотой сгорания топлива и в чем различие между низшей и высшей теплотой сгорания топлива?

25. Зависит ли значение теплоты сгорания топлива от его состава?

26. Эксергетический баланс.

27. Основные задачи эксергетического анализа.

28. Эксергетические коэффициенты коэффициенты полезного действия – КПД химико-технологических процессов – КПД ХТП. Примеры Эксергетический КПД ХТП: трубчатой печи, шахтного реактора, горения топлива, химического реактора, процессов теплообмена, сушки, выпарки.

29. Эксергетический КПД ХТС.

30. Методика эксергетической технико–экономической оптимизации.

31. Показатели эффективности функционирования современных химических производств. Технологические и экономические критерии оптимизации.

32. Термоэкономический принцип анализа энерготехнологии и оптимизации ХТС. Термоэкономические критерии оптимизации.

33. Информация и процесс её переработки. Основные положения инфомационно-термодинамического метода анализа ХТС.

34. Этапы преобразования технологического потока, характеристики информационного процесса. Информационный КПД.

35. Информационный КПД типовых химико-технологических процессов ХТП.

36. Анализ химико-технологических систем на базе информационно-термодинамического принципа анализа. Информационный КПД системы – критерий структурной организованности ХТС.

Раздел 3..

1. Приведите классификацию методов математического программирования. Постановка общей задачи. Основная рекуррентная формула методов оптимизации.

2. Необходимые и достаточные условия существования экстремума.

3. Функция Лагранжа. Интерпретация множителей Лагранжа. Метод множителей Лагранжа (теорема о необходимых условиях локального минимума). Пример применения метода множителей Лагранжа для решения нелинейной задачи оптимизации.

4. Для решения каких задач используются методы и алгоритмы нелинейного программирования?

5. В чем заключается проблема поиска локального минимума? Дайте определение локального минимума, многоэкстремальной и одноэкстремальной задач. Приведите описание общей структуры методов локальной оптимизации. Поясните понятия основного и рабочего шага.

6. Методы случайного поиска. Какие задачи успешно решаются при применении методов случайного поиска. Ненаправленный и направленный поиск статистическими методами. Примеры методов направленного случайного поиска.

7. Поиск глобального экстремума методами случайного поиска.

8. Сравнить методы нулевого, первого и второго порядка, каковы их достоинства и недостатки.

9. Сопряженные направления, их использование в методах оптимизации, метод сопряженного градиента Флетчера-Ривса. Сравните его свойства со свойствами метода наискорейшего градиентного поиска.

10. Приведите основные расчетные формулы для классических алгоритмов локальной оптимизации в задачах без ограничений: метода наискорейшего градиентного поиска и метода Ньютона. Что Вы можете сказать о свойствах этих методов? Метод Ньютона, его скорость сходимости. Недостатки метода Ньютона и пути их преодоления.

11. Характеристика методов переменной метрики. Приведите один из алгоритмов построения оценок матриц вторых производных в квазиньютоновских методах локальной оптимизации. Что такое квазиньютоновское условие? Классификация методов условного поиска экстремума, основные приемы и методы решения.

12. Принципы построения численных методов поиска условного экстремума.

13. Условный экстремум, допустимая область. Активные и пассивные ограничения.

14. Методы штрафных функций, методология решения задач поиска условного экстремума методами последовательной безусловной оптимизации. Стратегии изменения параметров штрафа. Виды штрафных функций для ограничений в виде равенств и неравенств.

15. Как можно решить задачу с дополнительными ограничениями–неравенствами, используя метод внешнего штрафа?

16. Проективные методы.

17. Метод скользящего допуска.

18. Причины многокритериальности.

19. Векторный критерий.

20. Сформулировать постановку задачи многокритериальной оптимизации, ее основные положения и методы.

21. Оптимальность по Парето, Парето-оптимальное множество, его определение и роль в принятии решений. Что такое область Парето. Множество Парето и множество эффективных оценок. Примеры.

22. Измерения предпочтений решений. Шкалы измерения предпочтений решений**.**

23. Формы свертки векторных критериев в один обобщенный компромиссный критерий. Коэффициенты важности в свертках.

24. Термодинамические критерии эффективности энерго – ресурсосберегающих ХТС

25. Примеры использования критериев эффективности для модернизации и проектирования энерго – ресурсосберегающих производств.

8.3. Примеры заданий расчётно-графических работ для текущего контроля освоения дисциплины

8.3.1. Примеры заданий по темам Разделов 1-2

*Максимальная оценка **20 баллов**.*

Вычисление значений термодинамических параметров, эксергий для неподвижной системы, потока вещества и теплового процесса

***Цель обучения**:*

ознакомление с новой термодинамической функцией учитывающей качество энергии.

***Результат обучения**:*

объясняет физический смысл понятия «эксергия» для различных термодинамических систем; графически изображает эксергии в объеме, в потоках вещества и теплоты неподвижной термодинамической системы.

Примеры индивидульных заданий для самостоятельного решения задач по расчету термодинамических параметров и эксергетических характеристик технологических процессов

1.Эксергия вещества в замкнутом объеме

Задача № 1

В закрытом аппарате содержится гетерогенная смесь жидкость-газ при давлении Р кПа. Емкость аппарата **V**. Аппарат заполнен газом на **X%**. Температура в аппарате **ti▫C,** температура в аппарате не меняется $t_1 = t_2 = t_3$

Параметры окружающей среды – температура t_{oc} = 20▫С и давление $\mathbf{P_{oc}}$ = 100 кПа.

Газ считать идеальным.

Рассчитать эксергию газа в аппарате при различный давлениях:

P_1 = 1 кПа, P_2 = 110 кПа, и P_3 = 10000 кПА. .

Проанализировать результаты расчетов.

*Таблица 1.*1

Примеры вариантов задания к задаче №1

(номер варианта задания выбирается случайным образом)

Вариант	Емкость аппарата **V = 4 м^3**				Газ	**X%**
	Температура					
	1	2	3	t_4		
1	35			10	Диоксид углерода CO_2	40%
2	40			0		
3	45			-5		
4	50			-10		
5	55			-15		

2. Расчет эксергии воды и водяного пара

Водяной пар и вода – одни из наиболее распространенных рабочих веществ в теплоиспользующих установках. На практике используют водяной пар и воду, химический состав которых не отличается от состава этих веществ в окружающей среде. В связи с этим расчет эксергии этих теплоносителей сводится к определению их ***термической эксергии***.

Задача № 2.1.

Рассчитать:

удельные термическую и нулевую эксергии, а также полную эксергию воды при заданных температуре **ti** и относительной влажности **φi**.

Проанализировать результаты расчета

Таблица 2.1.

Примеры вариантов заданий к задаче № 2.

(номер варианта задания выбирается случайным образом)

№ Варианта	**1**	**2**	**3**	**4**	**5**
t^o C воды	**20**	**25**	**30**	**35**	**40**
φ_0	**30**	**35**	**40**	**45**	**50**
t_o ^{o} C	**20° C**				

Задача № 2.2

Конденсация пара при избыточном давлении.

Насыщенный водяной пар при избыточном давлении Р1 конденсируется при температуре насыщения t1. Параметры окружающей среды: Рос =100 кПа и tос = 20▫С

Таблица 2.2.

Пример вариантов задания к задаче № 2.2.

(номер варианта задания выбирается случайным образом)

№ Варианта	**1**	**2**	**3**	**4**	**5**
P_1 Па*10^{-5}	**20**	**19**	**18**	**17**	**16**
P_2 Па*10^{-5}	**14**	**13**	**12**	**11**	**10**

Определить:

эксергию, отдаваемую одним кг конденсирующегося пара; эксергию теплового потока.

Порядок решения задачи:

1.Так как пар находится при избыточном давлении **$p_{изб}$ Па, то** из термодинамических таблиц для насыщенного пара найти параметры пара и конденсата при заданном избыточном давлении **$p_{изб}$:**

- температуру конденсации пара Tk;
- энтальпию конденсата и пара hп , hk;
- энтропию конденсата и пара sп ,sk.

2.Определить отдаваемое тепло конденсации

3. Определить отдаваемую эксергию.

4. Рассчитать эксергию, отдаваемую паром по эксергии теплового потока.

5.Проанализировать результаты расчета.

Задача № 2.3

В межтрубном пространстве 3-х испарителей конденсируется насыщенный водяной пар при давлении Р, а в трубах кипит вода при температурах t_1, t_2, t_3 соответственно. Параметры окружающей среды: температура $t_{ос}$= 25°С, давление $p_{ос}$=0,10131 Мпа.

Таблица 2.3

Пример вариантов задания к задаче № 2.2.

(номер варианта задания выбирается случайным образом)

№ варианта	**Давление пара, Мпа**	**Температура кипения, °С**		
		t_1	**t_2**	**t_3**
1	*1,69*	340	200	100
2	8,76	290	150	55
3	6,54	270	140	60
4	3,41	230	110	65
5	1,96	200	100	70

Определить:

1.Значение эксергии теплоты конденсации пара (расчет вести на 1 кг пара в каждом испарителе).

2. Массу воды, испарившейся в каждом испарителе

3. Количество эксергии, переданной в каждом испарителе.

4. Потери эксергии при теплопередаче и эксергетический КПД для каждого испарителя.

5.Проанализировать изменение этих величин в зависимости от температуры кипения.

6. Записать уравнение эксергетического баланса и представить эксергетические диаграммы для всех 3-х процессов.

7. Проанализировать результаты расчета.

Значение величин давления Р и температура t_1, t_2, t_3 для каждого варианта приведены в таблице 2.3.

3.Дросселирование газов, паров и жидкостей

Задача № 3.

Насыщенный водяной пар адиабатно дросселируется через вентиль от давления Р1 при температуре насыщения t1 до давления Р2 и температуры t2. Параметры окружающей среды: Рос =100 кПа и tос = 20▫С

Определить

- *удельную эксергию потока при Р1 и Р2;*

- *потери эксергии;*

- *эксергетический КПД потерь эксергии в процессе дросселирования* - $\eta_{n.}$

Проанализировать результаты расчета.

Потерю эксергии в этом процессе можно рассчитать по известной формуле Гюи–Стодолы

Таблица 3.1.

Пример вариантов задания к задаче №3.1

(номер варианта задания выбирается случайным образом)

№ варианта	**1**	**2**	**3**	**4**	**5**
P_1 Па*10^{-5}	**20**	**19**	**18**	**17**	**16**
P_2 Па*10^{-5}	**14**	**13**	**12**	**11**	**10**

Ответить на контрольные вопросы:

1. Привести примеры технических устройств, в которых идут процессы дросселирования потока вещества.

2. Напишите уравнение адиабатного процесса дросселирования и охарактеризуйте изменение энтальпии, скорости и давления газа (пара) в этом процессе.

3. Объясните, чем вызвано снижение давления газа (пара) в процессе дросселирования.

4. Эксергия влажного воздуха

Задача № 4.

Определение эксергии влажного воздуха представляет собой специфическую задачу, особенность которой состоит в том, что началом отсчета для ее определения служит состояние влажного воздуха в окружающей среде, а оно не является постоянным.

Влажный воздух можно рассматривать как смесь, состоящую из 1 кг абсолютно сухого воздуха и *X* кг водяных паров. Соответственно эксергия такой смеси равна сумме эксергий воздуха и паров.

Для облегчения расчетов Бэсом составлена номограмма для определения эксергии влажного воздуха.

Рассчитать эксергию атмосферного влажного воздуха после нагревания его в калорифере до температуры **t** и сжатого до давления $P_в$.

Параметры атмосферного воздуха: t_0=20 °С, p_0=9,8·10^4 Па, W_0=X кг/кг.

Порядок решения задачи:

1.Из термодинамических таблиц для водяного пара определяют:

$h_п$, $h_{по}$, $s_п$, $s_{по}$.

2.Средняя теплоемкость воздуха в интервале от : t_0=20°C до t°C по таблице справочника.

3.Далее рассчитытать $e_в$ по формуле Бейса.

4.Проанализировать результаты расчета

Таблица 4.1.

Пример вариантов заданий к задаче № 4.1.

(номер варианта задания выбирается случайным образом)

№ вариант а	1	2	3	4	5
$P_в$, МПа	0,1	0,12	0,14	С	0,20
t, ^{0}C	50	50	50	50	55
X	0,01	0,02	0,03	0,01	0,02

5. Концентрационная эксергия потока вещества

Концентрационная эксергия вещества определяется максимальной работой, которая может быть получена при давлении p_0 и температуре T_0 окружающей среды в процессе выравнивания концентрации компонентов смеси с их концентрацией в окружающей среде, или, что то же самое, минимальной работой, которую необходимо затратить, чтобы извлечь отдельные компоненты смеси заданной концентрации при давлении p_0 и температуре T_0 из окружающей среды. Из этого следует, что концентрационная эксергия потока определяется только составом веществ в растворе.

Состав растворов (смесей) выражается мольной или массовой концентрацией. Для определения эксергии смеси необходимо знать не только концентрацию каждого входящего в неё компонента, но также концентрацию каждого из этих компонентов в окружающей среде.

5.1. Выпаривание растворов

Задача № 5

Для удаления из исходного раствора N молей растворителя при постоянной температуре необходимо совершить работу, равную теплоте дегидратации растворенного вещества в соответствующем диапазоне изменения концентрации раствора в процессе. Эксергия системы при этом изменяется.

В выпарном аппарате греющим паром выпаривается раствор NaOH.

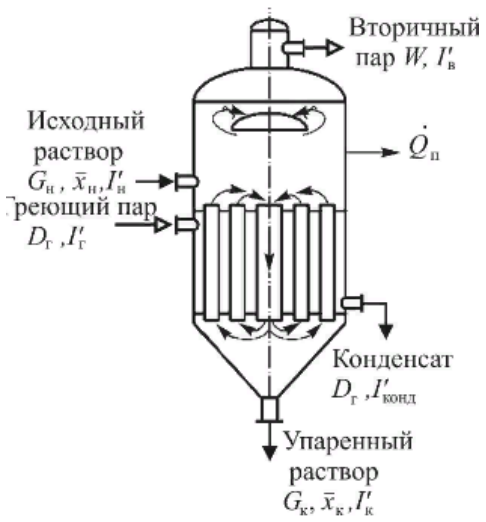

Рис. 5.1. Схема выпарного аппарата.

Параметры раствора: G расход 2 т/ч, исходная концентрация $C_н$ = 14,1 %, конечная концентрация $C_к$ = 24, 1 %; T_0 = 273 К ; **$T_{ст}$ - 647 К**

Теплоты образования $Q_{обр}$ (кДж/моль) NaOH в растворе с различным числом молей воды **n** приведены в таблице 5.1.

Таблица 5.1

Теплоты образования NaOH

в растворе с различным числом **n** молей воды

число молей воды n	3	5	7	9	13,5
$Q_{обр}$ NaOH, кДж/моль	456,6	465,5	469,1	469,5	470,23

Определить минимально необходимый общий расход эксергии **на процесс выпаривания** раствора NaOH.

Потери эксергии, обусловленные снижением температурного потенциала пара за счет депрессий (температурной, гидростатической, гидравлической) не учитывать.

Проанализировать результаты расчета

Порядок решения задачи:

1. Определяем мольные доли растворителя (воды) в исходном и конечном растворе и среднюю мольную долю растворителя (воды) в растворе

2. Определяем удельные (на 1 моль NaOH) и общие затраты эксергии на процесс.

В результате решения задачи убедиться, что минимально необходимый теоретический расход эксергии в процессе выпаривания не зависит от условий его проведения, а определяется лишь потоком выпариваемого раствора, его свойствами и диапазоном изменения концентраций. Однако, в реальном процессе возникают дополнительные статьи расхода эксергии, обусловленные снижением температурного потенциала пара за счет депрессий (температурной, гидростатической, гидравлической).

Таблица 5.2

Примеры варианты заданий и параметры раствора к задаче № 5.1.

(номер варианта задания выбирается случайным образом)

№ варианта	**1**	**2**	**3**	**4**	**5**
	G - расход раствора **NaOH - 3** т/ч; T_o = 293 К; $\mathbf{T_{ст}}$ = 647 К				
$C_н$ %	14	13	12	14	13
$C_к$ %	22	23	24	22	23

6. Расчет теплообменников

Задача № 6

Оценить тепловой и эксергетический КПД парового калорифера для нагрева воздуха от $T'_В = T_0 = 288$ К до $T''_В = 393$ К. Расход воздуха при 20 °С (273 К) составляет $\nu_в^0 = 5000$ м^3/ч. Воздух считать сухим, потерями в окружающую среду пренебречь. Избыточное давление греющего пара $P_{из} = 58{,}8 \cdot 10^4$ Па.

Таблица 6.1.

Пример вариантов заданий к задаче № 6

№ варианта.	**1**	**2**	**3**	**4**	**5**
P_4, МПа	0,12	0,12	0,14	0,17	0,20

G_1,кг/ч	200	200	200	200	200
t_1, ^{0}C	50	50	50	50	55
$t_2 - t_1$	10	10	10	10	10
$t_3 - t_4$	10	10	10	10	10

Порядок решения задачи - *определить*:

1 массовый расход воздуха;

2. тепло, отдаваемое паром;

3. расход пара;

4. теоретически воспринимаемое тепло Q2;

5.тепловой КПД калорифера;

6.эксергию, отдаваемую паром;

7.прирост эксергии воздуха;

8.эксергетический КПД калорифера

9. проанализировать результы расчет - сравнить эксергетический КПД с тепловым и убедиться, что эксергетический КПД сильно зависит от внешних потерь эксергии, т.е. от степени использования низкопотенциального тепла потоков, выходящих из теплообменника.

7. Эксергия дымовых газов

Преобразование эксергии в топливоиспользующей аппаратуре:

Задача 7.1.

В топливоиспользующую установку поступают топливо и окислитель (кислород воздуха) и часть продуктов сгорания (Рис 7.1.)

Потоки эксергии:

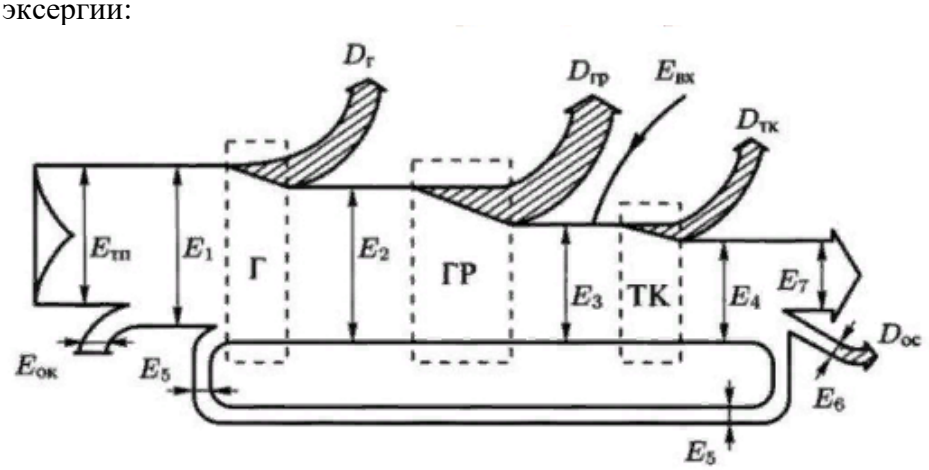

$$\eta_{егр} = \frac{E_3}{E_2} \qquad \eta_e = \frac{E_7}{E_{тп} - E_{ок} - E_{вх}}$$

Рис.7.1. Диаграмма преобразования эксергии в топливоиспользующей аппаратуре.

Эксергия продуктов сгорания представляет собой сумму трех составляющих:

e_T, связанной с отличием их температуры от T_0 ;

e_p, определяемой разницей давлений этих продуктов и окружающей среды (атмосферы) p_o и, наконец,

e_0 – нулевой (химической) эксергии, величина которой показывает максимальную работу, которая могла бы быть получена при обратимом выравнивании парциальных давлений компонентов продуктов сгорания и атмосферы при p_0 и T_0.

e_T - это основная составляющая эксергии продуктов сгорания.

В дымовых газах содержатся **CO_2, N_2, O_2, H_2O**. Все эти вещества содержатся в воздухе, но в других количествах.

Эксергия каждого компонента равна той минимальной работе, которую необходимо затратить для получения его в чистом виде при давлении и температуре окружающей среды.

Определить эксергию дымовых газов в смеси, полученной при разбавлении продуктов сгорания природного газа воздухом (T_0=293 К. W_0=0,01 кг/кг) до температуры смеси $t_{см}$ = 300°С, α =10,1; $V_в$=86,6 $м^3/м^3$; p = p_0 =$9,8 \cdot 10^4$. Состав продуктов сгорания приведен в задании (таблица 7.1).

Средняя молярная теплоемкость (кДж/кмоль) компонентов дымовых газов в интервале температур от t_0 до t рассчитывается по уравнению

$C_{pm} = a = b\ t_c + c\ t_c^2$,

где t_c – средняя температура в рассматриваемом интервале, ^{0}C;

значения коэффициентов a, b, c приведены в таблице 7.1.

Таблица 7.1

Значение коэффициентов a, b, c

Состав дымовых газов	A	$b \cdot 10^3$	$c \cdot 10^6$
CO_2	37,2	17,3	-3,57
H_2O	35,0	1,8	1,40
N_2	28,4	3,4	-0,36
O_2	29,1	4,8	-0,81
SO_2	41,2	11,9	-2,20

Избыток воздуха задается по усмотрению преподавателя.

Термодинамические параметры компонентов дымовых газов преварительно или рссчитывются . или рассчитаны и заданы.

Порядок расчета – определить:

- объемы компонентов в смеси;
- Парциальное давление влаги в окружающей среде;
- Парциальное давление сухого воздуха;
- Парциальное давление компонентов дымовых газов;
- Вычислить теродинамические параметры компонентов дымовых газов. Результаты этих вычислений, необходимых для получения требуемой характеристики дымовых газов, рассчитаны, в задаче заданы и сведены в таблицу 7.2
- Дымовые газы, рассматривать как смесь идеальных газов, эксергию продуктов сгорания определить по формуле расчета эксергии для идеальных газов.

Таблица 7.3.

Пример вариантов заданий и состав газового топлива в % объемных

к задаче № 7.1.

(номер варианта задания выбирается случайным образом)

Номер варианта	1	2	3	4	5	6	7	8
CH_4	80	78	77	76	75	74	77	81
C_2H_6	10	11	12	13	14	15	16	10
C_3H_8	7	8	9	10	10	10	10	5
C_4H_{10}	2	2	2	1	1	1	1	1
H_2	остальное							

Задача 7.2.

Парогенератор вырабатывает $G_п$ т/ч водяного пара давлением $P_п$ Па с температурой tп ºС. Вода поступает с температурой tв ºС.

Высшая теплота сгорания каменного угля $Q_{сг}^{в}$ = 21,4 МДж/кг, температура горения tг = 1100 ºС. Расход топлива $G_т$ 844 кг/ч., тепловой КПД парогенератора 91%.

Параметры окружающей среды $t_{ос}$ 10ºС, $p_{ос}$ 100 кПа.

Определить:

- потери эксергии в парогенераторе, в том числе за счет потерь теплоты в окружающую среду и за счет термодинамического несовершенства процесса; оценить потери эксергии.
- эксергетический КПД.



$$\eta_e = \frac{E_п}{E_в + E_{тп}}$$

Построить эксергетическую диаграмму процесса для своего варианта.

Сравнить энергетический и эксергетические КПД и объяснить почему парогенератор не является высокоэффективной установкой.

Убедится, что оценка установки только по энергетическим показателям не позволяет правильно обосновать направления развития техники в этой области, которые должны идти по пути уменьшения потерь эксергии при высвобождении ее из топлива и при передаче к пару.

Таблица7.4.

Пример вариантов заданий к задаче 7.3.

(номер варианта задания выбирается случайным образом)

№ варианта задания		1	2	3	4	5
водяной пар	$G_п$ т/ч	6,5	7,0	7,5	5,0	5,5
	P1 МПа	6,5	7,0	2.25	2.75	1.75
	$t_п$ ºС.	370	390	410	350	360
Вода	tв ºС	30	3	34	25	23
топливо-каменный уголь	$G_т$ т/ч	844	860	870	820	840

Задача 7.4.

Определить эксергетический КПД горения природного газа. Теплота сгорания $Q_н^р$.

Масса продуктов, образующихся при сгорании 1 кг газа - $G_г$,. состав продуктов сгорания и температура горения $t_г$ для каждого варианта приведены в таблице 7.5.

Параметры окружающей среды: температура t_{oc}= 25°C, p_{oc} = 0,10131 Мпа.

Таблица7.5.

Пример вариантов заданий к задаче 7.3.

(номер варианта задания выбирается случайным образом)

№ варианта	Состав продуктов сгорания, масс доли				температура горения $t_г$	Теплота сгорания $Q_н^р$. МДж/кг	$G_г$
	CO_2	H_2O	O_2	N_2			
1	0,154	0,110	0,014	0,722	1900	36,4	13,8
2	0,157	0,149	0,035	0,720	2000	48,4	18,3
3	0,155	0,109	0,016	0,724	1950	39,3	14,9
4	0,146	0,124	0,010	0,720	1900	46,6	18,9
5	0,136	0,114	0,022	0,728	1870	48,0	19,1

Пояснения к задаче:

Эксергетический КПД горения природного газа определяется как отношение эксергии продуктов сгорания при температуре горения ($e_г$ * $G_г$) к затраченной эксергии $e_т$. Эксергия топлива для природного газ $e_т$ = 1,04 $Q_н^р$. Эксергия 1 кг продуктов сгорания определяется как физическая эксергия. Энтальпия и энтропия дымовых газов равны сумме энтальпий и энтропий (соответственно) компонентов дымовых газов при соответствующих температурах, их значения см. в справочнике.

Процессы смешения

8.1. Процессы смешения в постоянном объеме

Смешение в объёме – это смешение веществ (газов, паров, жидкостей) за счёт их взаимного диффузионного проникновения после удаления (разрушения) разделяющих их непроницаемых перегородок и без изменения суммарного объёма веществ.

Задача 8.1.

Пусть имеется теплоизолированный сосуд от окружающей среды объема *V, который* разделен перегородкой на два отсека. В одном из них (а) с объемом V_1 находится газ (жидкость) с параметрами: масса газа m_1, давление p_1, удельный объем υ_1, температура T_1, внутренняя энергия U_1, энтропия. В другом отсеке (б) с объемом V_2 – другой газ (жидкость) с параметрами - $m_2, p_2, \upsilon_2, T_2, U_2$.

При снятии разделяющей перегородки каждый газ (жидкости) путем диффузии распространится на весь объем, а результирующий объем смеси будет равен, очевидно, сумме после смешения (Рис. 1.9). Параметры смеси - m , p, υ, T, U.

Оба газа считать идеальными газами.

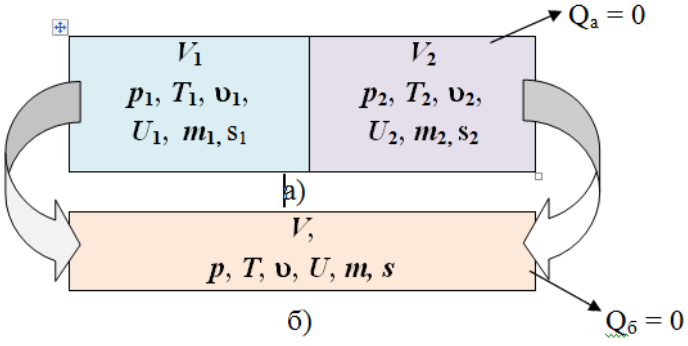

Рис 8.1 Схема процесса смешения двух газов в постоянном объеме

а – состояние газов до смешения, б – состояние газов после смешения,

$V = V_1 + V_2$.

В результате смешения давление, температура и плотность газа по всему объему сосуда выравниваются.

Эксергетическая диаграмма процесса смешения в постоянном объеме представлена ниже на рис. 8.2.

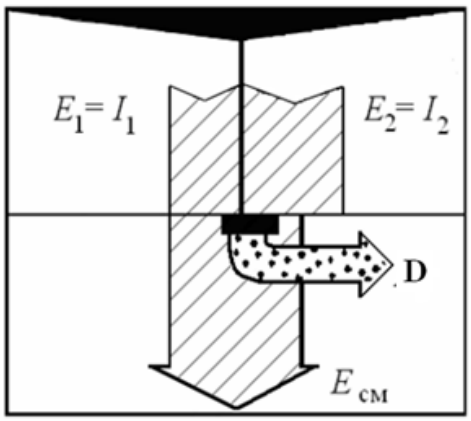

Рис. 8.2. Эксергетическая диаграмма при смешении в постоянном объеме.
D - потери удельной эксергии.

Таблица 8.1

Примеры вариантов заданий к задаче № 8.1
(номер варианта задания выбирается случайным образом)

№ варианта	Газ 1			Газ 2		
	Диоксид углерода CO_2			Кислород O_2		
	V_1 м^3	p_1 бар	t_1 °C	V_2 м^3	p_2 бар	t_2 °C
1	0,5	2	20	1,5	4	80
2	1,0	2	20	2	4	80
3	1,5	3	20	2	4	90
4	1,5	3	25	2,5	5	85
5	2,0	4	25	2,5	5	85

В процессе решения индивидуального домашнего задания необходимо *определить:*

- массы газов и их массовые доли;
- удельные массовые изохорные теплоемкости газов;
- температуру смеси газов $t_{см}$, °С;
- газовую постоянную и давление смеси газов;
- $R_{см}$ кДж/(кг·К), $p_{см}$ Па;
- парциальные давления компонентов смеси газов p_i Па;
- увеличение энтропии системы за счет необратимости адиабатного процесса смешения газов;

– кажущуюся молярную массу смеси – $\mu_{см}$, кг/моль;

– истинную мольную теплоемкость смеси при $p = \text{const}$ для температуры установившейся после смешения μ_{c_p}, кДж/(кг·К);

– приращение энтропии системы в процессе необратимого смешения, кДж/К;

– эксергию компонентов, газовой смеси и потери эксергии в процессе смешения: E_{i0}, $E_{см}$, D_e, кДж/К;

– потери потенциальновозможной полезной работы газа (эксергии) в этом необратимом процессе следует определить по теореме Гюи-Стодолы;

– построить эксергетическую диаграмму процесса смешения в постоянном объеме для своего варианта.

При определении истинной и средней теплоемкостей воспользоваться линейной интерполяцией.

Температуру смеси после окончания процесса смешения определить методом последовательных приближений. При этом начальное приближение для температуры смеси можно вычислить, полагая теплоемкости компонентов смеси равными.

8.2. Смешение в потоке

Смешение в потоке – это слияние нескольких потоков веществ в общий поток (Рис.8.3.). Давление вещества в месте смешения должно быть ниже минимального или равно минимальному давлению смешивающихся потоков, т.е. в расчетах оно задается.

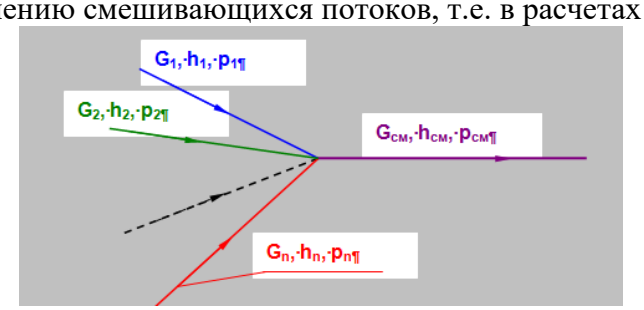

Рис. 8.3. Схема слияния нескольких потоков веществ в общий поток

Задача 8.2

В потоке адиабатно смешиваются два идеальных газа: газ 1 с параметрами p_1 бар и t_1 °С и газ 2 с параметрами p_2 бар и t_2 °С.

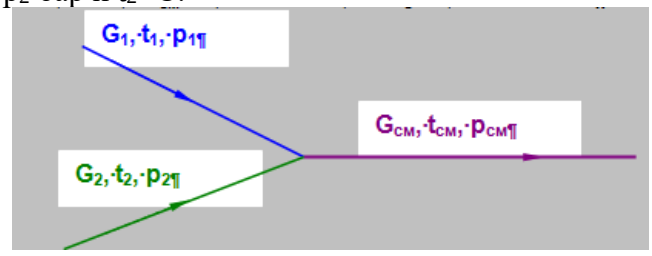

Рис.8.. Схема смешения 2-х газов

Массовые расходы газов: G_1 кг/с, G_2 кг/с. После смешения давление газов $p_{см}$=1,5 бар. Определить температуру, удельный объем смеси газов, параметры смеси газов после адиабатного смешения: $h_{см}$, $t_{см}$, $s_{см}$ увеличение энтропии системы ΔS_c , а также потерю удельной эксергии пара на 1 кг смеси при температуре внешней среды 20 °С.

Таблица 8.2.

Пример вариантов заданий к задаче 8.2

(номер варианта задания выбирается случайным образом)

№ варианта	Газ 1			Газ 2		
	Диоксид углерода CO_2			Кислород O_2		
	G_1 кг/с	p_1 бар	t_1 °C	G_2 кг/с	p_2 бар	t_2 °C
1	0,5	2	20	1,5	4	80
2	1,0	2	20	2	4	80
3	1,5	3	20	2	4	90
4	1,5	3	25	2,5	5	85
5	2,0	4	25	2,5	5	85

Ответить на контрольные вопросы для самоконтроля при решении задач из раздела 8:

1. Какие задачи могут решаться при рассмотрении процесса смешения веществ в постоянном объеме ?
2. Уравнение для адиабатного процесса смешения реальных газов в объеме.
3. Уравнение для адиабатного процесса смешения идальных газов в объеме.
4. Как можно определить температуру реального газа после адиабатного процесса смешения в объеме, если известны параметры и массы реальных газов до смешения ?
5. Как можно определить температуру идеального газа после адиабатного процесса смешения в объеме, если известны параметры и массы идеальных газов до смешения ?
6. Как можно определить давление реального газа после адиабатного процесса смешения в объеме, если известны параметры и массы реальных газов до смешения?
7. Как можно определить давление идеального газа после адиабатного процесса смешения в объеме, если известны параметры и массы идеальных газов до смешения?
8. Как можно определить увеличение энтропии системы идеального газа после адиабатного процесса смешения в объеме, если известны параметры и массы идеальных газов до смешения?
9. Какие задачи могут решаться при рассмотрении процесса смешения веществ в потоке?
10. Напишите уравнение для адиабатного процесса смешения идальных газов в потоке.
11. Как можно определить температуру реального газа после адиабатного процесса смешения в потоке, если известны параметры и массы реальных газов до смешения?
12. Как можно определить температуру идеального газа после адиабатного процесса смешения в потоке, если известны параметры и массы идеальных газов до смешения?
13. Как можно определить увеличение энтропии системы идеального газа после адиабатного процесса смешения в потоке, если известны параметры и расходы идеальных газов до смешения?

8.3.2. Примеры заданий для выполнения смостоятельных работ по темам Раздела 3

*Максимальная оценка **20 баллов**.*

***Цель обучения**:*

Во время выполнения домашних самостоятельных работ по темам модуля 3 студенты знакомятся с основными методами математического программирования. Они анализируют поведение разных функций и траекторию поиска экстремума при различных модификациях исходных данных и применении разных методов детерминированных

методов нелинейного прогрммирования.

Студенты получает от преподавателя индивидуальное задание поиска экстремума функции с номером , который выбирается случайным образом, или с номером варианта задания, который соответствует номеру обучающегося в списке группы.

Далее приводятся типовые задания для выполнения индивидуальных задач с использованием детерминированных нелинейных методов оптимизации для функции 2-х переменных.

А) ПОИСК БЕЗУСЛОВНОГО ЭКСТРЕМУМА.

Исследовать заданную функцию двух переменных и определить её безусловный экстремум.

*Максимальная оценка **13 баллов**.*

А.1.Цель работы.

Поиск безусловного экстремума аналитическим методом

*Максимальная оценка **1 балл***

Ознакомиться с аналитическим методом применения необходимых и достаточных условий существования безусловного экстремума функции 2-х переменной при решении задачи оптимизации.

Таблица А.1.

Пример вариантов задания № 1

Поиск безусловного экстремума функции 2-х переменной
с применением необходимых и достаточных условий.

(номер варианта задания выбирается случайным образом)

№ варианта	**Целевая функция**
1	$f(x) = 2(x_1 - 7)^2 + 4(x_2 - 3)^2 \to extr$
2	$f(x) = 7x_1^2 + 2x_1x_2 + 5x_2^2 + x_1 - 10x_2 \to \min$
3	$f(x) = 10x_1^2 + 3x_1x_2 + x_2^2 + 10x_2 \to \min$
4	$f(x) = x_1^2 - 2x_1 - x_2 \to \min$
5	$f(x) = x_1^2 + x_2^2 - 10x_1 - 8x_2 \to \min$

Порядок выполнения работы

- Используя возможности Mathlab построить вид заданной функции и линии постоянного уровня на координатной плоскости.

- Решить задачу нахождения экстремума заданной функции 2- х переменных аналитически, используя необходимые и достаточные условия экстремума. Найти частные производные функции, приравнять их к нулю, решить полученную систему уравнений и определить стационарные точки. Найти вторые частные производные, составить определитель матрицы Гесса, и исследовать стационарные точки на основе достаточных условий и определить наличие или отсутствие точек экстремума.

А.2.Цель работы.

Поиск безусловного экстремума численными методами нелинейного программирования.

*Максимальная оценка **12 баллов.***

- Ознакомиться с методами оптимизации нелинейного программирования.

- Реализовать алгоритмы этих методов, т.е. разработать оригинальные индивидуальные программы.

- Методы решения задания:

  - Метод Хука-Дживса;
  - Метод Нелдер-Мида;
  - Метод наискорейшего спуска;
  - Метод Ньютона;
  - Метод Флетчера-Ривса;
  - Метод ДФП

- Решить задачу нахождения экстремума функции 2- х переменных аналитически, используя необходимые и достаточные условия экстремума, и численного методами нелинейной многомерной локальной оптимизации. Методы указывает преподаватель.

Таблица А.2.

Поиск безусловного экстремума численными методами нелинейного программирования.

Пример вариантов заданий: функции 2-х переменных, имеющие экстремум.

(номер варианта задания выбирается случайным образом)

$\mathbf{F(X) = a\,(x_1\text{-}b)^2 + c(x_2\text{-}d)^2}$		
1. $f(x) \to \min$ $\mathbf{f(x,y)= 2y^3+3y^2+xy}$	**2.** $f(x) \to \min$ $\mathbf{f(x,y)= 2x^4+3y^2}$	**3.** $f(x) \to \min$ $\mathbf{f(x,y)= 2y^2x^4+3y^2+xy}$
4. $f(x,y) \to \min$ $\mathbf{f(x,y)= 2x^4+3y^2+xy}$	**5.** $f(x,y) \to \max$ $\mathbf{f(x,y)= 2x+3y^2}$	**6.** $f(x) \to \min$ $\mathbf{f(x,y)= 2xy+3y^2}$

Дана функции вида

$\mathbf{F(X) = a\,(x_1\text{-}b)^2 + c(x_2\text{-}d)^2}$

или одна из функций, приведенных ниже в таблице А-2.

Начало поиска: точка $\mathbf{X}^{(0)} = [e,g]^T$; $F(\mathbf{X}^{(0)})$, заданная точность выхода из оптимизационной процедуры ε= 0,001.

Замечание:

В случае поиска по методу Нелдера - Мида задан многогранник, для функции 2-х переменных с тремя вершинами: $\mathbf{X}_1^{(0)} = [e,g]^T$; $\mathbf{X}_2^{(0)} = [h,j]^T$; $\mathbf{X}_3^{(0)} = [k,s]^T$; коэффициенты отражения, сжатия и растяжения, заданная точность ε= 0,001.

Порядок выполнения работы

- Используя возможности Mathlab построить вид заданной функции и линии постоянного уровня на координатной плоскости.

- Для поиска минимума (максимума) заданной функции реализовать поиск экстремума в соответствии с алгоритмами методов нелинейного программирования. Расчеты выполнить в программной системе Excel или Mathlab.

- Выполнить графическую иллюстрацию – траекторию спуска оптимального решения для каждого метода.

- Получить таблицы итерационных вычислений, распечатки привести в приложении отчета.

- Исследовать влияние на иттерационный процесс разной точности ε нахождения экстремума и разных стартовых точек $\mathbf{X}^{(0)} = [e,g]^T$

- Сравнить результаты работы исследуемых алгоритмов.

- Отчет должен содержать все пункты, которые указаны выше (обязательно, численные итерационные вычисления и графическую иллюстрацию анализа – траекторию спуска оптимального решения для каждого метода), сравнительный анализ решения задачи безусловной оптимизации разными методами, а также выводы.

Б) ПОИСК УСЛОВНОГО ЭКСТРЕМУМА ФУНКЦИИ

Максимальная оценка 7 баллов.

Цель работы.

Ознакомиться с методами нелинейного программирования поиска (НЛП) условного экстремума.

Б.1. Метод множителей Лагранжа.

Максимальная оценка 2 балла.

Ознакомиться с аналитическим методом поиска условного экстремума – методом множителей Лагранжа.

Порядок выполнения работы:

- Составить для своего варианта функцию Лагранжа.

- Решить задачу аналитически методом множителей Лагранжа (используя необходимые и достаточные условия существования условного экстремума).

Б2.Численный поиск условного экстремума.

Максимальная оценка 5 баллов.

Порядок выполнение задания - решения условной задачи НЛП на примере применения методов штрафных функций:

1. Решить задачу численного нахождения условного экстремума функции 2- х переменных методами: методами штрафных функций и барьерных поверхностей, полагая $x=x_k$ при $||x_k-x_{k/2}||\leq 0.05$,

2.Реализовать алгоритмы этих методов, используя в качестве базисной процедуры поиска методы задания А):

- Обосновать возможности и схемы применения метода для данной задачи.

- Построить вспомогательную задачу.

- Промежуточные безусловные задачи необходимо решить одним из методов поиска безусловного экстремума вспомогательной функции.

- Решение вспомогательной задачи методами безусловной оптимизации:.

- - выбор начальных данных, - обоснование критериев останова, - блок-схемы алгоритмов методов, - расчеты выполнить в программной системе Excel или Mathlab.

- Анализ решения первой вспомогательной задачи: - таблица, - графики сходимости; - выводы.

- Анализ решения исходной задачи условной оптимизации - таблица, - графики сходимости.

Отчет должен содержать все пункты см. выше, обязательно, численные итерационные вычисления и графическую иллюстрацию анализа – траекторию спуска оптимального решения для каждого метода, сравнительный анализ решения задачи условной оптимизации разными методами, а также выводы.

Задания Б1 и Б2:

решить следующие задачи поиска условного экстремума функции при наличии ограничений

Б1.методом Лагранжа

Б2.численным методом поиска условного экстретума – методом штрафных функций.

Таблица Б.1.

Поиск условного экстремума.

Пример вариантов индивидуальных заданий:

(номер варианта задания выбирается случайным образом)

№ варианта	**Целевая функция**	**Ограничения**
1	$f(x) = x_1^2 - 8x_1 + x_2^2 \to \min$	$x_1^2 + (x_2 - 9)^2 \le 9$
2	$f(x) = x_1^2 - x_2 \to \min$	$2x_1 - 2x_2 \le 9$
3	$f(x) = x_1^2 + 4x_2^2 - 8x_1 - 8x_2 \to \min$	$\begin{cases} -2 \le x_1 \le 2 \\ 0 \le x_2 \le 3 \end{cases}$
4	$f(x) = x_1^2 + x_2^2 + 6x_1 - 2x_2 \to \min$	$x_1^2 + x_2^2 \le 1$
5	$f(x) = x_1^2 - 8x_1 + x_2^2 \to \min$	$x_1^2 + (x_2 - 9)^2 \le 9$

8.4. Пример теста для текущего контроля освоения
Разделов 1 и 2 дисциплины.

Максимальная оценка 10 баллов.

Тестовые вопросы для контроля знаний помогают оценить, насколько хорошо усвоен теоретический материал.

Пример варианта вопросов теста для текущего контроля освоения учебного материала Модулей 1 и 2 дисциплины «Теоретические основы энерго- и ресурсосберегающих процессов» представлен ниже.

Вариант № 1.

1. Какие термодинамические системы называются открытыми?

1) системы, которые обмениваются веществом с другими системами или с окружающей средой;

2) системы, у которых отсутствует теплообмен с другими системами или с окружающей средой;

3) системы, которые обмениваются веществом и энергией с другими системами или с окружающей средой;

4) системы, которые не обмениваются веществом и энергией с другими системами или с окружающей средой;

5) понятия ≪открытые системы≫ не существует.

2. Какие термодинамические системы называются адиабатными?
1) системы, которые обмениваются веществом с другими системами или с окружающей средой;
2) системы, у которых отсутствует теплообмен с другими системами или с окружающей средой;
3) системы, которые обмениваются веществом и энергией с другими системами или с окружающей средой;
4) системы, которые не обмениваются веществом и энергией с другими системами или с окружающей средой;
5) понятия ≪адиабатные системы≫ не существует.
3. Какие термодинамические системы называются изолированными?
1) системы, которые обмениваются веществом с другими системами или с окружающей средой;
2) системы, у которых отсутствует теплообмен с другими системами или с окружающей средой;
3) системы, которые обмениваются веществом и энергией с другими системами или с окружающей средой;
4) системы, которые не обмениваются веществом и энергией с другими системами или с окружающей средой;
5) понятия ≪изолированные системы≫ не существует.
4. Назовите вид энергии, в который может полностью превращаться химическая энергия

1. Теплота
2. механическая энергия
3. электрическая энергия
4. ядерная энергия
5. потенциальная энергия

5.К безэнтропийным видам энергии относятся:

1. Теплота
2. механическая энергия
3. электрическая энергия
4. химическая энергия
5. внутренняя энергия

6.Возможность превращения теплоты в работу (потенциал теплоты) определяется:

1. температурой
2. давлением
3. количеством теплоты
4. теплоемкостью процесса
5. свойствами теплоносителей

7.При энергетическом анализе теплоэнергетических установок не учитываются:
1.потери энергии
2.качество энергии
3.теплообмен между системой и средой

4.обмен механической энергией между системой и средой
5.кинетическая и потенциальная энергия системы
8.На чем основан эксергетический метод анализа?

1. на I законе термодинамики

2. на II законе терм0динамики

3. на I и II законах термодинамики

4. на количественном соотношении между теплотой и работой
на определении потенциала теплоты
9. Единицы измерения расхода теплоты, энергии, работы, эксергии?
П Д ж Д К к г); 2) Дж; 3) Вт; 4) Дж/К; 5) Дж/м3.
10. В каких видах может передаваться энергия от одного рабочего тела к другому?
1) только в виде теплоты; 2) только в виде работы;
3) в виде работы и теплоты; 4) в виде работы и эксергии;
5) в виде теплоты и эксергии.

8.5. Примеры вопросов для итогового контроля освоения дисциплины для зачета с оценкой (7- семестр)

Зачет с оценкой по дисциплине «Теоретические основы энерго- и ресурсосберегающих процессов» включает контрольные задания по всем разделам учебной программы дисциплины.

Примеры вопросов для итового контроля освоения дисциплины к зачету с оценкой представлен ниже.

1. Сырьевые и энергетические ресурсы химического производства. Классификация сырья в химической промышленности. Источники сырьевых ресурсов для химической промышленности: природные материалы, полупродукты и вторичное сырье.

2. Понятие о химическом производстве как об энерго-технологическом комплексе.

3. Топливно-энергетическая база химической промышленности.

4. Классификация энергоресурсов. Ископаемые и возобновляемые природные ресурсы. Первичные и вторичные энергоресурсы в промышленности. Количество первичных энергоресурсов, мировая статистика их добычи и потребления.

5. Ресурсосбережение, ресурсосберегающая технология.

6. Вторичные энергоресурсы (ВЭР), комплексная утилизация теплоты.

7. Принципы создания безотходных, энерго- и ресурсосберегающих технологий.

8. Термодинамика и ее метод.

9. Система и ее окружение. ХТС как термодинамическая система. Состояние и функции состояний. Параметры состояния.

10. Термодинамические свойства веществ. Понятие о термодинамическом процессе.

11. Алгоритм применения термодинамики при решении практических задач.

12. Первый закон термодинамики.

13. Внутренняя энергия и внешняя работа. Уравнение первого закона термодинамики.

14. Энтальпия. Уравнение первого закона термодинамики для потока.

15. Энергетический баланс.

16. Понятие термического КПД. Источники теплоты. Обратимые и необратимые процессы.

17. Формулировки второго закона термодинамики. Объединенное уравнение первого и второго начала термодинамики. Третий закон термодинамики.

18. Энтропия и работа. Причины и следствия увеличения энтропии систем.

19. Энтропия. Методы расчета энтропии вещества. Термодинамические диаграммы состояния вещества.

20. Изменение энтропии в необратимых процессах.

21. Объединенное уравнение первого и второго законов термодинамики. Энтропия и термодинамическая вероятность.

22. Обратимость и производство работы.

23. Потребление энергии и «потерянная» работа. «Потерянная» работа и производство энтропии. Эффективность Карно и потери полезной работы систем.

24. Фактор Карно. Зависимость фактора Карно от подведенной теплоты. Причины и следствия увеличения энтропии систем. Скорость производства энтропии как функция потока теплоты.

25. Уравнение Гюи-Стодолы.

26. Термодинамический анализ теплообменника. Цикл Карно: от идеальных к реальным процессам.

27. Теплотрансформаторы. Обратные тепловые циклы и процессы. Принцип работы теплового насоса, оценка его эффективности.

28. Эксергия как мера работоспособности.

29. Анергия и энтропия как меры неупорядочности или потерь.

30. Следствия закона Гюи-Стодолы. и его Энергетические и эксергетические диаграммы, эксергетические потери.

31. Виды и составляющие эксергии. Эксергия вещества в замкнутом объеме. Эксергия давления.

32. Эксергия потока рабочего тела.

33. Эксергия смешения. Физическая составляющая эксергии.

34. Количество и качество теплоты.

35. Эксергия телового потока. Термическая эксергия.

36. Эксергия влажного воздуха.

37. Эксергия излучения.

38. Химическая составляющая эксергия. Стандартная химическая эксергия, примеры расчета составляющих эксергии. Химическая составляющая топлив.

39. Эксергетический принцип анализа энерготехнологии.

40. Значения эксергии элементов системы и системы в целом; способы и методики расчета эксергии. Уравнения баланса массы, энергии и энтропии.

41. Эксергетический баланс. Энергетические, эксергетические и смешанные диаграммы Грассмана.

42. Эксергетический анализ. Основные задачи эксергетического анализа.

43. Алгоритм энергетического и эксергетического анализов.

44. Эксергетические характеристики технологических потоков. Эксергетические коэффициенты коэффициенты полезного действия – КПД химико-технологических процессов – КПД ХТП

45. Примеры расчета эксергетического КПД ХТП: трубчатой печи, шахтного реактора, горения топлива, химического реактора, процессов теплообмена, сушки.

46. Эксергетический КПД паровоздушной конверсии метана, процесса вторичного рифоминга метана, узла конверсии метана. Эксергетический КПД ХТС.

47. Методика эксергетической технико–экономической оптимизации.

48. Показатели эффективности функционирования современных химических производств. Технологические и экономические критерии оптимизации.

49. Термоэкономический принцип анализа энерготехнологии и оптимизации ХТС. Топологический метод термоэкономического анализа. Термоэкономические критерии оптимизации.

50. Информация и процесс её переработки. Основные определения, понятия и теоретические положения. Основные положения инфомационно-термодинамического метода анализа ХТС.

51. Этапы преобразования технологического потока, характеристики информационного процесса. Информационный КПД.

52. Анализ типовых процессов химической технологии. Информационный КПД типовых химико-технологических процессов ХТП.

53. Анализ химико-технологических систем на базе информационно-термодинамический принцип анализа. Информационный КПД системы – критерий структурной организованности ХТС.

54. Общая задача нелинейного программирования. Основные понятия и определения, обозначения и терминология теории оптимизации. Классификация методов оптимизации ХТС.

55. Основные этапы оптимизации ХТС. Общий анализ задачи оптимизации. Общая методика оптимизационных процедур. Определение критерия оптимизации.

56. Необходимые и достаточные условия оптимальности решения.

57. Эффективные методы одномерной безусловной оптимизации. Методы полиномиальной (квадратичной) интерполяции - метод Пауэлла и методы полиномиальной аппроксимации – метод Дэвидона- Свена-Кемпи (метод ДСК).

58. Методы безусловной оптимизации ХТС, не использующие производные.

59. Характеристика методов нулевого порядка - методов поиска, преимущества и недостатки.

60. Метод Хука –Дживса. Метод Нелдера-Мида (поиск по деформируемому многограннику).

61. Метод Розенброка.

62. Метод, использующие сопряженные направления, метод Пауэлла.

63. Методы безусловной оптимизации ХТС, использующие производные. Общая характеристика методов первого и второго порядка. Достоинства и недостатки.

64. Градиентные методы с постоянным и переменным шагом, метод наискорейшего спуска.

65. Метод сопряженного градиента Флетчера-Ривса.

66. Метод Ньютона.

67. Методы переменной метрики. Метод Девидона-Флетчера-Паулла (Д-Ф-П).

68. Методы оптимизации ХТС при наличии ограничений.

69. Методы штрафных функций: методы внешней и внутренней точки, комбинированный метод, метод множителей.

70. Метод скользящего допуска.

71. Проективные методы. Метод проективного градиента Розена.

72. Методы случайного поиска.

73. Многокритериальная оптимизация. Постановка задачи многокритериальной оптимизации. Множество Парето. Методы многокритериальной оптимизации.

74. Общая методология решения задач энерго- и ресурсосбережения.

75. Сырьевые и энергетические ресурсы химического производства. Классификация сырья в химической промышленности. Источники сырьевых ресурсов для химической промышленности: природные материалы, полупродукты и вторичное сырье.

76. Понятие о химическом производстве как об энерго-технологическом комплексе.

77. Топливно-энергетическая база химической промышленности.

78. Классификация энергоресурсов. Ископаемые и возобновляемые природные ресурсы. Первичные и вторичные энергоресурсы в промышленности. Количество первичных энергоресурсов, мировая статистика их добычи и потребления.

79. Ресурсосбережение, ресурсосберегающая технология.

80. Вторичные энергоресурсы (ВЭР), комплексная утилизация теплоты.

81. Принципы создания безотходных, энерго- и ресурсосберегающих технологий.

82. Термодинамика и ее метод.

83. Система и ее окружение. ХТС как термодинамическая система. Состояние и функции состояний. Параметры состояния.

84. Термодинамические свойства веществ. Понятие о термодинамическом процессе.

85. Алгоритм применения термодинамики при решении практических задач.

86. Первый закон термодинамики.

87. Внутренняя энергия и внешняя работа. Уравнение первого закона термодинамики.

88. Энтальпия. Уравнение первого закона термодинамики для потока.

89. Энергетический баланс.

90. Понятие термического КПД. Источники теплоты. Обратимые и необратимые процессы.

91. Формулировки второго закона термодинамики. Объединенное уравнение первого и второго начала термодинамики. Третий закон термодинамики.

92. Энтропия и работа. Причины и следствия увеличения энтропии систем.

93. Энтропия. Методы расчета энтропии вещества. Термодинамические диаграммы состояния вещества.

94. Изменение энтропии в необратимых процессах.

95. Объединенное уравнение первого и второго законов термодинамики. Энтропия и термодинамическая вероятность.

96. Обратимость и производство работы.

97. Потребление энергии и «потерянная» работа. «Потерянная» работа и производство энтропии. Эффективность Карно и потери полезной работы систем.

98. Фактор Карно. Зависимость фактора Карно от подведенной теплоты. Причины и следствия увеличения энтропии систем. Скорость производства энтропии как функция потока теплоты.

99. Уравнение Гюи-Стодолы.

100. Термодинамический анализ теплообменника. Цикл Карно: от идеальных к реальным процессам.

101. Теплотрансформаторы. Обратные тепловые циклы и процессы. Принцип работы теплового насоса, оценка его эффективности.

102. Эксергия как мера работоспособности.

103. Анергия и энтропия как меры неупорядочности или потерь.

104. Следствия закона Гюи-Стодолы. и его Энергетические и эксергетические диаграммы, эксергетические потери.

105. Виды и составляющие эксергии. Эксергия вещества в замкнутом объеме. Эксергия давления.

106. Эксергия потока рабочего тела.

107. Эксергия смешения. Физическая составляющая эксергии.

108. Количество и качество теплоты.

109. Эксергия телового потока. Термическая эксергия.

110. Эксергия влажного воздуха.

111. Эксергия излучения.

112. Химическая составляющая эксергия. Стандартная химическая эксергия, примеры расчета составляющих эксергии. Химическая составляющая топлив.

113. Эксергетический принцип анализа энерготехнологии.

114. Значения эксергии элементов системы и системы в целом; способы и методики расчета эксергии. Уравнения баланса массы, энергии и энтропии.

115. Эксергетический баланс. Энергетические, эксергетические и смешанные диаграммы Грассмана.

116. Эксергетический анализ. Основные задачи эксергетического анализа.

117. Алгоритм энергетического и эксергетического анализов системы.

118. Эксергетические характеристики технологических потоков. Эксергетические коэффициенты коэффициенты полезного действия – КПД химико-технологических процессов – КПД ХТП

119. Примеры расчета эксергетического КПД ХТП: трубчатой печи, шахтного реактора, горения топлива, химического реактора, процессов теплообмена, сушки.

120. Эксергетический КПД паровоздушной конверсии метана, процесса вторичного рифоминга метана, узла конверсии метана. Эксергетический КПД ХТС.

121. Методика эксергетической технико–экономической оптимизации.

122. Показатели эффективности функционирования современных химических производств. Технологические и экономические критерии оптимизации.

123. Термоэкономический принцип анализа энерготехнологии и оптимизации ХТС. Топологический метод термоэкономического анализа. Термоэкономические критерии оптимизации.

124. Информация и процесс её переработки. Основные определения, понятия и теоретические положения. Основные положения инфомационно-термодинамического метода анализа ХТС.

125. Этапы преобразования технологического потока, характеристики информационного процесса. Информационный КПД.

126. Анализ типовых процессов химической технологии. Информационный КПД типовых химико-технологических процессов ХТП.

127. Анализ химико-технологических систем на базе информационно-термодинамический принцип анализа. Информационный КПД системы – критерий структурной организованности ХТС.

128. Общая задача нелинейного программирования. Основные понятия и определения, обозначения и терминология теории оптимизации. Классификация методов оптимизации ХТС.

129. Основные этапы оптимизации ХТС. Общий анализ задачи оптимизации. Общая методика оптимизационных процедур. Определение критерия оптимизации.

130. Необходимые и достаточные условия оптимальности решения.

131. Эффективные методы одномерной безусловной оптимизации. Методы полиномиальной (квадратичной) интерполяции - метод Пауэлла и методы полиномиальной аппроксимации – метод Дэвидона- Свена-Кемпи (метод ДСК).

132. Методы безусловной оптимизации ХТС, не использующие производные.

133. Характеристика методов нулевого порядка - методов поиска, преимущества и недостатки.

134. Метод Хука –Дживса. Метод Нелдера-Мида (поиск по деформируемому многограннику).

135. Метод Розенброка.

136. Метод, использующие сопряженные направления, метод Пауэлла.

137. Методы безусловной оптимизации ХТС, использующие производные. Общая характеристика методов первого и второго порядка. Достоинства и недостатки.

138. Градиентные методы с постоянным и переменным шагом, метод наискорейшего спуска.

139. Метод сопряженного градиента Флетчера-Ривса.

140. Метод Ньютона.

141. Методы переменной метрики. Метод Девидона-Флетчера-Паулла (Д-Ф-П).

142. Методы оптимизации ХТС при наличии ограничений.

143. Методы штрафных функций: методы внешней и внутренней точки, комбинированный метод, метод множителей.

144. Метод скользящего допуска.

145. Проективные методы. Метод проективного градиента Розена.

146. Методы случайного поиска.

147. Многокритериальная оптимизация. Постановка задачи многокритериальной оптимизации. Множество Парето. Методы многокритериальной оптимизации.

148. Общая методология решения задач энерго- и ресурсосбережения.

8.6. Структура и пример билета для зачета с оценкой (7-й семестр)

Зачет с оценкой по дисциплине **«Теоретические основы энерго- и ресурсосберегающих процессов»** проводится в 7-м семестре включает контрольные задания по всем разделам рабочей программы дисциплины.

Билет для зачет с оценкой включает 3 задания по всем темам дисциплины. Структура заданий билета: теоретические задания. Задания в билете максимально оцениваюся следующим образом: 1-й вопрос - 12 баллов, 2-й и 3-й вопросы по 14 баллов каждый.

Пример билета к зачету с оценкой представлен на Рис.1.

Максимальная оценка на зачете – 40 баллов.

«Утверждаю»	**Министерство науки и высшего образования РФ**

Зав. кафедрой КХТП (Должность, наим. кафедры) _____ М.Б. Глебов (Подпись) (И. О. Фамилия) *Зав. кафедрой КИС ХТ* (Должность, наим. кафедры) _____ А.Ф. Егоров (Подпись) (И. О. Фамилия) «__» _____ 20__г.	**Российский химико-технологический университет им. Д. И. Менделеева** **Кафедры: КХТП и КИС ХТ** **Программа направления подготовки бакалавров 18.03.02 Энерго- и ресурсосберегающие процессы в химической технологии, нефтехимии и биотехнологии по профилю - «Основные процессы химических производств и химическая кибернетика»** ***Дисциплина*** **«Теоретические основы энерго- и ресурсосберегающих процессов»**
Билет № 1. 1.Второй закон термодинамики. Понятие термического КПД. Обратимые и необратимые процессы. Формулировки второго закона термодинамики. 2. Эксергетический критерий эффективности энерго- и ресурсосберегающей ХТС. 3.Классификация детерминированных методов поиска условного и безусловного экстремума многомерной функции. Постановка задачи. Основная формула итерационного поиска. Достоинства и недостатки методов.	

Рис. 1 – Пример билета к зачету с оценкой (разделы 1-4).

Полный перечень оценочных средств приведен в виде отдельного документа, являющегося неотъемлемой частью основной образовательной программы.

9. УЧЕБНО-МЕТОДИЧЕСКОЕ ОБЕСПЕЧЕНИЕ ДИСЦИПЛИНЫ.

9.1. Рекомендуемая литература.

А) Основная литература:

1. .Акулич И.Л. Математическое программирование в примерах и задачах: учеб пособие. – 2-е изд., испр. – Спб.: Лань, - 352 с.

2. Быков, В. И**.** Моделирование и оптимизация химико-технологических процессов [Текст] : учебное пособие / В. И. Быков, В. М. Журавлёв. - М.: РХТУ им. Д.И. Менделеева, 2011. - 307 с.

3. *Колесников В.А., Налетов А.Ю.* Принципы создания экотехнологий. – М.: РХТУ им. Д.И. Менделеева (Орехово-Зуево), 2008. - 452 с.

4. Технология энерго- и ресурсосбережения на промышленных предприятиях [Текст]: учеб. пособ. / сост. Н. Ф. Лобанов. - Новомосковск:, 2012. - 43 с. - (ФГБОУ ВПО РХТУ им. Д.И.Менделеева. Новомосковский ин-т (филиал)).

5. Теоретические основы энерго- и ресурсосбережения [Текст]: лаб. практикум / сост. Н. Ф. Лобанов, М. Н. Каменский. - Новомосковск : [б. и.], 2011. - 47 с. - (ГОУ ВПО РХТУ им. Д.И.Менделеева. Новомосковский ин-т).

Б) **Дополнительная литература:**

1. Бескоровайный В.В., Фомичев А.Г., Шелгунов В.В. Теоретические основы энерго - и ресурсосбережения Учебное пособие. Тверь, ТГТУ, 2009. - 96 с.

2. Краткий справочник физико-химических величин: справочное издание/ред. А.А. Равдель, А.М. Пономарева. – 12-е изд. – М.: Арис, 2010. – 238с.

3. Летова Т. А., Пантелеев А. В., Летов Т. А. – М: Высшая школа, 2008 г. , 544 с.

4. Макаров, В. В. Сборник задач по курсу "Принципы математического моделирования химико-технологических систем" [Текст] : учебное пособие / В. В. Макаров. - М. : РХТУ им. Д.И. Менделеева, 2011. - 103 с. : ил. - Библиогр.: с. 103.

5. Научные основы технологии цемента. Ч.2. Оптимизация состава сырьевых шихт и параметров комбинированной системы обжига клинкера на основе эксергетического анализа / Вердиян М.А., Бобров Д.А., Вердиян А.М. и др. - М., 2000. - 184 с.

6. Ресурсо- и энергосберегающие технологии в химической и нефтехимической промышленности : междунар. конф. Рос. хим. о-ва им. Д. И. Менделеева, 29-30 сентября 2009 г. : сб. тезисов докл. / Российский химико-технологический ун-т им. Д. И. Менделеева (Москва). - М. : РХТУ им. Д. И. Менделеева, 2009 (М.). - 197 с.

7. Романков, П. Г. Методы расчета процессов и аппаратов химической технологии (примеры и задачи) : учеб. пособие для вузов / П. Г. Романков, В. Ф. Фролов, О. М. Флисюк. - 2-е изд., испр. - СПб. : Химиздат, 2009. - 543 с.

8. Сборник задач по термодинамике физико-химических процессов [Текст] : учебное пособие / И. М. Колесников [и др.]. - М. : Нефть и газ, 2009. - Т.2 : Решение задач. - 2007. - 482 с.

9. Чухин И. М. Техническая термодинамика. Часть 2.: учеб. пособие / И.М.Чухин; Федеральное агенство по образованию, ГОУВПО ИГЭУ им. В.И.Ленина». – Иваново, 2006. – 224 с.

10. Чухин И.М., Сборник задач по технической термодинамике. Учебн. пособие, ИГЭУ, 2011, 248 с.

11. Налетов В.А. Информационно-термодинамический принцип организации химико-технологических систем на примере удаления диоксида углерода из дымовых газов: автореф. дис. . канд. техн. наук / РХТУ им. Д.И. Менделеева. - М., 2012. - 18 с. - Библиогр.: 5 назв.

9.2. Рекомендуемые источники научно-технической информации

- Раздаточный иллюстративный материал к лекциям.
- Презентации к лекциям.
- Методические рекомендации по выполнению индивидуальных домашних заданий.
- Федеральный институт промышленной собственности http://www1.fips.ru
- Федеральная служба по интеллектуальной собственности http://www.rupto.ru
- The United States Patent and Trademark Office http://www.uspto.gov
- The European Patent Office http://ep.espacenet.com
- Политематические базы данных CAPLUS, COMPENDEX (США); INSPEC (Великобритания); PASCAL (Франция).
- Базы цитирования РИНЦ, Web of Science, Scopus
- Ресурсы ELSEVIER: http://www.sciencedirect.com
- Ресурсы SPRINGER: http://link.springer.com

Научно-технические журналы:

- Журнал «Математическое моделирование » ISSN 0234-0879;

- Журнал «Программирование » ISSN 0132 – 3474;

- Журнал «Системы и средства информатики» ISSN 0869-6527 (печатное издание), ISSN 2311-0325 (электронное издание).

- Журнал «Вычислительные технологии » ISSN 1560-7534

- Журнал «Теоретические основы химической технологии» ISSN 0040-3571

- Журнал «Химическая промышленность сегодня» ISSN 0023-110X

- Журнал «Тепловые процессы в технике» ISSN 2074-2649

- Журнал «Энергосбережение» ISSN 1609-7505

- Журнал «Энергия: экономика, техника, экология» ISSN 0233-3619.

9.3. Средства обеспечения освоения дисциплины

Для реализации учебной программы дисциплины «Теоретические основы энерго- и ресурсосберегающих процессов» подготовлены следующие средства обеспечения освоения дисциплины:

– компьютерные классы кафедры КХТП, КИС ХТ и факультетская аудитория № 123 каждый на 17 посадочных мест с предустановленным базовым программным обеспечением, в том числе с возможностью подключения к сети Интернет;

– компьютерные презентации интерактивных лекций – 8;

– банк тестовых заданий для текущего контроля освоения дисциплины (общее число вариантов – 50);

– банк вопросов и тестовых заданий для итогового контроля освоения дисциплины (общее число вопросов – более 30);

– высокоуровневый язык технических расчетов, интерактивная среда разработки алгоритмов и современный инструмент анализа данных - среда Mathlab;

– рассматриваются вопросы поддержки решения экономико-математических задач в среде MS Excel;

– Интегрированные среды разработки приложений: Delphi, C++.

При использовании электронного обучения и дистанционных образовательных технологий занятия полностью или частично проводятся в режиме онлайн. При этом первый пункт списка дополняется или заменяется на:

– тематическая группа в социальной сети Вконтакте, доступ к групповым чатам (WhatsApp, Вконтакте), к вебинарам (webinar.ru, zoom.us), онлайн-конференции в Skype.

Для освоения дисциплины «Теоретические основы энерго- и ресурсосберегающих процессов» используются следующие нормативные и нормативно-методические документы:

– Федеральный закон Российской Федерации от 29.12.2012 № 273-ФЗ «Об образовании в Российской Федерации» [Электронный ресурс] – Режим доступа: http://pravo.gov.ru/proxy/ips/?docbody=&nd=102162745&intelsearch=273-%D4%C7 (дата обращения: 20.05.2020).

– Федеральные государственные образовательные стандарты высшего образования

// Координационный совет учебно-методических объединений и научно-методических советов высшей школы. Портал Федеральных образовательных стандартов высшего образования [Электронный ресурс] – Режим доступа: http://fgosvo.ru/fgosvo/92/91/4 (дата обращения: 20.05.2020).

− Приказ Министерства образования и науки РФ от 23.08.2017 № 816 «Об утверждении Порядка применения организациями, осуществляющими образовательную деятельность, электронного обучения, дистанционных образовательных технологий при реализации образовательных программ» [Электронный ресурс]. Режим доступа: http://pravo.gov.ru/proxy/ips/?docbody=&nd=102447332&intelsearch=816+%EF%F0%E8%EA%E0%E7 (дата обращения: 20.05.2020).

Для освоения дисциплины студенты должны использовать информационные и информационно-образовательные ресурсы следующих порталов и сайтов:

1. Система федеральных образовательных порталов. Система открытого образования. Консалтинговый центр ИОС ОО РФ [Электронный ресурс] – Режим доступа: http://www.openedu.ru (дата обращения: 10.05.2020).

2. Информационная система «Единое окно доступа к образовательным ресурсам». URL: http://window.edu.ru (дата обращения: 10.05.2020).

3. ФЭПО: соответствие требованиям ФГОС [Электронный ресурс] – Режим доступа: http://fepo.i-exam.ru (дата обращения: 10.05.2020).

10. МЕТОДИЧЕСКИЕ УКАЗАНИЯ ДЛЯ ОБУЧАЮЩИХСЯ

10.1. Для студентов, обучающихся по очной форме, без использования электронного образования и дистанционных образовательных технологий

Методические рекомендации по организации учебной работы обучающегося в бакалавриате направлены на повышение ритмичности и эффективности его аудиторной и самостоятельной работы по дисциплине.

Общая трудоемкость дисциплины – 3 ЗЕТ (108 акад. ч / 81 астр. ч), итоговая форма контроля по итогам дисциплины – зачет с оценкой.

Дисциплина «Теоретические основы энерго- и ресурсосберегающих процессов» включает 3 раздела, каждый из которых имеет определенную логическую завершенность.

Основу теоретического обучения по дисциплине составляют лекции и практические занятия. Они представляют обучающимся систематизированные теоретические знания и практические навыки по наиболее сложным и актуальным проблемам выбранной ими профессиональной деятельности. Такие формы проведения занятий дает возможность уделять внимание не только усвоению обучающимися изучаемых проблем, но и стимулированию их познавательной деятельности, творческого мышления, формированию научного мировоззрения, профессионально-значимых свойств и качеств. Практические занятия по дисциплине проводятся, как правило, как проблемные в форме диалога (интерактивные), с использованием презентационных материалов.

При изучении материала каждого раздела рекомендуется регулярное повторение законспектированного лекционного материала, а также дополнение его сведениями из литературных источников, представленных в учебной программе. При работе с указанными источниками рекомендуется составлять краткий конспект с обязательным фиксированием библиографических данных источника.

Обучающиеся должны аккуратно вести конспект. В случае недопонимания какой-либо части предмета следует задать вопрос в установленном порядке преподавателю. При работе с основной и дополнительной литературой целесообразно придерживаться такой последовательности. Сначала прочитать весь заданный текст в быстром темпе. Цель такого чтения заключается в том, чтобы создать общее представление об изучаемом материале,

понять общий смысл прочитанного. Затем прочитать вторично, более медленно, чтобы в ходе чтения понять и запомнить смысл каждой фразы, каждого положения и вопроса в целом. Чтение приносит пользу и становится продуктивным, когда сопровождается записями. Это может быть составление плана прочитанного текста, тезисы или выписки, конспектирование и др. Выбор вида записи зависит от характера изучаемого материала и целей работы с ним. Если содержание материала несложное, легко усваиваемое, можно ограничиться составлением плана. Если материал содержит новую и трудно усваиваемую информацию, целесообразно его законспектировать. План – это схема прочитанного материала, перечень вопросов, отражающих структуру и последовательность материала. Конспект – это систематизированное, логичное изложение материала источника.

Для успешного освоения материала обучающимся рекомендуется сначала ознакомиться с учебным материалом, изложенным в конспектах и основной литературе, затем выполнить самостоятельные задания, при необходимости обращаясь к дополнительной литературе.

Учебная программа дисциплины «Теоретические основы энерго- и ресурсосберегающих процессов» предусматривает проведение практических занятий в объеме 32 акад.часов, которые выполняются в часы, выделенные учебным планом в 7 семестре. Практические занятий охватывают все разделы.

Работа над подготовкой к практическим занятиям ориентирована в первую очередь на самостоятельную работу обучающегося с информационными ресурсами, конспектом лекций и раздаточным материалом, научно-технической и справочной литературой, ресурсами Интернета, базами данных. Доступ к указанным ресурсам обеспечивается фондами научно-технической библиотеки вуза и городских научно-технических библиотек, электронными библиотеками и поисковыми системами Интернета, материалами тематических выставок и научно-технических конференций.

При подготовке к практическим занятиям можно выделить 2 этапа:

– организационный;

– закрепление и углубление теоретических знаний.

На первом этапе обучающийся планирует свою самостоятельную работу, которая включает:

– уяснение задания на самостоятельную работу;

– подбор рекомендованной литературы;

– составление плана работы, в котором определяются основные пункты предстоящей подготовки.

Составление плана дисциплинирует и повышает организованность в работе.

Второй этап включает непосредственную подготовку обучающегося к занятию. Начинать надо с изучения рекомендованной литературы. Необходимо помнить, что в рамках практического занятия обычно рассматривается не весь материал, а только его наиболее важная и сложная часть, требующая пояснений преподавателя в процессе контактной работы со студентами. Остальная его часть восполняется в процессе самостоятельной работы. В связи с этим работа с рекомендованной литературой обязательна. Особое внимание при этом необходимо обратить на содержание основных положений и выводов, объяснение явлений и фактов, уяснение практического приложения рассматриваемых теоретических вопросов. В процессе этой работы студент должен стремиться понять и запомнить основные положения рассматриваемого материала, примеры, поясняющие его, разобраться в иллюстративном материале, задачах. Заканчивать подготовку следует составлением плана (перечня основных пунктов) по изучаемому материалу (вопросу). Такой план позволяет составить концентрированное, сжатое представление по изучаемым вопросам и структурировать изученный материал.

Целесообразно готовиться к семинарским занятиям за 1 – 2 недели до их начала, а именно: на основе изучения рекомендованной литературы выписать в контекст основные категории и понятия по учебной дисциплине, подготовить развернутые планы ответов и краткое содержание выполненных заданий. Обучающийся должен быть готов к контрольным опросам на каждом учебном занятии.

Каждое практическое занятие состоит из двух последовательно сменяющих друг друга блоков: обсуждения вынесенной в план темы практического занятия, а также работы в группах (или индивидуальной) по выполнению практического задания или письменной работы.

Устные выступления обучающихся в рамках практических занятий оцениваются по двум направлениям. Первое заключает в себе степень полноты содержания и предполагает проверку наличия в ответе основных терминов и определений, владения понятийным аппаратом, отсутствия фактических и аналитических ошибок, псевдонаучных фактов и знаний. Второе предполагает оценивание степени самостоятельности владения материалом, в том числе оригинальности и аргументированности собственных суждений, возможность излагать тезисы и иллюстративную базу с минимальной опорой на заранее подготовленные выписки или вовсе без нее.

Работа в группах подразумевает коллективное взаимодействие в формате малых групп, нацеленное на формулировку предложений по разрешению поставленной проблемы (практического задания/письменной работы), поиск информации в источнике, обработку сведений для выработки аналитических суждений.

Рабочей программой дисциплины предусмотрена самостоятельная работа студентов в объеме 60 акад.часов. Самостоятельная работа проводится с целью углубления знаний по дисциплине и предусматривает:

- - изучение отдельных разделов тем дисциплины;
- - чтение студентами рекомендованной литературы и усвоение теоретического материала дисциплины;
- - подготовку к семинарам;
- - работу с Интернет - источниками;
- - подготовку к различным формам контроля.

Планирование времени на самостоятельную работу, необходимого на изучение настоящей дисциплины, студентам лучше всего осуществлять на весь семестр, предусматривая при этом регулярное повторение пройденного материала. Материал, законспектированный на лекциях, необходимо регулярно дополнять сведениями из литературных источников, представленных в рабочей программе. По каждой из тем дисциплины «Теоретические основы энерго- и ресурсосберегающих процессов» при самостоятельном изучении, студентам следует сначала проработать материал аудиторных занятий; прочитать рекомендованную литературу, при необходимости составить краткий конспект основных положений, терминов, сведений, требующих запоминания, являющихся основополагающими в этой теме и необходимыми для освоения последующих разделов курса. После изучения теоретического материала каждого модуля студенты самостоятельно составляют составить тесты, контролирующие полученные знания. Могут использоваться различные виды тестов: закрытые тесты; открытые задания; задания на соответствие; задания на установление правильной последовательности; количество вопросов по каждому модулю - не менее 5-7.

После лекций, практических занятий и консультаций с преподавателем студенты прорабатывают лекционный материал и темы практических занятий, самостоятельно выполняют индивидуальные задания с использованием персональных компьютеров для решения задач разделов 2-3.

Учебная программа дисциплины предусматривает выполнение домашних индивидуальных расчётно-графических работ в рамках изучения всех отдельных разделов.

Анализ и расчеты по методам математического программирования и расчеты технологических систем производятся в среде Excel, Mathlab на персональных компьютерах самостоятельно, применяя знание указанных пакетов программ, с которыми студенты уже знакомы.

Указанные выполненные задания защищаются при устном ответе на котрольные вопросы для текущего контроля освоения дисциплины на контролных точках.

Выполнение индивидуальных работ направлено на приобретение практических навыков программной реализации методов и алгоритмов теории принятия оптимальных решений, эти навыки необходимы при решении задач модернизации и задач проектирования эффективных химико-технологических процессов и производств.

Целью выполнения практических работ является закрепление полученных знаний по дисциплине, расширение эрудиции и кругозора студента в области теоретических основ энерго- и ресурсосберегающих процессов, развитие творческого потенциала и самостоятельного мышления студента. В задачи подготовки к выполнению практических работ входит приобретение навыков работы с информационными ресурсами, получение опыта проведения работ, обработки, анализа полученных результатов я, формулирования выводов по выполненной работе.

При оформлении практических работ следует ориентироваться на требования, приведенные в ГОСТах.

Указанные работы выполняются в часы, выделенные учебным планом на самостоятельную работу студента (в объеме 60 часов). Их содержание и оформление оценивается в соответствии с принятой в университете рейтинговой системой оценки знаний.

Полученные знания и навыки необходимы студентам при подготовке, выполнении учебной научно-исследовательской работе и при подготовке, выполнении и защите выпускной квалификационной работы, при решении научно-исследовательских, проектно-конструкторских, производственно-технологических, организационно-управленческих задач в будущей профессиональной деятельности.

Оценки текущей работы по каждому разделу складывается из оценок за выполнение контрольных, расчётно-графических работ (Раздел 2), за разработки программ по нахождению решения задач поиска оптимальных решений (Раздел 3) и ответов на контрольные вопросы. Максимальные оценки текущей работы по каждому разделу:

Разделы 1-3 - ответы на контроьные вопросы для текущего контроля

10 баллов;

Разделы 1 и 2 - выполнение расчетно-граческх работ 20 баллов;

Разделы 1 и 2 - тест 10 баллов

Раздел 3 – разработка программ 20 баллов.

Максимальная совокупная оценка всей текущей работы в семестре составляет 60 баллов.

В соответствии с учебным планом изучение дисциплины «Теоретические основы энерго- и ресурсосберегающих процессов» завершается итоговым контролем освоения материала в форме зачета с оценкой.

Зачет с оценкой по дисциплине «Теоретические основы энерго- и ресурсосберегающих процессов» проводится устно в аудитории по билетам, включающим 3 теоретических вопроса по темам из всех разделов дисциплины. На подготовку к ответу обучающемуся отводится 40 мин. Для получения зачета необходимо отразить в ответе не менее 50 % информации, содержащей изложение и анализ материалов по каждому из предложенных вопросов. В случае неопределенного/пограничного статуса ответа предусмотрены устные вопросы преподавателя, направленные на детализацию и верификацию отдельных элементов ответа. По окончании зачета выставляются оценки

(баллы) за ответ на зачете с оценкой и итоговые суммарные оценки по результатам освоения дисциплины, показанным в ходе работы в семестре и на зачете с оценкой.

Максимальная оценка зачета с оценкой составляет 40 баллов.

Общая оценка результатов освоения дисциплины складывается из числа баллов, набранных в семестре и на зачете с оценкой.

Максимальная общая оценка составляет 100 баллов.

10.2. Для студентов, обучающихся по очной форме, с использованием электронного образования и дистанционных образовательных технологий

При использовании электронного обучения и дистанционных образовательных технологий занятия полностью или частично проводятся в режиме онлайн. Объем дисциплины и распределение нагрузки по видам работ соответствует п. 4.1. Распределение баллов соответствует п. 10.1 либо может быть изменено в соответствии с решением кафедры, в случае перехода на ЭО и ДОТ в процессе обучения. Решение кафедры об используемых технологиях и системе оценивания достижений обучающихся принимается с учетом мнения ведущего преподавателя и доводится до обучающихся.

11. МЕТОДИЧЕСКИЕ УКАЗАНИЯ ДЛЯ ПРЕПОДАВАТЕЛЕЙ

11.1. Для преподавателей, при реализации программы по очной форме, без использования электронного образования и дистанционных образовательных технологий

Дисциплина «Теоретические основы энерго- и ресурсосберегающих процессов» изучается в 7-м семестре, ее рабочая программа включает лекции, практические занятия и самостоятельную подготовку по всем разделам.

Основной задачей преподавателей, ведущх занятия по дисциплине «Теоретические основы энерго- и ресурсосберегающих процессов» , является формирование у студентов компетенций в области организации энерго- и ресурсосберегающих процессов и выработка у обучающегося комплекса теоретических знаний и активных практических навыков для их дальнейшей работы. Преподаватель должен акцентировать внимание студентов на вопросах развития инженерной мысли в области теоретических основы энерго- и ресурсосберегающих процессов химической технологии, а также связи дисциплины с другими предметами.

Одной из задач преподавателей, ведущих занятия по дисциплине «Теоретические основы энерго- и ресурсосберегающих процессов» является выработка у студентов осознания важности, необходимости и полезности знания дисциплины для дальнейшей работы их технологами, инженерами-исследователями, проектировщиками, при организации современного производства высококачественной, конкурентоспособной продукции, в области применения теоретических основ энерго- и ресурсосберегающих процессов.

Цели и задачи курса «Теоретические основы энерго- и ресурсосберегающих процессов» направлены на приобретение студентами теоретических знаний, практических умений и навыков при изучении с позиций системного подхода принципов и методов создания энерго- и ресурсосберегающих химических производств.

Цели и задачи курса достигаются с помощью:

- ознакомления с современным состоянием теоретических основ термодинамического (эксергетического), термоэкономического и информационно-термодинамического принципов анализа химико-технологических систем;
- ознакомления с основами организации оптимальной стратегии оптимизации ХТС;
- ознакомления с алгоритмами решения задач оптимизации;

- приобретения практических навыков при разработке самостоятельных программ для методов оптимизации.

С целью более эффективного усвоения обучающимися материала данной дисциплины рекомендуется использовать:

– Федеральные законы и подзаконные акты;

– аналитические обзоры Министерства образования и науки РФ;

– Федеральные государственные образовательные стандарты;

– учебно-методические материалы образовательной организации;

– национальные стандарты и технические регламенты;

– аналитические материалы в конкретной предметной области;

– мультимедийные презентации, графики и таблицы, иллюстрирующие изучаемый материал;

– видеофильмы.

Методическая модель преподавания дисциплины основана на применении активных методов обучения. Принципами организации учебного процесса являются:

- выбор методов преподавания в зависимости от различных факторов, влияющих на организацию учебного процесса;
- объединение нескольких методов в единый преподавательский модуль в целях повышения эффективности процесса обучения;
- активное участие слушателей в учебном процессе;
- проведение семинаров, определяющих приобретение навыков решения проблемы.
- приведение примеров применения изучаемого теоретического материала к реальным практическим ситуациям.

Необходимой компонентой лекционных и практических занятий по дисциплине является широкое использование наглядных пособий и иллюстративного материала. Поэтому используемые методы преподавания: лекционные и практическе занятия с использованием наглядных пособий и раздаточных материалов; индивидуальные задания для самостоятельных занятий.

Иллюстративный материал включает презентации по разделам дисциплины, выполненные с использованием различных программных продуктов (например, Power Point в составе Microsoft Office). Для демонстрации иллюстративного материала рекомендуется использование мультимедиа.

Наиболее сложные теоретические материалы ведущим преподавателям рекомендуется излагать на лекциях с использованием средств мультимедийной техники и обеспечением необходимым раздаточным материалом. После изложения лекций теоретический материал необходимо закреплять решением примеров и задач на практических занятиях. Умения и навыки, необходимые для полного освоения программы в рамках заявленных компетенций, следует получать и закреплять в ходе выполнения индивидуальных заданий.

Для своевременной подготовки студентов к практическим занятиям и лабораторным работам преподавателям рекомендуется назвать тему и выдать задания на самостоятельную подготовку заблаговременно, в течение недели.

После проведения каждого практического занятия преподавателям рекомендуется выдать обучающимся дополнительные задания для закрепления полученных практических навыков в ходе последующего самостоятельного изучения разделов дисциплины.

При проведении занятий преподаватель может рекомендовать студентам проработку дополнительной литературы по тематике занятия, организуя ее обсуждение на практических занятиях, формирует у студентов навык к самостоятельной работе с разнообразными литературными источниками.

Ход выполнения заданий по темам всех разделов включает самостоятельную подготовку к работам по данной теме, постановку задачи и её согласование с ведущим преподавателем, планирование хода выполнения работы, выполнение работы в соответствии с разработанным планом, подготовку отчёта о выполненной работе, защиту выполненных заданий.

Зачет с оценкой по дисциплине «Теоретические основы энерго- и ресурсосберегающих процессов» проводится устно в аудитории по билетам, включающим 3 теоретических вопроса по темам из всех разделов дисциплины. На подготовку к ответу обучающемуся отводится 40 мин. По окончании зачета выставляются оценки (баллы) за ответ на зачете с оценкой и итоговые суммарные оценки по результатам освоения дисциплины, показанным в ходе работы в семестре и на зачете с оценкой.

11.2. Для преподавателей, при реализации программы по очной форме, с использованием электронного образования и дистанционных образовательных технологий

При использовании электронного обучения и дистанционных образовательных технологий занятия полностью или частично проводятся в режиме онлайн. Объем дисциплины и распределение нагрузки по видам работ соответствует п. 4.1. Распределение баллов соответствует п. 10.1 либо может быть изменено в соответствии с решением кафедры, в случае перехода на ЭО и ДОТ в процессе обучения.

Решение кафедры об используемых технологиях и системе оценивания достижений обучающихся принимается с учетом мнения ведущего преподавателя и доводится до обучающихся.

Реализация ЭО и ДОТ предполагает использование следующих видов и учебной деятельности: онлайн консультации, практические занятия, видео-лекции; лабораторные работы, проводимые полностью или частично с применением ЭО и ДОТ; текущий контроль в режиме тестирования и проверки домашних заданий; самостоятельная работа.

При реализации РПД в зависимости от конкретной ситуации ЭО и ДОТ могут быть применены в следующем виде:

- объем часов контактной работы обучающихся с преподавателем не сокращается) и электронные образовательные ресурсы (ЭОР) методически обеспечивают самостоятельную работу обучающихся в объеме, предусмотренном рабочей программой данной дисциплины. При этом в случае необходимости занятия проводятся в режиме онлайн;

- смешанные формы обучения, сочетающие в себе аудиторные занятия (при возможности перевода части контактных часов работы обучающихся с преподавателем в электронную информационно-образовательную среду без потери содержания учебной дисциплины) и ЭОР (часть учебного материала (например, лекции) может быть заменена ЭОР);

- учебные курсы, интегрированные в LMS Moodle, контактные часы по которым могут быть исключены, изучаются обучающимися самостоятельно при минимальном участии преподавателя (консультации в режиме вебинара).

12. ПЕРЕЧЕНЬ ИНФОРМАЦИОННЫХ ТЕХНОЛОГИЙ, ИСПОЛЬЗУЕМЫХ В ОБРАЗОВАТЕЛЬНОМ ПРОЦЕССЕ

При осуществлении образовательного процесса по дисциплине «Теоретические основы энерго- и ресурсосберегющих процессов» необходимо следующее программное обеспечение:

- операционная система Windows, и офисные приложения к этой операционной системе Microsoft Word, Microsoft Excel, Microsoft Access, входящие в пакет Microsoft Office 2003 или 2007,
- любой из браузеров Интернета (Opera, Firefox, Google Chrome, Internet Explorer);
- пакет программ Mathlab;
- один из вариантов работы в среде программирования Си является установка свободной интегрированной среды разработки модульных кроссплатформенных приложений Eclipse (для Windows) и др.

Информационно-библиотечный центр (ИБЦ) РХТУ им. Д. И. Менделеева обеспечивает информационную поддержку всем направлениям деятельности университета, содействует подготовке высококвалифицированных специалистов, совершенствованию учебного процесса, научно-исследовательской работы, способствует развитию профессиональной культуры обучающегося.

Структура и состав библиотечного фонда соответствуют требованиям Примерного положения о формировании фондов библиотеки высшего учебного заведения, утвержденного приказом Минобразования и науки от 27.04.2000 № 1246.

ИБЦ университета обеспечивает студентов, обучающихся по направлению подготовки бакалавров 18.03.02 Энерго- и ресурсосберегающие процессы в химической технологии, нефтехимии и биотехнологии, по профилю - «Основные процессы химических производств и химическая кибернетика», основной учебной, учебно-методической и научной литературой, необходимой для организации образовательного процесса по всем дисциплинам основной образовательной программы и гарантирует возможность качественного освоения студентами программы дисциплины «Теоретические основы энерго- и ресурсосберегающих процессов».

Общий объем многоотраслевого фонда ИБЦ составляет 1 708 372 экз.

Фонд учебной и учебно-методической литературы укомплектован печатными и электронными изданиями из расчета 50 экз. на каждые 100 обучающихся, а для дисциплин вариативной части образовательной программы – 1 экз. на одного обучающегося.

Фонд дополнительной литературы включает помимо учебной литературы официальные, справочно-библиографические, специализированные отечественные и зарубежные периодические и информационные издания.

Информационно-библиотечный центр обеспечивает самостоятельную работу аспирантов в читальных залах, предоставляя широкий выбор литературы по актуальным направлениям, а также обеспечивает доступ к профессиональным базам данных, информационным, справочным и поисковым системам.

Каждый обучающийся обеспечен свободным доступом из любой точки, в которой имеется доступ к сети Интернет и к электронно-библиотечной системе (ЭБС) университета, которая содержит различные издания по основным изучаемым дисциплинам и сформирована по согласованию с правообладателями учебной и учебно-методической литературы.

Для более полного и оперативного справочно-библиографического и информационного обслуживания в ИБЦ реализована технология электронной доставки документов.

	Электронный ресурс	Реквизиты договора (номер, дата заключения, срок действия), ссылка на сайт ЭБС, сумма договора, количество ключей	Характеристика библиотечного фонда, доступ к которому предоставляется договором
	Электронно - библиотечная система ИБЦ РХТУ им. Д.И. Менделеева (на базе АИБС «Ирбис»)	Принадлежность – собственная. РХТУ им. Д.И. Менделеева Ссылка на сайт ЭБС – http://lib.muctr.ru/ Доступ для пользователей РХТУ с любого компьютера.	Электронные версии учебных и научных изданий авторов РХТУ.
	ЭБС «Лань»	Принадлежность - сторонняя Реквизиты договора - ООО «Издательство «Лань», договор №29.01-З-2.0-827/2018 от 26.09.2018 г. С «26» сентября 2018г. по «25» сентября 2019г. Ссылка на сайт ЭБС – http://e.lanbook.com Сумма договора – 357 000-00 Количество ключей - доступ для всех пользователей РХТУ с любого компьютера.	Электронно-библиотечная система издательства "Лань" — ресурс, включающий в себя как электронные версии книг ведущих издательств учебной и научной литературы (в том числе университетских издательств), так и электронные версии периодических изданий по различным областям знаний. ЭБС «ЛАНЬ» предоставляет пользователям мобильное приложение для iOS и Android, в которых интегрированы бесплатные сервисы для незрячих студентов и синтезатор речи. Коллекции: «Химия» - изд-ва НОТ, «Химия» - изд-ва Лаборатория знаний, «Химия» - изд-ва «ЛАНЬ», «Химия»-КНИТУ(Казанский национальный исследовательский технологический университет), «Химия» - изд-ва ФИЗМАТЛИТ, «Информатика» - изд-ва "Лань", Национальный Открытый Университет"ИНТУИТ", "Инженерно-технические науки" изд-ва "Лань".
3.	Электронно - библиотечная система ИБЦ РХТУ им. Д.И.Менделеева (на базе АИБС «Ирбис»)	Принадлежность – собственная РХТУ. Ссылка на сайт ЭБС – http://lib.muctr.ru/ Доступ для пользователей РХТУ с любого компьютера.	Электронные версии учебных и научных изданий авторов РХТУ по всем ООП.

	Информационно-справочная система «ТЕХЭКСПЕРТ» «Нормы, правила, стандарты России».	Принадлежность сторонняя. Реквизиты контракта – ООО «ИНФОРМПРОЕКТ», контракт № 111-142ЭА/2018 от 18.12.2018 г. Сумма договора – 547 511 руб. С «01» января.2019 г. по «31» декабря2019 г. Ссылка на сайт ЭБС – http://reforma.kodeks.ru/reforma/ Количество ключей – 5 лицензий + локальный доступ с компьютеров ИБЦ.	Электронная библиотека нормативно-технических изданий. Содержит более 40000 национальных стандартов и др. НТД
	Электронная библиотека диссертаций (ЭБД).	Принадлежность – сторонняя Реквизиты договора – РГБ, Договор № 29.01-Р-2.0-826/2018 от 03.10.2018 г. С «15» октября 2018 г. по «14» июля 2019 г. Сумма договора - 299130-00 Ссылка на сайт ЭБС – http://diss.rsl.ru/ Количество ключей – 10 лицензий + распечатка в ИБЦ.	В ЭБД доступны электронные версии диссертаций Российской Государственной библиотеки: с 1998 года – по специальностям: "Экономические науки", "Юридические науки", "Педагогические науки" и "Психологические науки"; с 2004 года - по всем специальностям, кроме медицины и фармации; с 2007 года - по всем специальностям, включая работы по медицине и фармации.
	ЭБС «Научно-электронная библиотека eLibrary.ru».	Принадлежность – сторонняя Реквизиты договора – ООО «РУНЭБ», договор № 29.01-Р-2.0-1020/2018 от 07.12.2018 г. С «01» января 2019 г. по «31» января 2019 г. Ссылка на сайт – http://elibrary.ru Сумма договора - 934 693-00 Количество ключей – доступ для пользователей РХТУ по ip-адресам неограничен.	Электронные версии периодических и непериодических изданий по различным отраслям науки
7	БД ВИНИТИ РАН	Принадлежность сторонняя Договор № 5Д/2018 от 01.02.2018 г. Сумма договора - 24000-00 С «02» февраля 2018 г. по «05» мая 2019 г Ссылка на сайт-http://www.viniti.ru/ Количество ключей – локальный доступ для пользователей РХТУ в ИБЦ РХТУ.	Крупнейшая в России баз данных по естественным, точным и техническим наукам. Включает материалы РЖ (Реферативного журнала) ВИНИТИ с 1981 г. Общий объем БД - более 28 млн. документов

	Справочно-правовая система «Консультант +»	Принадлежность сторонняя, Договор № 45-70ЭА/2018 от 09.07.2018 г. С «10» июля 2018 г. по «09» июля 2019 г. Сумма договора- Количество ключей – 50 пользовательских лицензий по ip-адресам.	Справочно-правовая система по законодательству Российской Федерации.
	Справочно-правовая система “Гарант»	Принадлежность сторонняя Договор №145-188ЭА/2018 г. от 28.01.2019 г. С «28» января 2019 г. по «27» января 2020 г. Ссылка на сайт – http://www.garant.ru/ Сумма договора - 512000-00 Количество ключей – 50 пользовательских лицензий по ip-адресам.	Гарант — справочно-правовая система по законодательству Российской Федерации.

Бесплатные архивные коллекции, приобретенные Минобрнауки для вузов.
Архив Издательства American Association for the Advancement of Science.Пакет «Science Classic» 1880-1996
Архив Издательства Annual Reviews. Пакет «Full Collection» 1932-2005
Архив издательства Института физики (Великобритания). Пакет «Historical Archive 1874-1999» с первого выпуска каждого журнала по 1999, 1874-1999
Архив издательства Nature Publishing Group. Пакет «Nature» с первого выпуска первого номера по 2010, 1869-2010
Архив издательства Oxford University Press. Пакет «Archive Complete» с первого выпуска каждого журнала по 1995, 1849-1995
Архив издательства Sage. Пакет «2010 SAGE Deep Backfile Package» с первого выпуска каждого журнала по 1998, 1890-1998
Архив издательства Taylor & Francis. Full Online Journal Archives. с первого выпуска каждого журнала по 1996, 1798-1997
Архив издательства Cambridge University Press. Пакет «Cambridge Journals Digital Archive (CJDA)» с первого выпуска каждого журнала по 2011, 1827-2011
Архив журналов Королевского химического общества(RSC). 1841-2007
Архив коллекции журналов Американского геофизического союза (AGU), предоставляемый издательством Wiley Subscription Services, Inc. 1896-1996

Бесплатные официальные открытые ресурсы Интернет:

87. Directory of Open Access Journals (DOAJ) http://doaj.org/

Ресурс объединяет более 10000 научных журналов по различным отраслям знаний (около 2 миллионов статей) из134 стран мира.

88. Directory of Open Access Books (DOAB) https://www.doabooks.org/

В базе размещено более 3000 книг по различным отраслям знаний, предоставленных 122 научными издательствами.

89. BioMed Central https://www.biomedcentral.com/

База данных включает более 300 рецензируемых журналов по биомедицине, медицине и естественным наукам. Все статьи, размещенные в базе, находятся в свободном доступе.

90. Электронный ресурс arXiv https://arxiv.org/

Крупнейшим бесплатный архив электронных научных публикаций по разделам физики, математики, информатики, механики, астрономии и биологии. Имеется подробный тематический каталог и возможность поиска статей по множеству критериев.

91. Коллекция журналов MDPI AG http://www.mdpi.com/

Многодисциплинарный цифровой издательский ресурс, является платформой для рецензируемых научных журналов открытого доступа, издающихся MDPI AG (Базель, Швейцария). Издательство выпускает более 120 разнообразных электронных журналов, находящихся в открытом доступе.

92. Издательство с открытым доступом InTech http://www.intechopen.com/

Первое и крупнейшее в мире издательство, публикующее книги в открытом доступе, около 2500 научных изданий. Основная тематическая направленность - физические и технические науки, технологии, медицинские науки, науки о жизни.

93. База данных химических соединений ChemSpider http://www.chemspider.com/

ChemSpider – это бесплатная химическая база данных, предоставляющая быстрый доступ к более чем 28 миллионам структур, свойств и соответственной информации. Ресурс принадлежит Королевскому химическому обществу Великобритании (Royal Society of Chemistry).

94. Коллекция журналов PLOS ONE http://journals.plos.org/plosone/

PLOS ONE – коллекция журналов, в которых публикуются отчеты о новых исследованиях в области естественных наук и медицины. Все журналы размещены в свободном доступе (Open Access), все статьи проходят строгое научное рецензирование.

95. US Patent and Trademark Office (USPTO) http://www.uspto.gov/

Ведомство по патентам и товарным знакам США — USPTO — предоставляет свободный доступ к американским патентам, опубликованным с 1976 г. по настоящее время.

96. Espacenet - European Patent Office (EPO) http://worldwide.espacenet.com/

Патенты (либо патентные заявки) более 50 национальных и нескольких международных патентных бюро, в том числе послные тексты патентов США, России, Франции, Японии и др.

97. Федеральный институт промышленной собственности (ФИПС) http://www1.fips.ru/wps/wcm/connect/content_ru/ru

Информационные ресурсы ФИПС свободного доступа:

-Электронные бюллетени. Изобретения. Полезные модели.

-Открытые реестры российских изобретений и заявок на изобретения.

-Рефераты российских патентных документов за 1994–2016 гг.

-Полные тексты российских патентных документов из последнего официального бюллетеня.

13. МАТЕРИАЛЬНО-ТЕХНИЧЕСКОЕ ОБЕСПЕЧЕНИЕ ДИСЦИПЛИНЫ

В соответствии с учебным планом занятия по дисциплине «Теоретические основы энерго- и ресурсосберегающих процессов» проводятся в форме лекций, практических занятий и самостоятельной работы

13.1. Оборудование, необходимое в образовательном процессе.

Лекционные учебные аудитории, оборудованные видеопроекционным оборудованием для демонстрации презентаций, компьютер со средствами звуковоспроизведения, имеющий выход в Интернет, проектор, экран и учебной мебелью;

учебная аудитория для проведения практических занятий, оборудованная электронными средствами демонстрации; компьютерный класс, насчитывающий не менее 20 посадочных мест с предустановленным программным обеспечением для выполнения самостоятельных работ и оборудованные учебной мебелью;

библиотека, имеющая рабочие компьютерные места, оснащённые компьютерами с доступом к базам данных и выходом в Интернет.

При использовании электронных изданий каждый обучающийся обеспечен во время самостоятельной подготовки рабочим местом в компьютерном классе с выходом в Интернет в соответствии с трудоемкостью изучаемых дисциплин.

13.2. Учебно-наглядные пособия.

Комплекты плакатов и раздаточный материал к разделам лекционного курса.

13.3. Компьютеры, информационно-телекоммуникационные сети, аппаратно-программные и аудиовизуальные средства.

Персональные компьютеры, укомплектованные проигрывателями CD и DVD, WEB-камерами, принтерами и программными средствами; проекторы; экраны; аудитории со стационарными комплексами отображения информации с любого электронного носителя; копировальные аппараты; электронная образовательно-информационная среда; доступ в Интернет.

13.4. Печатные и электронные образовательные и информационные ресурсы.

Информационно-методические материалы: учебные пособия по дисциплине; раздаточный материал к практическим занятиям по дисциплине; научные журналы и издания, альбомы, рекламные проспекты с основными видами, технологиями получения и характеристиками высокотемпературных материалов.

Электронные образовательные ресурсы: электронные презентации по разделам практических занятий; учебно-методические разработки в электронном виде; справочные материалы в печатном и электронном виде по технологиям производства высокотемпературных материалов; кафедральные библиотеки электронных изданий.

13.5. Перечень лицензионного программного обеспечения

На настоящий момент на учете в УИТ состоит следующее Программное обеспечение:

/п	Наименование программного обеспечения	Кол-во	Назначение	Категория ПО	Срок действия лицензии	Подтверждающие документы
	Microsoft Office Professional Plus		Офисный пакет	лицензионное	бессрочная	Microsoft Open License

	2013					Номер лицензии 47837477
	Microsoft Office Professional Plus 2010	1	Офисный пакет	лицензионное	бессрочная	Государственный контракт № 143-164ЭА/2010 от 14.12.10, Акт № Tr048787, накладная № Tr048787 от 20.12.10 Microsoft Open License Номер лицензии 47837477
	Microsoft Office Professional Plus 2007	20	Офисный пакет	лицензионное	бессрочная	Государственный контракт № 143-164ЭА/2010 от 14.12.10, Акт № Tr048787, накладная № Tr048787 от 20.12.10 Microsoft Open License Номер лицензии 42931328
	Micosoft Office Standard 2013	5	Офисный пакет	лицензионное	бессрочная	Контракт № 62-64ЭА/2013 Microsoft Open License Номер лицензии 47837477
	Micosoft Office Standard 2010	10	Офисный пакет	лицензионное	бессрочная	Государственный контракт № 143-164ЭА/2010 от 14.12.10, Акт № Tr048787, накладная № Tr048787 от 20.12.10 Microsoft Open License Номер лицензии 47837477
	Microsoft Office Standard 2007	5	Офисный пакет	лицензионное	бессрочная	Государственный контракт № 143-164ЭА/2010 от 14.12.10, Акт № Tr048787, накладная № Tr048787 от

						20.12.10 Microsoft Open License Номер лицензии 42931328
	Microsoft Windows 8.1 Professional Get Genuine	5	ОС	лицензионное	бессрочная	Контракт № 62-64ЭА/2013, Акт Microsoft Open License Номер лицензии 62795478
	Microsoft Windows 8 Professional Get Genuine	4	ОС	лицензионное	бессрочная	Microsoft Open License Номер лицензии 62409973
	Лицензия на программное обеспечение (неисключительные права на программу для ЭВМ) WinRAR	0	Архиватор	лицензионное	бессрочная	Государственный контракт № 143-164ЭА/2010 от 14.12.10, Акт № Tr048787, накладная № Tr048787 от 20.12.10
	Лицензия на программное обеспечение (неисключительные права на программу для ЭВМ) Delphi	5	Среда разработки	лицензионное	бессрочная	Государственный контракт № 143-164ЭА/2010 от 14.12.10, Акт № Tr048787, накладная № Tr048787 от 20.12.10
	Лицензия на программное обеспечение (неисключительные права на программу для ЭВМ) MATLAB Academic new Product Group Licenses (per License)		Программная среда технических вычислений	лицензионное	бессрочная	Государственный контракт № 143-164ЭА/2010 от 14.12.10, Акт № Tr048787, накладная № Tr048787 от 20.12.10
	Пакет лицензий на программное обеспечение (неисключительные права на программу для ЭВМ)	5	Программная среда технических вычислений	лицензионное	бессрочная	Государственный контракт № 143-164ЭА/2010 от 14.12.10, Акт № Tr048787, накладная № Tr048787 от

	MATLAB Classroom Suite new Product From 25 to 49 Concurrent Licenses (per License)					20.12.10
	Антивирус Kaspersky (Касперский)	5	Антивирус	лицензионное	13.12.2018	сублицензионный договор №дс1054/2016 г., Акт № 1061 от 30.11.2016 г.
	Антиплагиат. ВУЗ		Для проверки заимство-ваний	лицензионное	15.05.2019	Контракт № 24-20ЭА/2018 от 15.05.2018, акт б/н от 15.05.2018

14. ТРЕБОВАНИЯ К ОЦЕНКЕ КАЧЕСТВА ОСВОЕНИЯ ПРОГРАММЫ

Наименование модулей	**Основные показатели оценки**	**Формы и методы контроля и оценки**
Раздел 1. Общие принципы организации химического производства. Химико-технологическая система как термодинамическая система.	**Знает** основные понятия, общие принципы, математический аппарат, методы и основы методологии рассмотрения химико-технологической системы как термодинамической системы. **Умеет** формулировать постановку задачи выбора оптимального и принятия наиболее рационального решения организации химического производства в терминах термодинамического анализа, пользоваться современной специальной литературой. **Владеет** математическим аппаратом теории термодинамического анализа при решении задач в области энерго- и ресурсосбережения; навыками постановки задачи, алгоритмизации.	Устный опрос, Тест, Зачет с оценкой
Раздел 2 Оценка эффективности функционирования энерго- и ресурсосберегающих процессов ХТС на основе термодинамических принципов анализа.	**Знает** основные понятия, математический аппарат, модели, методы и основы методологии оценки эффективности функционирования ХТС на основе термодинамических принципов анализа. **Умеет** формулировать постановку задачи оценки эффективности функционирования ХТС и химико-технологических роцессов на основе термодинамических принципов анализа выбора энергосберегающего, наиболее рационального решения в терминах эксергетического и информационно-	Расчётно-графические работы, Тест, Зачет с оценкой

Наименование модулей	Основные показатели оценки	Формы и методы контроля и оценки
	термодинамического принципов, а также с позиций термоэкономики. **Владеет** математическим аппаратом термодинамического анализа энергосберегающих химических производств.	
Раздел 3. Оптимизация энерго- и ресурсосберегающих производств.	**Знает** основные понятия, математический аппарат, модели, методы и основы методологии математического программирования, методов отимизации. **Умеет** формулировать постановку задачи выбора оптимального и принятия наиболее рационального решения в терминах детерминированных методов оптимизации; пользоваться современной специальной литературой; обоснованно применять детерминированные методы при решении задач оптимизации. **Владеет** математическим аппаратом детерминированных методов математического программирования для решения задач в области теоретических основ энерго- и ресурсосберегающих процессов в сфере решения задач оптимизации; навыками постановки задачи, алгоритмизации и программирования при оптимизации процессов и производственных систем с использованием методов и алгоритмов математического программирования **Знает** математический аппарат и постановку задачи методов многокритериальной оптимизации, задач многомерной оптимизации. **Умеет** применять методы математического прогаммирования для решения задач поиска решения для решения задач оптимизации энерго- и ресурсосберегающих процессов. **Владеет** математическим аппаратом методов и алгоритмов оптимизации и навыками реализации данных методов и алгоритмов с использованием высокоуровневых языков и сред программирования; математическим аппаратом методов в условиях определенности и навыками их использования.	Расчётно-графические работы, Зачет с оценкой

15. ОСОБЕННОСТИ ОРГАНИЗАЦИИ ОБРАЗОВАТЕЛЬНОГО ПРОЦЕССА ДЛЯ ИНВАЛИДОВ И ЛИ С ОГРАНИЧЕННЫМИ ВОЗМОЖНОСТЯМИ ЗДОРОВЬЯ.

Обучение инвалидов и лиц с ограниченными возможностями здоровья осуществляется в соответствии с:

1. Порядком организации и осуществления образовательной деятельности по образовательным программам – программам бакалавриата, программам специалитета, программам магистратуры (Приказ Минобрнауки РФ от 05.04.2017 № 301);

2. Положением о Порядке организации и осуществления образовательной деятельности по образовательным программам – программам бакалавриата, программам специалитета, программам магистратуры в Российском химико-технологическом университете имени Д.И. Менделеева (утв. решением Ученого совета университета от 28.06.2017, протокол № 9);

3. Методическими рекомендациями по организации образовательного процесса для обучения инвалидов и лиц с ограниченными возможностями здоровья в образовательных организациях высшего образования, в том числе оснащенности образовательного процесса (утверждены заместителем Министра образования и науки РФ А.А. Климовым от 08.04.2014 № АК-44/05вн).

Для обучающихся из числа инвалидов и лиц с ограниченными возможностями здоровья на основании письменного заявления дисциплина реализуется с учетом особенностей психофизического развития, индивидуальных возможностей и состояния здоровья (далее индивидуальных особенностей); обеспечивается соблюдение следующих общих требований: использование специальных технических средств обучения коллективного и индивидуального пользования, предоставление услуг ассистента (помощника), оказывающего такому обучающемуся необходимую техническую помощь, обеспечение доступа в здания и помещения, где проходит учебный процесс, другие условия, без которых невозможно или затруднено освоение дисциплины по письменному заявлению обучающегося.

При реализации дисциплины на основании письменного заявления обеспечивается соблюдение следующих общих требований: проведение занятий для инвалидов и лиц с ограниченными возможностями здоровья в одной аудитории совместно с обучающимися, не имеющими ограниченных возможностей здоровья, если это не создает трудностей для обучающихся; присутствие в аудитории ассистента (ассистентов), оказывающего(их) обучающимся необходимую техническую помощь с учетом их индивидуальных особенностей; пользование необходимыми обучающимся техническими средствами с учетом их индивидуальных особенностей.

Все локальные нормативные акты РХТУ им. Д. И. Менделеева по вопросам реализации дисциплины (раздела дисциплины) доводятся до сведения обучающихся с ограниченными возможностями здоровья в доступной для них форме.

Продолжительность прохождения промежуточной аттестации по отношению к установленной продолжительности увеличивается по письменному заявлению обучающегося с ограниченными возможностями здоровья; продолжительность экзамена и (или) зачета, проводимого в письменной форме, увеличивается не менее чем на 0,5 часа; продолжительность подготовки обучающегося к ответу на экзамене и (или) зачете, проводимом в устной форме, – не менее чем на 0,5 часа; продолжительность ответа обучающегося при устном ответе увеличивается не более чем на 0,5 часа.

16.Дополнения и изменения к рабочей программе дисциплины
«Теоретические основы
энерго- и ресурсосберегающих процессов »
(код Б1.В.17)
основной образовательной программы
Направление подготовки 18.03.02 Энерго- и ресурсосберегающие процессы в химической технологии, нефтехимии и биотехнологии

Профиль подготовки – «Основные процессы химических производств и химическая кибернетика»

Квалификация - «бакалавр»

форма обучения: очная

Номер изменения/ дополнения	Содержание дополнения/изменения	Основание внесения изменения/дополнения
1	Изменения в части обновления договоров электронных ресурсов	протокол заседания Ученого совета № 2 от «30» сентября 2019 г.
2	Изменения в части использования ЭО и ДОТ при реализации основных профессиональных образовательных программ (п.9.3, 10, 11 РПД)	Приказ ректора РХТУ им.Д.И.Менделеева от 16.03.2020 № 163-А «О предупреждении распространения новой коронавирусной инфекции»
		протокол заседания кафедры №_____от «___»_____20___г.
		протокол заседания кафедры №_____от «___»_____20___г.
		протокол заседания кафедры №_____от «___»_____20___г.

Министерство науки и высшего образования Российской Федерации
Федеральное государственное бюджетное образовательное учреждение высшего образования
«Российский химико-технологический университет имени Д.И. Менделеева»

«УТВЕРЖДАЮ»

Проректор по учебной работе

_____ С.Н. Филатов

«30» июня 2020 г.

РАБОЧАЯ ПРОГРАММА ДИСЦИПЛИНЫ

«Основы кибернетики и системного анализа химико-технологических процессов»

Направление подготовки 18.03.02 Энерго- и ресурсосберегающие процессы в химической технологии, нефтехимии и биотехнологии

Профиль подготовки
«Основные процессы химических производств и химическая кибернетика»

Квалификация «бакалавр»

РАССМОТРЕНО И ОДОБРЕНО
на заседании Методической комиссии
РХТУ им. Д.И. Менделеева
«30» июня 2020 г.

Председатель _____ Н.А. Макаров

Москва 2020

Программа составлена профессором кафедры кибернетики химико-технологических процессов И.Н.Дороховым.

Программа рассмотрена и одобрена на заседании кафедры кибернетики химико-технологических процессов «16» июня 2020 г. (протокол 6)

Содержание

1. Цели и задачи дисциплины.....4
2. Требования к результатам освоения дисциплины.....5.
3. Объем дисциплины и виды учебной работы.....6.
4. Содержание дисциплины.....7
4.1. Разделы дисциплины и виды занятий для студентов очного отделения 7
4.2. Содержание разделов дисциплины.....8
5. Соответствие содержания дисциплины компетенциям бакалавра.....10
6. Практические занятия.....12
7. Самостоятельная работа.....13
7.1. Примерный перечень тем самостоятельных работ.....13
8. Примеры оценочные средства для контроля освоения дисциплины.....14
8.1. Примеры контрольных работ для текущего контроля освоения дисциплины.....14
9. Учебно-методическое обеспечение дисциплины.....15
9.1. Рекомендуемая литература.....15
9.2. Рекомендуемые источники научно-технической информации.....15
9.3. Средства обеспечения освоения дисциплины.....16
10. Методические указания для обучающихся.....17
11. Методические указания для преподавателей.....17
12. Перечень информационных технологий, используемых в образовательном процессе.....19
13. Материально-техническое обеспечение дисциплины.....21
13.1.Оборудование, необходимое в образовательном процессе.....21
13.2 Учебно-наглядные пособия.....22
13.3. Печатные и электронные образовательные и информационные ресурсы.....22
13.4. Перечень лицензионного программного обеспечения..... 22
14. Требования к оценке качества освоения программы.....23
15. Особенности организации образовательного процесса для инвалидов и лиц с ограниченными возможностями здоровья.....26

1. ЦЕЛИ И ЗАДАЧИ ДИСЦИПЛИНЫ

Программа составлена в соответствии с требованиями Федерального государственного образовательного стандарта (ФГОС ВО) по направлению подготовки бакалавров 18.03.02 «Энерго- и ресурсосберегающие процессы в химической технологии, нефтехимии и биотехнологии», рекомендациями методической комиссии Ученого совета и накопленным опытом преподавания дисциплины кафедрой кибернетики химико-технологических процессов РХТУ им.Д.И.Менделеева. Программа рассчитана на изучение дисциплины в течение одного семестра.

Учебная дисциплина «Основы кибернетики и системного анализа химико-технологических процессов» является обязательной вариативной дисциплиной учебного плана Б1.В.ОД.19. Программа рассчитана на изучение в 7 семестре и предполагает, что обучающиеся имеют теоретическую и практическую подготовку в области процессов и аппаратов химической технологии, математического моделирования химико-технологических процессов.

Цель дисциплины – научить студентов теоретическим основам составления математических моделей химических производств как сложных иерархических систем с использованием методов декомпозиции на отдельные подсистемы, блоки, модули и практическим навыкам использования математических моделей химико-технологических процессов и систем для исследования поведения объекта в различных условиях ведения процессов и функционирования.

З**адачи** дисциплины:

– дать основные знания по использованию основных законов естественнонаучных дисциплин в изучении химических производств;

– научить применять методы математического анализа и моделирования химико-технологических процессов и систем;

– научить теоретическим и практическим методам и приемам исследованиям химико-технологических систем;

– научить принципам построения основных моделей, методов и алгоритмов решения задач синтеза химико-технологических систем (ХТС) в детерминированных условиях;

– научить применять методы и средства интенсификации химико-технологических процессов, агрегатов и комплексов.

Дисциплина "Основы кибернетики и системного анализа химико-технологических процессов» преподается в 7 семестре. Контроль успеваемости студентов ведется по принятой в университете рейтинговой системе.

2. ТРЕБОВАНИЯ К РЕЗУЛЬТАТАМ ОСВОЕНИЯ ДИСЦИПЛИНЫ

Изучение дисциплины "Основы кибернетики и системного анализа химико-технологических процессов» при подготовке бакалавров по направлению 18.03.02 Энерго- и ресурсосберегающие процессы в химической технологии, нефтехимии и биотехнологии, профиль «Основные процессы химических производств и химическая кибернетика» направлено на приобретение

общепрофессиональных компетенций (ОПК):

– способностью использовать основные законы естественнонаучных дисциплин в профессиональной деятельности, применять методы математического анализа и моделирования, теоретического и экспериментального исследования (ОПК-2);

профессиональных (ПК) компетенций:

– способностью планировать экспериментальные исследования, получать, обрабатывать и анализировать полученные результаты (ПК-15);

– способностью моделировать энерго- и ресурсосберегающие процессы в промышленности (ПК-16);

В результате изучения дисциплины обучающийся по программе бакалавриата должен:

***Знать*:**

основные разделы кибернетики и системного анализа химико-технологических процессов такие как:

– основные понятия кибернетики;

– системный подход и общесистемные свойства и закономерности;

– общая классификация систем;

– стратегия анализа и синтеза химико-технологических систем;

– методы и средства интенсификации химико-технологических процессов, агрегатов и

– комплексов.

Уметь:

– системно подходить к исследованию процессов химической технологии на базе общесистемных закономерностей;

– методически правильно ставить задачи исследования отдельного химико-технологического процесса как сложной физико-химической системы, а химико-технологического агрегата – как большой химико-технологической системы.

Владеть:

– методами качественного и количественного анализа химико-технологических процессов, методами оптимального синтеза структуры исследуемого объекта,

– методами идентификации параметров математических моделей химико-технологических процессов, методами интенсификации химико-технологических процессов.

3. ОБЪЕМ ДИСЦИПЛИНЫ И ВИДЫ УЧЕБНОЙ РАБОТЫ

Виды учебной работы	В зачетных единицах	В академ. часах
Общая трудоемкость дисциплины по учебному плану	**3**	**108**
Контактная работа -Аудиторные занятия:	**1,3**	**48**
Лекции (Лек)	0,4	16
Практические занятия (ПЗ)	0,9	32
Самостоятельная работа (СР):	**1,7**	**60**
Самостоятельное изучение разделов дисциплины	1,7	59.8

Контактная самостоятельная работа		0.2
Вид контроля: зачет / экзамен	-	**Зачет с оценкой**

Виды учебной работы	В зачетных единицах	В астрон. часах
Общая трудоемкость дисциплины по учебному плану	**3**	**81**
Контактная работа -Аудиторные занятия:	**1,3**	**36**
Лекции (Лек)	0,4	12
Практические занятия (ПЗ)	0,9	24
Самостоятельная работа (СР):	**1,7**	**45**
Самостоятельное изучение разделов дисциплины	1,7	44.85
Контактная самостоятельная работа		0.15
Вид контроля: зачет / экзамен		**Зачет с оценкой**

4. СОДЕРЖАНИЕ ДИСЦИПЛИНЫ.

4.1. Разделы дисциплины и виды занятий для студентов очного отделения

№ п/п	Раздел дисциплины	Всего часов	Лек-ции	Практи-ческие занятия	Самостоя-тельная работа
	Введение	**2**	**1**		
	Раздел 1.Общесистемные свойства и закономерности	**29**	**3**	**6**	**20**
.1	Наука о системах.	11	1	2	8
.2	Системный подход.	11	1	2	8
.3	Системология	7	1	2	4
	Раздел 2. Системы в химической технологии.	**27**	**3**	**8**	**16**
.1	Физико-химические системы.	14	2	4	8
.2.	Химико-технологические системы	13	1	3	8
	Раздел 3. Стратегия анализа и синтеза систем	**18**	**4**	**4**	**10**
.1	Блок-схема стратегии анализа и синтеза систем	9	2	2	5
.2	Методы качественного анализа систем	9	2	2	5
	Раздел 4. Методы идентификации систем.	**16**	**2**	**8**	**6**
.1	Детерминированные и стохастические методы описания ФХС	8	1	4	3

.2	Методы интенсификации химико-технологических систем	8	1	4	3
	Раздел 5. Системы принятия решений.	**7**	**1**	**2**	**4**
.1	Программно-целевые системы принятия решений.	7	1	2	4
	Раздел 6. Системы синергетики.	**9**	**1**	**4**	**4**
.1	Диссипативные структуры и системы самоорганизации	9	1	4	4
	Заключение	1	1		
Всего часов		108	16	32	60
Итого		108			

4.2. Содержание разделов дисциплины

Введение.

Краткое введение в историю развития системных представлений. Возникновение и развитие системных представлений. Структура курса. Учебная и ознакомительная литература.

Раздел 1. Общесистемные свойства и закономерности.

1.1. Наука о системах. Теория систем. Системный анализ. Системный подход. Внутренняя системность познавательных процессов. Системность как всеобщее свойство материи.

1.2. Системные подход и общесистемные свойства и закономерности. Общее понятие системы и ее свойства: целостности и членимости; связности; эмерджентности, организованности, существования жизненного цикла. Структура и функции системы.

1.3. Системология. Эпистемология. Классификация систем. Иерархия эпистемологических уровней систем. Исходные системы. Системы данных. Порождающие системы. Структурированные системы. Метасистемы. Универсальный решатель системных задач.

Раздел 2. Системы в химической технологии.

2.1 Физико-химические системы (ФХС). Качественное определение ФХС. Диаграмма связи ФХС с микромиром и макромиром. Классификация агрегатных состояний вещества и физико-химических превращений. Понятия элемента, связи, структуры ФХС. Математическая формализация ФХС. Технологический, функциональный и модульный оператор ФХС. Таблица примеров различных типов операторов ФХС.

2.2. Химико-технологические системы (ХТС). Уровни иерархии структуры ХТС. Декомпозиция по горизонтали и по вертикали структуры ХТС. Компоновка и организация ХТС.

Раздел 3. Стратегия анализа и синтеза систем.

3.1. Блок-схема стратегии системного анализа и синтеза ХТС. Стратегия анализа и синтеза химико-технологических систем. Смысловой и математический аспекты анализа структуры ХТС.

3.2. Методы качественного анализа химико-технологических систем. Диаграммы взаимных влияний физико-химических явлений: явления 1, 2, 3, 4, 5 –го уровней иерархии ФХС.

Раздел 4. Методы идентификации систем.

4.1. Детерминированные и стохастические методы математического описания ФХС. Методы синтеза структуры функционального оператора ФХС.

Методы синтеза типа «черного ящика». Дедуктивные методы синтеза.

Блочный принцип синтеза структуры функционального оператора ФХС.

Идентификация параметров функционального оператора ФХС.

4.2. Методы интенсификации химико-технологических процессов. Режимно-технологические методы интенсификации. Аппаратурно-конструктивные методы интенсификации ХТС. Примеры интенсификации теплообменного аппарата, массообменного аппарата, газожидкостного реактора. Организация рециклов для интенсификации ХТС. Акустические методы интенсификации. Электромагнитные методы интенсификации. Самовозбуждение резонансных вибраций в газожидкостных средах. Использование оптических воздействий, ионизирующих излучений, вихревого слоя ферромагнитных частиц.

Раздел 5. Системы принятия решений.

5.1 Программно-целевые системы принятия решений. Цель, лицо, принимающее решение, альтернативные варианты решения, критерий выбора, математическая модель целевой системы принятия решений. Принятие решений в условиях определенности, риска, неопределенности. Гипотеза антагонизма в принятии решений в условиях неопределенности. Блок–схема системного анализа ФХС как взаимодействие двух систем: причинно следственной системы и программно-целевой системы принятия решений.

Раздел 6. Системы синергетики.

6.1. Диссипативные структуры и системы самоорганизации. Обобщенная диссипативная функция физико-химической системы. Классификация движущих сил и потоков ФХС. Принцип Кюри и Онзагера в линейной термодинамике необратимых процессов. Законы нелинейной динамики необратимых процессов. Синергетика и законы самоорганизации.

Заключение.

5. СООТВЕТСТВИЕ СОДЕРЖАНИЯ ДИСЦИПЛИНЫ КОМПЕТЕНЦИЯМ БАКАЛАВРА

№	Компетенции	Раздел 1	Раздел 2	Раздел 3	Раздел 4	Раздел 5	Раздел 6
	Знать:						

1	- основные понятия кибернетики; - системный подход и общесистемные свойства и закономерности; - общая классификация систем; - стратегия анализа и синтеза химико-технологических систем; - методы и средства интенсификации химико-технологических процессов, агрегатов и комплексов; - законы самоорганизации и синергетики систем	+	+	+	+		+
	Уметь:						
2	- системно подходить к исследованию процессов химической технологии на базе общесистемных закономерностей; - методически правильно ставить задачи исследования отдельного химико-технологического процесса как сложной физико-химической системы, а химико-технологического агрегата – как большой химико-технологической системы.	+	+	+	+		+
	Владеть:						
3	- методами качественного и количественного анализа химико-технологических систем; - методами оптимального синтеза структуры исследуемого объекта; - методами идентификации химико-технологических систем.	+	+	+	+		+
	<u>Общепрофессиональные компетенции:</u> способен использовать основные законы естественнонаучных дисциплин в профессиональной деятельности, применять методы математического анализа и моделирования, теоретического	+	+	+	+		+

	и экспериментального исследования (ОПК-2);						
	Профессиональные компетенции - способен планировать экспериментальные исследования, получать, обрабатывать и анализировать полученные результаты (ПК-15); - способен моделировать энерго- и ресурсосберегающие процессы в промышленности (ПК-16)	+ +	+ +	+ +	+ +		+ +

6. ПРАКТИЧЕСКИЕ ЗАНЯТИЯ

Примерные темы практических занятий по дисциплине.

Предусмотрены практические занятия обучающегося бакалавриата в объеме 32 акад. ч. (10 акад. ч модуль 61;4 ч. модуль 2; 10 акад. ч модуль 3; 4 ч. модуль 4; 4 ч. модуль 6).

№ п/п	№ модуля дисциплины	Наименование практических занятий
1	1.2	Системность как всеобщее свойство материи. Роль периодической системы элементов Д.И.Менделеева в общей теории систем. Увеличение степени идеальности. Законы функционирования систем.
2	1.3	Классификация систем по признаку разнообразия элементов. Классификация систем по признаку отношений между элементами. Примеры классификаций.
3	2.2	Структурная схема ХТС. Операторная схема ХТС. Функциональная схема ХТС. Однонаправленные ХТС. Встречно направленные или контурные ХТСПонятия малоотходных и ресурсосберегающих ХТС.
4	3.1	Выбор критериев эффективности ХТС. Анализ их надежности. Основные свойства ХТС - фактор выбора критерия эффективности. Надежность, безотказность, работоспособность, устойчивость ХТС.
5	4.1	Задачи параметрической и непараметрической идентификации ХТС. Прямые методы идентификации ХТС. Понятия анализа, оптимизации и синтеза ХТС.
6	4.2	Потоковые графы ХТС. Информационно-потоковые графы. Структурные графы ХТС. Использование графов в системном анализ

	6.1	Меры сложности систем. Сложность при решении системных задач.. Вычислительная сложность. Сложность в универсальном решателе системных задач. Подобие и модели систем.

7. САМОСТОЯТЕЛЬНАЯ РАБОТА

Рабочей программой дисциплины «Основы кибернетики и системный анализ процессов химической технологии" предусмотрена самостоятельная работа студента бакалавриата в объеме 60 ч в семестре. Самостоятельная работа проводится с целью углубления знаний по дисциплине и предусматривает:

– ознакомление и проработку рекомендованной литературы, работу с электронно-библиотечными системами, включая переводы публикаций из научных журналов, цитируемых в базах Scopus, WebofScience, ChemicalAbstracts, РИНЦ;

–посещение отраслевых выставок и семинаров;

–подготовку к выполнению контрольных работ по материалу лекционного курса;

–использование тестов промежуточного контроля знаний междисциплинарной автоматизированной системы обучения (АСО) для проверки знаний по отдельным разделам дисциплины.

– подготовку к сдаче зачета и самостоятельных работ по курсу.

Планирование времени на самостоятельную работу, необходимого на изучение дисциплины, студентам лучше всего осуществлять на весь период изучения, предусматривая при этом регулярное повторение пройденного материала. Материал, законспектированный на лекциях, необходимо регулярно дополнять сведениями из литературных источников, представленных в рабочей программе. При работе с указанными источниками рекомендуется составлять краткий конспект материала, с обязательным фиксированием библиографических данных источника.

7.1. ПРИМЕРНЫЙ ПЕРЕЧЕНЬ ТЕМ САМОСТОЯТЕЛЬНЫХ РАБОТ

1. Системность как всеобщее свойство материи (реферат)
2. Эпистемологическая классификация систем (реферат)
3. Динамические модели системы (реферат)
4. Искусственные и естественные системы (реферат).
5.Энтропия и количество информации (реферат).
6. Критериальный принцип выбора (реферат).
7. Диссипативные структуры физико-химических систем (реферат)
8.Структурная схема ХТС. Операторная схема ХТС. Функциональная схема ХТС. Однонаправленные ХТС. Встречно направленные или контурные ХТС (реферат).
9. Непрерывные, непрерывно-циклические, непрерывно-периодические, периодические. Понятия малоотходных и ресурсосберегающих ХТС (реферат)..
10. Выбор критериев эффективности ХТС. Анализ их надежности. Основные свойства ХТС - фактор выбора критерия эффективности. Надежность.(реферат).
11. Классификация моделей и понятие идентификации ХТС. Задачи параметрической и непараметрической идентификации ХТС. Прямые методы идентификации ХТС. Понятия анализа, оптимизации и синтеза ХТС.
12. Операторно-символьная модель ХТС. Постановка и принципы решения задач анализа ХТС. Блочный принцип анализа ХТС(реферат).
13. Классификация и назначение топологических моделей. Основы теории графов. Потоковые графы ХТС. Информационно-потоковые графы(реферат).

14. Структурные графы ХТС. Использование графов в системном анализе(реферат).

8. ОЦЕНОЧНЫЕ СРЕДСТВА ДЛЯ КОНТРОЛЯ ОСВОЕНИЯ ДИСЦИПЛИНЫ

По дисциплине «Основы кибернетики и системный анализ химико-технологических процессов" предусмотрены следующие баллы текущего контроля освоения дисциплины:

- Контрольный реферат №1 (раздел 1) – 10 баллов;
- Контрольный реферат №2 (раздел 2) – 10 баллов;
- Контрольный реферат №3 (раздел3) – 10 баллов;
- Контрольный реферат №4(раздел 4) – 10 баллов;
- Контрольный реферат №5 (раздел 5) – 10 баллов;
- Контрольный реферат №6 (раздел 6) – 10 баллов.

8.1. Примеры тем контрольных рефератов для текущего контроля освоения дисциплины

Для текущего контроля предусмотрено 6 контрольных рефератов. Тематика контрольных рефератов следующая:

- Контрольный реферат №1 "Системность как всеобщее свойство материи"
- Контрольный реферат №2 «Диссипативные структуры физико-химических систем"
- Контрольный реферат №3 «Классификация моделей и понятие идентификации ХТС ».
- Контрольный реферат №4. "Методы идентификации ХТС"
- Контрольный реферат №5. "Системы принятия решений"
- Контрольный реферат №6. "Системы синергетики"

9. УЧЕБНО-МЕТОДИЧЕСКОЕ ОБЕСПЕЧЕНИЕ ДИСЦИПЛИНЫ

9.1. Рекомендуемая литература.

А) Основная литература:

В.В. Кафаров, И.Н. Дорохов. Отв. ред. Н.М.Жаворонков. Системный анализ процессов химической технологии. Основы стратегии. "2-е изд.,перераб. и доп.- М.: Издательство Юрайт, 2018.-499 с.[Электронный ресурс]: - Режим доступа: http://www.knigoprov.ru/?topic_id=23;book_id3886/ (дата обращения 25.04.2020)

Б) Дополнительная литература:

1. И.Н. Дорохов, В.В. Меньшиков. Системный анализ процессов химической технологии. Т.10. Интеллектуальные системы и инженерное творчество в задачах интенсификации химико-технологических процессов и производств. М.: Наука, 2005, 583 с.

2. Дж. Клир. Системология. Автоматизация решения системных задач. М.: Радио и связь, 1990, 544с.

3. И.Н. Дорохов, Вяч.В. Кафаров. Системный анализ процессов химической технологию Экспертные системы для совершенствования промышленных процессов гетерогенного катализа. М.: Наука, 1989, 376 с.

4. Ф.И. Перегудов, Ф.П. Тарасенко. Основы системного анализа. Учебник для вузов, Томск.: Изд-во НТЛ, 2001, 396 с.

5. В.В. Кафаров, И.Н. Дорохов. Введение в системный анализ и моделирование химико-технологических процессов и систем. Учебное пособие. М.: РХТУ им.Д.И.Менделеева, 1984, 76 с.

9.2. Рекомендуемые источники научно-технической информации

Научно-технические журналы:

– «Программные продукты и системы», ISSN (печатной версии) – 0236-235X, ISSN (онлайновой версии) – 2311-2735;

– «Химическая промышленность сегодня», ISSN – 0023-110X;

– «Химическая технология»,ISSN – 1684-5811;

– «Теоретические основы химической технологии», ISSN – 0040-3571;

– «Computers and Chemical Engineering» ISSN – 0098-1354;

– «Информационные технологии в проектировании и производстве», ISSN – 2073-2597;

– «Химическое и нефтегазовое машиностроение», ISSN – 023-1126;

– Журнал «ТРИЗ» и другие.

ИНТЕРНЕТ-РЕСУРСЫ

12. Лабораторное оборудование компании «БИОХИМПРО». [Электронный ресурс]. Режим доступа: www.biohimpro.ru(дата обращения: 16.05.2020).

13. Официальный дистрибьютор высокотехнологичного оборудования химических процессов от ведущих производителей Китая компания AKIKO. [Электронный ресурс]. Режим доступа: www.akiko.ru(дата обращения: 16.05.2020) и другие.

Сайты на актуальные компании производителей и дистрибьюторов лабораторного и промышленного оборудования ежегодно обновляются по материалам международной выставки «Химия» и другие.

9.3. Средства обеспечения освоения дисциплины

Для реализации рабочей программы дисциплины подготовлены следующие средства обеспечения освоения дисциплины предусмотрены компьютерные классы на 20 посадочных мест с предустановленным базовым программным обеспечением, в том числе с возможностью подключения к сети Интернет.

Для освоения дисциплины используются следующие нормативные и нормативно-методические документы:

10. Федеральный закон Российской Федерации от 29.12.2012 № 273-ФЗ «Об образовании в Российской Федерации» [Электронный ресурс] – Режим доступа: http://минобрнауки.рф/документы/2974 (дата обращения: 01.02.2020).

11. Федеральные государственные образовательные стандарты высшего образования // Координационный совет учебно-методических объединений и научно-методических советов высшей школы. Портал Федеральных образовательных стандартов высшего образования [Электронный ресурс] – Режим доступа: http://fgosvo.ru/fgosvpo/7/6/1 (дата обращения: 05.08.2020).

12. Приказ Министерства образования и науки РФ от 23.08.2017 № 816 «Об утверждении Порядка применения организациями, осуществляющими образовательную деятельность, электронного обучения, дистанционных образовательных технологий при реализации образовательных программ»[Электронный ресурс]. Режим доступа: http://минобрнауки.рф/документы/6045 (дата обращения: 18.01.2020).

При освоении дисциплины студенты должны использовать информационные и информационно-образовательные ресурсы следующих порталов и сайтов:

13. Федеральный центр информационно-образовательных ресурсов (http://www.fcior.edu.ru/) (дата обращения: 01.02.2020).

14. Информационная система «Единое окно доступа к образовательным ресурсам». URL: http://window.edu.ru/ (дата обращения: 01.02.2020).

10. МЕТОДИЧЕСКИЕ УКАЗАНИЯ ДЛЯ ОБУЧАЮЩИХСЯ

Методические рекомендации по организации учебной работы обучающегося в бакалавриате направлены на повышение ритмичности и эффективности его аудиторной и самостоятельной работы по дисциплине.

Дисциплина «Основы кибернетики и системного анализа химико-технологических процессов" включает 6 модулей, каждый из которых имеет определенную логическую завершенность. При изучении материала каждого модуля рекомендуется регулярное повторение законспектированного лекционного материала, а также дополнение его сведениями из литературных источников, представленных в рабочей программе. При работе с указанными источниками рекомендуется составлять краткий конспект с обязательным фиксированием библиографических данных источника. Изучение материала каждого модуля заканчивается контролем его освоения в форме практического занятия или контрольного реферата. Результаты выполнения контрольных рефератов оцениваются в соответствии с принятой в университете рейтинговой системой оценки знаний. Контроль освоения теоретических вопросов выносится на зачет в форме итогового теста. Для успешного выполнения которого обучающиеся выполняют тесты самоконтроля знаний в междисциплинарной АСО (http://cis.muctr.ru) по мере изучения теоретических материалов дисциплины.

Рабочая программа дисциплины «Основы кибернетики и системного анализа химико-технологических процессов" предусматривает проведение практических занятий в объеме 32 ч. Практические занятия выполняются в часы, выделенные учебным планом в семестре

Совокупная оценка текущей работы студента бакалавриата в семестре складывается из оценок за выполнение контрольных рефератов (60 баллов за 6 контрольных рефератов).

Итоговой формой контроля знаний по дисциплине является зачет с оценкой. Максимальная оценка 100 баллов.

11. МЕТОДИЧЕСКИЕ УКАЗАНИЯ ДЛЯ ПРЕПОДАВАТЕЛЕЙ

Дисциплина «Основы кибернетики и системного анализа химико-технологических процессов" изучается в 7 семестре бакалавриата.

При подготовке и проведении занятий преподаватель должен ориентироваться на то, что студенты, обучающиеся в бакалавриате, имеют общую подготовку по общенаучным, общеинженерным дисциплинам и основным профессиональным дисциплинам профиля, в объеме, предусмотренном учебным планом бакалавриата, а также опыт восприятия и конспектирования изучаемого материала. В связи с этим материал курса должен опираться на полученные знания и быть ориентирован их расширение и углубление в соответствии с современными теоретическими представлениями и технологическими новациями. Обучение студентов организовано в виде лекций и практических занятий с обсуждением и анализом результатов, что способствует приобретению студентами навыков и умений

обосновывать круг рассматриваемых вопросов, формулировать главные положения, определения и практические выводы. На занятиях должна прослеживаться взаимосвязь рассматриваемых вопросов с ранее изученным материалом.

Основной задачей преподавателя, ведущего занятия по дисциплине «Основы кибернетики и системного анализа химико-технологических процессов", является формирование у студентов компетенций в области теоретических основ составления математических моделей химических производств как сложных иерархических систем с использованием методов декомпозиции на отдельные подсистемы, блоки, модули и формирование практических навыков использования математических моделей химико-технологических процессов и систем для исследования поведения объекта в различных условиях ведения процессов и функционирования автоматизированных производственных систем с использованием средств компьютерной техники. Преподаватель должен акцентировать внимание студентов на основных методах и алгоритмах решения задач синтеза химико-технологических систем. При выборе материала для занятий желательно обращаться к опыту ведущих зарубежных и отечественных научно-исследовательских центров, научно-производственных фирм и предприятий, использовать их научные, информационные и рекламные материалы и проводить их сравнительный анализ.

В **вводной лекции** курса следует остановиться на кратком историческом очерке развития общей теории систем, а также систем в химической и смежной отраслях промышленности: их особенностях и областях применения, целях и задачах курса, основных понятиях и определений, современных тенденциях развития химии в России и за рубежом.

В **разделе 1 «Общесистемные свойства и закономерности**" необходимо дать краткое введение в историю развития системных представлений. Подчеркнуть важность системного подхода, общесистемных свойств и закономерностей в повышении эффективности химических производств. Вскрыть значение системологии и эпистемологической классификации систем с точки зрения применения ЭВМ в реализации системного подхода в химической технологии.

В **разделе 2 «Системы в химической технологии**" преподаватель должен сформировать представление у студентов о видах систем в химической технологии: физико-химических системах (ФХС) и химико-технологических системах (ХТС), показать их специфику и различие. Обратить внимание на различные подходы в декомпозиции этих систем: по вертикали и по горизонтали. Необходимо подчеркнуть принципиальную разницу между детерминированными и стохастическими методами описания ФХС и ХТС.

В **разделе 3 «Стратегия анализа и синтеза систем**"необходимо четко сформулировать приемы синтеза структуры функционального оператора ФХС и ХТС, подчеркнуть специфику синтеза на основе представлений кибернетического "черного ящика", провести водораздел между дедуктивными и индуктивными методами синтеза функционального оператора объекта, обратить внимание на особенноасти блочного метода синтеза структуры функционального опрератора ФХС и ХТС.

В **разделе 4 «Методы идентификации систем"** рекомендуется при обучении уделить основное внимание методам идентификации параметров функционального оператора ФХС и ХТС. Надо дать четкие алгоритмы для определения параметров объекта по экспериментальным данным. Надо создать у студента ясные представления, как проверить и доказать адекватность математического описания реальному объекту. Подчеркнуть роль физических воздействий разного типа на повышение интенсивности протекания химико-технологического процесса.

В **разделе 5 «Системы принятия решений**" преподаватель должен обучить студента основным методам построения программно-целевых систем принятия решений. Весьма полезно выработать у студента ощущение быть лицом, принимающим решения. Надо подчеркнуть различия при принятии решений в условиях определенности, риска и неопределенности. Указать на важность при этом применения стратегии, основанной на

гипотезе антагонизма. Необходимо подчеркнуть характер ФХС как причинно-следственной системы.

В **разделе 6 "Системы синергетики**" преподаватель должен раскрыть существо диссипативных структур, возникающих при функционировании ФХС, а также роль механизмов самоорганизации в этом функционировании. Необходимо вскрыть основополагающую роль диссипативной функции в анализе и синтезе ФХС., дать представление о принципах Кюри и Онзагерапри построении диссипативной функции ФХС и их роли в общем энергетическом анализе ФХС. В заключение. необходимо подчеркнуть важность представлений нелинейной динамики в адекватном описании необратимых процессов в ФХС.

При проведении занятий преподаватель может рекомендовать студентам проработку дополнительной литературы по тематике занятия, организуя ее обсуждение на практических занятиях, формирует у студентов навык к самостоятельной работе с разнообразными литературными источниками.

12. ПЕРЕЧЕНЬ ИНФОРМАЦИОННЫХ ТЕХНОЛОГИЙ, ИСПОЛЬЗУЕМЫХ В ОБРАЗОВАТЕЛЬНОМ ПРОЦЕССЕ

Информационную поддержку изучения дисциплины осуществляет Информационно-библиотечный центр (ИБЦ) РХТУ им. Д.И. Менделеева, который обеспечивает обучающихся основной учебной, учебно-методической и научной литературой, необходимой для организации образовательного процесса по дисциплине. Общий объем многоотраслевого фонда ИБЦ на 01.01.2019 составляет 1708372 экз.

Фонд ИБЦ располагает учебной, учебно-методической и научно-технической литературой в форме печатных и электронных изданий, а также включает официальные, справочно-библиографические, специализированные отечественные и зарубежные периодические и информационные издания. ИБЦ обеспечивает доступ к профессиональным базам данных, информационным, справочным и поисковым системам.

Каждый обучающийся обеспечен свободным доступом из любой точки, в которой имеется доступ к сети Интернет и к электронно-библиотечной системе (ЭБС) Университета, которая содержит различные издания по основным изучаемым дисциплинам и сформирована по согласованию с правообладателями учебной и учебно-методической литературы.

Для более полного и оперативного справочно-библиографического и информационного обслуживания в ИБЦ реализована технология Электронной доставки документов.

	Электронный ресурс	Ссылка на сайт ЭБС, количество ключей	Характеристика библиотечного фонда, к которому предоставляется доступ
	ЭБС «Лань»	ООО «Издательство «Лань». Ссылка на сайт ЭБС – http://e.lanbook.com Количество ключей - доступ для всех пользователей РХТУ с любого компьютера.	Ресурс включает в себя как электронные версии книг издательства «Лань» и других ведущих издательств учебной литературы, так и электронные версии периодических изданий по естественным и техническим наукам.
	Электронно - библиотечная система ИБЦ	РХТУ им. Д.И. Менделеева. Ссылка на сайт ЭБС – http://lib.muctr.ru/	Электронные версии учебных и научных изданий авторов РХТУ.

	Электронный ресурс	Ссылка на сайт ЭБС, количество ключей	Характеристика библиотечного фонда, к которому предоставляется доступ
	РХТУ им. Д.И. Менделеева (на базе АИБС «Ирбис»)	Доступ для пользователей РХТУ с любого компьютера.	
	БД ВИНИТИ РАН	ФГБУН ВИНИТИ. Ссылка на сайт - http://www2.viniti.ru/ Количество ключей - доступ к ресурсу локальный, обеспечивается сотрудниками ИБЦ.	База данных (БД) ВИНИТИ РАН формируется по материалам периодических изданий, книг, фирменных изданий, материалов конференций, тезисов, патентов, нормативных документов, депонированных научных работ.
	ЭБС «Научно-электронная библиотека eLibrary.ru»	ООО «РУНЭБ». Ссылка на сайт – http://elibrary.ru Количество ключей - доступ для пользователей РХТУ по ip-адресам неограничен.	Электронные издания, электронные версии периодических или непериодических изданий
	Springer	Ссылка на сайт – http://link.springer.com/ Количество ключей - доступ для пользователей РХТУ по ip-адресам.	Электронные научные информационные ресурсы издательства Springer.
	Scopus	ГПНТБ. Ссылка на сайт – http://www.scopus.com Количество ключей - доступ для пользователей РХТУ по ip-адресам неограничен.	Мультидисциплинарная реферативная и наукометрическая база данных издательства ELSEVIER
	ЭБС «ЮРАЙТ»	Принадлежность - сторонняя Реквизиты договора – ООО «Электронное издательство ЮРАЙТ», Договор № №29.01-3-2.0-1168/2018 от 11.01.2019 г. С «11» января 2019 г. по «»10» января 2020 г. Ссылка на сайт ЭБС - https://biblio-online.ru/ Сумма договора – 220 000-00 руб. Количество ключей - доступ для всех пользователей РХТУ с любого компьютера.	Электронная библиотека включает более 5000 наименований учебников и учебных пособий по всем отраслям знаний для всех уровней профессионального образования от ведущих научных школ с соблюдением требований новых ФГОСов.

13. МАТЕРИАЛЬНО-ТЕХНИЧЕСКОЕ ОБЕСПЕЧЕНИЕДИСЦИПЛИНЫ

В соответствии с учебным планом занятия по дисциплине «Основы кибернетики и системного анализа химико-технологических процессов" проводятся в форме лекций, практических занятий и самостоятельной работы обучающихся.

13.1. Оборудование, необходимое в образовательном процессе:

На кафедре КХТП для проведения занятий по дисциплине имеется 2 учебные аудитории с 20 компьютерами (2 для работы преподавателей, 18 для работы студентов) и 1 выделенный сервер. Все компьютеры имеют доступ к сети Интернет.

Для проведения практических занятий по дисциплине имеются: учебная аудитория, оборудованная мультимедийным оборудованием, имеющая 10 персональных компьютеров, объединенных в локальную сеть с выходом в сеть Интернет, и одно многофункциональное устройство; компьютерный класс, оборудованный 9 компьютерами, объединенными в локальную сеть с выходом в Интернет, и одним принтером.

13.2. Учебно-наглядные пособия:

По дисциплине «Основы кибернетики и системного анализа химико-технологических процессов" доступны учебные материалы, Реализованы лекции по учебным модулям в соответствии с программой дисциплины. Приведены примеры решения практических работ.

Доступны тестовые задания для самоконтроля знаний и тесты итогового контроля по всем темам и модулям с ограничением по времени и по количеству попыток.

Бакалавры могут использовать данные электронные ресурсы для самостоятельной подготовки, а в последующем – при выполнении научно-исследовательской работы и написания выпускной квалификационной работы.

13.3. Печатные и электронные образовательные и информационные ресурсы:

На кафедре КХТП используются информационно-методические материалы: учебные пособия; методические рекомендации к практическим занятиям; электронные учебные пособия; кафедральные библиотеки электронных изданий; учебно-методические разработки кафедры в электронном виде.

Информационно-образовательные, информационно-методические, учебно-исследовательские ресурсы; банки тестовых заданий для самоконтроля, итогового контроля знаний по дисциплине.

13.4. Перечень лицензионного программного обеспечения

На кафедре КХТП для проведения лабораторных занятий по дисциплине имеется учебная аудитория 247 с 14 компьютерами для работы студентов. Все компьютеры укомплектованы проигрывателями DVD, USB-портами и имеют доступ к сети Интернет. Для проведения занятий требуется лицензионное программное обеспечение, установленное на компьютерах:

	Наименование программного продукта	Реквизиты договора поставки	Количество лицензий	Срок окончания действия лицензии
	Microsoft Windows 8.1 Professional Get Genuine	Контракт № 62-64ЭА/2013, Microsoft Open License, Номер лицензии 62795478	16	Бессрочно
	Micosoft Office Standard 2013	Контракт № 62-64ЭА/2013, Microsoft Open License Номер лицензии 47837477	16	Бессрочно
	Антивирус	Контракт № 126-152ЭА/2018,	37	24.12.2020

	Kaspersky Endpoint Security	Лицензия антивируса (продление на 2 года)		

14. ТРЕБОВАНИЯ К ОЦЕНКЕ КАЧЕСТВА ОСВОЕНИЯ ПРОГРАММ

Наименование модулей	Основные показатели оценки	Формы и методы контроля и оценки
Раздел 1. Общесистемные свойства и законо-мерности	Знает основные понятия кибернетики Умеет системно подходить к исследованию процессов химической технологии на базе общесистемных закономерностей Владеет методами качественного и количественного анализа химико-технологических систем.	Выполнение заданий на семинарских занятиях. Оценивается в баллах. Оценка на зачете.
Раздел 2. Системы в химической технологии.	Знает системный подход и общесистемные свойства и закономерности Умеет методически правильно ставить задачи исследования отдельного химико-технологического процесса как сложной физико-химической системы, а химко-технологического агрегата – как большой химико-технологической системы Владеет методами идентификации химико-технологических систем	Выполнение заданий на семинарских занятиях. Оценивается в баллах. Оценка на зачете.
Раздел 3. Стратегия анализа и синтеза систем.	Знает общую классификацию систем Умеет системно подходить к исследованию процессов химической технологии на базе общесистемных закономерностей Владеет методами оптимального синтеза структуры исследуемого объекта Владеет методами идентификации химико-технологических систем	Выполнение заданий на семинарских занятиях. Оценивается в баллах. Оценка на зачете.
Раздел 4. Методы идентификации систем.	Знает стратегию анализа и синтеза химико-	Выполнение заданий на семинарских занятиях.

	технологических систем Умеет методически правильно ставить задачи исследования отдельного химико-технологического процесса как сложной физико-химической системы, а химико-технологического агрегата – как большой химико-технологической системы Владеет методами качественного и количественного анализа химико-технологических систем. Владеет методами оптимального синтеза структуры исследуемого объекта Владеет методами идентификации химико-технологических систем	Оценивается в баллах. Оценка на зачете.
Раздел 5. Системы принятия решений.	Знает методы и средства интенсификации химико-технологических процессов, агрегатов и комплексов Умеет методически правильно ставить задачи исследования отдельного химико-технологического процесса как сложной физико-химической системы, а химко-технологического агрегата – как большой химико-технологической системы Владеет методами качественного и количественного анализа химико-технологических систем. Владеет методами оптимального синтеза структуры исследуемого объекта Владеет методами идентификации химико-технологических систем	Выполнение заданий на семинарских занятиях. Оценивается в баллах. Оценка на зачете.
Раздел 6. Системы синергетики	Знает методы и средства синергетики химико-технологических процессов, агрегатов и комплексов.	Выполнение заданий на семинарских занятиях. Оценивается в баллах. Оценка на зачете

	Умеет методически правильно ставить задачи исследования синергетики отдельного химико-технологического процесса как сложной физико-химической системы. Владеет методами синергетики исследуемого объекта	

15. ОСОБЕННОСТИ ОРГАНИЗАЦИИ ОБРАЗОВАТЕЛЬНОГО ПРОЦЕССА ДЛЯ ИНВАЛИДОВ И ЛИЦ С ОГРАНИЧЕННЫМИ ВОЗМОЖНОСТЯМИ ЗДОРОВЬЯ

Обучение инвалидов и лиц с ограниченными возможностями здоровья осуществляется в соответствии с:

- Порядком организации и осуществления образовательной деятельности по образовательным программам – программам бакалавриата, программам специалитета, программам магистратуры (Приказ Минобрнауки РФ от 05.04.2017 № 301);
- Положением о Порядке организации и осуществления образовательной деятельности по образовательным программам – программам бакалавриата, программам специалитета, программам магистратуры в Российском химико-технологическом университете имени Д.И. Менделеева (утв. решением Ученого совета университета от 28.06.2017, протокол № 9);
- Методическими рекомендациями по организации образовательного процесса для обучения инвалидов и лиц с ограниченными возможностями здоровья в образовательных организациях высшего образования, в том числе оснащенности образовательного процесса (утверждены заместителем Министра образования и науки РФ А.А. Климовым от 08.04.2014 № АК-44/05вн).

Министерство науки и высшего образования Российской Федерации
Федеральное государственное бюджетное образовательное учреждение высшего образования
«Российский химико-технологический университет имени Д.И. Менделеева»

«УТВЕРЖДАЮ»

Проректор по учебной работе

_____ С.Н. Филатов

«30» июня 2020 г.

РАБОЧАЯ ПРОГРАММА ДИСЦИПЛИНЫ

«Теория информации для процессов химической технологии»

Направление подготовки 18.03.02 Энерго- и ресурсосберегающие процессы в химической технологии, нефтехимии и биотехнологии

Профиль подготовки
«Основные процессы химических производств и химическая кибернетика»

Квалификация «бакалавр»

РАССМОТРЕНО И ОДОБРЕНО
на заседании Методической комиссии
РХТУ им. Д.И. Менделеева
«30» июня 2020 г.

Председатель _____ Н.А. Макаров

Москва 2020

Программа составлена доцентом кафедры кибернетики химико-технологических процессов Гордиенко М.Г.

Программа рассмотрена и одобрена на заседании кафедры кибернетики химико-технологических процессов РХТУ им. Д.И. Менделеева «16» июня 2020 г, протокол №6

ОГЛАВЛЕНИЕ

1 ЦЕЛИ И ЗАДАЧИ ДИСЦИПЛИНЫ..... 426
2 КОМПЕТЕНЦИИ БАКАЛАВРА В ОБЛАСТИ ТЕОРИИ ИНФОРМАЦИИ.....426
3 ОБЪЕМ ДИСЦИПЛИНЫ И ВИДЫ УЧЕБНОЙ РАБОТЫ.....427
4 СОДЕРЖАНИЕ ДИСЦИПЛИНЫ.....427
4.1 Разделы дисциплины и виды занятий для студентов очного отделения 428
4.2 Содержание разделов дисциплины.....429
5 СООТВЕТСТВИЕ СОДЕРЖАНИЯ ДИСЦИПЛИНЫ КОМПЕТЕНЦИЯМ БАКАЛАВРА.....429
6 ЛАБОРАТОРНЫЕРАБОТЫ 431
7 САМОСТОЯТЕЛЬНАЯ РАБОТА.....431
8 ФОНД ОЦЕНОЧНЫХ СРЕДСТВ ДЛЯ КОНТРОЛЯ ОСВОЕНИЯ ДИСЦИПЛИНЫ 432
8.1 Материал к лабораторным работам для обучения 432
8.2 Материал к лабораторным работам для текущего контроля освоения дисциплины 458
8.3 Задания для домашних работ.....459
8.4 Задания для контрольных работ.....460
8.5 Структура и пример билетов для экзамена**Ошибка! Закладка не определена.**
9УЧЕБНО-МЕТОДИЧЕСКОЕ ОБЕСПЕЧЕНИЕ ДИСЦИПЛИНЫ 464
9.1 Рекомендуемая литература 464
9.2 Рекомендуемые источники научно-технической информации.....464
9.3 Средства обеспечения освоения дисциплины 465
10 МЕТОДИЧЕСКИЕ УКАЗАНИЯ ДЛЯ ОБУЧАЮЩИХСЯ.....466
11 МЕТОДИЧЕСКИЕ РЕКОМЕНДАЦИИ ДЛЯ ПРЕПОДАВАТЕЛЕЙ.....467
12 ПЕРЕЧЕНЬ ИНФОРМАЦИОННЫХ ТЕХНОЛОГИЙ, ИСПОЛЬЗУЕМЫХ В ОБРАЗОВАТЕЛЬНОМ ПРОЦЕССЕ.....468
13 МАТЕРИАЛЬНО-ТЕХНИЧЕСКОЕ ОБЕСПЕЧЕНИЕ.....470
13.1 Оборудование, необходимое в образовательном процессе. 470
13.2 Учебно-наглядные пособия.....470
13.3 Печатные и электронные образовательные и информационные ресурсы: 470
13.4 Перечень лицензионного программного обеспечения: 470
14 ТРЕБОВАНИЯ К ОЦЕНКЕ КАЧЕСТВА ОСВОЕНИЯ ПРОГРАММ 471
15 ОСОБЕННОСТИ ОРГАНИЗАЦИИ ОБРАЗОВАТЕЛЬНОГО ПРОЦЕССА ДЛЯ ИНВАЛИДОВ И ЛИЦ С ОГРАНИЧЕННЫМИ ВОЗМОЖНОСТЯМИ ЗДОРОВЬЯ 472

1 ЦЕЛИ И ЗАДАЧИ ДИСЦИПЛИНЫ

Программа составлена в соответствии с требованиями Федерального государственного образовательного стандарта высшего образования (ФГОС ВО) направления подготовки бакалавров 18.03.02 Энерго- и ресурсосберегающие процессы в химической технологии, нефтехимии и биотехнологии профиля «Основные процессы химических производств и химическая кибернетика», рекомендациями методической комиссии и накопленным опытом преподавания дисциплин кафедрой кибернетики химико-технологических процессов РХТУ им. Д.И. Менделеева. Программа рассчитана на изучение курса в течение одного семестра.

Дисциплина «Теория информации для процессов химической технологии» (Б1.В.ДВ.02.01) относится к профессиональному циклу и является дисциплиной по выбору. Рассчитана на изучение в 4 семестре.

Дисциплина базируется на ранее изученных дисциплинах «Математика», «Информатика», «Теория вероятностей и математическая статистика».

Цель дисциплины «Теория информации для процессов химической технологии» – обучить студентов способам численной оценки количества дискретной и непрерывной информации, ее хранения, преобразования и передачи.

Основными задачами, решаемыми в процессе изучения дисциплины, являются:

– освоение студентами основных положений теории информации; методов дискретизации непрерывной информации; систем передачи информации и таких их характеристик, как скорость и надежность передачи сигнала, пропускная способность, шумоподавление; базовых алгоритмов кодирования информации и основ ее сжатия и хранения; освоение основных положений теории защиты информации.

Цели и задачи дисциплины достигаются с помощью:

– изучения вероятностного подхода к математическому определению количества дискретной информации, понятиями фиксированных и вероятностных ограничений, эргодической последовательности, шумов и энтропийным подходом к оценке меры свободы выбора в сообщениях;

– изучения вероятностного подхода к математическому описанию непрерывных сигналов, понятиями эргодического ансамбля функций, квадратичного эффекта, энтропии и когерентности сигналов, способам их дискретизации;

– изучения принципов передачи дискретной и непрерывной информации по каналам связи; способами оценки пропускной способности канала и скорости передачи информации;

– рассмотрения вопросов надежности передачи информации, модуляции и подавления шумов;

– изучения принципов построения кодов при передаче по дискретному каналу без помех и помехозащитного кодирования;

– изучения алгоритмов сжатия информации, основами теории защиты информации.

Дисциплина «Теория информации для процессов химической технологии» в соответствии с рабочим учебным планом подготовки бакалавров преподается в 7 семестре и завершается экзаменом. Контроль успеваемости студентов ведется по принятой в университете рейтинговой системе.

2 КОМПЕТЕНЦИИ БАКАЛАВРА В ОБЛАСТИ ТЕОРИИ ИНФОРМАЦИИ

Изучение дисциплины «Теория информации для процессов химической технологии» при подготовке бакалавров по направлению 18.03.02 Энерго- и ресурсосберегающие процессы в химической технологии, нефтехимии и биотехнологии профиля «Основные процессы химических производств и химическая кибернетика» направлено на приобретение следующих компетенций.

Общепрофессиональные компетенции (ОПК):

– способностью решать стандартные задачи профессиональной деятельности

на основе информационной и библиографической культуры с применением информационно-коммуникационных технологий и с учетом основных требований информационной безопасности (ОПК-1)

Профессиональные компетенции (ПК):

научно-исследовательская деятельность:

– способностью использовать современные информационные технологии, проводить обработку информации с использованием прикладных программ и баз данных для расчета технологических параметров оборудования и мониторинга природных сред (ПК-3);

– готовностью изучать научно-техническую информацию, анализировать отечественный и зарубежный опыт по тематике исследований (ПК-13).

После изучения курса теория информации студент должен:

знать:

– вероятностный подход к оценке количества дискретной и непрерывной информации;

– энтропийный подход к измерению средней информации и свободы выбора в сообщениях;

– методы преобразования непрерывных сигналов в дискретные;

– особенности систем передачи информации и критерии их качества;

– алгоритмы кодирования при передаче по дискретному каналу без помех и помехозащитного кодирования;

– понятие модуляции, способы модуляции и шумоподавления;

– алгоритмы сжатия информации

уметь:

– рассчитывать количество информации, энтропию системы;

– преобразовывать непрерывные сигналы в дискретные;

– численно рассчитывать пропускную способность канала и скорость передачи информации;

владеть:

– способами и приемами кодирования при передаче по дискретному каналу без помех и помехозащитного кодирования;

– приемами сжатия информации, ее защиты.

3 ОБЪЕМ ДИСЦИПЛИНЫ И ВИДЫ УЧЕБНОЙ РАБОТЫ

Виды учебной работы	ЗЕ	Акад.ч.
Общая трудоемкость дисциплины по учебному плану	**4**	**144**
Контактная работа (КР):	**1,8**	**64**
Лекции (Лек)	0,45	16
Практические занятия (ПЗ)	0,45	16
Лабораторные занятия (ЛЗ)	0,9	32
Самостоятельная работа (СР):	**2,2**	**80**

Самостоятельное изучение разделов дисциплины	2,2	79,8
Контактная самостоятельная работа		0,2
Вид контроля: зачет / экзамен	**-**	**Зачет с оценкой**

Виды учебной работы	ЗЕ	Астр. ч.
Общая трудоемкость дисциплины по учебному плану	**4**	**108**
Контактная работа (КР):	**1,8**	**48**
Лекции (Лек)	0,45	12
Практические занятия (ПЗ)	0,45	12
Лабораторные занятия (ЛЗ)	0,9	24
Самостоятельная работа (СР):	**2,2**	**67**
Самостоятельное изучение разделов дисциплины	2,2	59,85
Контактная самостоятельная работа		0,15
Вид контроля: зачет / экзамен	**-**	**Зачет с оценкой**

4 СОДЕРЖАНИЕ ДИСЦИПЛИНЫ

4.1 Разделы дисциплины и виды занятий для студентов очного отделения

п/п	Раздел дисциплины	Часов				
		Всего	Лекции	Лабораторные работы	Практические занятия	Самостоятельная работа
	Введение		**0,5**	**–**	**–**	**–**
	Раздел 1. Понятие непрерывной и дискретной информации и математический аппарат для ее описания, оценки и преобразования		**6**	**1**	**6**	**30**
.1	Дискретная информация		2	4	2	10
.2	Непрерывная информация		2	4	2	10
.3	Методы преобразования непрерывных сигналов в дискретные		2	8	2	10
	Раздел 2.		**5,5**	**8**	**6**	36

	Системы передачи информации, кодирование, модуляция и шумоподавление					
.1	Системы передачи информации		1	4	1	12
.2	Кодирование информации		3,5	–	4	12
.3	Модуляция и подавление шумов		1	4	1	12
	Раздел 3. Методы сжатия информации. Изучение основ теории защиты информации		**4**	**8**	**4**	**24**
.1	Обзор методов сжатия изображений, аудиосигналов и видео		2	4	2	12
.2	Основы теории защиты информации		2	4	2	12
	Всего часов	**144**	**16**	**32**	**16**	**80**

4.2 Содержание разделов дисциплины

Введение. Теория информации как учебная дисциплина. Виды информации.

Раздел 1. Понятие непрерывной и дискретной информации и математический аппарат для ее описания, оценки и преобразования.

1.1 Дискретная информация. Вероятностный подход к математическому определению дискретной информации экспоненциальный закон количества сообщений; коды с вероятностным ограничением, языки (взаимные связи между символами, понятие эргодического сообщения); энтропия дискретной информации (теорема Шеннона); избыточность информации; шум и отрицательная информация.

1.2 Непрерывная информация. Математическое определение непрерывной информации, теорема отсчетов во временном представлении (теорема Котельникова); теорема отсчетов в частотном представлении; преобразование связей во времени в связи по частоте; распределение вероятностей для непрерывных величин; эргодические ансамбли функций; когерентность, энтропия непрерывных распределений.

1.3 Методы преобразования непрерывных сигналов в дискретные. Методы дискретизации посредством выборок; равномерная дискретизация; дискретизация по критерию наибольшего отклонения; адаптивная дискретизация; квантование сигналов.

Раздел 2. Системы передачи информации, кодирование, модуляция и шумоподавление.

2.1 Системы передачи информации. Системы передачи информации; общие определения; скорость передачи дискретной информации и пропускная способность канала; подавление шумов и надежность; передача информации непрерывными сигналами по каналам с ограниченной полосой частот; скорость передачи информации; случайный шум; законы суперпозиции для случайного шума; классификация помех и искажений; предсказание, сглаживание, фильтрация; критерии качества систем передачи информации)

2.2 Кодирование информации. Кодирование информации при передаче по дискретному каналу без помех – алгоритмы сжатия информации (простейшие алгоритмы

сжатия информации (арифметическое кодирование); адаптивные алгоритмы сжатия (кодирование Хаффмена); адаптивное арифметическое кодирование; подстановочные или словарно ориентированные алгоритмы сжатия информации (методы Лемпела-Зива). Помехозащитное кодирование: коды с обнаружением ошибок и корректирующие коды (блочные и непрерывные)

2.3 Модуляция и подавление шумов. Основные понятия, ограничения, накладываемые на систему; амплитудная модуляция с двумя боковыми полосами; амплитудная модуляция с одной боковой полосой; частотная модуляция; кодово-импульсная модуляция; помехоустойчивость систем.

Раздел 3. Методы сжатия информации. Изучение основ теории защиты информации:

3.1 Обзор методов сжатия изображений, аудиосигналов и видео

3.2 Основы теории защиты информации. Криптография; криптосистема без передачи ключей; криптосистема с открытым ключом; электронная подпись и стандарт шифрования данных.

5 СООТВЕТСТВИЕ СОДЕРЖАНИЯ ДИСЦИПЛИНЫ КОМПЕТЕНЦИЯМ БАКАЛАВРА

	Компетенции	Раздел 1	Раздел 2	Раздел 3
	Знать:			
	вероятностный подход к оценке количества дискретной и непрерывной информации	+		
	энтропийный подход к измерению средней информации и свободы выбора в сообщениях	+		
	методы преобразования непрерывных сигналов в дискретные	+		
	особенности систем передачи информации и критерии их качества		+	
	алгоритмы кодирования при передачи по дискретному каналу без помех и помехозащитного кодирования		+	
	понятие модуляции, способы модуляции и шумоподавления		+	
	алгоритмы сжатия информации		+	+
	основы теории защиты информации			
	Уметь:			
	рассчитывать количество информации, энтропию системы	+		
0	преобразовывать непрерывные сигналы в дискретные	+		
1	численно рассчитывать пропускную способность канала и скорость передачи информации		+	
	Владеть:			
2	способами и приемами кодирования при передаче по дискретному каналу без помех и помехозащитного кодирования		+	
3	приемами сжатия информации, ее защиты		+	+
	Общепрофессиональные компетенции			

	(ОПК)			
3	способностью решать стандартные задачи профессиональной деятельности на основе информационной и библиографической культуры с применением информационно-коммуникационных технологий и с учетом основных требований информационной безопасности (ОПК-1)	+	+	+
	Профессиональные компетенции: научно-исследовательская деятельность:			
5	способностью использовать современные информационные технологии, проводить обработку информации с использованием прикладных программ и баз данных для расчета технологических параметров оборудования и мониторинга природных сред (ПК-3)	+	+	+
6	готовностью изучать научно-техническую информацию, анализировать отечественный и зарубежный опыт по тематике исследований (ПК-13)	+	+	+

6 ЛАБОРАТОРНЫЕ РАБОТЫ

№ п/п	Темы лабораторных работ	Акад.ч.
1	Введение: знакомство с ПО. Основные команды	1
2	Экспоненциальный закон количества сообщений. Языки с вероятностными ограничениями	4
3	Равномерная дискретизация сигналов с ограниченной полосой частот и восстановление сигнала	4
4	Преобразование непрерывных сигналов в дискретные. Квантование сигналов	7
5	Фильтрация сигналов	4
6	Модуляция сигналов	4
7	Стандарты сжатия цифровых изображений	4
8	Криптографическое закрытие данных	4
ИТОГО		**32**

7 САМОСТОЯТЕЛЬНАЯ РАБОТА

Учебной программой дисциплины предусмотрена самостоятельная работа студента в объёме 80 часов. Самостоятельная работа проводится с целью углубления знаний по дисциплине и предусматривает:

– регулярную проработку пройденного на лекциях учебного материала и подготовку к выполнению лабораторных работ по разделам дисциплины;

– выполнение двух домашних работ;

– ознакомление и проработку рекомендованной литературы, работу с электронно-библиотечными системами, изучение международных и российских научных публикаций по теме дисциплины.

Планирование времени на самостоятельную работу, необходимого на изучение дисциплины, студентам лучше всего осуществлять на весь период изучения, предусматривая при этом регулярное повторение пройденного материала. Материал, законспектированный на лекциях, необходимо регулярно дополнять сведениями из

литературных источников, представленных в рабочей программе. При работе с указанными источниками рекомендуется составлять краткий конспект материала, с обязательным фиксированием библиографических данных источника.

8 ПРИМЕРЫ ОЦЕНОЧНЫХ СРЕДСТВ ДЛЯ КОНТРОЛЯ ОСВОЕНИЯ ДИСЦИПЛИНЫ

8.1 Материал к лабораторным работам для обучения

В рамках изучения дисциплины предусмотрено 8 лабораторных работ. Работы выполняются студентами на персональных компьютерах с использованием ПО. Работа выполняется студентами в парах.

Лабораторная работа №1

Независимо от выбранного для обучения программного обеспечения в рамках первого лабораторного занятия необходимо рассмотреть интерфейс ПО и ряд требуемых для дальнейшей работы математических операций, которые перечислены ниже.

1. Арифметические выражения, включая факториал, возведение в степень, модуль, различные варианты округления, вычисление среднего и т.д.

2. Операции над матрицами и векторами: сложение, перемножение, деление, поиск максимального или минимального элемента

3. Операции над элементами матрицы

4. Операции над множествами: пересечение, сложение, исключающее ИЛИ, вычитание, сортировка и т.д.

5. Символьные вычисления, включая операции дифференцирования и интегрирования

6. Команды для работы с текстовыми файлами: подключение файла, считывание строки, разбиение на символы, выравнивание регистра, поиск конца файла

7. Команды для работы со словарями: создание словаря, наполнение словаря, проверка наличия ключа в словаре, удаление записи из словаря, изменение значения в словаре по ключу

8. Команды для имитации различных видов сигнала: П-образный импульс, треугольный импульс, пилообразный сигнал, белый шум и т.д.

9. Команды для работы с линейными фильтрами: команды для расчета параметров того или иного вида фильтров, команды для имитации прохождения сигнала через фильтр

10. Команды для работы с модуляторами: команды для имитации наложения сигнала на несущую, команды для извлечения информационного сигнала из модулированного сигнала.

Лабораторная работа №2

Лабораторная работа включает два задания. Первое задание касается закона больших чисел, который формулируется следующим образом: в последовательности независимых испытаний, в каждом из которых с некоторой вероятностью может появиться некоторое событие, относительная частота появления события сколь угодно мало отклоняется от вероятности появления этого события с вероятностью, сколь угодно близкой к единице, если последовательность испытаний достаточно длинна.

Второе задание знакомит студентов с понятием языка, как кода с вероятностными ограничениями. Известно, что частота повторения определенных букв в каждом языке – величина постоянная и легко определяемая. Распределение букв очень сильно зависит от

типа текста: проза, разговорный язык, технический язык и т.д. В целом, частоты букв и их сочетаний, частоты слов и их сочетаний и другие подобные характеристики, взятые вместе, описывают структуру языка. При этом, различная вероятность появления тех или иных букв и их сочетаний уменьшает количество отличающихся друг от друга сообщений заданной длины. Это свойство языков очень ценно, так как оно повышает надёжность сообщений, снижает возможность их ложного толкования.

Рассмотрим первое задание.

Задание 1. *Рассчитать вероятности появления последовательностей из 5, 25 и 100 символов при условии, что алфавит состоит из символов A, B и C. Вероятности появления символов равны следующим значениям:* p_A, p_B, p_C. *Отобразить на одном графике полученные зависимости в нормированных координатах:*

$\frac{P_A}{max(P_A)}$ от $\frac{N_A}{N}$, $\frac{P_B}{max(P_B)}$ от $\frac{N_B}{N}$, $\frac{P_C}{max(P_C)}$ от $\frac{N_C}{N}$,

где $N = 5,\ 25$ *и* 100. *График должен иметь заголовок, подписи к осям, легенду. Кривые должны иметь цветовую индикацию в соответствии с символами A, B и C, различные маркеры для каждого из значений* N. *В качестве выводов к заданию требуется привести обоснование, почему при изменении длины последовательности меняется вид кривых; как изменится вид кривых при* $N \to \infty$.

Для решения поставленной задачи необходимо для каждой из заданных длин последовательностей N выполнить следующие действия:

1. Определить количество последовательностей $n_{\text{посл}}$, содержащих одно и тоже количество символов A, B и C, при условии, что длина последовательности

$N = n_A + n_B + n_C$,

а число отдельных символов в последовательности удовлетворяет условиям:

$n_A \in [0\ N],\ n_B \in [0\ N],\ n_C \in [0\ N]$.

2. Для каждой из последовательностей, содержащих одно и тоже количество символов A, B и C, рассчитать вероятность её появления:

$$p = \frac{N!}{n_A! \cdot n_B! \cdot n_C!}$$

3. Рассчитать суммарную вероятность появления всех возможных последовательностей, содержащих одно и то же количество символов A, B и C:

$$P = n_{\text{посл}} \cdot p$$

4. Отсортировать данные.

5. Построить требуемые графические зависимости.

В качестве примера на рис. 1 приведена блок-схема алгоритма, а также один из возможных вариантов программного кода для реализации пунктов 1-4.

Поскольку данные расчёты требуется провести для всех заданных длин последовательностей, то рационально создать M-функцию, которая будет вызываться из основного программного окна для каждого требуемого набора аргументов (длина последовательности N и значения вероятностей появления символов p_A, p_B, p_C). Выходными данными будут пары векторов, первый из которых будет содержать число соответствующего символа в последовательности, а второй – суммарную вероятность появления соответствующих последовательностей.

M-функция должна быть сохранена в текущей папке, чтобы к ней можно было обратиться из программного окна.

```
function [NA,PA,NB,PB,NC,PC]=veroyatnost_l3(N,pa,pb,pc)
% Функция для вычисления вероятности появления последовательностей,
% содержащих заданное число определённых символов
k=1;
for na=0:N % na – число символов a в последовательности из N символов
   for nb=0:(N-na) % nb – число символов b в последовательности из N символов
      nc=N-(na+nb); % nc – число символов c в последовательности из N символов
```

```
            nn=factorial(N)/(factorial(na)*factorial(nb)*factorial(nc)); % Число последова-
% тельностей, состоящих из na, nb и nc символов a, b и c, соответственно
            p=pa^na*pb^nb*pc^nc;  % Вероятность появления любой одной
% последовательности, состоящей из na, nb и nc символов a, b и c соответственно
            p=p*nn; % Суммарная вероятность появления всех последовательностей,
% состоящих из na, nb и nc символов a, b и c соответственно
            m(k,1)=na;
            m(k,2)=nb;
            m(k,3)=nc;
            m(k,4)=p;
            k=k+1;
        end
    end
    %% Набор команд, осуществляющих выбор из массива данных для определенного
    %% значения na, nb и nc и суммирование соответствующих вероятностей
    for z=0:N
        NA(z+1)=z;
        PA(z+1)=0;
        NB(z+1)=z;
        PB(z+1)=0;
        NC(z+1)=z;
        PC(z+1)=0;
        for k=1:size(m,1)
            if m(k,1)==z
                PA(z+1)=PA(z+1)+m(k,4);
            elseif m(k,2)==z
                PB(z+1)=PB(z+1)+m(k,4);
            elseif m(k,3)==z
                PC(z+1)=PC(z+1)+m(k,4);
            end
        end
    end
```



Рис. 1. Блок-схема алгоритма к заданию 1

Созданный М-файл сохраняют в текущей папке. Вызов функции осуществляют из основного окна программного пакета для всех значений N.

Для того чтобы не потерять данные при каждом вызове исполняемой функции, в качестве выходных параметров задают новые переменные, в которые будут записаны результаты вычислений.

Пример вызова функции:

>> [NA,PA,NB,PB,NC,PC]=veroyatnost_l3(5,0.1,0.3,0.6)

Для отчёта по выполненной работе требуется отобразить рассчитанные данные графически в нормированных координатах, соблюдая требования к оформлению, перечисленные в задании. Для отображения графических зависимостей рекомендуется использовать команду plot(x,y,…). Перед повторным вводом данной команды необходимо поставить команду hold on, запрещающую очистку окна при построении новой зависимости. Нормировку данных можно осуществлять предварительно, а можно непосредственно при построении графиков. Оформление графика можно проводить вручную или с использованием соответствующих команд.

Пример результирующего графика приведён на рис. 2 для следующих значений вероятностей появления отдельных символов: $p_A = 0.1$, $p_B = 0.3$, $p_C = 0.6$. В качестве выводов к заданию требуется привести обоснование, почему при изменении длины последовательности меняется вид кривых; предположить, как изменится вид кривых при $N \to \infty$.

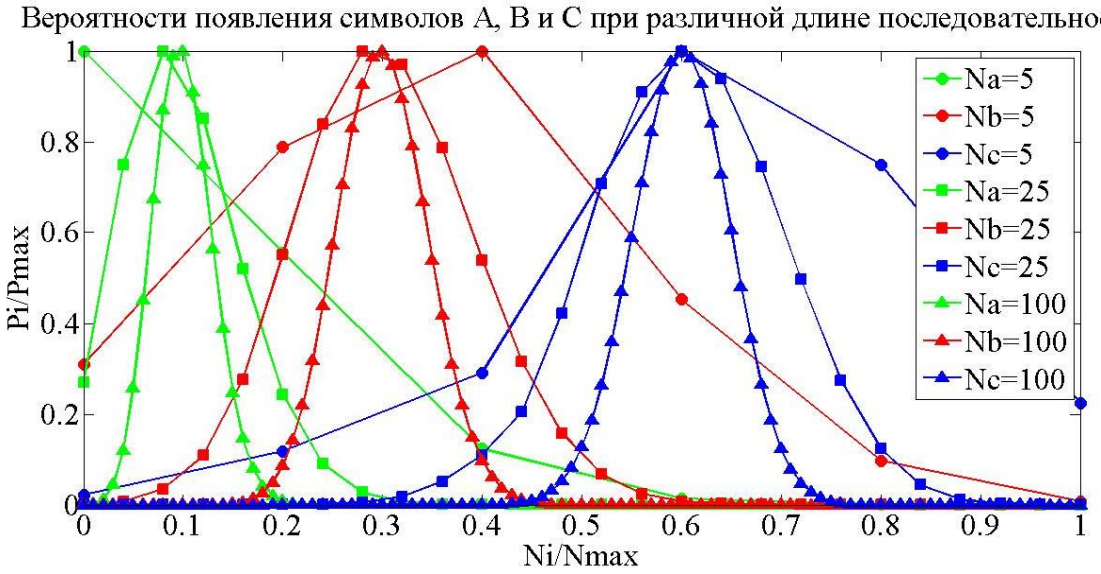

Рис. 2. Пример результирующего графика к заданию 1

Задание 2. *Требуется провести обработку двух текстовых фрагментов, представленных в файлах Text_1.txt, Text_2.txt, являющихся отрывками одного и того же произведения. Определить частоту повторения символов в текстах. Программный код обработки должен быть записан и сохранён в виде М-функции, входным аргументом которой является переменная, содержащая путь к обрабатываемому файлу. Выходными аргументами являются общее число символов в обрабатываемом тексте и словарь символов, содержащий в качестве числовой характеристики при ключе количество появлений символа. Графически в виде столбиковой диаграммы отобразить для каждого из текстов частоту появления следующих символов языка: а, в, и, л, н, о, р, с, т, пробел. График должен иметь подписи к осям, легенду. По оси абсцисс в качестве подписи должны быть отображены символы, для которых отложена частота их появления. В качестве выводов необходимо пояснить, почему различаются частоты появления символов русского языка в обработанных текстах.*

Для решения поставленной задачи необходимо с каждым из анализируемых фрагментов выполнить следующие действия:

1. Открыть файл.
2. Провести посимвольное считывание данных из файла с одновременной фиксацией числа повторений каждого символа и подсчётом общего количества символов в тексте.
3. Рассчитать частоту появления указанных в задании символов.
4. Отобразить требуемые данные графически.

Для выполнения задания удобно использовать такой способ организации данных, как словари (dictionary) или карты (map), при котором данные хранятся в виде набора ключей и соответствующих им значений. Ключи должны быть уникальными. Доступ к элементам словаря производится по ключу, а не по индексу, как при работе с массивами. Ключ может быть любого типа. Основные операции над словарём – это сохранение значения с заданным ключом и извлечение значения по ключу. В программном пакете Матлаб для создания словарей необходимо использовать класс containers.Map.

В качестве примера на рис. 3 приведена блок-схема алгоритма, а также один из возможных вариантов программного кода для реализации пунктов 1и 2.

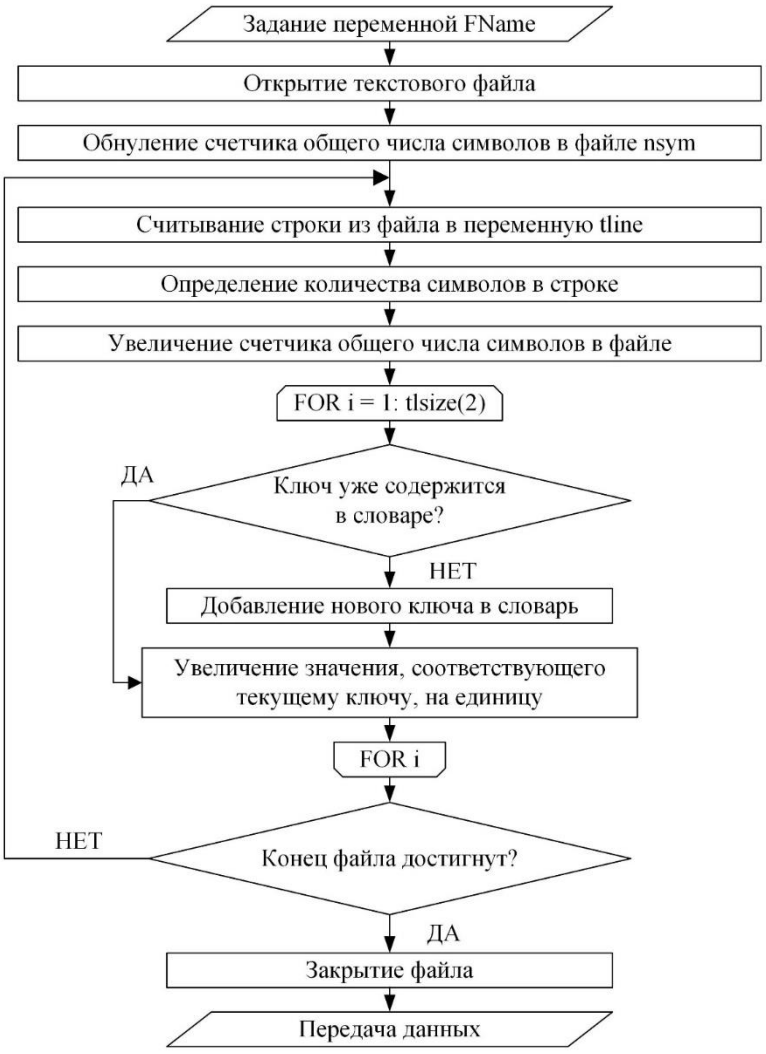

Рис. 3. Блок-схема алгоритма к заданию 2

В приведённом программном коде в качестве уникальных ключей заданы встречающиеся в тексте символы, а в качестве значений – число появлений каждого символа (уникального ключа) в тексте, рассчитываемое нарастающим итогом по мере обработки данных.

```
function [dic,nsym] = SymFric(FName)
% Определение частоты появления символов в тексте
dic=containers.Map % Создание словаря
fid=fopen(FName); % Открытие файла
nsym=0; % Обнуление переменной для подсчёта числа всех символов
while ~feof(fid) % Проверка условия достижения конца файла
   tline = fgetl(fid); % Считывание строки из файла
   tlsize=size(tline); % Определение размерности массива tline
   nsym=nsym+tlsize(2);
   for i=1:tlsize(2)
      if isKey(dic,lower(tline(i)))==0 % Проверка отсутствия символа в словаре
         dic(lower(tline(i)))=0; % Занесение недостающего символа в словарь
      end
      dic(lower(tline(i)))=dic(lower(tline(i)))+1; % Увеличение значения, соответствую-% щего ключу (количество повторений символа), на единицу
   end
end
fclose(fid); % Закрытие файла
```

end

Созданный М-файл сохраняют в текущей папке. Вызов функции осуществляют из основного окна программного пакета дважды, указывая в качестве входного аргумента имена файлов с указанием путей доступа, если файлы находятся не в рабочей папке.

Пример вызова функции:

>> [dic,nsym] = SymFric('Text_1.txt')

В результате исполнения программного кода пользователь получает два словаря. Для построения столбиковой диаграммы необходимо извлечь часть значений, соответствующих ключам а, в, и, л, н, о, р, с, т, пробел. Для этого необходимо использовать команду values(имя словаря, список ключей).

Частоту повторения символа определяют по формуле:

$p = \frac{n_{\text{сим}}}{N}$,

где $n_{\text{сим}}$ – число повторений символа в тексте; N – число всех символов в тексте.

Для построения столбиковой диаграммы рекомендуется использовать команду bar(x). Оформление графика можно проводить вручную или с использованием соответствующих команд. На рис. 4 приведён пример результирующего графика.

В качестве выводов необходимо пояснить, почему различаются частоты появления символов русского языка в обработанных текстах, являющихся отрывками одного и того же литературного произведения.

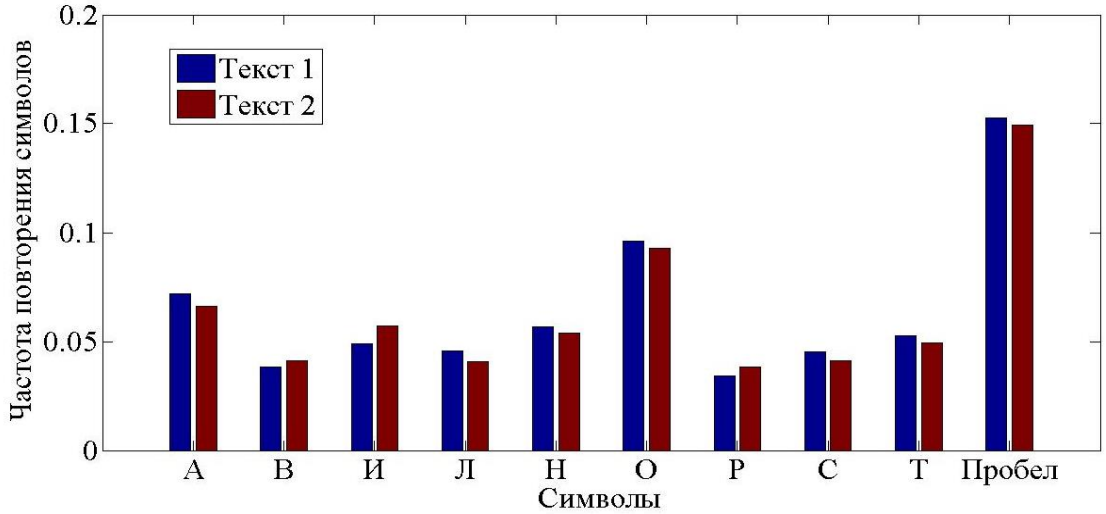

Рис. 4. Частоты появления символов в текстах

Лабораторная работа №3

Лабораторная работа включает два задания на равномерную дискретизацию сигнала, имеющего спектр, ограниченный частотой ω (теорему Котельникова).

Во многих системах связи сигналы представляют собой не последовательность дискретных символов, а непрерывные функции от времени, содержащие бесконечное множество точек (спектр). Значения непрерывных сигналов меняются постепенно и, следовательно, значение сигнала в данной точке всегда можно с большей или меньшей степенью точности предсказать по его значениям в предыдущих точках. Интервал времени между независящими друг от друга значениями непрерывного сигнала определяется полосой частот сигнала.

Теорема отсчётов во временном представлении, называемая также теоремой Котельникова, формулирует данное свойство непрерывных сигналов следующим образом. Рассмотрим непрерывный сигнал, прошедший через систему с ограниченной полосой частот и описываемый функцией $G(t)$. Тогда, если функция $G(t)$ не содержит составляющих с частотой выше ω, то она полностью определяется последовательностью её значений в точках, отстоящих на расстоянии $\frac{1}{2\omega}$ секунд друг от друга.

Задание 1. *Непрерывный сигнал* $G(t) = sin(20 \cdot \pi t) + cos(40 \cdot \pi t)$ *на интервале от –0.4 до 0.4 дискретизируется с шагом* Δt*, в результате чего получается последовательность* $G(n\Delta t) = sin\left(\frac{2}{25}\pi n\right) + cos\left(\frac{4}{25}\pi n\right)$*. Определить шаг дискретизации, согласуемый с условиями задания. Провести дискретизацию и восстановление сигнала с рассчитанным шагом, с шагом, уменьшенным/увеличенным в два раза. Построить графики и спектры исходного и дискретизированного сигналов. Отобразить все три случая графически (в одном графическом окне поместить график сигнала и график его спектра – всего потребуется построить три графических окна). Добавить заголовок к графикам, подписи к осям, легенду. Сделать выводы, что происходит с восстановленным сигналом и его спектром при изменении требуемого в соответствии с теоремой Котельникова шага дискретизации.*

Задание 2. *Сгенерировать одиночные импульсы (а – треугольный; б – прямоугольный) на интервале от –0.3 до 0.3 при условии, что амплитуда импульсов равна* $A = 1$*, длительность импульсов равна* $\tau_и = 0.2$*. Определить шаг равномерной дискретизации в соответствии с теоремой Котельникова при условии, что спектр импульса ограничен частотой* $\omega = 4\frac{\pi}{\tau_и}$*. Сформировать значения сигнала в точках отсчёта и провести по ним восстановление сигнала. Отобразить графически исходный и восстановленный сигналы (сформировать два графика в одном окне, добавить заголовок к графикам, подписи к осям, легенду). Сделать выводы, что происходит с восстановленным сигналом и его спектром при изменении требуемого в соответствии с теоремой Котельникова шага дискретизации.*

Оба задания однотипные. Для решения поставленных задач требуется выполнить следующие действия:

1. Определить шаг дискретизации.
2. Рассчитать значения исходного сигнала в точках отсчета. Для генерации треугольного импульса необходимо использовать функцию tripuls, а для прямоугольного – rectpuls.
3. Провести восстановление сигнала в соответствии с теоремой Котельникова, принимая в точках отсчёта за значения восстановленного сигнала значения исходного, а в промежуточных точках рассчитывая значения восстановленного сигнала по формуле:

$$G^*(t) = \sum_n G(n\Delta t)\frac{\sin \omega_{max}(t - n\Delta t)}{\omega_{max}(t - n\Delta t)}$$

4. Отобразить графически исходный и восстановленный сигналы, а также их спектры. Для отображения спектра сигнала провести дискретное преобразование Фурье, используя функцию fft(Y).
5. Повторить пп. 1-4 для других значений шага дискретизации.

В качестве примера на рис. 5 приведена блок-схема алгоритма. Реализуем программный код в виде скрипта, приведённого ниже.

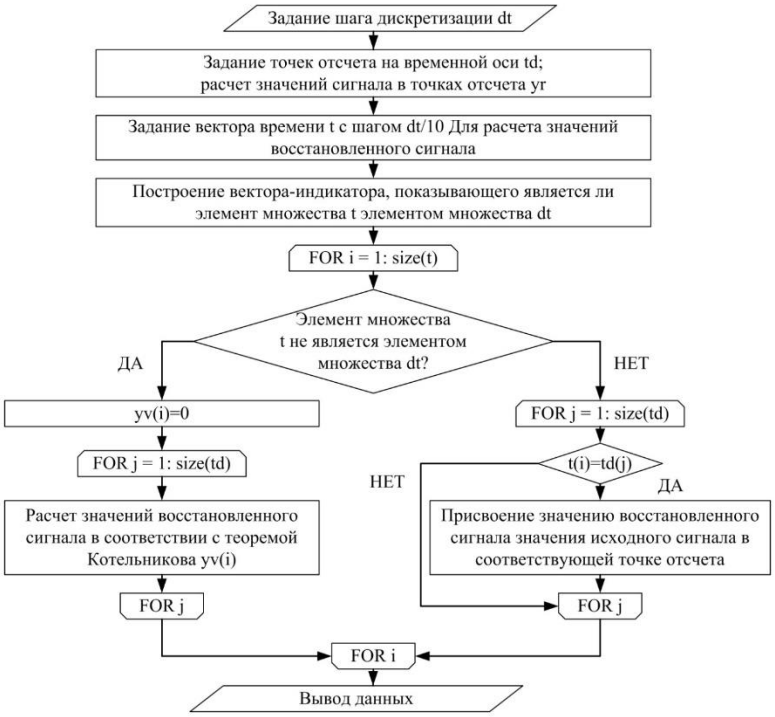

Рис. 5. Блок-схема алгоритма

```
dt=1/250; % Задание шага дискретизации
td=-0.4:dt:0.4; % Задание точек отсчёта на временной оси
yr=sin(20*pi*td)+cos(40*pi*td); % Расчёт значений сигнала в точках отсчёта
t=-0.4:dt/10:0.4; % Вектор времени для расчёта значений восстановленной функции
logic=ismember(t,td); % Построение вектора-индикатора пересечения множеств
for i=1:size(t,2)
  if logic(i)==0 % Расчёт значений восстановленного сигнала, в точках, не
% являющихся отсчётами
    yv(i)=0;
    for j=1:size(td,2)
      yv(i)=yv(i)+yr(j)*sin(250*pi*(t(1,i)-td(1,j)))/(250*pi*(t(1,i)-td(1,j)));
    end
  else % Присвоение восстановленному сигналу в точках отсчёта значений
% дискретизированого сигнала
    for j=1:size(td,2)
      if t(i)==td(j)
        yv(i)=yr(j);
      end
    end
  end
end
subplot(2,1,1)
plot(t,sin(20*pi*t)+cos(40*pi*t),'r') % Построение графика исходного сигнала
hold on
plot(t,yv,'b') % Построение графика восстановленного сигнала
w=fft(sin(20*pi*t)+cos(40*pi*t));
f=(0:length(sin(20*pi*t)+cos(40*pi*t))-1)*99/length(sin(20*pi*t)+cos(40*pi*t));
subplot(2,1,2)
plot(f,abs(w),'r') % Построение спектра исходного сигнала
hold on
wv=fft(yv);
plot(f,abs(wv),'g') % Построение спектра восстановленного сигнала
```

Скрипт запускают, выбрав в основном меню вспомогательного окна команду Debag→Run. На рис. 6 и 7 представлены результаты выполнения программного кода – исходный и восстановленный сигналы для двух случаев: 1 – шаг дискретизации соответствует требуемому по теореме Котельникова; 2 – шаг дискретизации выбран в два раза больше, чем необходимо.

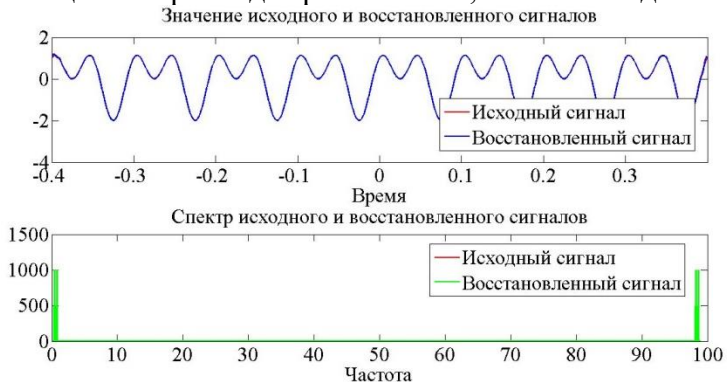

Рис. 6. Пример исходного и восстановленного сигнала и их спектров при условии, что шаг дискретизации выбран в соответствии с теоремой Котельникова

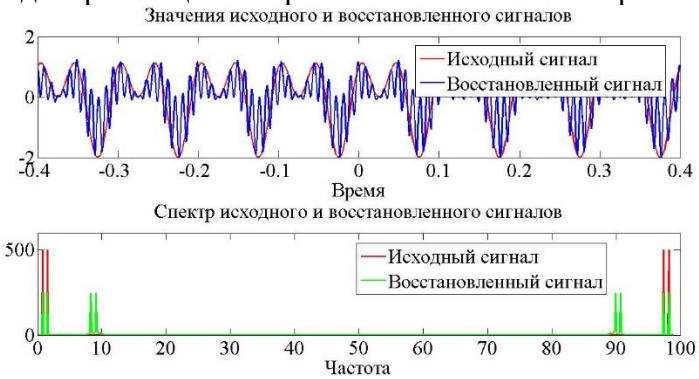

Рис. 7. Пример исходного и восстановленного сигнала и их спектров при условии, что шаг дискретизации выбран в два раза больше, чем требуется в соответствии с теоремой Котельникова

Лабораторная работа №4

Лабораторная работа включает четыре задания. Первые два задания направлены на изучение дискретизации сигнала по критерию наибольшего отклонения с использованием для восстановления сигнала интерполирующих полиномов Лагранжа нулевого и первого порядков (задание 1) и экстраполирующих полиномов Тейлора нулевого и первого порядков (задание 2). Третье задание направлено на изучение студентами принципов адаптивной дискретизации. Четвёртое задание знакомит студента с понятием дискретизации сигнала по уровню или квантованием сигнала.

В процессе дискретизации непрерывная функция $G(t)$, имеющая $(n+1)$ ограниченных производных, аппроксимируется многочленом n-ой степени. В зависимости от выбранного способа восстановления многочлен может быть интерполирующим (полином Лагранжа) или экстраполирующим (полином Тейлора). Задача обеспечения минимальной погрешности при восстановлении сигнала на практике не ставится. Обычно указывается её допустимое значение ε_0. Погрешность восстановления функции $G(t)$ многочленом $G^*(t)$ на каждом участке аппроксимации определяется остаточным членом $R_n(t)$:

$$R_n(t) = G(t) - G^*(t)$$

Следовательно, шаг дискретизации Δt должен быть выбран из условия $R_n(t) \le \varepsilon_0$. В табл. 1 дана краткая характеристика для всех полиномов, необходимых при выполнении заданий 1и 2.

Таблица 1. Краткая характеристика используемых полиномов

Ви	Сте	Ограни	Функция восстановленного сигнала

д полинома	пень полинома	чение на шаг	
По лином Лагранжа	$n = 0$	$\Delta t \le \frac{\varepsilon_0}{M_1}$	$G^*(t) = G(t_j)$ $t_{j-1} < t \le t_j$
	$n = 1$	$\Delta t \le \frac{\varepsilon_0}{M_1}$	$G^*(t) = \frac{t - t_j}{t_{j-1} - t_j} \cdot G(t_{j-1}) + \frac{t - t_{j-1}}{t_j - t_{j-1}} \cdot G(t_j)$ $t_{j-1} < t \le t_j$
По лином Тейлора	$n = 0$	$\Delta t \le \frac{\varepsilon_0}{M_1}$	$G^*(t) = G(t_j)$ $t_j \le t < t_{j+1}$
	$n = 1$	$\Delta t \le \sqrt{\frac{2\varepsilon_0}{M_2}}$	$G^*(t) = G(t_j) + G'(t_j) \cdot (t - t_j)$ $t_j \le t < t_{j+1}$

Задание 1. *Для сигнала вида* $G(t) = A_1 sin(2\pi f_1 t + \varphi_1) + A_2 cos(2\pi f_2 t + \varphi_2)$ *провести дискретизацию (квантование по времени) на отрезке* $t \in [0,1]$ *по критерию наибольшего отклонения (*ε_0*) с использованием интерполяционного многочлена Лагранжа нулевого и первого порядков. При восстановлении сигнала использовать шаг по времени в 5 раз меньший шага дискретизации сигнала. Отобразить в одном графическом окне четыре графика: а, б – исходный и восстановленный сигналы при использовании многочлена нулевого порядка на всем исследуемом интервале* $t \in [0,1]$ *и на ссуженном интервале* $t \in [0,0.1]$*; в, г – исходный и восстановленный сигналы при использовании многочлена первого порядка на всем исследуемом интервале* $t \in [0,1]$ *и на ссуженном интервале* $t \in [0,0.1]$.

Задание 2. *Для того же сигнала на том же отрезке по времени провести дискретизацию по критерию наибольшего отклонения (*ε_0*) с использованием экстраполирующего многочлена Тейлора нулевого и первого порядков. Условия для восстановления сигнала и требования к отображению графической информации взять из задания 1.*

С точки зрения проведения расчётов первые два задания выполняются аналогично, поэтому далее будет рассмотрен один пример программного кода, выполняющего дискретизацию и восстановление сигнала с использованием интерполирующего полинома Лагранжа первого порядка.

Для решения поставленной задачи необходимо выполнить следующие действия:

1. Из ограничения, накладываемого на шаг дискретизации, необходимо рассчитать максимально допустимый шаг по времени

2. Получить значение исходного сигнала в точках дискретизации

3. Провести восстановление сигнала между двумя соседними значениями дискретизированного сигнала, используя соответствующий полином

4. Отобразить графически исходный и дискретизированный сигналы.

В качестве примера на рис. 8 приведена блок-схема алгоритма, а также один из возможных вариантов программного кода, реализованного в виде М-функции для случая применения полиномов Лагранжа.

```
function [tv0,gv0,tv1,gv1,gsg,l ] = Discret_Lagrange( A1,f1,fi1,A2,f2,fi2,eps )
% Дискретизации сигнала по критерию наибольшего отклонения с использованием
% интерполирующих полиномов Лагранжа
syms ts
gs=A1*sin(pi*f1*ts+fi1)+A2*cos(pi*f2*ts+fi2); % Задание вида сигнала
dif1gs=diff(gs,ts,1); % Символьное вычисление производной первого порядка
dif2gs=diff(gs,ts,2); % Символьное вычисление производной второго порядка
l=0:0.0001:1;
gsg=subs(gs,ts,l);
```



Рис. 8. Блок-схема алгоритма для заданий 1и 2

```
m1=max(subs(dif1gs,ts,l)); % Нахождение максимальной производной 1-го порядка
m2=max(subs(dif2gs,ts,l)); % Нахождение максимальной производной 2-го порядка
dt0=eps/m1; % Расчёт шага дискретизации для полинома нулевого порядка
dt1=sqrt(8*eps/m2); % Расчёт шага дискретизации для полинома первого порядка
% Получение значений дискретизированных сигналов с разными шагами
tdis0=0:dt0:1;
dg0=subs(gs,ts,tdis0);
tdis1=0:dt1:1;
dg1=subs(gs,ts,tdis1);
%% Получение значений восстановленного сигнала
% Восстановление непрерывного сигнала полиномом нулевого порядка
```

```
k=1;
for i=1:(length(tdis0) –1)
   tv0(k)=tdis0(i);
   gv0(k)=dg0(i+1);
   for j=1:4
      k=k+1;
      tdis0p=tdis0(i)+j*dt0/5;
      tv0(k)=tdis0p;
      gv0(k)=dg0(i+1);
   end
   k=k+1;
end
% Восстановление непрерывного сигнала полиномом первого порядка
k=1;
for i=1:(length(tdis1) –1)
   tv1(k)=tdis1(i);
   gv1(k)=dg1(i);
   for j=1:4
      k=k+1;
      tdis1p=tdis1(i)+j*dt1/5;
      tv1(k)=tdis1p;
      gv1(k)=(tdis1p–tdis1(i+1))/(tdis1(i) –tdis1(i+1))*dg1(i)+(tdis1p–tdis1(i))/(tdis1(i+1)
–% tdis1(i))*dg1(i+1);
      end
   k=k+1;
end
end
```

Созданный М-файл сохраняют в текущей папке. Вызов функции осуществляют из основного окна программного пакета, указав в качестве входных аргументов значения, данные в задании. Ниже приведён пример кода для обращения к функции и графического отображения рассчитанных данных.

```
>> [tv0,gv0,tv1,gv1,gsg,l ] = Discret_Lagrange(1,2,pi,0.5,1.5,0,0.001 );
>> figure
>> subplot(2,2,1)
>> plot(l,gsg,tv0,gv0)
>> hold on
>> subplot(2,2,2)
>> plot(l,gsg,tv0,gv0)
>> subplot(2,2,3)
>> plot(l,gsg,tv1,gv1)
>> subplot(2,2,4)
>> plot(l,gsg,tv1,gv1)
```

На рис. 9 приведён снимок графического окна для первого задания. Задание 2 выполняется аналогично.

Ограничения на шаг и вид функций для расчёта восстановленного сигнала для полиномов Тейлора представлены в табл. 1.

В качестве выводов по заданиям 1 и 2 необходимо дать развёрнутые ответы на вопросы: в каком случае шаг дискретизации будет больше и почему; отражается ли это на точности восстановления сигнала?

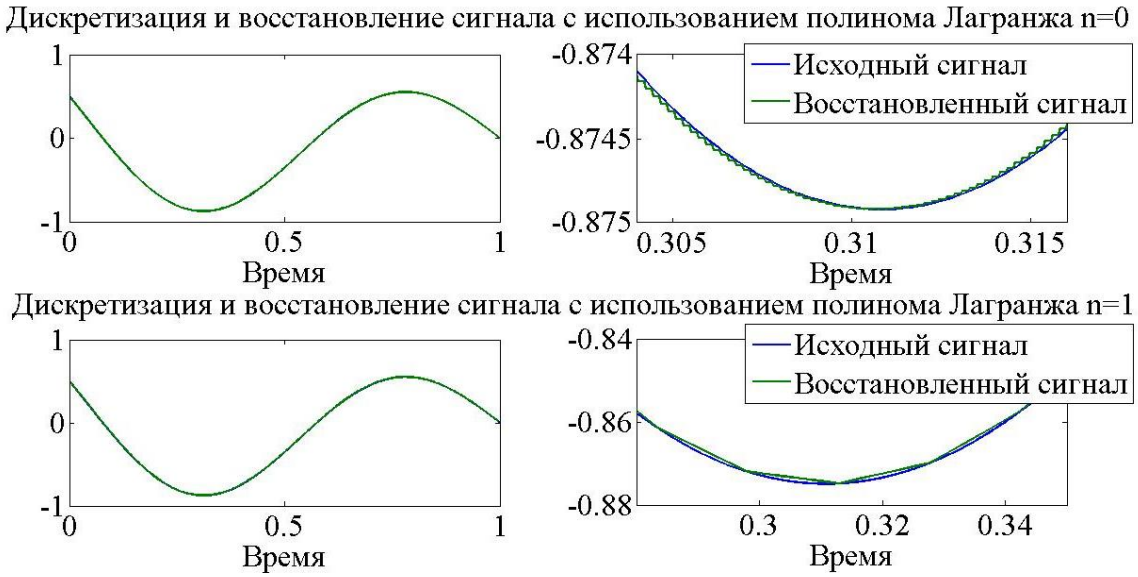

Рис. 9. Пример дискретизации и восстановления сигналов с использованием полиномов Лагранжа

Третье задание направлено на изучение студентами принципов адаптивной дискретизации. В основе принципа адаптивной дискретизации лежит непосредственное слежение за текущей погрешностью восстановления сигнала ε_0. Наиболее широкое применение на практике получили алгоритмы дискретизации сигнала с адаптацией по длине интервала аппроксимации. В процессе последовательного наращивания интервала аппроксимации производится сравнение сигнала $G(t)$ с воспроизводящей функцией $G^*(t)$, формируемой с учётом текущих значений динамических характеристик сигнала. Когда погрешность восстановления достигает заданного значения ε_0, наращивание интервала аппроксимации прекращается и производится запись значения сигнала (отсчёт). Интервалы времени между отсчётами при этом оказываются произвольными.

В качестве воспроизводящих функций наиболее часто используются степенные алгебраические полиномы нулевой и первой степеней.

Задание 3. Для сигнала из задания 1 на том же отрезке по времени провести адаптивную дискретизацию (допустимая ошибка дискретизации ε_0) с использованием степенного полинома нулевой и первой степеней. При выполнении задания использовать шаг, по времени равный 0,001 с. Провести восстановление сигнала. Требования к отображению графической информации взять из задания 1.

При адаптивной дискретизации с использованием степенных полиномов нулевой и первой степеней шаг дискретизации варьируется. Для решения поставленной задачи требуется выполнить следующие действия:

1. Используя заданный шаг, рассчитать значение степенных полиномов в следующей точке на временной оси

2. Определить отклонение значения степенного полинома от истинного значения сигнала

3. Если отклонение меньше заданной погрешности, то рассчитать следующее значение времени и вернуться к п. 1, в противном случае запомнить значение дискретизированного сигнала вместе со временем дискретизации

4. Произвести восстановление сигнала с использованием степенных полиномов нулевой и первой степеней

В качестве примера на рис. 10 приведена блок-схема алгоритма. Реализуем программный код для случая восстановления сигнала степенным полиномом первого порядка в виде М-функции, приведённой ниже.

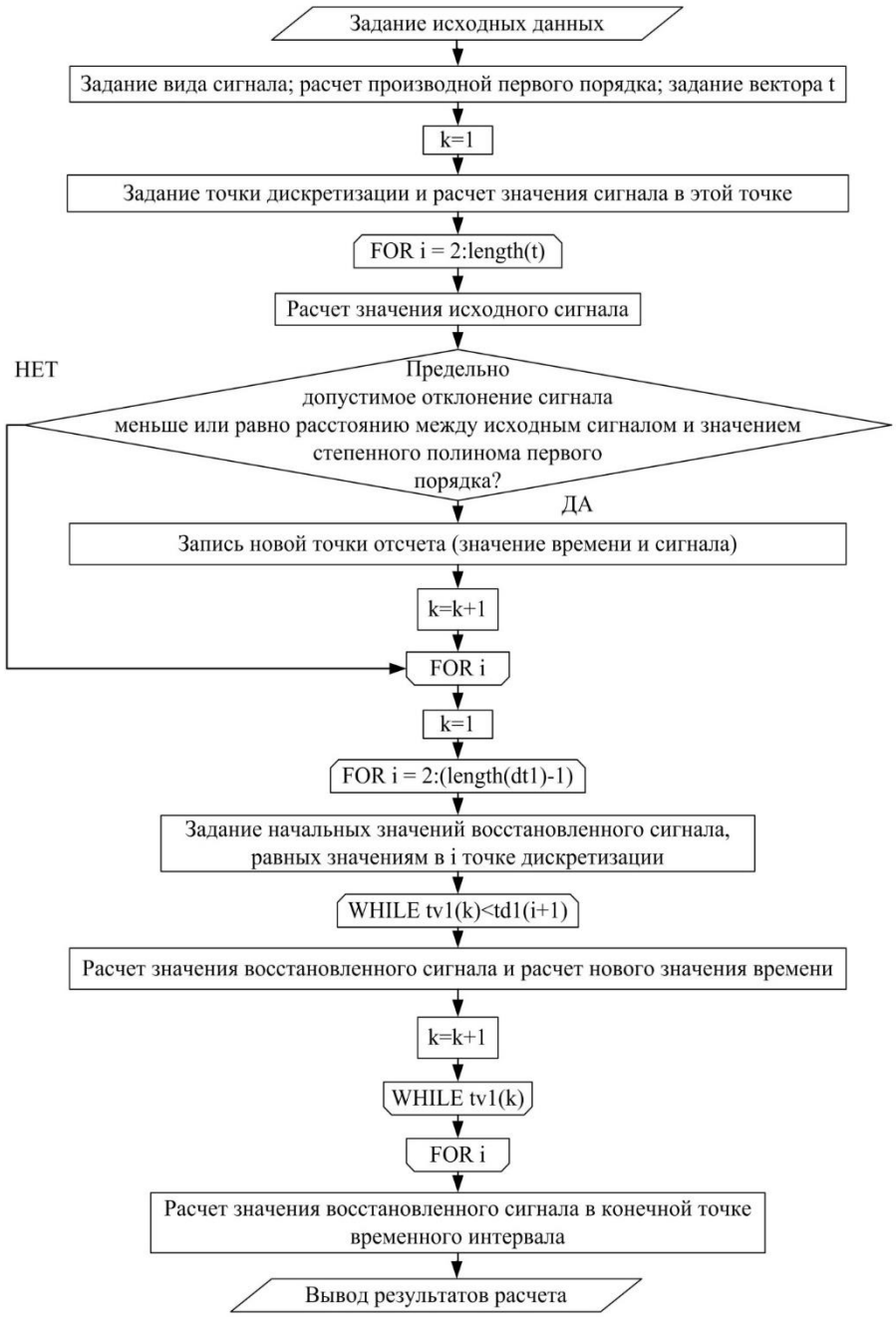

Рис. 10. Блок-схема алгоритма к заданию 3

```
function [ td0,gd0,td1,gd1,tv0,gv0,tv1,gv1 ] = Discret_Adapt( A1,f1,fi1,A2,f2,fi2,eps )
% Адаптивная дискретизации сигнала по критерию наибольшего отклонения
syms ts
gs=A1*sin(2*pi*f1*ts+fi1)+A2*cos(2*pi*f2*ts+fi2);
dif1gs=diff(gs,ts);
t=0:0.01:1;
% Расчёт значений дискретизированного сигнала при использовании степенного
% полинома первого порядка
k=1;
td1(k)=t(k);
gd1(k)=subs(gs,ts,td1(k));
for i=2:length(t)
   g=subs(gs,ts,t(i));
   if eps<=abs(g-gd1(k) –subs(dif1gs,ts,td1(k))*(t(i) –td1(k)))
      td1(k+1)=t(i);
```

```
            gd1(k+1)=g;
            k=k+1;
        end
    end
    % Расчёт восстановленного сигнала при использовании полинома первого
% порядка
    k=1;
    for i=1:length(td1)–1
        tv1(k)=td1(i);
        gv1(k)=gd1(i);
        while tv1(k)<td1(i+1)
            gv1(k)=gd1(i)+subs(dif1gs,ts,td1(i))*(tv1(k)–td1(i));
            tv1(k+1)=tv1(k)+0.001;
            k=k+1;
        end
    end
    gv1(k)=gd1(length(td1)–1)+subs(dif1gs,ts,td1(length(td1)–1))*(tv1(k)–td1(length(td1)–
1));
    end
```

На рис. 11 приведён пример адаптивной дискретизации с использованием степенного полинома первой степени для сигнала вида $G(t) = 2 \cdot \sin(2\pi t) + 3 \cdot \cos\left(\pi t + \frac{\pi}{4}\right)$, при заданной погрешности восстановления сигнала $\varepsilon_0 = 0{,}01$.

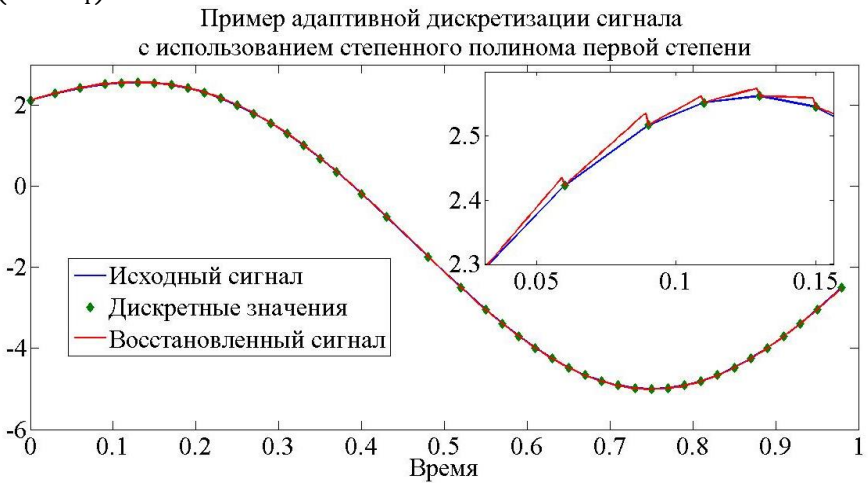

Рис. 11. Пример адаптивной дискретизации с использованием степенного полинома первой степени

Из рис. 11 видно, что шаг дискретизации непрерывного сигнала меняется в зависимости от скорости изменения сигнала: расстояние между двумя точками дискретизации на пологих участках значительно превышает аналогичный параметр на участках резкого изменения сигнала.

Большее приближение позволяет увидеть, что восстановленный сигнал представляет собой набор касательных, проведённых из начальной точки на каждом шаге по времени.

В качестве вывода по третьему заданию необходимо дать аргументированный ответ на вопрос, почему не рекомендуется использовать адаптивную дискретизацию для сигналов, содержащих высокочастотные помехи?

Четвёртое задание знакомит студента с понятием дискретизации сигнала по уровню или квантованием сигнала. Мгновенное значение непрерывного сигнала $G(t_j)$ представляет собой случайную величину. Диапазон её изменения, называемый непрерывной шкалой мгновенных значений сигнала, ограничен значениями G_{min} и G_{max}, что отражает условие физической реализуемости сигнала. При квантовании по уровню

непрерывную шкалу мгновенных значений сигнала $G_n = G_{max} - G_{min}$ разбивают на n интервалов, называемых шагами квантования. Границами шагов квантования являются значения $G_0 = G_{min}, G_1, \dots, G_{n-1}, G_n = G_{max}$. Из множества мгновенных значений, принадлежащих i–му шагу квантования ($G_{i-1} \leq G < G_i$), только одно значение G_i' является разрешённым (i–й уровень квантования). Любое другое из указанного множества значений округляется до G_i'. Совокупность величин G_i' (i = 1, 2, ..., n) образует дискретную шкалу уровней квантования.

Задание 4. Провести квантование сигнала по уровню, используя верхнее значение для уровня, при условии, что всего 5 уровней. Отобразить исходный и квантованный сигналы графически.

Для выполнения поставленной задачи необходимо выполнить следующие действия:

1. Найти максимальное и минимальное значение сигнала на исследуемом интервале, определить шаг квантования

2. Произвести расчёт дискретной шкалы уровней квантования

3. На всём заданном диапазоне определить значения квантованного по уровню сигнала

4. Отобразить результаты графически

В качестве примера на рис. 12 приведена блок-схема алгоритма, а также один из возможных вариантов программного кода, реализованного в виде М-функции и приведённого ниже.

```
function [t,g,dq,gq,deltaq]=Qvantovanie(A1,f1,fi1,A2,f2,fi2,n)
% Квантование сигнала по уровню
syms ts
gs=A1*sin(pi*f1*ts+fi1)+A2*cos(pi*f2*ts+fi2);
t=0:0.01:2;
g=subs(gs,ts,t);
deltaq=(max(g)–min(g))/n;
% Определение дискретной шкалы уровней  квантования
for i=1:n
   dq(i)=min(g)+i*deltaq;
end
dq(n)=max(g);
% Квантование сигнала
for i=1:length(t)
 j=2;
   while j<=n
        if  g(i)<=dq(1)
           gq(i)=dq(1);
        elseif and (g(i)<=dq(j),g(i)>dq(j–1))
           gq(i)=dq(j);
        end
   j=j+1;
   end
end
end
```

Созданный М-файл сохраняют в текущей папке. Вызов функции осуществляют из основного окна программного пакета, указав в качестве входных аргументов значения, данные в задании. Ниже приведён пример кода, для обращения к функции и графического отображения рассчитанных данных:

```
>> [t,g,dq,gq,deltaq]=Qvantovanie(2,1,pi/2,3,0.5,3*pi/4,5);
>> plot(t,g,t,gq)
```

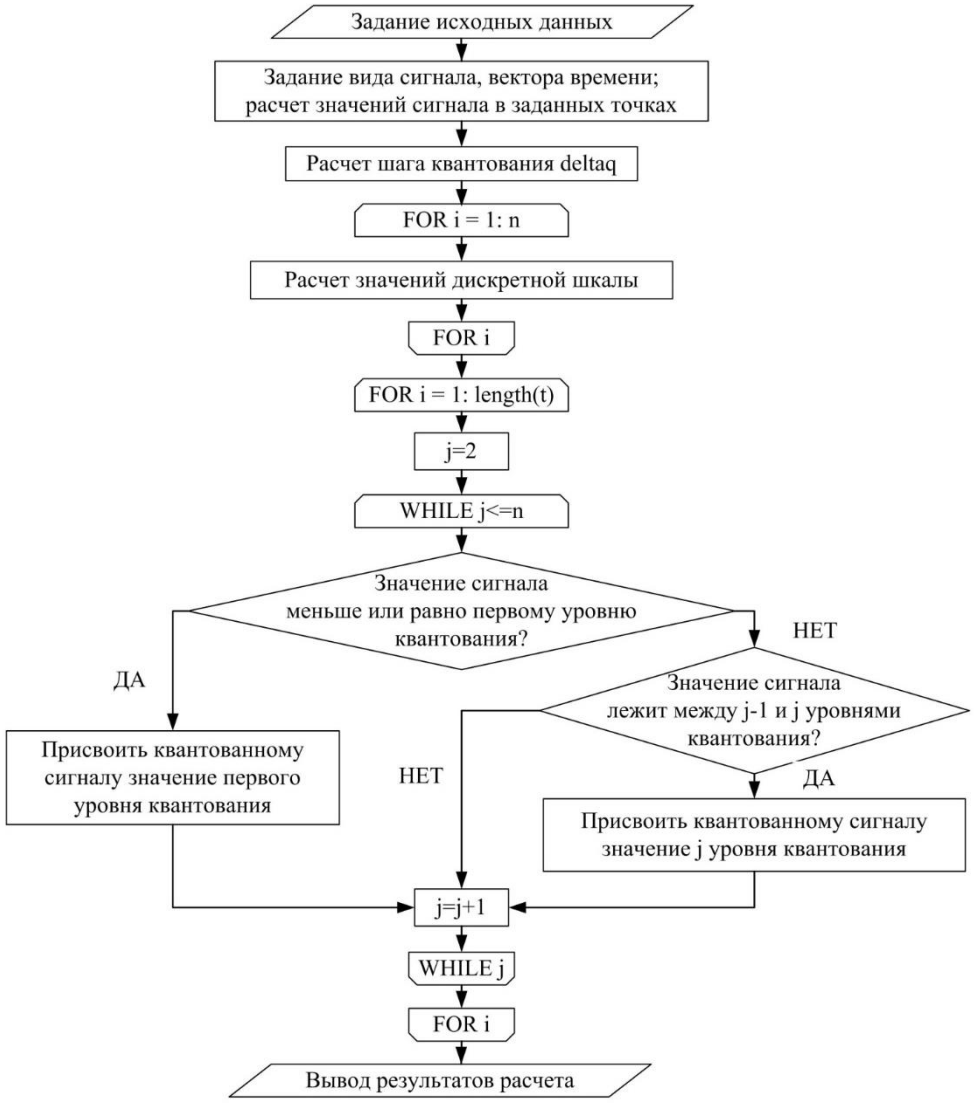

Рис. 12. Блок схема алгоритма к заданию 4

На рис. 13 приведен снимок полученного графического окна.

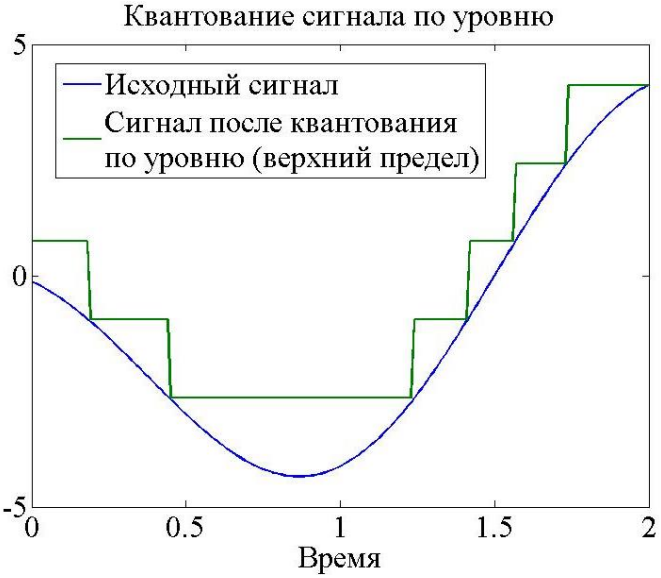

Рис. 13. Исходный и квантованный сигналы

В качестве выводов по четвёртому заданию необходимо указать, при каком выборе значений дискретной шкалы уровней квантования (по верхнему, нижнему пределам или

по среднему значению на i-м шаге) ошибка квантования будет наименьшей и почему.

Лабораторная работа №5

Задания, выполняемые на лабораторной работе №5, знакомят студентов с фильтрацией сигналов.

Фильтры предназначены для выделения или ослабления сигналов с заданным спектром частот. В общем случае фильтром можно назвать частотно-зависимый усилитель, коэффициент усиления (пропускания) которого различен на разных частотах. Область частот, в которой фильтры обладают малым ослаблением сигнала (т.е. пропускают его), называется полосой пропускания. Область частот, в которой фильтры существенно ослабляют сигнал, называется полосой заграждения (подавления, задерживания).

Фильтрация сигнала обычно предпринимается с целью увеличить отношение полезного сигнала к шумам и помехам или усилить полезные качества сигнала. Фильтры могут быть классифицированы в зависимости от вида входного и выходного сигналов, от вида частотной характеристики, от вида и длительности импульсной характеристики.

Лабораторная работа включает два задания.

Задание 1. *Смоделировать с помощью программы MatLab сложный сигнал следующего вида:* $G(t) = G_1(t) + G_2(t) + g(t)$, *где* $G_1(t)$ *– сигнал вида* $G_1(t) = A_1 sin(25t + \varphi_1)$, *где* $A_1 = 0.5$; $G_2(t)$ *– пилообразный импульс амплитуды* $A_2 = 4$, *симметричность которого задается аргументом* $width = 0.5$; $g(t)$ *– белый Гауссовский шум с коэффициентом понижения/усиления* $A_3 = 0.1$ *и мощностью* $p = 0$.

С помощью фильтров Чебышева (пульсации в полосе пропускания) $n_1 = 4$ *порядка с интенсивностью пульсаций* $R_p = 0.06$ *и частотой среза* $W_n = 0.3$ *и инверсионного фильтра Чебышева (пульсации в полосе задерживания)* $n_2 = 9$ *порядка с интенсивностью пульсаций* $R_s = 35$ *и частотой среза* $W_n = 0.3$ *выделить из сложного сигнала пилообразный, отфильтровав синусоидальную составляющую и белый Гауссовский шум.*

По результатам работы требуется построить следующие графики:

1. График, содержащий отдельные составляющие сигнала: $G_1(t)$, $G_2(t)$, $g(t)$
2. График, отображающий суммарный сигнал $G(t)$
3. График, содержащий амплитудно-частотную характеристику (АЧХ) обоих фильтров
4. Графическое окно, содержащее два графика: 1 – АЧХ исходного сигнала и сигнала после фильтра Чебышева; 2 – АЧХ исходного сигнала и сигнала после инверсного фильтра Чебышева
5. Сравнительный график АЧХ сигнала после 2-х фильтров
6. График, отображающий исходный сигнал и сигнал после каждого из фильтров

На рис. 14-19 представлены требуемые графики.

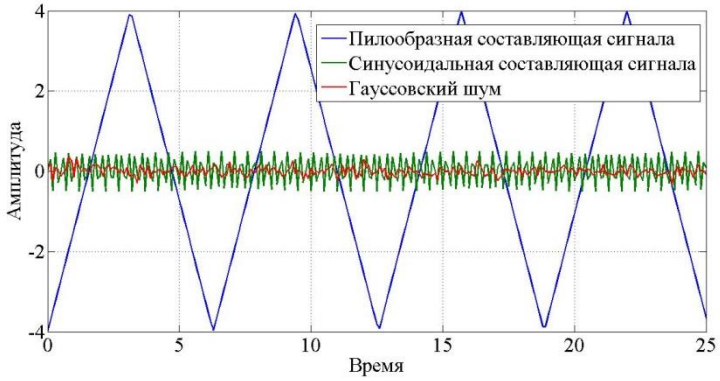

Рис. 14. Отдельные составляющие сложного сигнала

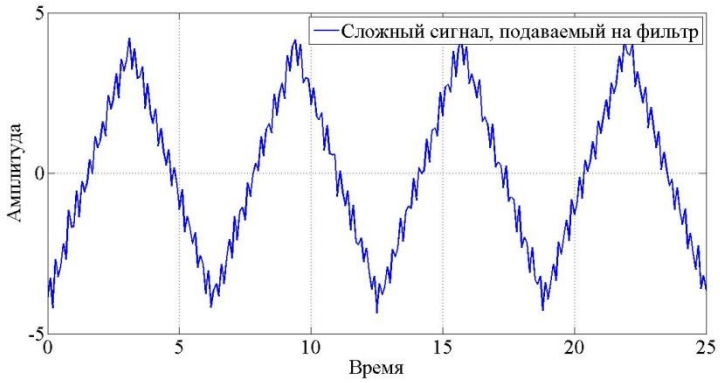

Рис. 15. Сложный сигнал

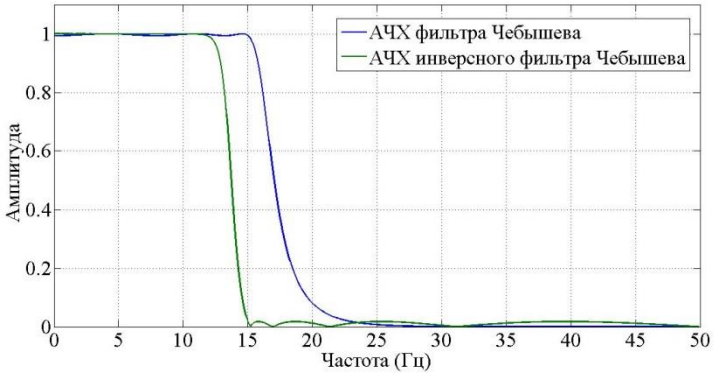

Рис. 16. АЧХ фильтров

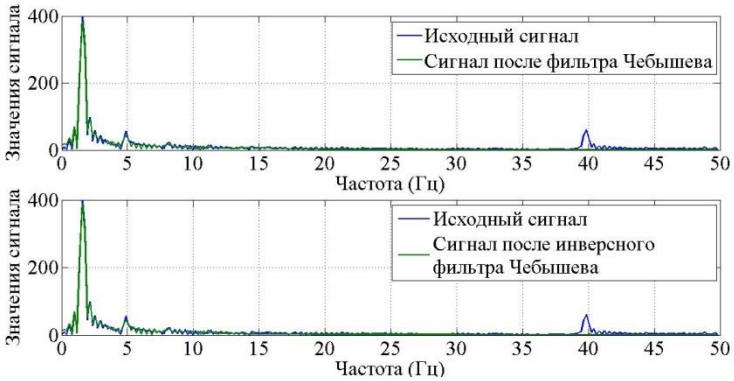

Рис. 17. АЧХ исходного сигнала и сигнала после разных фильтров

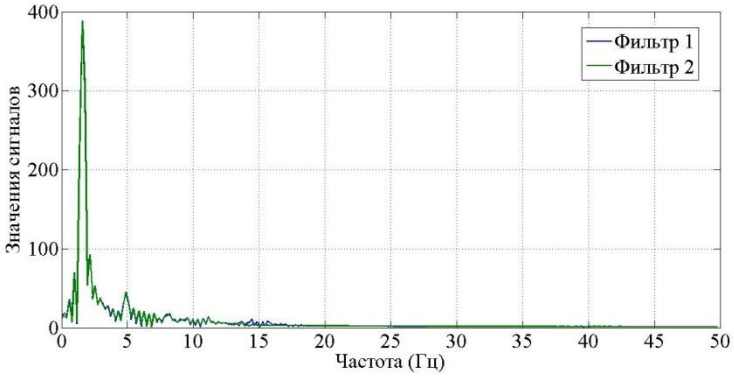

Рис. 18. Сравнительный график АЧХ сигнала после 2-х фильтров

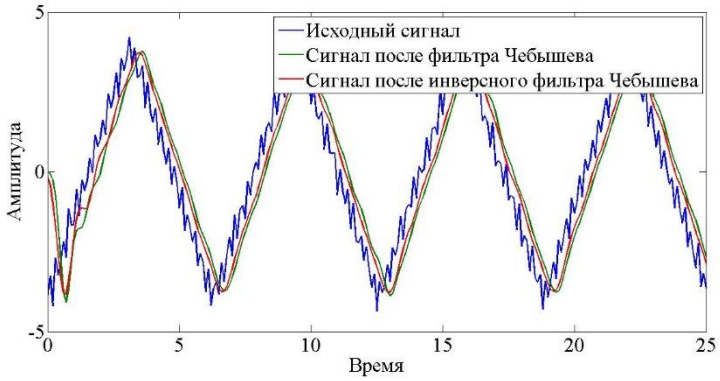

Рис. 19. Сигнал до и после пропускания через фильтры

Ниже в качестве примера приведён листинг программного кода, позволяющий выполнить задание 1.

```
t=0:0.1:25; % Определение временного интервала
y=0.5*sin(25*t); % Определение синусоидального сигнала
x=4*sawtooth(t,0.5); % Определение пилообразного сигнала
d=0.1*wgn(1,251,0); % Задание белого Гауссовского шума
plot(t,x,t,y,t,d), grid % Вывод 3-х составляющих сигнала на экран
xlabel ('Время'); % Подпись оси X
ylabel ('Амплитуда'); % Подпись оси Y
s=x+y+d; % Синтез сложного сигнала
figure % Вызов нового графического окна
plot(t,s), grid; % Вывод сложного сигнала на экран
xlabel ('Время'); % Подпись оси X
ylabel ('Амплитуда'); % Подпись оси Y
[b,a]=cheby1(6,0.06,0.3); % Определение параметров фильтра Чебышева шестого
% порядка
[b1,a1]=cheby2(9,35,0.3); % Определение параметров инверсного фильтра
Чебышева % девятого порядка
Fs=100; % Частота дискретизации
[H,w] = freqz(b,a,512); % Определение АЧХ и ФЧХ фильтра Чебышева
[H1,w] = freqz(b1,a1,512); % Определение АЧХ и ФЧХ инверсного фильтра
Чебышева
figure
plot(w*Fs/(2*pi),abs(H), w*Fs/(2*pi),abs(H1)), grid; % Вывод графика АЧХ
xlabel('Частота (Гц)'); % Подпись оси X
ylabel('Амплитуда'); % Подпись оси Y
legend({'АЧХ фильтра Чебышева','АЧХ инверсного фильтра Чебышева'});
sf=filter(b,a,s); % Фильтрация сигнала фильтром Чебышева
sf1=filter(b1,a1,s); % Фильтрация сигнала инверсным фильтром Чебышева
S = fft(s,512); % Преобразование Фурье сложного сигнала
SF = fft(sf,512); % Преобразование отфильтрованного сигнала 1
SF1 = fft(sf1,512); % Преобразование отфильтрованного сигнала 2
w = (0:255)/256*(Fs/2); % Разбиение частотной оси на 256 значений
figure
subplot(2,1,1)
plot(w,abs([S(1:256)' SF(1:256)'])); grid; % Построение графика АЧХ
xlabel('Частота (Гц)'); % Подпись оси X
ylabel('Значения преобразования Фурье'); % Подпись оси Y
legend({'Входной сигнал','Сигнал после фильтра Чебышева'}); % Подпись графиков
hold on
subplot(2,1,2)
```

```
plot(w,abs([S(1:256)' SF1(1:256)'])); grid; % Построение графика АЧХ
xlabel('Частота (Гц)'); % Подпись оси X
ylabel('Значения преобразования Фурье'); % Подпись оси Y
legend({'Входной сигнал','Сигнал после инверсного фильтра Чебышева'}); % Подпись % графиков
figure
plot(w,abs([SF(1:256)' SF1(1:256)'])); grid;
xlabel('Частота (Гц)'); % Подпись оси X
ylabel('Значения преобразования Фурье'); % Подпись оси Y
legend({'Фильтр 1','Фильтр 2'}); % Подпись легенды
figure
plot (t,s,t,sf,t,sf1)
legend ('Исходный сигнал','Сигнал после фильтра Чебышева','Сигнал после инверсного фильтра Чебышева'); % Заголовки графиков сигналов
```

В качестве выводов по первому заданию требуется отметить, различие между фильтрами и какое влияние разные фильтры оказывают на фильтруемый сигнал.

Задание 2. *Для сигнала из задания 1 применить фильтр Баттерворта* $n_з = 4$ *порядка частотой среза* $W_n = 0.5$ *и диапазоном полосы запирания* $W_n \pm 0.1$*, установив характеристики, соответствующие фильтру нижних частот (НЧ), верхних частот (ВЧ) и запирающему фильтру. Построить график, содержащий АЧХ для трёх рассмотренных вариантов. В новом графическом окне отобразить четыре отдельных графика: 1 – исходный сигнал, 2 – сигнал после фильтра НЧ, 3 – сигнал после фильтра ВЧ, сигнал после запирающего фильтра. Сделать выводы.*

На рис. 20-21 представлены требуемые при выполнении задания графики.

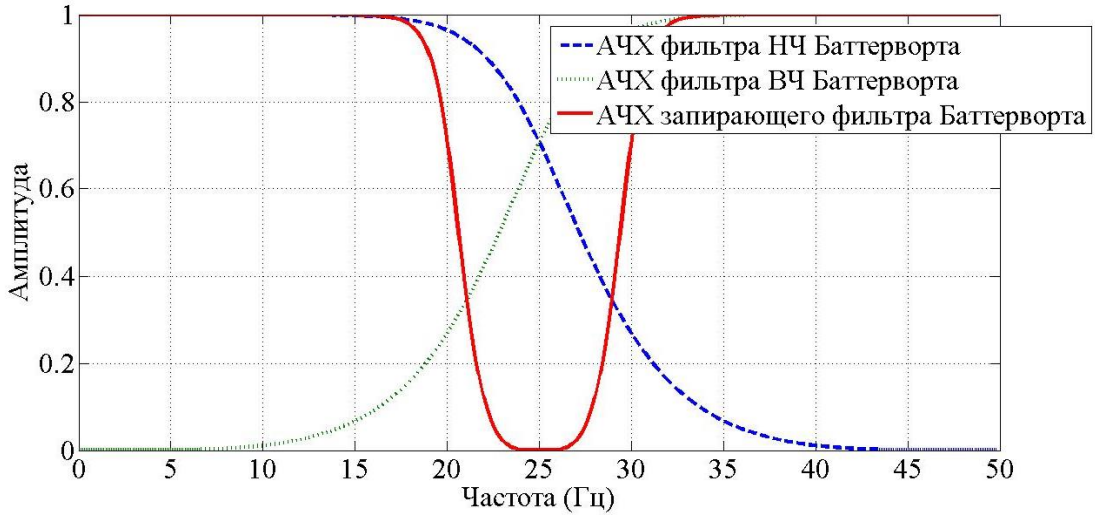

Рис. 20. Амплитудно-частотные характеристики фильтров

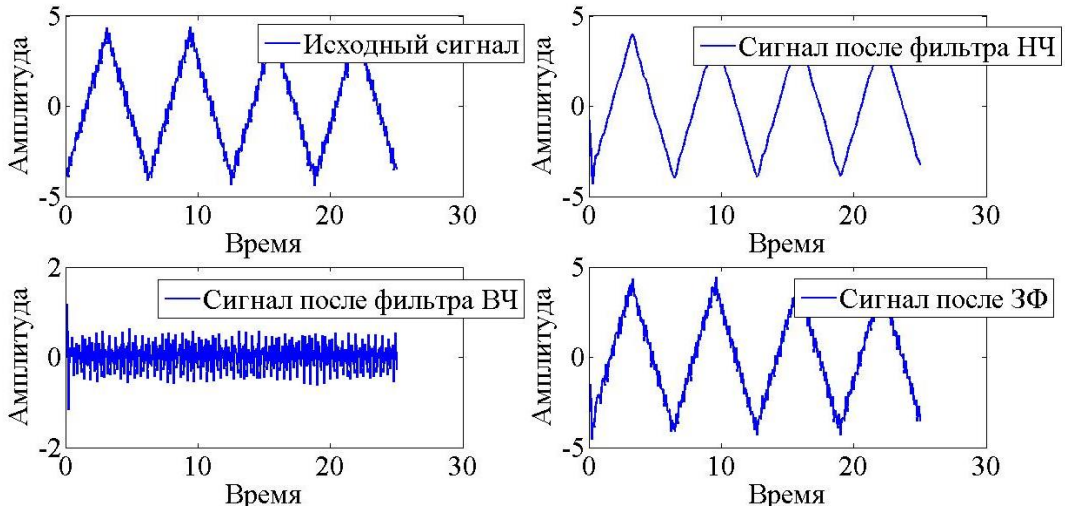

Рис. 21. Сигнал до и после пропускания через фильтр

Ниже в качестве примера приведен листинг программного кода, позволяющий выполнить задание 2.

```
t=0:0.1:25; % Определение временного интервала
y=0.5*sin(25*t); % Определение синусоидального сигнала
x=4*sawtooth(t,0.5); % Определение пилообразного сигнала
d=0.1*wgn(1,251,0); % Задание белого Гауссовского шума
s=y+x+d;
[bb,ab]=butter(4,0.5); % Определение параметров фильтра НЧ Баттерворта 4-го порядка
[bb1,ab1]=butter(4,0.5,'high'); % Определение параметров фильтра ВЧ Баттерворта 4-го % порядка
[bb2,ab2]=butter(4,[0.4 0.6],'stop'); % Определение параметров заграждающего фильтра % Баттерворта 4-го порядка
Fs=100; % Частота дискретизации
[Hb,w] = freqz(bb,ab,512); % Определение АЧХ и ФЧХ фильтра НЧ Баттерворта 4-го % порядка
[Hb1,w] = freqz(bb1,ab1,512); % Определение АЧХ и ФЧХ фильтра ВЧ Баттерворта % 4-го порядка
[Hb2,w] = freqz(bb2,ab2,512); % Определение АЧХ и ФЧХ заграждающего фильтра % Баттерворта 4-го порядка
plot(w*Fs/(2*pi),abs(Hb), w*Fs/(2*pi),abs(Hb1), w*Fs/(2*pi),abs(Hb2)), grid; % Вывод % графика АЧХ
xlabel('Частота (Гц)'); % Подпись оси X
ylabel('Амплитуда'); % Подпись оси Y
legend({'АЧХ фильтра НЧ Баттерворта','АЧХ фильтра ВЧ Баттерворта','АЧХ запирающего фильтра Баттерворта'});
sfb=filter(bb,ab,s); % Фильтрация сигнала фильтром НЧ Баттерворта 4-го порядка
sfb1=filter(bb1,ab1,s); % Фильтрация сигнала фильтром ВЧ Баттерворта 4-го порядка
sfb2=filter(bb2,ab2,s); % Фильтрация сигнала запирающим фильтром Баттерворта 4-го % порядка
figure
subplot(2,2,1)
plot (t,s)
legend ('Исходный сигнал')
hold on
subplot(2,2,2)
```

```
plot(t,sfb)
legend ('Сигнал после фильтра НЧ Баттерворта')
subplot(2,2,3)
plot(t,sfb1)
legend ('Сигнал после фильтра ВЧ Баттерворта')
subplot(2,2,4)
plot(t,sfb2)
legend ('Сигнал после запирающего фильтра Баттерворта')
```

В качестве выводов по 2 заданию необходимо дать оценку влияния фильтра с разной амплитудно-частотной характеристикой на пропускаемый сложный сигнал.

Лабораторная работа №6

Для передачи сигналов на большие расстояния необходимо, чтобы они обладали большой энергией. Известно, что энергия сигнала пропорциональна четвёртой степени его частоты, т.е. сигналы с большей частотой обладают большей энергией. На практике часто сигналы, несущие в себе информацию (например, речевые сигналы), имеют низкую частоту колебаний и поэтому чтобы передать их на большое расстояние, необходимо повышать частоту информационных сигналов. Добиваются этого путём «накладывания» информационного сигнала на другой сигнал, который имеет высокую частоту колебаний.

Модуляция – тип физического кодирования, используемый при передаче дискретных данных по каналам связи. Сущность модуляции, заключается в следующем. Формируется некоторое колебание (чаще всего гармоническое), называемое несущим колебанием или просто несущей. Какой-либо из параметров этого колебания (амплитуда, частота, фаза) изменяется во времени пропорционально исходному сигналу. Исходный сигнал называют модулирующим, а результирующее колебание с изменяющимися во времени параметрами – модулированным сигналом. Спектр результирующего модулированного сигнала зависит от типа модуляции и скорости модуляции. Обратный процесс – выделение модулирующего сигнала из модулированного сигнала – называется демодуляцией.

Использование модуляции позволяет согласовать параметры сигнала с параметрами каналов передачи сигналов, повысить помехоустойчивость сигнала, увеличить дальность передачи сигнала, организовать многоканальную передачу сигнала.

Задание 1. *Провести амплитудную модуляцию (АМ) сигнала вида* $G(t) = sin(2\pi ft)$. *В качестве несущей выбрать сигнал* $G_н(t) = sin(2\pi f_н t)$. $f = 2, f_н = 20, f_{дис.} = 1000$. *Длительность сигнала принять равной 2 с.*

По результатам работы требуется построить следующие графики:

В одном графическом окне отобразить графики исходного сигнала, три графика модулированного сигнала при условии, что проводилась двухполостная аналоговая модуляция с добавленной несущей; двухполостная аналоговая модуляция с подавленной несущей; однополостная боковая (ОБП) модуляция.

Во втором графическом окне построить графики спектра модулированных сигналов (для трёх сигналов), масштабированные в области существования полос.

Задание 2. *Провести частотную и фазовую модуляцию сигнала вида* $G(t) = sin(2\pi ft)$. *В качестве несущей выбрать сигнал* $G_н(t) = sin(2\pi f_н t)$. $f = 2, f_н = 20, f_{дис.} = 2000$. *Длительность сигнала принять равной 2 с. Параметры opt подобрать таким образом, чтобы количество боковых частот равнялось 1. Требования к графикам взять из задания 1.*

Задание 3. *Провести Квадратурную модуляцию сигналов вида* $G_1(t) = sin(2\pi f_1 t),\ G_2(t) = sin(2\pi f_2 t)$. *В качестве несущей выбрать сигнал* $G_н(t) = sin(2\pi f_н t)$. $f_1 = 1, f_2 = 2, f_н = 10, f_{дис.} = 500$. *Длительность сигнала принять равной 3 с. Провести демодуляцию полученного сигнала. Отобразить в одном графическом окне графики исходных сигналов, несущей, модулированного сигнала и демодулированных сигналов. Подписать все графики, их оси.*

Задание 4. *Провести импульсную модуляцию сигнала вида* $G(t) = A \cdot sin(2\pi ft)$ *двух видов: ШИМ и ВИМ.* $f_{\text{им.}} = 4, f_{\text{сиг.}} = 2, f_{\text{дис.}} = 20,$ $A = 0.2$. *Длительность сигнала принять равной 0.4 с. В одном графическом окне отобразить модулирующий и модулированные сигналы. Подписать графики. Сделать выводы.*

Задания 1-4 однотипные и отличаются только способом модуляции. В связи с этим далее в качестве примера приводится только листинг программного кода, позволяющий выполнить задание 1.

```
fs=1000; % Частота дискретизации
t=0:1/fs:2; % Время
F=2; % Частота сигнала
fc=20; % Частота несущей
a=sin(2*pi*F*t); % Сигнал
s=sin(2*pi*fc*t); % Несущая
s1=modulate(a,fc,fs,’amdsb-tc’); % Двухполосная АМ
s2=modulate(a,fc,fs,’amdsb-sc’); % АМ с подавленной несущей
s3=modulate(a,fc,fs,’amssb’); % ОБП модуляция
subplot(5,1,1);
title(‘Модулирующий сигнал’);
hold on;
plot(t,a);
grid on;
subplot(5,1,2);
title(‘Несущая’);
hold on;
plot(t,s);
grid on;
subplot(5,1,3);
title('Модулированный сигнал, АМ двухполосная с добавленной несущей');
hold on;
plot(t,s1);
grid on;
subplot(5,1,4);
title('Модулированный сигнал, АМ двухполосная с подавленной несущей');
hold on;
plot(t,s2);
grid on;
subplot(5,1,5);
title(‘Модулированный сигнал, АМ ОБП’);
hold on;
plot(t,s3);
grid on;
Nn=20
Nk = 60;
f = (Nn:Nk)/length(t) * fs; % Вектор значений частот для графиков
spec_s1 = fft(s1); % Расчет спектров
spec_s2 = fft(s2);
spec_s3 = fft(s3);
figure
subplot(1, 3, 1)
stem(abs(spec_s1(Nn:Nk+1)))
title('Спектр модулированного сигнала 1')
```

```
subplot(1, 3, 2)
stem(abs(spec_s2(Nn:Nk+1)))
title('Спектр модулированного сигнала 2')
subplot(1, 3, 3)
stem(abs(spec_s3(Nn:Nk+1)))
title('Спектр модулированного сигнала 3')
```

На рис. 22 и 23 представлены в качестве примера требуемые при выполнении задания графики.

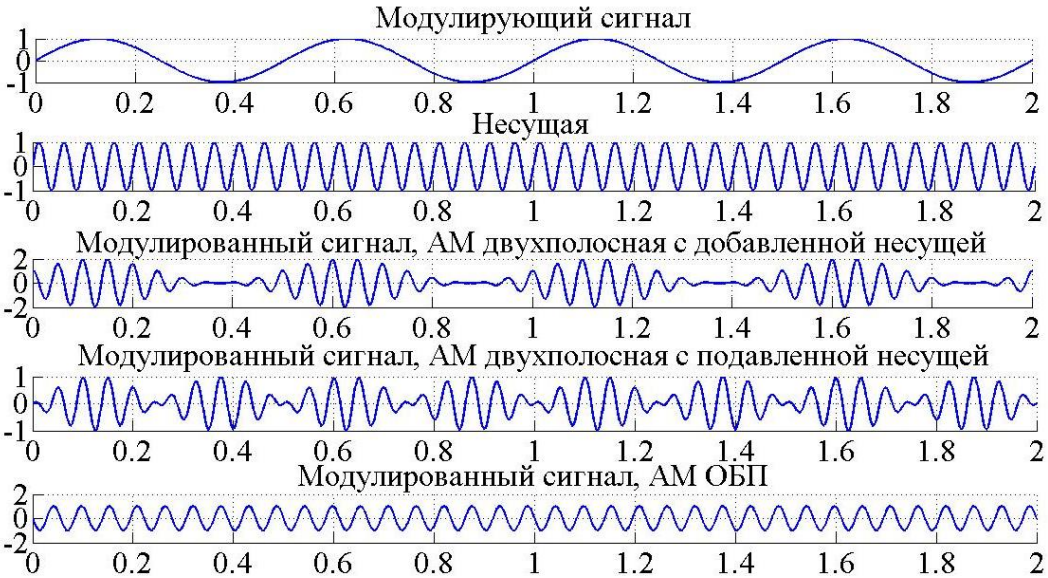

Рис. 22. Исходный и модулированный при различных условиях сигналы

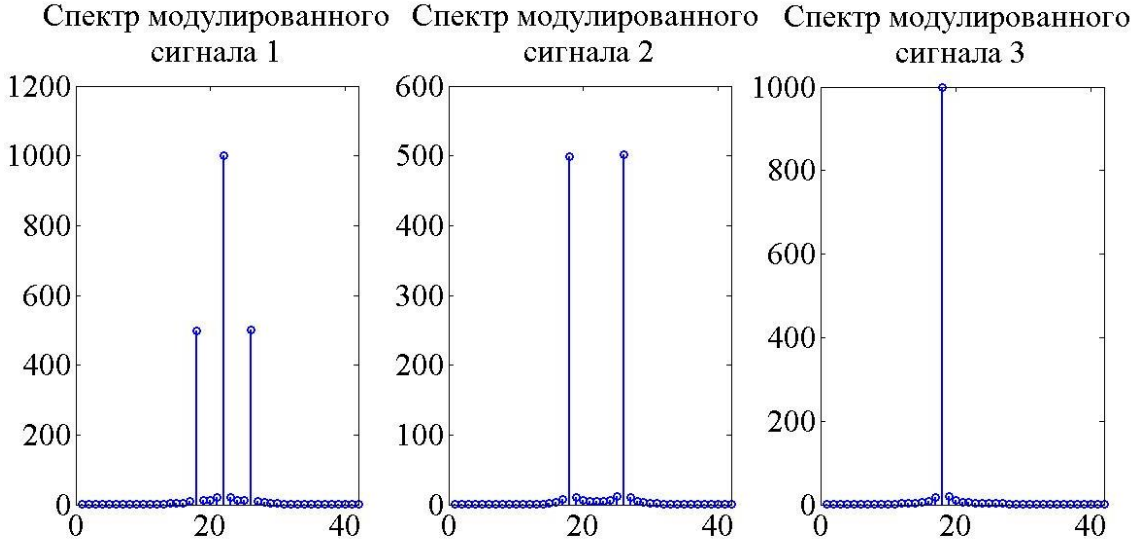

Рис. 23. Спектры модулированных сигналов

По всем заданиям требуется сделать выводы о различии между модуляторами и их влиянии на сигнал.

Лабораторная работа №7

Лабораторная работа направлена на освоение путем программной реализации одного из популярных стандартов сжатия с потерями – стандарт сжатия JPEG и в соответствии стандарта сжатия без потерь Lossless JPEG.

Задание. *Провести сжатие двух выданных изображений (полноцветное и черно-белое без градации серого) по стандартам сжатия JPEG и Lossless JPEG. Провести восстановление полученных изображений. Рассчитать такие характеристики, как коэффициент сжатия и соотношение сигнал/шум. В качестве выводов требуется пояснить различия в характеристиках в случаях разных типов изображений и разных*

стандартов сжатия.

Для выполнения задания требуется выполнить следующие операции над выданными изображениями:

1. Преобразовать цветовое пространство исходного изображения в пространство YCbCr

2. Провести разбиение информационной матрицы на блоки.

3. Для варианта со стандартом сжатия Lossless JPEG:

a. провести операцию дифференциального кодирования

b. сохранить полученную матрицу и зафиксировать ее размер

c. восстановить сжатый файл и определить характеристики

4. Для варианта со стандартам сжатия JPEG:

a. над полученными информационными блоками провести операцию двумерного косинусного преобразования

b. провести операцию квантования для полученных частотных коэффициентов

c. применить операцию диагонального сканирования

d. применить однопроходный метод Хаффмана для сжатия полученной последовательности

e. сохранить полученную матрицу и зафиксировать ее размер

f. восстановить сжатый файл и определить характеристики

Лабораторная работа №8

Лабораторная работа направлена на практическое освоение алгоритмов криптографического кодирования. Работа выполняется в парах.

Задание. Для данного текста провести криптографическое кодирование в соответствии с выданными значениями ключей при условии использования режима гаммирования с обратной связью. Передать полученную криптограмму другой группе. Получить от другой группы криптограмму, значение ключей и данные об использованном режиме работы. Провести декодирование шифртекста. Кодирование и декодирование проводить в соответствии со следующими нормативными документами:

– *ГОСТ Р 34.12-2015 Информационная технология. Криптографическая защита информации. Блочные шифры*

– *ГОСТ Р 34.13-2015 Информационная технология. Криптографическая защита информации. Режимы работы блочных шифров*

8.2 Материал к лабораторным работам для текущего контроля освоения дисциплины

Текущий контроль приобретения практических навыков при выполнении лабораторных работ проверяется путем выдачи заданий для самостоятельной работы. Предусмотрено 4 самостоятельных работ в рамках лабораторных работ №№2-8. Работы выполняются во время аудиторных занятий, студенты работают в парах. За работы №№2-6,8 студент может максимально получить 3 балла, за работу №7 – 2 балла. Варианты работ включают задания, идентичные приведенным в разделе 8.1 «Материал к лабораторным работам для обучения», при этом все задания отличаются только выдаваемыми в электронном виде исходными данными.

8.3 Задания для домашних работ

В рамках освоения дисциплины предусмотрено выполнение трех домашних заданий, первые два из которых оценивается в 7 баллов, последнее – в 6 баллов. Домашние работы направлены на самостоятельную проработку материала, даваемого в рамках второго (раздел «Кодирование») и третьего Модуля дисциплины.

Пример домашней работы №1

1. Для алфавита из 10 символов $x_1,..,x_{10}$ построить код по методике Шеннона-Фано. Вероятности появления символов приведены в таблице. Рассчитать характеристики кода.

Символ	x_1	x_2	x_3	x_4	x_5	x_6	x_7	x_8	x_9	x_{10}
$p(x_i)$	,05	,03	,08	,3	,21	,04	,05	,02	,15	,07

2. Для алфавита, состоящего из символов x_1 и x_2 с вероятностями их появления $p(x_1) = 0{,}21$ $p(x_1) = 0{,}79$, составить код при кодировании группами по 4 и 5 символов, используя метод Хаффмана. Рассчитать характеристики кодов.

3. Для алфавита, состоящего из символов x_1 и x_2 построить префиксный код; вероятности появления символов неизвестны. Кодировать группами по 3 и 5 символов.

Пример домашней работы №2

1. Исправить ошибки в переданной последовательности, при условии, что кодирование производилось БЧХ кодом (7,15), способным исправлять ошибки кратности 2
101011110100101

2. Исправить ошибки в переданной последовательности, при условии, что кодирование проводилось несистематическим сверточным кодом, заданным порождающими многочленами: $g_1(x) = 1 + x + x^2$, $g_2(x) = 1 + x^2$.
11 01 11 10 00 11 01 10 01 11 00 11

3. Построить диаграмму состояния кодера и кодовую решетку **систематическим** сверточным кодом, заданным порождающим многочленом $g_2(x) = 1 + x^2$, при условии k=1, v=2. Закодировать при помощи кода последовательность символов 101100111.

4. Дана скороговорка: «Всех скороговорок не перескороговоришь, не перевыскороговоришь». Закодировать данную последовательность символов, исключив пробелы и знаки препинания, в соответствии с алгоритмом LZ77 при условии, что буфер поиска составляет 9 символов и уже заполнен; буфер просмотра – 5.

Пример домашней работы №3

1. Сообщение «НИКТО НЕ ОБНИМЕТ НЕОБЪЯТНОГО» было закодировано кодом Виженера с неким ключом. Полученный в результате кодирования шифр-текст представляет собой следующий набор символов: «ЭЩЮВЩМРХОБХШЧПХАС_РЭДЗНГ_ЩТС». Найти ключ и провести кодирование исходного сообщения шифром с автоключом, используя найденный ключ и открытый текст.

Примечание: Таблица цифровых эквивалентов дополнена двумя символами «.» – 34 и «,» –35

2. Провести кодирование собственной фамилии, используя ключ Тритемиуса (метод полиалфавитной замены) и шифр Плейфера (метод полигамной замены)

3. Записать открытый текст «Контрольная работа» в числовом эквиваленте. Используя следующую последовательность псевдослучайных чисел (гамму) провести шифрование открытого текста. Записать полученную криптограмму в двоичном и десятичном коде.

«32-10-9-19-2-31-25-4-29-6-10-22-27-9-16»

8.4 Задания для контрольных работ

В рамках текущего контроля освоения дисциплины предусмотрено выполнение двух контрольных работ, каждая из которых оценивается в 5 баллов.

Пример контрольной работы №1

Задание 1

Известно, что в ящике лежат 20 шаров. Из них 10 – черных, 5 – белых, 4 – желтых и 1 – красный. Какое количество информации несут сообщения о том, что из ящика случайным образом достали черный шар, белый шар, желтый шар, красный шар? Как вероятность события связана с информативностью сообщения об этом событии?

Задание 2

Для двух независимых дискретных случайных величин X и Y известны их распределения:

	X	0	1	3	4
(Xi)	**p**	$\frac{1}{8}$	$\frac{1}{8}$	$\frac{1}{4}$	$\frac{1}{2}$

	Y	-2	2
(Yi)	**p**	$\frac{3}{8}$	$\frac{5}{8}$

Найти распределение дискретной случайной величины Z=X+Y. Определить энтропии H(X), H(Y), H(Z).

Задание 3

Для импульса, представленного на рис. ниже, рассчитать шаг дискретизации Δt при условии, что длительность импульса составляет величину $T_{\text{И}}$, амплитуда равна A, а максимальная частота – $W = \frac{2\pi}{T_{\text{И}}}$. Найти значения восстановленного сигнала, отобразить графически.

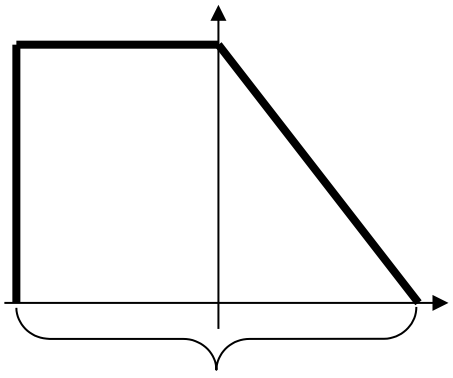

$T_{\text{И}}$

Задание 4

Выразите в общем виде изменение энтропии непрерывного сигнала $H(x, y, z)$ при преобразовании прямоугольных координат x, y, z (поворот прямоугольных координат на угол φ):

$$\begin{cases} x' = x\cos\varphi + y\sin\varphi \\ y' = -x\sin\varphi + y\cos\varphi \\ z' = z \end{cases}$$

Пример контрольной работы №2

Задание 1

В табл., представленную ниже, требуется вписать способы дискретизации и

восстановления сигнала (указать вид и степень многочлена), условие/ограничение на шаг.

Графическое пояснение	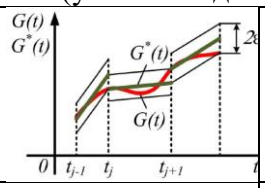	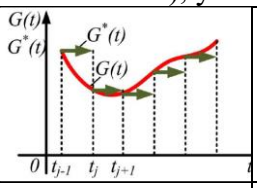	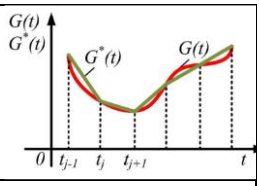
Способ дискретизации			
Вид многочлена			
Степень многочлена			
Условие или ограничение на шаг			

Задание 2

Для сигнала $G(t) = sin(2\pi t + 4\pi)$ определить шаг равномерной дискретизации при условии использования интерполяционного многочлена Лагранжа нулевого порядка. Максимально допустимое отклонение принять равным $\varepsilon_0 = 0.5$. Графически отобразить исходный и восстановленный сигналы для первых пяти отсчетов.

Задание 3

Провести квантование сигнала $G(t) = sin(2\pi t + 4\pi)$ по нижнему уровню квантования на диапазоне $t = [0\ 10]$ и отобразить графически. Число уровней квантования принять равным 5.

Задание 4

На рисунке представлен результат действия на сигнал фильтра. Определить вид фильтра, указать типы фильтра (верхних частот, нижних частот и т.д.), написать амплитудно-частотную характеристику.

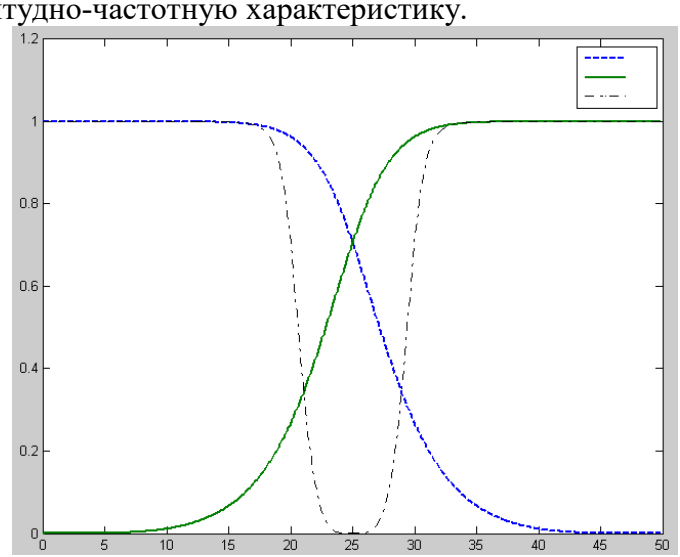

Задание 5

Алфавит содержит два символа a,b. В кодер поступают последовательности из 5 символов, которые после кодирования передаются в канал связи. Из канала связи принята кодовая комбинация 0101001 в префиксном коде с неизвестной статистикой сообщений. Требуется декодировать данную кодовую комбинацию, если известно, что длина префикса составляет 3 разряда.

8.5 Примеры оценочных средств для итогового контроля освоения дисциплины

Зачет с оценкой по дисциплине включает контрольные задания по разделам учебной программы дисциплины. Билет включает 2 теоретических вопроса, оцениваемых в 10 баллов каждое, и 2 задачи, оцениваемых в 10 баллов каждая.

Максимальная оценка – 40 баллов.

Перечень вопросов

1 Понятие дискретной информации. Вероятностный подход к математическому определению дискретной информации

2 Коды с вероятностным ограничением. Языки

3 Энтропия дискретной информации

4 Избыточность информации. Шум и отрицательная информация

5 Понятие непрерывной информации. Математическое определение непрерывной информации

6 Распределение вероятностей для непрерывных величин. Эргодические ансамбли функций. Когерентность

7 Энтропия непрерывных распределений

8 Преобразование непрерывных сигналов в дискретные. Общая постановка задачи дискретизации

9 Теорема отсчетов во временном представлении

10 Теорема отсчетов в частотном представлении

11 Преобразование отсчетных значений во времени в отсчетные значения по частоте и обратное преобразование

12 Дискретизация по критерию наибольшего отклонения

13 Адаптивная дискретизация

14 Квантование сигналов

15 Системы передачи информации. Общие определения

16 Скорость передачи дискретной информации и пропускная способность канала. Подавление шумов и надежность

17 Фильтрация. Классификация фильтров

18 Модуляция сигналов. Классификация методов модуляции

19 Кодирование информации при передаче по дискретному каналу без помех

20 Код Шеннона-Фано

21 Код Хаффмана

22 Префиксное кодирование при неизвестной статистике сообщений

23 Помехозащитное кодирование

24 Коды с обнаружением ошибок

25 Корректирующие коды

26 Линейные коды

27 Циклические коды

28 БЧХ-коды

29 Итеративные коды

30 Сверточные коды

31 Кодирование серий последовательностей

32 Алгоритм Лемпеля-Зива

33 Алгоритм LZSS

34 Алгоритм LZ78

35 Алгоритм LZW

36 Метод дифференциального кодирования

37 Алгоритм усеченного блочного кодирования

38 Стандарты сжатия JPEG

39 Классификация криптографических методов кодирования

40 Шифрование методов замены

41 Шифрование методом перестановки

42 Шифрование методом гаммирования

43 Криптосистема без передачи ключей

44 Алгоритм RSA

45 Схема Эль-Гамаля

46 Электронная подпись и сертификаты

8.6 Структура и примеры билетов к зачету с оценкой

«Утверждаю»
зав. кафедрой

_____

Министерство науки и высшего образования Российской Федерации

_____

РОССИЙСКИЙ ХИМИКО-ТЕХНОЛОГИЧЕСКИЙ УНИВЕРСИТЕТ
имени Д.И. МЕНДЕЛЕЕВА
КАФЕДРА КИБЕРНЕТИКИ ХИМИКО-ТЕХНОЛОГИЧЕСКИХ ПРОЦЕССОВ
КУРС «Теория информации для процессов химической технологии»

БИЛЕТ №1

1 Коды с вероятностным ограничением. Языки

2 Помехозащитное кодирование

3 Код содержит 10 цифровых символов, 26 буквенных и пробел. Определить проверочный символ при кодировании собственного имени, в английском написании, и приведенного через пробел года рождения (например, Anton 1985), с применением буквенно-цифрового кода.

4 На вход модулятора поступает следующая последовательность 1 0 1 0 0 0 1 1. Отобразить графически вид сигнала на выходе из модулятора, при условии, что используется:

а – импульсная амплитудная модуляция

б – широтно-импульсная модуляция

в – импульсная частотная модуляция

«Утверждаю»
зав. кафедрой

_____

Министерство науки и высшего оразования Российской Федерации

_____

РОССИЙСКИЙ ХИМИКО-ТЕХНОЛОГИЧЕСКИЙ УНИВЕРСИТЕТ имени Д.И. МЕНДЕЛЕЕВА

КАФЕДРА КИБЕРНЕТИКИ ХИМИКО-ТЕХНОЛОГИЧЕСКИХ ПРОЦЕССОВ

КУРС «Теория информации для процессов химической технологии»

БИЛЕТ №2

1 Понятие дискретной информации. Вероятностный подход к математическому определению дискретной информации

2 Квантование сигналов

3 Выразите в общем виде изменение энтропии непрерывного сигнала $H(x, y, z)$ при преобразовании прямоугольных координат x, y, z (поворот прямоугольных координат на угол φ):

$$\begin{cases} x' = x\cos\varphi + y\sin\varphi \\ y' = -x\sin\varphi + y\cos\varphi \\ z' = z \end{cases}$$

Для линейного кода (15,11), исправляющего одиночные ошибки, построить правила построения, реализующиеся в процессе кодирования.

9 УЧЕБНО-МЕТОДИЧЕСКОЕ ОБЕСПЕЧЕНИЕ ДИСЦИПЛИНЫ

9.1 Рекомендуемая литература

А) Основная литература:

1. Теория информации / М.Г. Гордиенко, А.В. Матасов, Н.В. Меньшутина – М. : РХТУ им. Д.И. Менделеева, 2013. – 288 с. ISBN978-5-7237-1036-8

2. Теория информации: лабораторный практикум / М.Г. Гордиенко – М. : РХТУ им. Д. И. Менделеева, 2014. – 47 с. ISBN 978-5-7237-1170-9

Б) Дополнительная литература:

1. Д. Сэломон. Сжатие данных, изображений и звука. М.: Техносфера. 2004. – 368 с.

2. М. Вернер. Основы кодирования. М.: Техносфера. 2004. – 288 с.

3. Морелос-Сарагоса Р. Искусство помехоустойчивого кодирования. Методы, алгоритмы, применение. М.: Техносфера. 2005. – 319 с.

9.2 Рекомендуемые источники научно-технической информации

– Презентации к лекциям.

– Методические рекомендации по выполнению лабораторных работ.

Научно-технические журналы:

– Ж. «РАДИОТЕХНИКА И ЭЛЕКТРОНИКА» ISSN 0033-8494

– Ж. «ИНФОРМАЦИОННЫЕ ТЕХНОЛОГИИ И ВЫЧИСЛИТЕЛЬНЫЕ СИСТЕМЫ» ISSN 2071-8632

– Ж. «ВЕСТНИК РОССИЙСКОГО УНИВЕРСИТЕТА ДРУЖБЫ НАРОДОВ. СЕРИЯ: ПРИКЛАДНАЯ И КОМПЬЮТЕРНАЯ МАТЕМАТИКА»

– Ж. «СПЕЦИАЛЬНАЯ ТЕХНИКА» ISSN 1996-0506

– Ж. «ИНФОРМАЦИОННЫЕ ТЕХНОЛОГИИ» ISSN 1684-6400

9.3 Средства обеспечения освоения дисциплины

Для реализации учебной программы подготовлены следующие средства обеспечения освоения дисциплины:

1. Программное обеспечение:

– Пакет прикладных программ Octave (свободно распространяемое ПО);

– Пакет прикладных программ MATLAB (лицензия РХТУ);

– ПО Excel из пакета Microsoft Office (лицензия РХТУ).

2. Электронные конспекты лекций, теоретические положения и примеры выполнения лабораторных работ, задания по лабораторным работам.

Подготовлены варианты заданий для выполнения лабораторных работ, направленных на приобретение студентами навыков по рабочей дисциплине «Теория информации».

При использовании электронного обучения и дистанционных образовательных технологий занятия полностью или частично проводятся в режиме онлайн. При этом первый пункт списка дополняется или заменяется на доступ к групповым чатам (WhatsApp), к вебинарам или онлайн-конференции (webinar.ru, zoom.us), к каналам, содержащим видео-презентации (youtube.ru).

Для освоения дисциплины используются следующие нормативные и нормативно-методические документы:

1. Федеральный закон Российской Федерации от 29.12.2012 № 273-ФЗ «Об образовании в Российской Федерации» [Электронный ресурс] – Режим доступа: http://минобрнауки.рф/документы/2974 (дата обращения: 05.05.2020).

2. Федеральные государственные образовательные стандарты высшего образования // Координационный совет учебно-методических объединений и научно-методических советов высшей школы. Портал Федеральных образовательных стандартов высшего образования [Электронный ресурс] – Режим доступа: http://fgosvo.ru/fgosvpo/7/6/1 (дата обращения: 05.05.2020).

3. Приказ Министерства образования и науки РФ от 23.08.2017 № 816 «Об утверждении Порядка применения организациями, осуществляющими образовательную деятельность, электронного обучения, дистанционных образовательных технологий при реализации образовательных программ» [Электронный ресурс]. Режим доступа: http://минобрнауки.рф/документы/6045 (дата обращения: 05.05.2020).

4. При освоении дисциплины студенты должны использовать информационные и информационно-образовательные ресурсы следующих порталов и сайтов:

5. Система федеральных образовательных порталов. Система открытого

образования. Консалтинговый центр ИОС ОО РФ [Электронный ресурс] – Режим доступа: http://www.openet.ru (дата обращения: 05.05.2020).

6. Информационная система «Единое окно доступа к образовательным ресурсам». URL: http://window.edu.ru/ (дата обращения: 05.05.2020).

10 МЕТОДИЧЕСКИЕ УКАЗАНИЯ ДЛЯ ОБУЧАЮЩИХСЯ

10.1 Для студентов, обучающихся по очной форме, без использования электронного образования и дистанционных образовательных технологий

Методические рекомендации по организации учебной работы студента направлены на повышение ритмичности и эффективности его аудиторной и самостоятельной работы по дисциплине.

Дисциплина включает 3 модуля, каждый из которых имеет определённую логическую завершенность. При изучении материала каждого модуля рекомендуется регулярное повторение законспектированного лекционного материала, а также дополнение его сведениями из литературных источников, представленных в учебной программе. При работе с указанными источниками рекомендуется составлять краткий конспект с обязательным фиксированием библиографических данных источника. Учебным планом подготовки бакалавров по направлению 18.03.02 Энерго- и ресурсосберегающие процессы в химической технологии, нефтехимии и биотехнологии (профиль подготовки «Основные процессы химических производств и химическая кибернетика», квалификация «бакалавр») предусмотрено проведение лабораторных занятий по дисциплине в объёме 32 часа. В рамках учебного процесса студент выполняет 8 лабораторных работ. Лабораторные занятия проводятся под руководством преподавателя и направлены на приобретение практических навыков преобразования непрерывного сигнала в дискретный и его восстановления, фильтрации и модуляции сигнала.

Оценки за выполнение лабораторных работ являются формой контроля изучения модулей 1-3. Подготовка, выполнение и защита лабораторных работ №№2-8 оценивается в соответствии с принятой в университете рейтинговой системой оценки знаний. Максимальная суммарная оценка за лабораторные работы составляет 20 баллов.

В течение семестра обучаемыми выполняются 3 домашние работы, за которые студент может получить в совокупности 20 баллов. Так же в качестве промежуточного контроля знаний преподавателем проводится 2 контрольные работы, оцениваемые в 5 баллов каждая (максимальная суммарная оценка составляет 10 баллов). Общая оценка студента в семестре складывается из оценок за выполнение домашних и лабораторных работ, контрольных работ и баллов, набранных за посещение лекций. За посещение лекций обучающий может набрать 10 баллов. При отсутствии на лекции по уважительной причине обучающий вправе добрать баллы путем предоставления собственноручно выполненного конспекта лекций за пропущенное занятие.

Максимальная оценка текущей работы в семестре составляет 60 баллов.

В соответствии с учебным планом изучение дисциплины завершается итоговым контролем в форме зачета с оценкой. Максимальное суммарное количество баллов, которое может набрать обучаемый на зачете с оценкой, равняется 40. Если обучаемый в процессе выполнения заданий набрал менее 20 баллов, зачет по данному курсу считается не сданным.

Общая оценка результатов освоения дисциплины складывается из числа баллов, набранных в семестре и на зачете. Максимальная общая оценка всей дисциплины составляет 100 баллов.

10.2 Для студентов, обучающихся по очной форме, с использованием электронного образования и дистанционных образовательных технологий

При использовании электронного обучения и дистанционных образовательных технологий занятия полностью или частично проводятся в режиме онлайн. Объем дисциплины и распределение нагрузки по видам работ соответствует п. 4.1. Распределение баллов соответствует п. 10.1 либо может быть изменено в соответствии с решением кафедры, в случае перехода на ЭО и ДОТ в процессе обучения. Решение кафедры об используемых технологиях и системе оценивания достижений обучающихся принимается с учетом мнения ведущего преподавателя и доводится до обучающихся.

11 МЕТОДИЧЕСКИЕ РЕКОМЕНДАЦИИ ДЛЯ ПРЕПОДАВАТЕЛЕЙ

11.1 Для преподавателей, при реализации программы по очной форме, без использования электронного образования и дистанционных образовательных технологий

Курс «Теория информации для процессов химической технологии» читается в 4-м семестре и включает лекции, лабораторные работы, практические занятия и самостоятельную подготовку по всем модулям.

Наиболее сложные теоретические материалы ведущим преподавателям рекомендуется излагать на лекциях с использованием средств мультимедийной техники и обеспечением необходимым раздаточным материалом. После изложения лекций теоретический материал необходимо закреплять практическими примерами, даваемыми в рамках практических занятий, а также при выполнении лабораторных работ. Умения и навыки, необходимые для полного освоения программы в рамках заявленных компетенций, следует получать и закреплять в ходе выполнения лабораторных работ.

После проведения каждого лекционного занятия преподавателям рекомендуется выдать обучающимся дополнительные задания для закрепления полученных практических навыков в ходе последующего самостоятельного изучения разделов дисциплины.

Для своевременной подготовки студентов к лабораторным работам преподавателям рекомендуется назвать тему и выдать задания на самостоятельную подготовку заблаговременно, в течение недели.

Ход проведения лабораторных работ включает самостоятельную подготовку к работе по заранее озвученной теме, постановку задачи и её согласование с ведущим преподавателем, планирование хода выполнения работы, выполнение работы в соответствии с разработанным планом, подготовку отчёта о выполненной работе, защиту лабораторной работы.

Зачет с оценкой по курсу «Теория информации для процессов химической технологии» является итоговой формой контроля знаний. Зачет с оценкой проводится в устной форме по билетам. Время, отводимое на подготовку к ответу для каждого студента, составляет в среднем 1 час.

В билет включается два вопроса, охватывающие различные разделы изучаемого материала, и две практические задачи. Тематически вопросы и задания, включаемые в билет, направлены на итоговую оценку знаний, умений и навыков, полученных студентами при изучении данного курса.

11.2 Для преподавателей, при реализации программы по очной форме, с использованием электронного образования и дистанционных образовательных технологий

При использовании электронного обучения и дистанционных образовательных технологий занятия полностью или частично проводятся в режиме онлайн. Объем дисциплины и распределение нагрузки по видам работ соответствует п. 4.1. Распределение баллов соответствует п. 10.1 либо может быть изменено в соответствии с решением кафедры, в случае перехода на ЭО и ДОТ в процессе обучения. Решение кафедры об используемых технологиях и системе оценивания достижений обучающихся

принимается с учетом мнения ведущего преподавателя и доводится до обучающихся.

Реализация ЭО и ДОТ предполагает использование следующих видов и учебной деятельности: онлайн консультации, практические занятия, видео-лекции; лабораторные работы, проводимые полностью или частично с применением ЭО и ДОТ; текущий контроль в режиме тестирования и проверки домашних заданий; самостоятельная работа.

При реализации РПД в зависимости от конкретной ситуации ЭО и ДОТ могут быть применены в следующем виде:

– объем часов контактной работы обучающихся с преподавателем не сокращается) и электронные образовательные ресурсы (ЭОР) методически обеспечивают самостоятельную работу обучающихся в объеме, предусмотренном рабочей программой данной дисциплины. При этом в случае необходимости занятия проводятся в режиме онлайн;

– смешанные формы обучения, сочетающие в себе аудиторные занятия (при возможности перевода части контактных часов работы обучающихся с преподавателем в электронную информационно-образовательную среду без потери содержания учебной дисциплины) и ЭОР (часть учебного материала (например, лекции) может быть заменена ЭОР);

– учебные курсы, интегрированные в LMS Moodle, контактные часы по которым могут быть исключены, изучаются обучающимися самостоятельно при минимальном участии преподавателя (консультации в режиме вебинара).

12 ПЕРЕЧЕНЬ ИНФОРМАЦИОННЫХ ТЕХНОЛОГИЙ, ИСПОЛЬЗУЕМЫХ В ОБРАЗОВАТЕЛЬНОМ ПРОЦЕССЕ

Информационно-библиотечный центр (ИБЦ) РХТУ им. Д. И. Менделеева обеспечивает информационную поддержку всем направлениям деятельности университета, содействует подготовке высококвалифицированных специалистов, совершенствованию учебного процесса, научно-исследовательской работы, способствует развитию профессиональной культуры обучающегося.

Структура и состав библиотечного фонда соответствуют требованиям Примерного положения о формировании фондов библиотеки высшего учебного заведения, утвержденного приказом Минобразования и науки от 27.04.2000 № 1246. ИБЦ университета обеспечивает обучающихся основной учебной, учебно-методической и научной литературой, необходимой для организации образовательного процесса по всем дисциплинам основной образовательной программы и гарантирует возможность качественного освоения магистрантами программы дисциплины «Компьютерные системы проектирования и управления химическими производствами», преподаваемой по магистерской программе «Кибернетика химико-технологических процессов» по направлению 18.04.02 Энерго- и ресурсосберегающие процессы в химической технологии, нефтехимии и биотехнологии.

Общий объем многоотраслевого фонда ИБЦ на 01.01.2019 составляет 1708372 экз.

Фонд учебной и учебно-методической литературы укомплектован печатными и электронными изданиями из расчета 50 экз. на каждые 100 обучающихся, а для дисциплин вариативной части образовательной программы – 1 экз. на одного обучающегося.

Фонд дополнительной литературы включает помимо учебной литературы официальные, справочно-библиографические, специализированные отечественные и зарубежные периодические и информационные издания.

Информационно-библиотечный центр обеспечивает самостоятельную работу аспирантов в читальных залах, предоставляя широкий выбор литературы по актуальным направлениям, а также обеспечивает доступ к профессиональным базам данных, информационным, справочным и поисковым системам.

Каждый обучающийся обеспечен свободным доступом из любой точки, в которой имеется доступ к сети Интернет и к электронно-библиотечной системе (ЭБС) университета, которая содержит различные издания по основным изучаемым дисциплинам и сформирована по согласованию с правообладателями учебной и учебно-методической литературы.

	Электронный ресурс	Принадлежность ресурса, ссылка на сайт ЭБС, количество ключей	Характеристика библиотечного фонда, доступ к которому предоставляется оговором
	ЭБС «Лань»	Ссылка на сайт ЭБС – http://e.lanbook.com Доступ для всех пользователей РХТУ с любого компьютера.	Ресурс, включает в себя как электронные версии книг издательства «Лань» и других ведущих издательств учебной литературы, так и электронные версии периодических изданий по естественным и техническим наукам.
	Электронно-библиотечная система ИБЦ РХТУ им. Д.И. Менделеева (на базе АИБС «Ирбис»)	Принадлежность – собственная РХТУ им. Д.И. Менделеева Ссылка на сайт ЭБС – http://lib.muctr.ru/ Доступ для пользователей РХТУ с любого компьютера.	Электронные версии учебных и научных изданий авторов РХТУ.
	Информационно-справочная система «ТЕХЭКСПЕРТ» «Нормы, правила, стандарты России»	Ссылка на сайт ЭБС – http://reforma.kodeks.ru/reforma/ Количество ключей – локальный доступ с компьютеров ИБЦ.	Электронная библиотека нормативно-технических изданий. Содержит более 40000 национальных стандартов и др. НТД
	ЭБС «Научно-электронная библиотека eLibrary.ru»	Ссылка на сайт – http://elibrary.ru Доступ для пользователей РХТУ по ip-адресам неограничен.	Электронные издания, электронные версии периодических или непериодических изданий
	Wiley	Ссылка на сайт – http://www.informaworld.com Доступ для пользователей РХТУ по ip-адресам.	Ресурс содержит более 1300 журналов по всем областям знаний, в том числе более 300 по техническим и естественным наукам.
	Springer	Ссылка на сайт – http://link.springer.com/ Доступ для пользователей РХТУ по ip-адресам.	Электронные научные информационные ресурсы издательства Springer.
	Scopus	Ссылка на сайт – http://www.scopus.com Доступ для пользователей РХТУ по ip-адресам неограничен.	Мультидисциплинарная реферативная и наукометрическая база данных издательства

			ELSEVIER

13 МАТЕРИАЛЬНО-ТЕХНИЧЕСКОЕ ОБЕСПЕЧЕНИЕ.

В соответствии с учебным планом занятия проводятся в форме лекций, лабораторных занятий и самостоятельной работы студента.

13.1 Оборудование, необходимое в образовательном процессе.

На кафедре КХТП для проведения занятий по дисциплине имеется 2 учебные аудитории с 48 компьютерами из которых 37 компьютеров используются в образовательном процессе. При этом число компьютеров, объединенных в локальные сети и имеющих выход в интернет, составляет 33. Для проведения лабораторных занятий по дисциплине имеются: учебная аудитория, учебная аудитория, оборудованная мультимедийным оборудованием, имеющая 16 персональных компьютеров, объединенных в локальную сеть с выходом в сеть Интернет, на которых установлено требуемое для выполнение лабораторных работ программное обеспечение.

13.2 Учебно-наглядные пособия.

По дисциплине «Теория информации для процессов химической технологии» доступны учебные материалы. Доступны комплексы лабораторных работ и требования к отчетам, варианты заданий, руководство по выполнению работ.

Организован доступ к свободно распространяемым образовательным порталам и сайтам для использования информационно-справочных ресурсов. Бакалавры могут использовать данные электронные ресурсы для самостоятельной подготовки, а в последующем – при выполнении научно-исследовательской работы и написания выпускной квалификационной работы.

13.3 Печатные и электронные образовательные и информационные ресурсы:

На кафедре КХТП используются информационно-методические материалы: учебные пособия по дисциплинам базовой и вариативной части программы; методические рекомендации к практическим занятиям; электронные учебные пособия по дисциплинам базовой и вариативной части; кафедральные библиотеки электронных изданий по дисциплинам вариативной части; электронные презентации к разделам лекционных курсов; учебно-методические разработки кафедр в электронном виде; видеоуроки к разделам дисциплин.

Обеспеченность современными учебными пособиями, выпущенными преподавателями кафедры КХТП для бакалавров, высокая. Ко всем научным изданиям и учебным пособиям, выпущенным через РИО РХТУ им. Д.И. Менделеева, имеется доступ через фонды информационно-библиотечного фонда. Кроме того, большинство дисциплин, преподаваемых на кафедре, имеют развернутую информационно-образовательную и информационно-методическую поддержку, к ресурсам в сети Интернет.

Информационно-образовательные, информационно-методические, учебно-исследовательские ресурсы представлены на сайте кафедры http://khtp.muctr.ru.

13.4 Перечень лицензионного программного обеспечения:

№ п/п	Наименование программного продукта	Реквизиты договора поставки	Количество лицензий	Срок окончания действия лицензии
1	Microsoft Windows 8.1 Professional Get Genuine	Контракт № 62-64ЭА/2013, Microsoft Open License, Номерлицензии 62 795478	16	Бессрочно

2	Micosoft Office Standard 2013	Контракт № 62-64ЭА/2013, MicrosoftOpenLicense Номер лицензии 47837477	16	Бессрочно

14 ТРЕБОВАНИЯ К ОЦЕНКЕ КАЧЕСТВА ОСВОЕНИЯ ПРОГРАММ

Наименование разделов	**Основные показатели оценки**	**Формы и методы контроля и оценки**
Раздел 1. Понятие непрерывной и дискретной информации и математический аппарат для ее описания, оценки и преобразования	**Знает:** вероятностный подход к оценке количества дискретной и непрерывной информации; энтропийный подход к измерению средней информации и свободы выбора в сообщениях; методы преобразования непрерывных сигналов в дискретные **Умеет:** рассчитывать количество информации, энтропию системы; преобразовывать непрерывные сигналы в дискретные	Оценка за лабораторные работы №№2-4 Оценка за контрольную работу №1-2 Оценка на зачете
Раздел 2. Системы передачи информации	**Знает:** особенности систем передачи информации и критерии их качества; понятие модуляции, способы модуляции и шумоподавления; алгоритмы кодирования при передачи по дискретному каналу без помех и помехозащитного кодирования; алгоритмы сжатия информации **Владеет:** способами и приемами кодирования при передаче по дискретному каналу без помех и помехозащитного кодирования; приемами сжатия информации, ее защиты **Умеет:** численно рассчитывать пропускную способность канала и скорость передачи информации;	Оценка за лабораторные работы №5-6 Оценка за контрольную работу №2 Оценка за домашние работы №№1-2 Оценка на зачете
Раздел 3. Методы сжатия информации. Изучение основ теории защиты информации	**Знает:** основы теории защиты информации **Владеет:** приемами сжатия информации, ее защиты	Оценка за лабораторные работы №№7-8 Оценка за домашнюю работу №3 Оценка на зачете

Кадровое обеспечение дисциплины или соответствующая ссылка на Web-ресурс Университета, кафедры, реализующей дисциплину, в сети «Интернет»: http://www.muctr.ru/univsubs/infacol/fvt/faculties/f2/.

15 ОСОБЕННОСТИ ОРГАНИЗАЦИИ ОБРАЗОВАТЕЛЬНОГО ПРОЦЕССА ДЛЯ ИНВАЛИДОВ И ЛИЦ С ОГРАНИЧЕННЫМИ ВОЗМОЖНОСТЯМИ ЗДОРОВЬЯ

Обучение инвалидов и лиц с ограниченными возможностями здоровья осуществляется в соответствии с:

– Порядком организации и осуществления образовательной деятельности по образовательным программам – программам бакалавриата, программам специалитета, программам магистратуры (Приказ Минобрнауки РФ от 05.04.2017 № 301);

– Положением о Порядке организации и осуществления образовательной деятельности по образовательным программам – программам бакалавриата, программам специалитета, программам магистратуры в Российском химико-технологическом университете имени Д.И. Менделеева (утв. решением Ученого совета университета от 28.06.2017, протокол № 9);

– Методическими рекомендациями по организации образовательного процесса для обучения инвалидов и лиц с ограниченными возможностями здоровья в образовательных организациях высшего образования, в том числе оснащенности образовательного процесса (утверждены заместителем Министра образования и науки РФ А.А. Климовым от 08.04.2014 № АК-44/05вн).

Дополнения и изменения к рабочей программе дисциплины
«Теория информации для процессов химической технологии»
(Б1.В.ДВ.02.01)
основной образовательной программы
18.03.02 Энерго- и ресурсосберегающие процессы в химической технологии, нефтехимии и биотехнологии
Профиль подготовки –
«Основные процессы химических производств и химическая кибернетика»
Квалификация «бакалавр»

Форма обучения: очная

Номер изменения/ дополнения	Содержание дополнения/изменения	Основание внесения изменения/дополнения
1	Изменения в части обновления договоров электронных ресурсов	Протокол заседания Ученого совета № 2 от «30» сентября 2019 г.
2	Изменения в части использования ЭО и ДОТ при реализации основных профессиональных образовательных программ (п.9.3, 10, 11 РПД)	Приказ ректора РХТУ им.Д.И.Менделеева от 16.03.2020 № 163-А «О предупреждении распространения новой коронавирусной инфекции»

Министерство науки и высшего образования Российской Федерации
Федеральное государственное бюджетное образовательное учреждение высшего образования
«Российский химико-технологический университет имени Д.И. Менделеева»

«УТВЕРЖДАЮ»

Проректор по учебной работе

_____ С.Н. Филатов

«30» июня 2020 г.

РАБОЧАЯ ПРОГРАММА ДИСЦИПЛИНЫ

«Основы информационных и интернет – технологий в основных процессах химических производств и химической кибернетике»

Направление подготовки 18.03.02 Энерго- и ресурсосберегающие процессы в химической технологии, нефтехимии и биотехнологии

Профиль подготовки – «Основные процессы химических производств и химическая кибернетика»

Квалификация «бакалавр»

РАССМОТРЕНО И ОДОБРЕНО
на заседании Методической комиссии
РХТУ им. Д.И. Менделеева
« 30 » июня 2020 г.

Председатель _____ Н.А. Макаров

Москва 2020

Программа составлена ассистентом кафедры компьютерно-интегрированных систем в химической технологии Дементиенко А.В.

Программа рассмотрена и одобрена на заседании кафедры компьютерно-интегрированных систем в химической технологии РХТУ им. Д.И. Менделеева «19» июня 2020 г, протокол №14

СОДЕРЖАНИЕ

1.	Цель и задачи дисциплины	4
2.	Требования к результатам освоения дисциплины	5
3.	Объем дисциплины и виды учебной работы	6
4.	Содержание дисциплины	7
4.1.	Разделы дисциплины и виды занятий для студентов очного отделения	7
4.2.	Содержание разделов дисциплины	8
5.	Соответствие содержания требованиям к результатам освоения дисциплины	10
6.	Практические и лабораторные занятия	11
6.1.	Практические занятия	11
6.2.	Лабораторные занятия	12
7.	Самостоятельная работа	12
8.	Примеры оценочных средств для контроля освоения дисциплины	13
8.1	Примеры контрольных вопросов для текущего контроля освоения дисциплины	13
8.2	Примеры лабораторных работ для текущего контроля освоения дисциплины	13
8.3	Структура и примеры билетов для зачета с оценкой	14
9.	Учебно-методическое обеспечение дисциплины	16
9.1	Рекомендуемая литература	16
9.2	Рекомендуемые источники научно-технической информации	16
9.3	Средства обеспечения освоения дисциплины	17
10.	Методические указания для обучающихся	18
10.1	Для студентов, обучающихся без использования дистанционных образовательных технологий	18
10.2	Для студентов, обучающихся с использованием дистанционных образовательных технологий	19
11.	Методические указания для преподавателей	19
11.1	Для преподавателей, реализующих образовательные программы без использования дистанционных образовательных технологий	19
11.2	Для преподавателей, реализующих образовательные программы с использованием дистанционных образовательных технологий	20
12.	Перечень информационных технологий, используемых в образовательном процессе	20
13.	Материально-техническое обеспечение дисциплины	23
13.1	Оборудование, необходимое в образовательном процессе:	23
13.2	Учебно-наглядные пособия	23
13.3	Печатные и электронные образовательные и информационные ресурсы	23
13.4	Перечень лицензионного программного обеспечения	24
14.	Требования к оценке качества освоения программы	25
15.	Особенности организации образовательного процесса для инвалидов и лиц с ограниченными возможностями здоровья	29
	Дополнения и изменения к РПД	30

1. ЦЕЛИ И ЗАДАЧИ ДИСЦИПЛИНЫ

Программа составлена в соответствии с требованиями Федерального государственного образовательного стандарта (ФГОС ВО) для направления подготовки 18.03.02 Энерго- и ресурсосберегающие процессы в химической технологии, нефтехимии и биотехнологии, рекомендациями методической комиссии Ученого совета и накопленного опыта преподавания дисциплины кафедрой компьютерно-интегрированных систем в химической технологии РХТУ им. Д.И. Менделеева. Программа рассчитана на изучение дисциплины в течение одного семестров.

Дисциплина «Основы информационных и интернет-технологий в основных процессах химических производств и химической кибернетике» относится к вариативной части блока 1 дисциплин учебного плана (Б1.В.ДВ.04.02) и является дисциплиной по выбору. Программа дисциплины предполагает, что обучающиеся имеют теоретическую и практическую подготовку в области информационных технологий.

Цель дисциплины – изучение студентами современных подходов к построению информационных систем (ИС) широкого профиля с использованием существующих информационных и интернет-технологий (ИТ).

З**адача дисциплины**:

– обучение студентов теоретическим основам проектирования информационных систем;

– обучение студентов теоретическим основам работы в сети Интернет;

– обучение студентов практическим навыкам работы в сети Интернет;

– обучение студентов практическим навыкам разработки интерактивных ресурсов с использованием языка гипертекстовой разметки HTML, каскадных таблиц стилей CSS и языка веб-программирования JavaScript;

– обучение студентов практическим навыкам работы с CMS системами на примере MediaWiki.

Цель и задачи дисциплины достигаются за счет использования в процессе обучения интерактивных методов формирования компетенций у студентов:

– использования современных программных средств проектирования информационных систем;

– использования современных программных средств для верстки веб-страниц;

– проведения лабораторных работ с применением современных средств вычислительной техники в составе компьютерных вычислительных сетей;

– организации лабораторных занятий с применением дистанционных образовательных технологий, реализованных в междисциплинарной автоматизированной системе обучения в модульной объектно-ориентированной среде дистанционного обучения Moodle (Modular Object-Oriented Dynamic Learning Environment), функционирующей на выделенном сервере кафедры;

– сочетания аудиторных (контактных) и интерактивных методов обучения и контроля знаний в процессе изучения дисциплины.

Дисциплина «Основы информационных и интернет-технологий в основных процессах химических производств и химической кибернетике» преподается в 4м семестре и заканчивается экзаменом. Контроль успеваемости студентов ведется по принятой в университете рейтинговой системе.

2. ТРЕБОВАНИЯ К РЕЗУЛЬТАТАМ ОСВОЕНИЯ ДИСЦИПЛИНЫ

Изучение дисциплины «Основы информационных и интернет-технологий в основных процессах химических производств и химической кибернетике» при подготовке бакалавров по направлению подготовки 18.03.02 Энерго- и ресурсосберегающие процессы в химической технологии, нефтехимии и биотехнологии, профиль подготовки – «Основные процессы химических производств и химическая кибернетика» направлено на:

приобретение следующих общепрофессиональных (ОПК) компетенций:

– способностью решать стандартные задачи профессиональной деятельности на основе информационной и библиографической культуры с применением информационно-коммуникационных технологий и с учетом основных требований информационной безопасности (ОПК-1);

приобретение следующих профессиональных (ПК) компетенций:

– способностью использовать современные информационные технологии, проводить обработку информации с использованием прикладных программ и баз данных для расчета технологических параметров оборудования и мониторинга природных сред (ПК-3);

– готовностью изучать научно-техническую информацию, анализировать отечественный и зарубежный опыт по тематике исследований (ПК-13);

– способностью применять современные методы исследования технологических процессов и природных сред, использовать компьютерные средства в научно-исследовательской работе (ПК-14).

В результате изучения дисциплины студент бакалавриата должен:

Знать:

- основные понятия, назначение и место, занимаемое информационными технологиями в современном обществе;
- цели, методы и принципы построения современных информационных систем с использованием интернет-технологий;
- преимущества и результаты, которые даёт применение информационных технологий в учебной, научной, инженерной, хозяйственной, производственной и прочих областях деятельности человека.

Уметь:

- эффективно использовать глобальную сеть Интернет для безопасного поиска и публикации информации;
- осуществлять поиск и выбор оптимального программного и аппаратного обеспечения, доступных информационных систем и технологий.

Владеть:

- навыками применения современных информационных и интернет-технологий на практике.

3. ОБЪЕМ ДИСЦИПЛИНЫ И ВИДЫ УЧЕБНОЙ РАБОТЫ

Дисциплина «Основы информационных и интернет-технологий в основных процессах химических производств и химической кибернетике» преподается в 6 семестре. Контроль успеваемости студентов ведется по принятой в университете рейтинговой системе.

Общая трудоемкость дисциплины составляет 4 зачетных единиц (144 часов).

Виды учебной работы	В зачетных единицах	В академ. часах
Общая трудоемкость дисциплины по учебному плану	**4**	**144**
Контактная работа - аудиторные занятия:	**1,8**	**64**
Лекции (Лек)	0,45	16
Практические занятия (ПЗ)	0,45	16
Лабораторные занятия (ЛЗ)	0,9	32
Самостоятельная работа (СР):	**2,2**	**79,6**
Самостоятельное изучение разделов дисциплины	2,2	79,6
Вид контроля: зачет / экзамен		**Зачет с оценкой**
Контактная аттестация		0,4

Виды учебной работы	В зачетных единицах	В астр. часах
Общая трудоемкость дисциплины по учебному плану	**4**	**108**
Контактная работа - аудиторные занятия:	**1,8**	**48**
Лекции (Лек)	0,45	12
Практические занятия (ПЗ)	0,45	12
Лабораторные занятия (ЛЗ)	0,9	24
Самостоятельная работа (СР):	**2,2**	**60**
Самостоятельное изучение разделов дисциплины	2,2	59,7
Вид контроля: зачет / экзамен		**Зачет с оценкой**
Контактная аттестация		0,3

4. СОДЕРЖАНИЕ ДИСЦИПЛИНЫ

4.1. Разделы дисциплины и виды занятий для студентов очного отделения

		Академ. Часов				
№ п/п	**Раздел дисциплины**	**Всего**	**Лек-ции**	**Прак. Зан.**	**Лаб. рабо-ты**	**Сам. Работа**
	Введение. Краткий исторический очерк развития информационных технологий. Основные цели и задачи курса, состав курса, информационные источники.	**1**	**1**	**-**	**-**	**-**
1	**Раздел 1. Информационные системы: классификация, цели создания, функции, архитектура**	**10**	**2**	**2**	**-**	**6**

1.1	Основные понятия, классификация, функции и цели создания информационных систем	3	1	-	-	2
1.2	Требования, предъявляемые к информационным системам	3	1	-	-	2
1.3	Архитектура информационных систем	4	-	2	-	2
2	**Раздел 2. Аппаратная среда информационных систем**	**10**	**2**	**-**	**-**	**8**
2.1	Основные понятия и классификация аппаратных средств, архитектура фон-Неймана построения вычислительных систем	5	1	-	-	4
2.2	Обзор технологий современных аппаратных средств	5	1	-	-	4
3	**Раздел 3. Программная среда информационных систем и информационные технологии**	**22**	**2**	**4**	**-**	**16**
3.1	Многоуровневая организация программной среды	5	1	-	-	4
3.2	Технологии поиска и сбора информации	6	-	2	-	4
3.3	Технологии обработки и хранения информации	6	-	2	-	4
3.4	Технологии презентации информации и организации взаимодействия с пользователем	5	1	-	-	4
4	**Раздел 4. Сетевая среда информационных систем и интернет-технологии**	**75**	**7**	**6**	**28**	**34**
4.1	Преимущества и недостатки глобальной сети Интернет	7	1			6
4.2	Технические аспекты организации глобальной сети Интернет	8	-	2	-	6
4.3	Основные интернет-технологии	53	5	4	28	16
4.4	Безопасность в сети Интернет	7	1	-	-	6
5	**Раздел 5. Жизненный цикл информационных систем**	**26**	**2**	**4**	**4**	**15,6**
5.1	Этапы жизненного цикла ИС	5	1	-	-	4
5.2	Технологии и технические средства поддержки жизненного цикла информационных систем	6	-	2	-	4
5.3	Понятие проекта разработки информационной системы	6	-	2	-	4
5.4	Информационные системы для задач химико-технологического профиля	9	1	-	4	3,6
	ИТОГО	**143,6**	**16**	**16**	**32**	**79,6**

4.2 Содержание разделов дисциплины

Введение. Краткий исторический очерк развития информационных технологий. Основные цели и задачи курса, состав курса, информационные источники.

Раздел 1. Информационные системы: классификация, цели создания, функции, архитектура

1.1. **Основные понятия, классификация, функции и цели создания информационных систем.** Понятия: сбор, хранение, поиск, обработка, анализ, презентация информации. Функции: управление, обеспечение взаимодействия с пользователем;

1.2. **Требования, предъявляемые к информационным системам** – открытость, модульность, гибкость, масштабируемость, доступность, надежность, эргономичность, и т.п.;

1.3. **Архитектура информационных систем** – понятие, классификация и критерии выбора архитектуры информационной систем. Среды, в которых существуют информационные технологии и создаются информационные системы.

Раздел 2. Аппаратная среда информационных систем

2.1. **Основные понятия и классификация аппаратных средств, архитектура фон-Неймана построения вычислительных систем**. Понятия активного и пассивного оборудования, сервера и рабочей станции, масштабы аппаратных комплексов.

2.2. **Обзор технологий современных аппаратных средств** – современные процессоры, многопроцессорные конфигурации, сегментирование и кластеризация, физические хранилища информации, периферийное оборудование, и т.п.

Раздел 3. Программная среда информационных систем и информационные технологии

3.1. **Многоуровневая организация программной среды** – микрокод/BIOS, операционные системы, системное программное обеспечение, прикладное программное обеспечение. Функциональный состав каждого уровня;

3.2. **Технологии поиска и сбора информации** – источники информации, базы данных;

3.3. **Технологии обработки и хранения информации** – системы управления базами данных, специализированное программное обеспечение;

3.4. **Технологии презентации информации и организации взаимодействия с пользователем** – форматы данных, человеко-машинные интерфейсы.

Раздел 4. Сетевая среда информационных систем и интернет-технологии

4.1. **Преимущества и недостатки глобальной сети Интернет;**

4.2. **Технические аспекты организации глобальной сети Интернет;**

4.2.1. Физическая структура, топологическая структура, логическая структура сети;

4.2.2. Интернет как сетевая среда информационных систем: понятие сервиса, основные сервисы и адресация ресурсов;

4.2.3. Технологии подключения к глобальной сети;

4.3. **Основные интернет-технологии:**

4.3.1. Технологии поиска информации в сети – поисковые машины, тематические индексы, специализированные ресурсы;

4.3.2. Технологии публикации и обмена информацией в сети – протоколы передачи файлов, децентрализованные сети обмена файлами, системы управления контентом и системы для совместной работы с текстом;

4.3.3. Технологии коммуникации между людьми в сети – обмен мгновенными сообщениями, электронная почта, блоги, форумы, IP-телефония, и т.п.;

4.3.4. Распределённые глобальные вычисления в сети;

4.4. **Безопасность в сети Интернет** – «сетевой этикет», персональные данные, доверие в сети Интернет.

Раздел 5. Жизненный цикл информационных систем

5.1. **Этапы жизненного цикла ИС** – создание (проектирование, разработка, тестирование), эксплуатация (развёртывание, адаптация, рабочий режим), поддержка (модернизация, обновление) информационных систем;

5.2. **Технологии и технические средства поддержки жизненного цикла информационных систем** – среды проектирования и разработки программного обеспечения;

5.3. **Понятие проекта разработки информационной системы** – ресурсы, роли участников, управление проектом;

5.4. **Информационные системы для задач химико-технологического профиля** – примеры архитектуры информационных систем построенных на основе интернет-технологий для решения задач химико-технологического профиля.

5. СООТВЕТСТВИЕ СОДЕРЖАНИЯ ТРЕБОВАНИЯМ К РЕЗУЛЬТАТАМ ОСВОЕНИЯ ДИСЦИПЛИНЫ

№	Компетенции	Раздел 1	Раздел 2	Раздел 3	Раздел 4	Раздел 5
	Знать:					
1	основные понятия, назначение и место, занимаемое информационными технологиями в современном обществе	+	+			
2	цели, методы и принципы построения современных информационных систем с использованием интернет-технологий	+	+	+	+	+
3	преимущества и результаты, которые даёт применение информационных технологий в учебной, научной, инженерной, хозяйственной, производственной и прочих областях деятельности человека	+		+	+	
	Уметь:					
4	эффективно использовать глобальную сеть Интернет для безопасного поиска и публикации информации			+	+	+
5	осуществлять поиск и выбор оптимального программного и аппаратного обеспечения, доступных информационных систем и технологий			+	+	+
	Владеть:					
6	навыками применения современных информационных и интернет-технологий на практике	+	+	+	+	+
	Общепрофессиональные (ОПК) компетенции					

7	способностью решать стандартные задачи профессиональной деятельности на основе информационной и библиографической культуры с применением информационно-коммуникационных технологий и с учетом основных требований информационной безопасности (ОПК-1)	+		+	+	
	Профессиональные (ПК) **компетенции:**					
8	способностью использовать современные информационные технологии, проводить обработку информации с использованием прикладных программ и баз данных для расчета технологических параметров оборудования и мониторинга природных сред (ПК-3)			+	+	+
9	готовностью изучать научно-техническую информацию, анализировать отечественный и зарубежный опыт по тематике исследований (ПК-13)	+	+	+	+	+
10	способностью применять современные методы исследования технологических процессов и природных сред, использовать компьютерные средства в научно-исследовательской работе (ПК-14)				+	+

6. ПРАКТИЧЕСКИЕ И ЛАБОРАТОРНЫЕ ЗАНЯТИЯ

6.1. Практические занятия

Примерные темы практических занятий по дисциплине.

Предусмотрены практические занятия обучающегося в бакалавриате в объеме 16 акад. ч.

№ п/п	№ раздела дисциплины	Темы практических занятий	Часы
1	1.3	Изучение архитектуры информационной системы, реализованной с использованием интернет-технологий (на примере автоматизированного лабораторного комплекса)	2
2	3.2	Поиск информации в сети Интернет с использованием ресурсов разного типа (поисковые машины, тематические каталоги, онлайн- базы данных, электронные библиотеки и т.п.)	2
3	3.3	Исследование, поиск и подбор программных приложений для повышения собственной	2

		эффективности и производительности	
4	4.2	Настройка и диагностика выхода в Интернет с рабочего места	2
5	4.3	Подготовка и публикация информации в сети	2
6	4.3	Коммуникация и совместная работа в сети	2
7	5.2	Поиск информации и сравнительный анализ современных сред разработки приложений (Delphi, Visual Studio, Eclipse)	2
8	5.4	Изучение видов архитектуры ИС для задач химико-технологического профиля (сетевые, распределённые, сервис-ориентированные)	2
ИТОГ			**16**

6.2 Лабораторные занятия

Лабораторный практикум по дисциплине «Основы информационных и интернет-технологий в основных процессах химических производств и химической кибернетике» выполняется в соответствии с Учебным планом в 6 семестре и занимает 32 акад. ч. Лабораторные работы охватывают 2 раздела дисциплины. В практикум входит 5 работ, примерно по 6-8 ч на каждую работу. В зависимости от трудоемкости включенных в практикум работ их число может быть уменьшено. Выполнение лабораторного практикума способствует закреплению материала, изучаемого в дисциплине «Основы информационных и интернет-технологий в основных процессах химических производств и химической кибернетике».

Максимальное количество баллов за выполнение лабораторного практикума составляет 45 балла. Количество работ и баллов за каждую работу может быть изменено в зависимости от их трудоемкости.

Примеры лабораторных работ и разделы, которые они охватывают

№ п/п	№ раздела дисциплины	Наименование лабораторных работ	Часы
	4.3	Исследование принципов пакетной передачи данных в глобальной сети Интернет с использованием программы WireShark	4
	4.3	Создание WEB-страницы с использованием языка гипертекстовой разметки HTML	8
	4.3	Визуализация WEB-страницы с использованием каскадных таблиц стилей CSS	8
	4.3	Создание динамической WEB-страницы с использованием языка программирования JavaScript	8
	5.4	Создание WEB-страницы на основе MediaWiki	4
ИТОГ			**32**

7. САМОСТОЯТЕЛЬНАЯ РАБОТА

Рабочей программой дисциплины «Основы информационных и интернет-технологий в основных процессах химических производств и химической кибернетике» предусмотрена самостоятельная работа студента бакалавриата в объеме 79,6 ч в 6 семестре. Самостоятельная работа проводится с целью углубления знаний по дисциплине и предусматривает:

– ознакомление и проработку рекомендованной литературы, работу с электронно-библиотечными системами, включая переводы публикаций из научных журналов, цитируемых в базах Scopus, Web of Science, Chemical Abstracts, РИНЦ;

– регулярную проработку пройденного на лекциях и практических занятиях учебного материала;

– подготовку к практическим занятиям;

– подготовку к выполнению лабораторных работ;

– подготовку к сдаче лабораторного практикума по курсу.

Планирование времени на самостоятельную работу, необходимого на изучение дисциплины, студентам лучше всего осуществлять на весь период изучения, предусматривая при этом регулярное повторение пройденного материала. Материал, законспектированный на лекциях, необходимо регулярно дополнять сведениями из литературных источников, представленных в учебной программе. При работе с указанными источниками рекомендуется составлять краткий конспект материала, с обязательным фиксированием библиографических данных источника.

8. ПРИМЕРЫ ОЦЕНОЧНЫХ СРЕДСТВ ДЛЯ КОНТРОЛЯ ОСВОЕНИЯ ДИСЦИПЛИНЫ

Для текущего контроля успеваемости предусмотрены 3 промежуточных тестирования по 5 баллов каждой и 5 лабораторных работ: 7 баллов – лабораторная работа 1, по 10 баллов лабораторные работы 2-4, 8 баллов - лабораторная работа 5.

8.1 Примеры контрольных вопросов для текущего контроля освоения дисциплины

Раздел 1.

1. Дайте определение информационным технологиям.
2. Что такие информация?
3. Назовите основные этапы жизненного цикла данных
4. Что подразумевается под термином информационные системы?
5. Требования, предъявляемые к информационным системам
6. Классификация информационных систем
7. Функции информационных систем
8. Перечислите основные принципы построения информационных систем
9. Какие архитектуры информационных систем вы знаете?

Раздел 2.

1. Что такое аппаратная среда информационной системы?
2. Архитектура фон-Неймана
3. Назовите минимальную комплектацию персонального компьютера?
4. Что такое центральный процессор? Назовите основные его характеристики
5. Многопоточная обработка данных. Предназначение и реализация.
6. Что такое оперативные память?
7. Какие разновидности ПЗУ вы знаете?

8. Что такое физическая отказоустойчивость информационных систем?
9. Какие разновидности RAID-массивов вы знаете?
10. Какие среды передачи данных вы знаете?

Раздел 3.

1. Многоуровневая организация программной среды
2. Что такое BIOS и для чего он нужен?
3. Что такое операционная система?
4. Назначение операционной системы
5. Чем отличается системное программное обеспечение от прикладного?
6. Базы данные. Определение, назначение.
7. Классификация БД.
8. Модели представление данных
9. Что такое СУБД? Приведите известные вам примеры СУБД

8.2 Примеры лабораторных работ для текущего контроля освоения дисциплины

Пример лабораторной работы №1 на тему «Исследование принципов пакетной передачи данных в глобальной сети Интернет с использованием программы WireShark» (4 часа)

Задание: При помощи программы WireShark провести анализ пакетной передачи данных при загрузке страницы сайта yandex.ru. Результаты исследования свести в таблицу:

Показатель	**Эксперимент №1**	**Эксперимент №2**
Тип	Загрузка одной страницы сайта	Скачивание архива / видео-потока
Кол-во переданных пакетов	s1	s2
Кол-во принятых пакетов	r1	r2
Передано полных байт всего	sf1	sf2
Принято полных байт всего	rf1	rf2
Передано полезных байт	su1	su2
Принято полезных байт	ru1	ru2
Коэффициент загрузки канала полезными данными	(su1+ru1) / (sf1+rf1) * 100%	(su2+ru2) / (sf2+rf2) * 100%

Сделать выводы по проделанной работе

Пример лабораторной работы №2 на тему «Создание WEB-страницы с использованием языка гипертекстовой разметки HTML» (8 ч)

Задание: Сверстать не менее 2 связанных гиперссылками HTML-страниц на любую тему таким образом, чтобы использовать все основные типы HTML-тегов.

Полученные страницы должны проходить синтаксическую проверку при помощи ресурса https://validator.w3.org/.

Пример лабораторной работы №3 на тему «Визуализация WEB-страницы с использованием каскадных таблиц стилей CSS» (8 ч)

Задание: Используя результаты, полученные в ходе лабораторной работы №2, переоформить страницы используя каскадные таблицы стилей CSS. Стили должны быть вынесены в отдельный файл.

Пример лабораторной работы №4 на тему «Создание динамической WEB-страницы с использованием языка программирования JavaScript» (8 ч)

Задание: Используя результаты, полученные в ходе лабораторной работы №3, добавить в исходный код страниц вставки подпрограмм на языке JavaScript, таким образом, чтобы пользователь мог своим действием на странице (например щелчком по кнопке, по ссылке, наведением курсора мыши на изображение и т.п.) динамически переключать оформление сайта.

Пример лабораторной работы №5 на тему «Создание WEB-страницы на основе MediaWiki» (4 ч)

Задание: Используя инсталляцию системы MediaWiki, расположенную по адресу http://cisserver.muctr.edu.ru/stumw, создать одну или несколько статей, используя все основные средства форматирования текста при помощи вики-разметки. Окончательная статья должна насчитывать не менее 3-х PgDn, и включать размещённые иллюстрации (картинки), таблицы, и математические формулы свёрстанные средствами MediaWiki.

8.3 Структура и пример экзаменационных билетов

Экзаменационный билет включает 2 теоретических задания, максимально оцениваемых по 20 баллов за каждое.

Максимальная оценка – 40 баллов.

Структура заданий билета:

1. Теоретические задания.

1.1. Общая терминология или классификация информационных систем и их архитектур.

1.2. Общая терминология или описание одной из WEB-технологий.

Пример экзаменационного билета:

«Утверждаю» Зав. каф. КИС ХТ (Должность, название кафедры) _____ Егоров А.Ф. (Подпись) (И. О. Фамилия) «__» _____ 201_ г.	Министерство науки и высшего образования Российской Федерации _____ Российский химико-технологический университет имени Д.И. Менделеева Кафедра компьютерно-интегрированных систем в химической технологии 18.03.02 Энерго- и ресурсосберегающие процессы в химической технологии, нефтехимии и биотехнологии Профиль «Основные процессы химических производств и

	химическая кибернетика» Дисциплина «Основы информационных и интернет-технологий в основных процессах химических производств и химической кибернетике» БИЛЕТ №1
1. Понятие информационной системы, виды архитектур информационных систем, цели создания и основные функции ИС, типичные компоненты ИС 2. Технология поиска и замены строк при помощи регулярных выражений	

9. УЧЕБНО-МЕТОДИЧЕСКОЕ ОБЕСПЕЧЕНИЕ ДИСЦИПЛИНЫ

9.1. Рекомендуемая литература

А) Основная литература:

1. Красильников, И. В. Основы HTML технологий [Текст] : учебное пособие / И. В. Красильников, А. М. Васецкий, Е. Б. Филиппова. - М. : РХТУ им. Д.И. Менделеева, 2010. - 63 с.

Б) Дополнительная литература:

1. Гартман Т. Н. Введение в информационные системы предприятий химической промышленности: учебное пособие. - М. : РХТУ им. Д.И. Мен-делеева, 2011. - 103 с.

2. Богомолов Б. Б. Информационный менеджмент и жизненный цикл информационных систем: учебное пособие. - М. : РХТУ им. Д.И. Менделеева, 2010. - 59 с.

3. Рекомендации по созданию и работе с базами данных учебно-методического комплекса по проблемам химической безопасности / Составители: Егоров А.Ф., Савицкая Т.В., Михайлова П.Г., Горанский А.В. – М. : РХТУ им. Д.И. Менделеева, 2011 – 185 с.

4. Василенко Е. А. Информационные системы и базы данных в области химии: учебное пособие. - М. : РХТУ им. Д.И. Менделеева, 2011. - 187 с.

5. Введение в стандарты Web [Электронный ресурс] : учебное пособие. — Электрон. дан. — Москва : , 2016. — 800 с. — Режим доступа: https://e.lanbook.com/book/100712. — Загл. с экрана.

6. Рябов, В.А. Современные веб-технологии [Электронный ресурс] : учебное пособие / В.А. Рябов, А.И. Несвижский. — Электрон. дан. — Москва : , 2016. — 1080 с. — Режим доступа: https://e.lanbook.com/book/100499. — Загл. с экрана.

7. Грекул, В.И. Проектирование информационных систем [Электронный ресурс] : учебное пособие / В.И. Грекул. — Электрон. дан. — Москва : , 2016. — 570 с. — Режим доступа: https://e.lanbook.com/book/100391. — Загл. с экрана.

9.2 Рекомендуемые источники научно-технической информации

Научно-технические журналы:

– Программные продукты и системы. ISSN печатной версии: 0236-235X; ISSN онлайновой версии: 2311-2735.

– Вычислительные методы и программирование: новые вычислительные технологии. ISSN онлайновой версии: 1726-3522.

– Программные системы и вычислительные методы. ISSN онлайновой версии: 2454-0714.

– Кибернетика и программирование. ISSN онлайновой версии: 2306-4196.

– Программирование. ISSN печатной версии: 0132-3474.

– Программная инженерия. ISSN печатной версии: 2220-3397.

– Современные информационные технологии и ИТ-образование. ISSN печатной версии:2411-1473.

Интернет - ресурсы:

- World Wide Web Consortium (W3C) [Электронный ресурс]. – Режим доступа: https://www.w3.org/ (дата обращения: 19.10.2020).
- HTML5BOOK.RU - HTML, CSS, JavaScript и jQuery [Электронный ресурс]. – Режим доступа: https://html5book.ru/ (дата обращения: 19.10.2020).
- htmlbook.ru | Для тех, кто делает сайты [Электронный ресурс]. – Режим доступа: http://htmlbook.ru/ (дата обращения: 19.10.2020).
- Brackets - A modern, open source code editor that understands web design. [Электронный ресурс]. – Режим доступа: http://brackets.io/ (дата обращения: 19.10.2019).
- Notepad++ Home [Электронный ресурс]. – Режим доступа: https://notepad-plus-plus.org/ (дата обращения: 19.10.2020).
- Wireshark · Go Deep. [Электронный ресурс]. – Режим доступа: https://www.wireshark.org/ (дата обращения: 19.10.2020).
- JavaScript для начинающих; Блог веб-разработчиков [Электронный ресурс]. – Режим доступа: https://true-coder.ru/javascript-dlya-nachinayushhix/ (дата обращения: 19.10.2020).
- Современный учебник JavaScript [Электронный ресурс]. – Режим доступа: https://learn.javascript.ru/ (дата обращения: 19.10.2020).

9.3. Средства обеспечения освоения дисциплины

Для реализации рабочей программы подготовлены следующие средства обеспечения освоения дисциплины:

- Компьютерные классы на 17 посадочных мест с предустановленным базовым программным обеспечением, в том числе с возможностью подключения к сети Интернет.
- Электронные конспекты лекций, презентации, материалы для выполнения лабораторных работ (цель и задачи, варианты заданий, требования к отчетам) в соответствии с программой дисциплины. Указанные информационно-образовательные ресурсы размещены на выделенном сервере кафедры КИС ХТ.

Междисциплинарная автоматизированная система обучения. [Электронный ресурс]. – Режим доступа: http://cis.muctr.ru/alk/course/view.php?id=3 (дата обращения: 23.01.2020).

Подготовлены варианты заданий для выполнения лабораторных работ.

Разработаны и размещены перечни критериев оценки лабораторных работ, реферата и контролируемой самостоятельной работы; список рекомендуемой литературы; дополнительные источники информации; глоссарий основных понятий, определений.

При использовании электронного обучения и дистанционных образовательных технологий занятия полностью или частично проводятся в режиме онлайн. При этом первый пункт списка дополняется или заменяется на:

- тематическая группа в социальной сети Вконтакте, доступ к групповым чатам (WhatsApp, Вконтакте), к вебинарам (webinar.ru, zoom.us), онлайн-конференции в Skype.

Для освоения дисциплины используются следующие нормативные и нормативно-методические документы:

– Федеральный закон Российской Федерации от 29.12.2012 № 273-ФЗ «Об образовании в Российской Федерации» [Электронный ресурс] – Режим доступа: http://минобрнауки.рф/документы/2974 (дата обращения: 25.01.2020).

– Федеральные государственные образовательные стандарты высшего образования // Координационный совет учебно-методических объединений и научно-методических советов высшей школы. Портал Федеральных образовательных стандартов высшего образования [Электронный ресурс] – Режим доступа: http://fgosvo.ru/fgosvo/92/91/4 (дата обращения: 25.01.2020).

– Приказ Министерства образования и науки РФ от 23.08.2017 № 816 «Об утверждении Порядка применения организациями, осуществляющими образовательную деятельность, электронного обучения, дистанционных образовательных технологий при реализации образовательных программ» [Электронный ресурс]. Режим доступа: http://минобрнауки.рф/документы/6045 (дата обращения: 18.01.2020).

При освоении дисциплины студенты должны использовать информационные и информационно-образовательные ресурсы следующих порталов и сайтов:

– Система федеральных образовательных порталов. Система открытого образования. Консалтинговый центр ИОС ОО РФ [Электронный ресурс] – Режим доступа: http://www.openedu.ru (дата обращения: 25.01.2020).

– Информационная система «Единое окно доступа к образовательным ресурсам». URL: http://window.edu.ru/ (дата обращения: 25.01.2020).

– ФЭПО: соответствие требованиям ФГОС [Электронный ресурс] – Режим доступа: http:// fepo.i-exam.ru // (дата обращения: 25.01.2020).

10. МЕТОДИЧЕСКИЕ УКАЗАНИЯ ДЛЯ ОБУЧАЮЩИХСЯ

10.1. Для студентов, обучающихся по очной форме, без использования электронного образования и дистанционных образовательных технологий

Методические рекомендации по организации учебной работы студента направлены на повышение ритмичности и эффективности его аудиторной и самостоятельной работы по дисциплине.

Дисциплина включает 5 разделов, каждый из которых имеет определённую логическую завершенность. При изучении материала каждого раздела рекомендуется регулярное повторение лекционного материала, а также дополнение его сведениями из литературных источников, представленных в списке рекомендуемой литературы. При работе с указанными источниками рекомендуется составлять краткий конспект с обязательным фиксированием библиографических данных источника.

Учебным планом подготовки бакалавров по направлению 18.03.02 Энерго- и

ресурсосберегающие процессы в химической технологии, нефтехимии и биотехнологии (профиль «Основные процессы химических производств и химическая кибернетика») предусмотрено проведение лабораторных занятий по дисциплине в объёме 32 часов. В рамках учебного процесса студент выполняет 5 лабораторных работ. Лабораторные занятия проводятся под руководством преподавателя и направлены на приобретение практических навыков по использованию специализированных программных средств разработки интерактивных интернет ресурсов. Студентами активно используются: язык гипертекстовой разметки HTML, каскадные таблицы стилей CSS, язык веб-программирования JavaScript, специализированная разметки WikiMedia.

Общие требования к отчетам по лабораторным работам:

Отчет по лабораторной работе выполняется на листах белой бумаги формата А4 в печатном виде.

Отчет формируется в следующем порядке:

1. Титульный лист.
2. Содержание.
3. Цель работы.
4. Задание.
5. Теоретическая часть. Основы работы с программным средством, используемым в работе.
6. Практическая (расчетная) часть (разбивается на подразделы в соответствии с заданием на работу).
7. Выводы по результатам выполнения работы.
8. Библиографический список.
9. Приложение (например, программный код).

Оценки за выполнение лабораторных работ являются формой контроля изучения разделов 4 – 5. Подготовка, выполнение и защита лабораторных работ оценивается в соответствии с принятой в университете рейтинговой системой оценки знаний. Максимальная оценка лабораторной работы 1 – 7 баллов; работ 2,3,4 – по 10 баллов; работы 5 – 8 баллов. Так же предусмотрено 3 промежуточных тестирования по разделам 1-3 по 5 баллов каждое.

Самостоятельная работа студентов включает проработку пройденного на лекциях и практических занятиях учебного материала и подготовку к выполнению лабораторных работ по разделам дисциплины; ознакомление и проработку рекомендованной литературы, источников научно-технической информации и интернет-ресурсов, приведенных в разделе 9 настоящей программы; работу с электронно-библиотечными системами, приведенными в разделе 12 настоящей программы.

В соответствии с учебным планом изучение дисциплины завершается итоговым контролем в форме экзамена. Максимальная оценка экзамена составляет 40 баллов.

Общая оценка результатов освоения дисциплины складывается из числа баллов, набранных в семестре и на экзамене. Максимальная общая оценка всей дисциплины составляет 100 баллов.

10.2. Для студентов, обучающихся по очной форме, с использованием электронного образования и дистанционных образовательных технологий

При использовании электронного обучения и дистанционных образовательных технологий занятия полностью или частично проводятся в режиме онлайн. Объем дисциплины и распределение нагрузки по видам работ соответствует п. 4.1. Распределение баллов соответствует п. 10.1 либо может быть изменено в соответствии с решением кафедры, в случае перехода на ЭО и ДОТ в процессе обучения. Решение кафедры об используемых технологиях и системе оценивания достижений обучающихся принимается с учетом мнения ведущего преподавателя и доводится до обучающихся.

11. МЕТОДИЧЕСКИЕ УКАЗАНИЯ ДЛЯ ПРЕПОДАВАТЕЛЕЙ

11.1. Для преподавателей, при реализации программы по очной форме, без использования электронного образования и дистанционных образовательных технологий

Дисциплина «Основы информационных и интернет-технологий в основных процессах химических производств и химической кибернетике» преподается в 4-м семестре и включает лекции, практические занятия, лабораторные работы и самостоятельную подготовку по всем разделам.

Наиболее сложные теоретические материалы ведущим преподавателям рекомендуется излагать на лекциях с использованием средств мультимедийной техники и обеспечением необходимым раздаточным материалом. После изложения лекций теоретический материал необходимо закреплять решением примеров и задач на практических занятиях. Умения и навыки, необходимые для полного освоения программы в рамках заявленных компетенций, следует получать и закреплять в ходе выполнения лабораторных работ.

Для своевременной подготовки студентов к практическим занятиям и лабораторным работам преподавателям рекомендуется назвать тему и выдать задания на самостоятельную подготовку заблаговременно, в течение недели.

После проведения каждого практического занятия преподавателям рекомендуется выдать обучающимся дополнительные задания для закрепления полученных практических навыков в ходе последующего самостоятельного изучения разделов дисциплины.

Ход проведения лабораторных работ включает самостоятельную подготовку к работе по заранее озвученной теме, постановку задачи и её согласование с ведущим преподавателем, планирование хода выполнения работы, выполнение работы в соответствии с разработанным планом, подготовку отчёта о выполненной работе, защиту лабораторной работы.

Экзамен по дисциплине «Основы информационных и интернет-технологий в основных процессах химических производств и химической кибернетике» проводится письменно в аудитории по билетам, включающим 2 теоретических вопроса из разных разделов. На выполнение письменной работы обучающемуся отводится 120 мин. По окончании экзамена один или группа преподавателей данной дисциплины проверяют работы, выставляют оценки (баллы) обучающимся за экзамен и итоговые оценки по результатам освоения дисциплины, показанным в ходе семестра и экзамена.

11.2. Для преподавателей, при реализации программы по очной форме, с использованием электронного образования и дистанционных образовательных технологий

При использовании электронного обучения и дистанционных образовательных технологий занятия полностью или частично проводятся в режиме онлайн. Объем дисциплины и распределение нагрузки по видам работ соответствует п. 4.1. Распределение баллов соответствует п. 10.1 либо может быть изменено в соответствии с решением кафедры, в случае перехода на ЭО и ДОТ в процессе обучения. Решение кафедры об используемых технологиях и системе оценивания достижений обучающихся принимается с учетом мнения ведущего преподавателя и доводится до обучающихся.

Реализация ЭО и ДОТ предполагает использование следующих видов и учебной деятельности: онлайн консультации, практические занятия, видео-лекции; лабораторные работы, проводимые полностью или частично с применением ЭО и ДОТ; текущий контроль в режиме тестирования и проверки домашних заданий; самостоятельная работа.

При реализации РПД в зависимости от конкретной ситуации ЭО и ДОТ могут быть применены в следующем виде:

- объем часов контактной работы обучающихся с преподавателем не сокращается) и электронные образовательные ресурсы (ЭОР) методически обеспечивают самостоятельную работу обучающихся в объеме, предусмотренном рабочей программой данной дисциплины. При этом в случае необходимости занятия проводятся в режиме онлайн;
- смешанные формы обучения, сочетающие в себе аудиторные занятия (при возможности перевода части контактных часов работы обучающихся с преподавателем в электронную информационно-образовательную среду без потери содержания учебной дисциплины) и ЭОР (часть учебного материала (например, лекции) может быть заменена ЭОР);
- учебные курсы, интегрированные в LMS Moodle, контактные часы по которым могут быть исключены, изучаются обучающимися самостоятельно при минимальном участии преподавателя (консультации в режиме вебинара).

12. ПЕРЕЧЕНЬ ИНФОРМАЦИОННЫХ ТЕХНОЛОГИЙ, ИСПОЛЬЗУЕМЫХ В ОБРАЗОВАТЕЛЬНОМ ПРОЦЕССЕ

Информационную поддержку изучения дисциплины осуществляет Информационно-библиотечный центр (ИБЦ) РХТУ им. Д.И. Менделеева, который обеспечивает обучающихся основной учебной, учебно-методической и научной литературой, необходимой для организации образовательного процесса по дисциплине. Общий объем многоотраслевого фонда ИБЦ на 01.01.2019 г. составляет 1 708 372 экз.

Фонд ИБЦ располагает учебной, учебно-методической и научно-технической литературой в форме печатных и электронных изданий, а также включает официальные, справочно-библиографические, специализированные отечественные и зарубежные периодические и информационные издания. ИБЦ обеспечивает доступ к профессиональным базам данных, информационным, справочным и поисковым системам.

Каждый обучающийся обеспечен свободным доступом из любой точки, в которой имеется доступ к сети Интернет и к электронно-библиотечной системе (ЭБС) Университета, которая содержит различные издания по основным изучаемым дисциплинам и сформирована по согласованию с правообладателями учебной и учебно-методической литературы.

Для более полного и оперативного справочно-библиографического и информационного обслуживания в ИБЦ реализована технология Электронной доставки документов.

№	Электронный ресурс	Реквизиты договора (номер, дата заключения, срок действия), ссылка на сайт ЭБС, сумма договора, количество ключей	Характеристика библиотечного фонда, доступ к которому предоставляется договором
	ЭБС «Лань»	Принадлежность - сторонняя Реквизиты договора - ООО «Издательство «Лань», договор №29.01-3-2.0-827/2018 от 26.09.2018 г. С «26» сентября 2018г. по «25» сентября 2019г. Ссылка на сайт ЭБС – http://e.lanbook.com Сумма договора – 357 000-00 Количество ключей - доступ для всех пользователей РХТУ с	Электронно-библиотечная система издательства "Лань" — ресурс, включающий в себя как электронные версии книг ведущих издательств учебной и научной литературы (в том числе университетских издательств), так и электронные версии периодических изданий по различным областям знаний.

№	Электронный ресурс	Реквизиты договора (номер, дата заключения, срок действия), ссылка на сайт ЭБС, сумма договора, количество ключей	Характеристика библиотечного фонда, доступ к которому предоставляется договором
		любого компьютера.	ЭБС «ЛАНЬ» предоставляет пользователям мобильное приложение для iOS и Android, в которых интегрированы бесплатные сервисы для незрячих студентов и синтезатор речи. Коллекции: «Химия» - изд-ва НОТ, «Химия» - изд-ва Лаборатория знаний, «Химия» - изд-ва «ЛАНЬ», «Химия»-КНИТУ(Казанский национальный исследовательский технологический университет), «Химия» - изд-ва ФИЗМАТЛИТ, «Информатика» - изд-ва "Лань", Национальный Открытый Университет"ИНТУИТ", "Инженерно-технические науки" изд-ва "Лань".
	Электронно-библиотечная система ИБЦ РХТУ им. Д.И. Менделеева (на базе АИБС «Ирбис»)	Принадлежность – собственная РХТУ. Ссылка на сайт ЭБС – http://lib.muctr.ru/ Доступ для пользователей РХТУ с любого компьютера.	Электронные версии учебных и научных изданий авторов РХТУ по всем ООП.
	Информационно-справочная система «ТЕХЭКСПЕРТ» «Нормы, правила, стандарты России»	Принадлежность сторонняя. Реквизиты контракта – ООО «ИНФОРМПРОЕКТ», контракт № 111-142ЭА/2018 от 18.12.2018 г. Сумма договора – 547 511 руб. С «01» января.2019 г. по «31» декабря 2019 г. Ссылка на сайт ЭБС – http://reforma.kodeks.ru/reforma/ Количество ключей – 5 лицензий + локальный доступ с компьютеров ИБЦ.	Электронная библиотека нормативно-технических изданий. Содержит более 40000 национальных стандартов и др. НТД
	ЭБС «Научно-электронная библиотека eLibrary.ru»	Принадлежность – сторонняя Реквизиты договора – ООО «РУНЭБ», договор № 29.01-Р-2.0-1020/2018 от 07.12.2018 г. С «01» января 2019 г. по «31»	Электронные версии периодических и непериодических изданий по различным отраслям науки

№	Электронный ресурс	Реквизиты договора (номер, дата заключения, срок действия), ссылка на сайт ЭБС, сумма договора, количество ключей	Характеристика библиотечного фонда, доступ к которому предоставляется договором
		декабря 2019 г. Ссылка на сайт – http://elibrary.ru Сумма договора - 934 693-00 Количество ключей – доступ для пользователей РХТУ по ip-адресам неограничен.	
	ЭБС «ЮРАЙТ»	Принадлежность - сторонняя Реквизиты договора – ООО «Электронное издательство ЮРАЙТ», Договор № №29.01-З-2.0-1168/2018 от 11.01.2019 г. С «11» января 2019 г. по «»10» января 2020 г. Ссылка на сайт ЭБС - https://biblio-online.ru/ Сумма договора – 220 000-00 руб. Количество ключей - доступ для всех пользователей РХТУ с любого компьютера.	Электронная библиотека включает более 5000 наименований учебников и учебных пособий по вем отраслям знаний для всех уровней профессионального образования от ведущих научных школ с соблюдением требований новых ФГОСов.

13. МАТЕРИАЛЬНО-ТЕХНИЧЕСКОЕ ОБЕСПЕЧЕНИЕ ДИСЦИПЛИНЫ

В соответствии с учебным планом занятия проводятся в форме лекций, практических, лабораторных занятий и самостоятельной работы студента.

13.1. Оборудование, необходимое в образовательном процессе:

На кафедре КИС ХТ для проведения занятий по дисциплине имеется 2 учебные аудитории с 17 компьютерами (2 для работы преподавателей, 15 для работы студентов) и 1 выделенный сервер. Все компьютеры являются IBM-совместимыми и имеют процессоры Pentium–II и выше. Все компьютеры имеют доступ к сети Интернет.

Для проведения практических и лабораторных занятий по дисциплине имеются: учебная аудитория, оборудованная мультимедийным оборудованием, имеющая 8 персональных компьютеров, объединенных в локальную сеть с выходом в сеть Интернет, и одно многофункциональное устройство; компьютерный класс, оборудованный 9 компьютерами, объединенными в локальную сеть с выходом в Интернет, и одним принтером.

Кафедра обладает стандартным и специализированным лицензионным программным обеспечением, приведенным в разделе 13.4.

Для реализации информационно-образовательных ресурсов дисциплин вариативной части программы на выделенном сервере кафедры КИСХТ под управлением Microsoft Windows Server Standart 2008 развернуты веб-сервер apache 2.2.17, Hypertext Preprocessor (php) 5.3.18, система управления базами данных (СУБД) MySQL 5, система дистанционного обучения (СДО) Moodle 2.6.1. Для доступа к Moodle используется веб-браузер Google Chrome или Mozilla FireFox.

13.2. Учебно-наглядные пособия:

Слайды презентаций для проведения лекционных, практических и лабораторных занятий.

13.3. Печатные и электронные образовательные и информационные ресурсы:

Электронные образовательные ресурсы: междисциплинарная автоматизированная система обучения на основе сетевых технологий для подготовки химиков-технологов; специализированное программное обеспечение.

Информационно-образовательные, информационно-методические, учебно-исследовательские ресурсы по дисциплине представлены на образовательном сайте междисциплинарной АСО http://cis.muctr.ru/alk/, разработанном на кафедре КИС ХТ.

13.4. Перечень лицензионного программного обеспечения

№ п/п	Наименование программного продукта	Реквизиты договора поставки	Количество лицензий	Срок окончания действия лицензии
1	Microsoft Office Standard 2013	Контракт № 62-64ЭА/2013	20	Бессрочно
2	Microsoft Windows Server – Standard 2008	Государственный контракт № 168-167А/2008 Microsoft Open License Номер лицензии 61068797	9	Бессрочно
3	WireShark	Бесплатная лицензия	Неограниченно	бессрочно
4	Adobe Brackets	Бесплатная лицензия	Неограниченно	бессрочно
5	Notepad ++	Бесплатная лицензия	Неограниченно	бессрочно
6	Антивирус Kaspersky	Контракт № 126-152 ЭА/2018 от 24.12.2018 по продлению электронной лицензии на Kaspersky Endpoint Security для нужд РХТУ им. Д.И. Менделеева	20	2 года

14. ТРЕБОВАНИЯ К ОЦЕНКЕ КАЧЕСТВА ОСВОЕНИЯ ПРОГРАММЫ

Наименование разделов	**Основные показатели оценки**	**Формы и методы контроля и оценки**
Раздел 1. Информационные системы: классификация, цели создания, функции, архитектура	**Знает** – основные понятия, назначение и место, занимаемое информационными технологиями в современном обществе – цели, методы и принципы построения современных информационных систем с использованием интернет-технологий	Оценка за тестирование; Оценка на экзамене

	– преимущества и результаты, которые даёт применение информационных технологий в учебной, научной, инженерной, хозяйственной, производственной и прочих областях деятельности человека **Владеет** – навыками применения современных информационных и интернет-технологий на практике – способностью решать стандартные задачи профессиональной деятельности на основе информационной и библиографической культуры с применением информационно-коммуникационных технологий и с учетом основных требований информационной безопасности – готовностью изучать научно-техническую информацию, анализировать отечественный и зарубежный опыт по тематике исследований	
Раздел 2. Аппаратная среда информационных систем	**Знает** – основные понятия, назначение и место, занимаемое информационными технологиями в современном обществе – цели, методы и принципы построения современных информационных систем с использованием интернет-технологий **Владеет** – навыками применения современных информационных и интернет-технологий на практике – готовностью изучать научно-техническую информацию, анализировать отечественный и зарубежный опыт по тематике исследований	Оценка за тестирование; Оценка на экзамене

Раздел 3. Программная среда информационных систем и информационные технологии	**Знает** – цели, методы и принципы построения современных информационных систем с использованием интернет-технологий – преимущества и результаты, которые даёт применение информационных технологий в учебной, научной, инженерной, хозяйственной, производственной и прочих областях деятельности человека **Умеет** – эффективно использовать глобальную сеть Интернет для безопасного поиска и публикации информации – осуществлять поиск и выбор оптимального программного и аппаратного обеспечения, доступных информационных систем и технологий **Владеет** – навыками применения современных информационных и интернет-технологий на практике – способностью решать стандартные задачи профессиональной деятельности на основе информационной и библиографической культуры с применением информационно-коммуникационных технологий и с учетом основных требований информационной безопасности – способностью использовать современные информационные технологии, проводить обработку информации с использованием прикладных программ и баз данных для расчета технологических параметров оборудования и мониторинга природных сред – готовностью изучать научно-техническую информацию, анализировать отечественный и	Оценка за тестирование; Оценка на экзамене

	зарубежный опыт по тематике исследований	
Раздел 4. Сетевая среда информационных систем и интернет-технологии	**Знает** – цели, методы и принципы построения современных информационных систем с использованием интернет-технологий – преимущества и результаты, которые даёт применение информационных технологий в учебной, научной, инженерной, хозяйственной, производственной и прочих областях деятельности человека **Умеет** – эффективно использовать глобальную сеть Интернет для безопасного поиска и публикации информации – осуществлять поиск и выбор оптимального программного и аппаратного обеспечения, доступных информационных систем и технологий **Владеет** – навыками применения современных информационных и интернет-технологий на практике – способностью решать стандартные задачи профессиональной деятельности на основе информационной и библиографической культуры с применением информационно-коммуникационных технологий и с учетом основных требований информационной безопасности – способностью использовать современные информационные технологии, проводить обработку информации с использованием прикладных программ и баз данных для расчета технологических параметров оборудования и мониторинга природных сред	Оценка за лабораторные работы; Оценка на экзамене

	– готовностью изучать научно-техническую информацию, анализировать отечественный и зарубежный опыт по тематике исследований – способностью применять современные методы исследования технологических процессов и природных сред, использовать компьютерные средства в научно-исследовательской работе	
Раздел 5. Жизненный цикл информационных систем	**Знает** – цели, методы и принципы построения современных информационных систем с использованием интернет-технологий **Умеет** – эффективно использовать глобальную сеть Интернет для безопасного поиска и публикации информации – осуществлять поиск и выбор оптимального программного и аппаратного обеспечения, доступных информационных систем и технологий **Владеет** – навыками применения современных информационных и интернет-технологий на практике – способностью использовать современные информационные технологии, проводить обработку информации с использованием прикладных программ и баз данных для расчета технологических параметров оборудования и мониторинга природных сред – готовностью изучать научно-техническую информацию, анализировать отечественный и зарубежный опыт по тематике исследований – способностью применять	Оценка за лабораторные работы; Оценка на экзамене

	современные методы исследования технологических процессов и природных сред, использовать компьютерные средства в научно-исследовательской работе	

15. ОСОБЕННОСТИ ОРГАНИЗАЦИИ ОБРАЗОВАТЕЛЬНОГО ПРОЦЕССА ДЛЯ ИНВАЛИДОВ И ЛИЦ С ОГРАНИЧЕННЫМИ ВОЗМОЖНОСТЯМИ ЗДОРОВЬЯ

Обучение инвалидов и лиц с ограниченными возможностями здоровья осуществляется в соответствии с:

- Порядком организации и осуществления образовательной деятельности по образовательным программам – программам бакалавриата, программам специалитета, программам магистратуры (Приказ Минобрнауки РФ от 05.04.2017 № 301);
- Положением о Порядке организации и осуществления образовательной деятельности по образовательным программам – программам бакалавриата, программам специалитета, программам магистратуры в Российском химико-технологическом университете имени Д.И. Менделеева (утв. решением Ученого совета университета от 28.06.2017, протокол № 9);
- Методическими рекомендациями по организации образовательного процесса для обучения инвалидов и лиц с ограниченными возможностями здоровья в образовательных организациях высшего образования, в том числе оснащенности образовательного процесса (утверждены заместителем Министра образования и науки РФ А.А. Климовым от 08.04.2014 № АК-44/05вн).

Дополнения и изменения к РПД
по дисциплине «Основы информационных и интернет-технологий в основных процессах химических производств и химической кибернетике»
основной образовательной программы высшего образования – программы бакалавриата
по направлению подготовки 18.03.02 «Энерго- и ресурсосберегающие процессы в химической технологии, нефтехимии и биотехнологии»
Профиль «Основные процессы химических производств и химическая кибернетика»
Квалификация - бакалавр

Номер изменения/ дополнения	Содержание дополнения/изменения	Основание внесения изменения/дополнения
1	Изменения в части обновления договоров электронных ресурсов	протокол заседания Ученого совета № 2 от «30» сентября 2019 г.
2	Изменения в части использования ЭО и ДОТ при реализации основных профессиональных образовательных программ (п.9.3, 10, 11 РПД)	Приказ ректора РХТУ им.Д.И.Менделеева от 16.03.2020 № 163-А «О предупреждении распространения новой коронавирусной инфекции»
		протокол заседания кафедры №_____от «____»_____20___г.
		протокол заседания кафедры №_____от «____»_____20___г.
		протокол заседания кафедры №_____от «____»_____20___г.

Министерство науки и высшего образования Российской Федерации
Федеральное государственное бюджетное образовательное учреждение высшего образования
«Российский химико-технологический университет имени Д.И. Менделеева»

«УТВЕРЖДАЮ»

Проректор по учебной работе

_____ С.Н. Филатов

«30» июня 2020 г.

РАБОЧАЯ ПРОГРАММА ДИСЦИПЛИНЫ

«Вычислительный эксперимент в задачах химической технологии»

Направление подготовки 18.03.02 Энерго- и ресурсосберегающие процессы в химической технологии, нефтехимии и биотехнологии

Профиль подготовки
«Основные процессы химических производств и химическая кибернетика»

Квалификация «бакалавр»

РАССМОТРЕНО И ОДОБРЕНО
на заседании Методической комиссии
РХТУ им. Д.И. Менделеева
«30» июня 2020 г.

Председатель _____ Н.А. Макаров

Москва 2020

Программа составлена

к.т.н., старший преподаватель кафедры кибернетики химико-технологических процессов В.А. Налетов

Программа рассмотрена и одобрена на заседании кафедры кибернетики химико-технологических процессов РХТУ им.Д.И. Менделеева «16» июня 2020 г, протокол №6

.

СОДЕРЖАНИЕ

1. Цели и задачи дисциплины 506
2. Требования к результатам освоения дисциплины 506
3. Объём дисциплины и виды учебной работы 507
4. Содержание дисциплины 507
4.1. Разделы дисциплины и виды занятий 507
4.2. Содержание разделов дисциплины 508
5. Соответствие содержания требованиям к результатам освоения дисциплины 509
6. Практические и лабораторные занятия 510
6.1. Практические занятия 510
6.2. Лабораторные занятия 510
7. Самостоятельная работа 511
8. Примеры оценочных средств для контроля освоения дисциплины 511
8.1. Темы и примеры заданий для лабораторных работ для текущего контроля освоения дисциплины 512
8.2. Отчёты по лабораторным работам для текущего контроля освоения дисциплины 519
8.3. Вопросы для итогового контроля освоения дисциплины (зачет, 5 семестр) 519
8.4. Структура и пример билета для зачета с оценкой 520
9. Учебно-методическое обеспечение дисциплины 520
9.1. Рекомендуемая литература 520
9.2. Рекомендуемые источники научно-технической информации 521
9.3. Средства обеспечения освоения дисциплины 521
10. Методические указания для обучающихся 522
10.1. Для студентов, обучающихся по очной форме, без использования электронного образования и дистанционных образовательных технологий 522
10.2. Для студентов, обучающихся по очной форме, с использованием электронного образования и дистанционных образовательных технологий 523
11. Методические рекомендации для преподавателей 523
11.1. Для преподавателей, при реализации программы по очной форме, без использования электронного образования и дистанционных образовательных технологий 523
11.2. Для преподавателей, при реализации программы по очной форме, с использованием электронного образования и дистанционных образовательных технологий 524
12. Перечень информационных технологий, используемых в образовательном процессе 525
13. Материально-техническое обеспечение дисциплины 529
13.1. Оборудование, необходимое в образовательном процессе 529
13.2. Учебно-наглядные пособия 530
13.3. Печатные и электронные образовательные и информационные ресурсы 530
13.4. Перечень лицензионного программного обеспечения 530
14. Требования к оценке качества освоения программ 531
15. Особенности организации образовательного процесса для инвалидов и лиц с ограниченными возможностями здоровья 532
Дополнения и изменения к РПД 533

1. ЦЕЛИ И ЗАДАЧИ ДИСЦИПЛИНЫ

Программа составлена в соответствии с требованиями Федерального государственного образовательного стандарта высшего образования (ФГОС ВО) для направления подготовки 18.03.02 – Энерго- и ресурсосберегающие процессы в химической технологии, нефтехимии и биотехнологии, профиля «Основные процессы химических производств и химическая кибернетика», рекомендациями методической комиссии и накопленным опытом преподавания дисциплины на кафедре кибернетики химико-технологических процессов РХТУ им. Д.И.Менделеева. Программа рассчитана на изучение дисциплины в течение одного семестра.

Дисциплина «Вычислительный эксперимент в задачах химической технологии» относится к вариативной части блока 1 «Дисциплины (модули)» учебного плана (Б1.В.ДВ.03.01). Программа дисциплины предполагает, что обучающиеся имеют теоретическую и практическую подготовку в области информатики, математики, вычислительной математики, общей химической технологии.

Цель дисциплины – изучить методы и приёмы проведения вычислительного эксперимента на математических моделях некоторых объектов химической технологии.

Задачи дисциплины:

– изучение особенностей объектов вычислительных экспериментов, множеств варьируемых параметров, математического описания топологии системы, общего алгоритма проведения вычислительного эксперимента;

– изучение методов и алгоритмов математического моделирования типовых процессов на примере ректификации и теплообмена;

– изучение методов оценки результатов вычислительных экспериментов на основе эксергетического подхода;

– изучение особенностей математического моделирования процессов и систем в программной среде ChemCad;

– выполнение расчетно-аналитических работ по курсу.

Дисциплина «Вычислительный эксперимент в задачах химической технологии» преподаётся в 5 семестре. Контроль успеваемости студентов ведется по принятой в университете рейтинговой системе. Итоговой формой контроля является зачёт.

2. ТРЕБОВАНИЯ К РЕЗУЛЬТАТАМ ОСВОЕНИЯ ДИСЦИПЛИНЫ

Изучение дисциплины «Вычислительный эксперимент в задачах химической технологии» при подготовке бакалавров по направлению 18.03.02 «Энерго- и ресурсосберегающие процессы в химической технологии, нефтехимии и биотехнологии», профиль «Основные процессы химических производств и химическая кибернетика» направлено на приобретение следующих профессиональных и общепрофессиональных компетенций:

Общепрофессиональные компетенции (ОПК)**:**

– способностью использовать основные законы естественнонаучных дисциплин в профессиональной деятельности, применять методы математического анализа и моделирования, теоретического и экспериментального исследования (ОПК-2).

Профессиональные компетенции (ПК):

научно-исследовательская деятельность:

– способность использовать современные информационные технологии, проводить обработку информации с использованием прикладных программ и баз данных для расчета технологических параметров оборудования и мониторинга природных сред (ПК-3).

– способность применять современные методы исследования технологических процессов и природных сред, использовать компьютерные средства в научно-исследовательской работе (ПК-14).

В результате изучения дисциплины студент бакалавриата должен:

Знать:

– подходы к методам математического моделирования различных объектов химической технологии;

– основные алгоритмы и методы численного решения математических и химико-технологических задач в стационарном состоянии и в детерминированной постановке;

– основные приёмы работы в визуальной среде Borland Delphi операционной системы Microsoft Windows;

Уметь:

– формулировать расчётные задачи вычислительного эксперимента в области химической технологии;

– использовать численные методы для решения таких задач;

Владеть:

– методами численного эксперимента и решения задач в области химической технологии.

3. ОБЪЁМ ДИСЦИПЛИНЫ И ВИДЫ УЧЕБНОЙ РАБОТЫ

Виды учебной работы	**ЗЕ**	Акад. ч.
Общая трудоёмкость дисциплины	**3**	**108**
Контактная работа – аудиторные занятия:	**1,3**	**48**
Лекции (Лек)	0,4	16
Лабораторные занятия (ЛЗ)	0,9	32
Самостоятельная работа (СР):	**1,7**	**60**
Самостоятельное изучение разделов дисциплины	1,7	59,8
Контактная самостоятельная работа		0,2
Вид контроля:	Зачет	

Виды учебной работы	**ЗЕ**	Астр. ч.
Общая трудоёмкость дисциплины	**3**	**81**
Контактная работа – аудиторные занятия:	**1,3**	**36**
Лекции (Лек)	0,4	12
Лабораторные занятия (ЛЗ)	0,9	24
Самостоятельная работа (СР):	**1,7**	**45**
Самостоятельное изучение разделов дисциплины	1,7	44,85
Контактная самостоятельная работа		0,15
Вид контроля:	Зачет	

4. СОДЕРЖАНИЕ ДИСЦИПЛИНЫ

4.1. Разделы дисциплины и виды занятий

		Академ. часов

	Раздел дисциплины	Всего	Лекции	ЛЗ	СР
.	**Раздел 1. Постановка задачи вычислительного эксперимента**	**8**	**4**	**0**	**4**
.1	Задание объекта исследования, варьируемых параметров, топологии объекта. Критерии в задачах энерго- и ресурсосбережения	3	1,5	0	1,5
.2	Методика оценки критерия энерго- и ресурсосбережения	4	2	0	2
.3	Графическое представление результатов численного эксперимента по оценке критерия энерго- и ресурсосбережения	1	0,5	0	0,5
.	**Раздел 2. Математическое моделирование технологических систем**	**68**	**8**	**2**	**36**
.1	Моделирование системы с колонной ректификации, кипятильником и дефлегматором	46	4	12	30
.2	Моделирование системы с реактором и теплообменником с фазовым и без фазового перехода	22	4	12	6
.	**Раздел 3. Анализ технологических решений**	**32**	**4**	**8**	**20**
.1	Моделирование технологических систем с колонной ректификации и (или) с реактором в программной среде ChemCad	16	2	4	10
.2	Численный эксперимент по оценке показателей энерго- и ресурсосбережения химико-технологических систем	16	2	4	10
	ИТОГО	**108**	**16**	**32**	**60**

4.2. Содержание разделов дисциплины

Раздел 1. Постановка задачи вычислительного эксперимента

1.1. Задание объекта исследования, варьируемых параметров, топологии объекта. Критерии в задачах энерго- и ресурсосбережения. Цель и основные задачи вычислительного эксперимента с использованием математического моделирования. Обоснование задания химико-технологической системы в качестве объекта численного эксперимента в химической технологии. Множества варьируемых параметров. Понятие топологии системы, обобщенной гипотетической структуры и ее количественное описание.

1.2. Методика оценки критерия энерго- и ресурсосбережения. Иерархия критериев в задачах энерго- и ресурсосбережения. Методика оценки эксергетического КПД. Эксергетический баланс и потери эксергии.

1.3. Графическое представление результатов численного эксперимента по оценке критерия энерго- и ресурсосбережения. Операторная форма представления химико-технологической системы и диаграммы потоков эксергии (диаграммы Грассмана).

Раздел 2. Математическое моделирование технологических систем

2.1. Моделирование системы с колонной ректификации, кипятильником и дефлегматором. Численный расчет параметров колонны ректификации смеси метанол-вода с кипятильником и дефлегматором.

2.2. Моделирование системы с реактором и теплообменником с фазовым и без фазового перехода. Численный расчет системы с гетерогенным реактором получения синтез-газа по упрощенной математической модели в системе с котлом-утилизатором для генерации пара.

Раздел 3. Анализ технологических решений

3.1. Моделирование технологических систем с колонной ректификации и (или) с реактором в программной среде ChemCad (компьютерный класс Хем-Кад университета). Примеры численного расчета химико-технологических систем.

3.2. Численный эксперимент по оценке показателей энерго- и ресурсосбережения химико-технологических систем. Численный эксперимент расчета эксергетического баланса химико-технологической системы и эксергетического КПД по разработанной программе с использованием модулей Excel.

5. СООТВЕТСТВИЕ СОДЕРЖАНИЯ ТРЕБОВАНИЯМ К РЕЗУЛЬТАТАМ ОСВОЕНИЯ ДИСЦИПЛИНЫ

	Требования к освоению дисциплины и компетенции	Разде л 1	Разде л 2	Разде л 3
	Знать:			
	подходы к методам математического моделирования различных объектов химической технологии	+	+	+
	основные алгоритмы и методы численного решения математических и химико-технологических задач в стационарном состоянии и в детерминированной постановке		+	+
	основные приёмы работы в визуальной среде Borland Delphi операционной системы Microsoft Windows	+	+	
	Уметь:			
	формулировать расчётные задачи вычислительного эксперимента в области химической технологии	+	+	+
	использовать численные методы для решения таких задач	+	+	+
	Владеть:			
	методами численного эксперимента и решения задач в области химической технологии	+	+	+
	Общепрофессиональные компетенции:			
	способностью использовать основные законы естественнонаучных дисциплин в профессиональной деятельности, применять методы математического анализа и моделирования, теоретического и экспериментального исследования (ОПК-2)	+	+	+
	Профессиональные компетенции:			
	Компетенции в научно-исследовательской деятельности:			

	Требования к освоению дисциплины и компетенции	Разде л 1	Разде л 2	Разде л 3
	способность использовать современные информационные технологии, проводить обработку информации с использованием прикладных программ и баз данных для расчета технологических параметров оборудования и мониторинга природных сред (ПК-3)	+	+	+
	способность применять современные методы исследования технологических процессов и природных сред, использовать компьютерные средства в научно-исследовательской работе (ПК-14)	+	+	+

6. ПРАКТИЧЕСКИЕ И ЛАБОРАТОРНЫЕ ЗАНЯТИЯ

6.1. Практические занятия

Практические занятия по дисциплине не предусмотрены.

6.2. Лабораторные занятия

Лабораторный практикум по дисциплине «Вычислительный эксперимент в задачах химической технологии» выполняется в соответствии с Учебным планом в 5 семестре и занимает 60 акад. ч. Лабораторные работы охватывают все разделы дисциплины. В практикум входит 5 работ. В зависимости от трудоёмкости включенных в практикум работ их число может быть уменьшено. Выполнение лабораторного практикума способствует закреплению материала, изучаемого в дисциплине «Вычислительный эксперимент в задачах химической технологии», а также способствует наработке практических навыков применения методов вычислительной математики для моделирования основных процессов химической технологии.

Подробное описание лабораторных работ, включая максимальное количество баллов за каждую работу, приведено далее в разделе 8 «Примеры оценочных средств для контроля освоения дисциплины» настоящей рабочей программы. Количество работ и баллов за каждую работу может быть изменено в зависимости от их трудоёмкости.

	№ раздела дисциплины	**Темы лабораторных занятий**	**Часы**
	2.1	Разработка математической модели колонны ректификации и проведение численных экспериментов по расчету режимов работы колонны по разработанной программе.	12
	2.2	Разработка математической модели теплообмена с фазовым и без фазового переходов и проведение численных экспериментов по расчету модели с применением разработанной программы.	4
	2.2	Разработка математической модели реактора по упрощенному кинетическому описанию и проведение	8

	№ раздела дисциплины	Темы лабораторных занятий	Часы
		численных экспериментов по расчету режимов работы реактора по разработанной программе.	
	3.1	Математическое моделирование химико-технологических систем в программной среде ChemCad.	4
	3.2	Численный эксперимент по расчету эксергетического баланса ХТС.	4

7. САМОСТОЯТЕЛЬНАЯ РАБОТА

Рабочей программой дисциплины «Вычислительный эксперимент в задачах химической технологии» предусмотрена самостоятельная работа студента магистратуры в объёме 60 акад. часов.

Самостоятельная работа проводится с целью углубления знаний по дисциплине и предусматривает:

– регулярную проработку пройденного на лекциях и лабораторных занятиях учебного материала;

– ознакомление и проработку рекомендованной литературы;

– подготовку к лабораторным занятиям;

– доработку расчётных модулей, разрабатываемых на лабораторных занятиях;

– подготовку к сдаче лабораторных работ;

– подготовку к сдаче зачёта.

Планирование времени на самостоятельную работу, необходимую для изучения дисциплины, студентам лучше всего осуществлять на весь период изучения, предусматривая при этом регулярное повторение пройденного материала. Материал, законспектированный на лекциях, необходимо регулярно дополнять сведениями из литературных источников, представленных в учебной программе. При работе с указанными источниками рекомендуется составлять краткий конспект материала, с обязательным фиксированием библиографических данных источника.

8. ПРИМЕРЫ ОЦЕНОЧНЫХ СРЕДСТВ ДЛЯ КОНТРОЛЯ ОСВОЕНИЯ ДИСЦИПЛИНЫ

Контроль успеваемости студентов ведется по принятой в университете рейтинговой системе. Максимальная оценка по дисциплине – 100 баллов. Для текущего контроля предусмотрено 4 лабораторных работы, а также их защита. Максимальная оценка за каждую лабораторную работу составляет 12 баллов (по 6 баллов за выполнение каждой работы и 6 за защиту каждой работы). Итого, максимальная оценка за работу в семестре составляет 60 баллов.

Общая оценка по дисциплине определяется путём суммирования оценок за лабораторные работы и их защиту (максимум 60 баллов) и ответ на зачете (максимум 40 баллов).

8.1. Темы и примеры заданий для лабораторных работ для текущего контроля освоения дисциплины

Лабораторные занятия по дисциплине проводятся в компьютерном классе. Для численной реализации заданий лабораторных работ подходит язык Delphi, коммерческий пакет ChemCad (доступен в классе ХемКад университета) и EXCEL. Программой дисциплины предусмотрено 5 заданий для лабораторных работ, имеющих сквозную нумерацию. Максимальная оценка за выполнение каждого из заданий № 1–5 составляет **12 баллов**. Максимальная оценка за выполнение всех 5 заданий составляет **60 баллов**. Количество заданий и баллов за каждое задание может быть изменено в зависимости от их трудоёмкости.

Задания № 1–3 соответствуют тематике раздела 2 и посвящены отработке навыков численного расчета уравнений и систем уравнений, навыков организации модуля в EXCEL при расчёте математических моделей ХТП.

Задания № 4–5 соответствуют тематике раздела 3 и посвящены отработке навыков расчета технологических схем в программе ChemCAD, навыков создания в ChemCAD пользовательских функций, навыков расчета критериев эффективности системы и анализа результатов расчета.

Задания № 1–5 выполняются каждым студентом в соответствии с индивидуальным вариантом.

Задание №1. Максимальная оценка за выполнение – **12 баллов**.

Тема: **«Разработка математической модели колонны ректификации и проведение численных экспериментов по расчету режимов работы колонны по разработанной программе».**

Вариант 1.

Дано:

В качестве объекта вычислительного эксперимента выберем тарельчатую колонну ректификации непрерывного действия.

В данной постановке математическая модель колонны предполагает расчет по методике «от тарелки к тарелке».

Принятые допущения:

– эффективность тарелок равна 1 (теоретические тарелки);

– поток питания подается в виде жидкости при температуре кипения;

– дефлегматор – полный (весь пар конденсируется);

– потери теплоты в окружающую среду не рассматриваются.

Выбор тарелки питания f обычно производится так, чтобы общее число ступеней было минимальным. Когда состав жидкости, стекающей с данной ступени, близок к составу исходной смеси, то данную ступень можно принять за оптимальную тарелку питания *f*.

Исходные данные:

Таблица 1 – исходные данные для вычислительного эксперимента

Смесь	метанол-вода
Расход исходной смеси *F*, кмоль/с	0,01
Содержание метанола в исходной смеси x_{F1}, мольные доли	0,4
Содержание метанола в дистилляте x_{D1}, мольные доли	0,99
Содержание метанола в кубовом остатке x_{B1}, мольные доли	0,01

Флегмовое число R	0,9

Требуется выполнить:

На основе исходных данных:

1) На основании методики расчета «от тарелки к тарелке» рассчитать материальный и тепловой балансы процесса ректификации, определив расход дистиллята D, кубового остатка B и тепловую нагрузки на конденсатор Q_c и кипятильник Q_r;

2) Определить число теоретических ступеней контакта N и положения тарелки питания f;

3) Сделать выводы по работе.

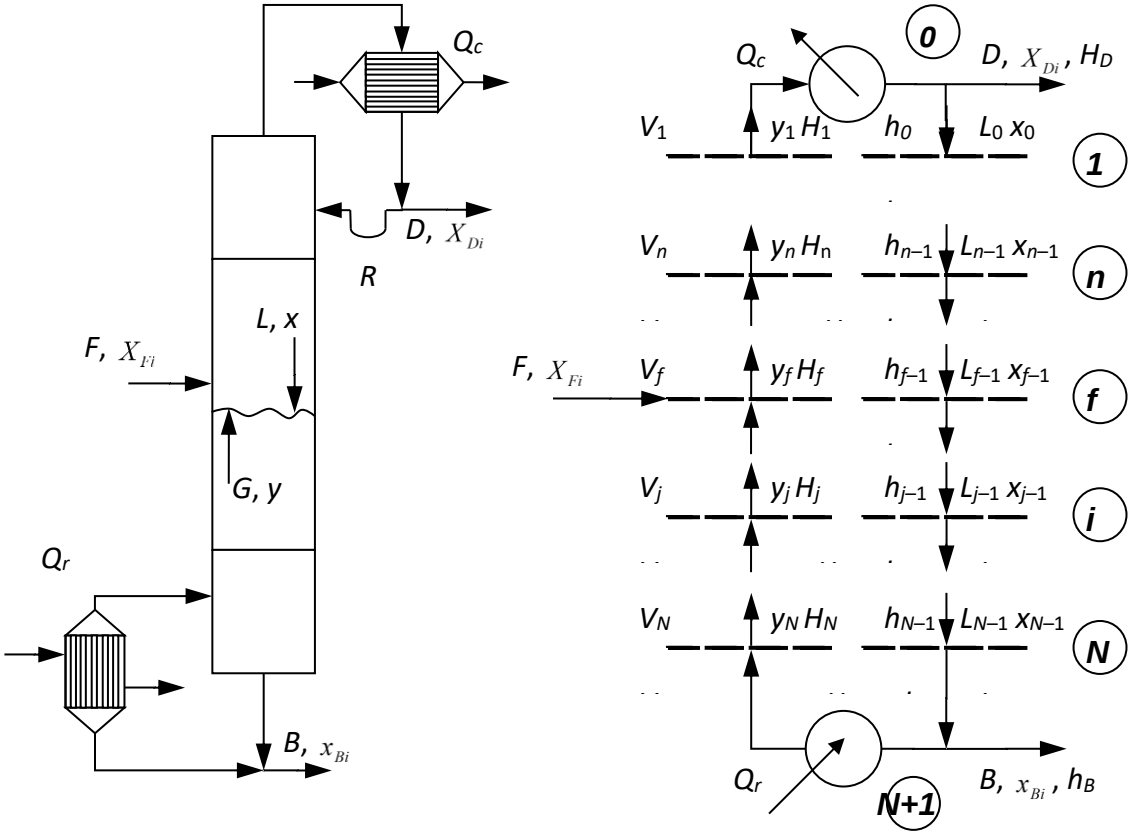

<u>Задание №2.</u> Максимальная оценка за выполнение – 1**2 баллов**.

Тема: **«Разработка математической модели теплообмена с фазовым и без фазового переходов и проведение численных экспериментов по расчету модели с применением разработанной программы».**

Вариант 1

Дано:

В данной постановке задачи расчет дефлегматора и кипятильника ректификационной колонны, параметры которой были рассчитаны в лабораторной работе №1, производят по методике проектного расчета по упрощенным математическим моделям процессов со стационарными параметрами.

В качестве нагревающего агента обычно используется технологический пар заданного давления, который конденсируется в теплообменнике, отдавая тепло потоку. В качестве охлаждающего агента обычно используется холодная вода заданной температуры.

Исходные данные:

Нагрузки на дефлегматор и кипятильник получены при выполнении лабораторной работы №1.

Таблица 2 – исходные данные для вычислительного эксперимента

Греющий агент	Водяной пар
Давление пара, бар	3
Температура насыщения пара $T_п$ при давлении 3 бар, К	406,7
Холодильный агент	Вода
Входная температура хладагента, °С	25
Выходная температура хладагента, °С	50

Требуется выполнить:

На основе исходных данных:

1) Определить расходы охлаждающего и нагревающего агентов для осуществления процесса ректификации;

2) Определить долю пара смеси метанол-вода на выходе из кипятильника;

3) Сделать выводы по работе.

Задание №3. Максимальная оценка за выполнение – **12 баллов**.

Тема: **«Разработка математической модели реактора по упрощенному кинетическому описанию и проведение численных экспериментов по расчету режимов работы реактора по разработанной программе».**

Вариант 1

Дано:

Рассматривается процесс пылеугольной газификации по методу Копперс – Тотцек, протекающий при атмосферном давлении. Процесс является в данном случае первым технологическим звеном в производстве метанола и высших спиртов. Газифицирующими агентами в процессе Копперс – Тотцек являются кислород и водяной пар. В качестве сырья использовался подсушенный на стадии подготовки до пятипроцентной остаточной влажности бурый уголь Бородинского месторождения.

Исходные данные:

Таблица 3 – Исходные данные для расчета процесса

Уголь		Поток кислорода O_2	
T_0, К	93	T_2, К	23
G_0, кг/ч	000	G_2, кг/ч	55
W^p, %		c_{O_2}, мол. %	8
Элементный состав угля w_i^y, мас. % *daf*		c_{N_2}, мол. %	
C	5	Азот (пневмотранспорт)	
O		T_1, К	

	0		93
H		G_1, кг/ч	00
N		Пар	
Шлак $G_{шл}$, кг/ч	6	$T_п$, К	73
Зола $G_з$, кг/ч	9	$G_п$, кг/ч	00

Требуется выполнить:

На основе исходных данных:

1) Определить расход и состав синтез-газа и температуру в зоне газификации;

2) Сделать выводы по работе.

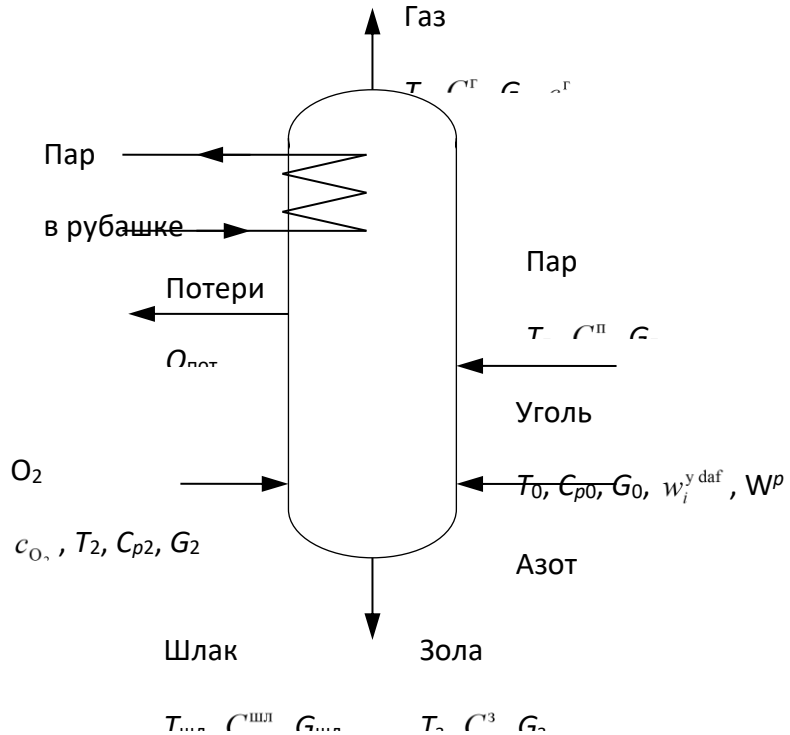

Задание №4. Максимальная оценка за выполнение – **12 баллов**.

Тема: **«Математическое моделирование химико-технологических систем в программной среде ChemCad».**

Вариант 1

Дано: система, состоящая из циклов Брайтона и Ренкина.

Исходные данные:

Таблица 4 – Исходные данные для расчета системы

	Топливо	Воздух	Вода	Рабочее тело	Вода на орошение	Вода на охлаждение
Температура, K	298	298	298	-	278	278
Давление, atm	1	1		30	1	5
Доля пара (Vapor fraction)	-	-		0	-	-
Массовый расход (Mass rate), кг/ч (kg/hr)	230	13800		1	10000	1

Состав, мольные доли (mole frac) или массовые доли (weight frac)	Масс.	Мольн.	Масс.	Масс.	Масс.	Масс.
Метан (Methane)	0.656	0		0	0	0
Этан (Enthane)	0.0756	0		0	0	0
Пропан (Propane)	0.134	0	0	0	0	0
Изобутан (I-Butane)	0.0723	0	0	0	0	0
Н-бутан (N-Butane)	0.0434	0	0	0	0	0
Азот (Nirogen)	0.014	0.7763		0	0	0
Диоксид углерода (Carbon Dioxide)	0.003	0.0004		0	0	0
Кислород (Oxygen)	0	0.2082	0	0	0	0
Вода (Water)	0	0.0151		0	1	1
Неопентан (Neopentane)	0	0		1	0	0

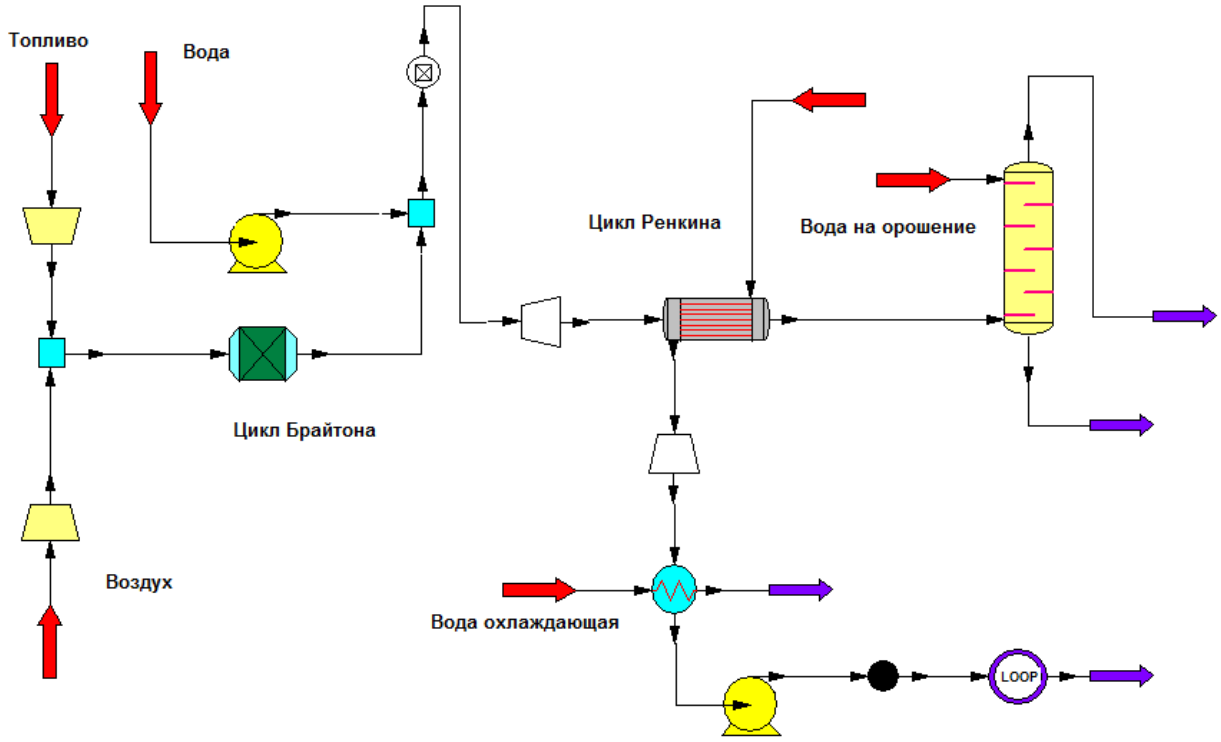

Таблица 5 – Параметры оборудования для расчета

Компрессор топлива	Давление на выходе (Pressure out), атм	30
	Эффективность (Efficiency)	0.82
	Режим (Model type)	Адиабатическое сжатие (Adiabatic compression)
Компрессор воздуха	Давление на выходе	17.6

	(Pressure out), атм	
	Эффективность (Efficiency)	0.8
	Режим (Model type)	Адиабатическое сжатие (Adiabatic compression)
Смеситель потоков топлива и воздуха	Параметры оставить по умолчанию	
Реактор Гиббса (камера сгорания)	Режим (Thermal mode)	Адиабатический (Adiabatic)
	Фаза, в которой происходят реакции (reaction phase)	Паровая или смешанная фаза (Vapor or mixed phase)
	Инертный компонент (Inert Components)	Неопентан (Neopentane)
Насос воды	Давление на выходе (Output pressure), атм	17.6
	Эффективность (Efficiency)	1
Смеситель дымовых газов и воды (подмес воды)	Параметры оставить по умолчанию	
Контроллер	Режим расчета Controller mode	Обратный счет (Feed-backward)
	Менять переменную (Adjust Variable): для потока (Stream) ID 50, полный массовый поток (Total mass rate) в рабочих единицах массы (Units of min/max values: Mole/Mass) от 1 до 5000 кг/ч, пока для потока (Stream) ID 25 Температура (1 – Temperature) не будет равна 1277 К в единицах температуры (Units – Temperature)	
Турбина	Давление на выходе (Pressure out), атм	1
	Эффективность (Efficiency)	0.75
Испаритель-Пароперегреватель цикла Ренкина	Опция расчета (Utility option)	Рассчитать расхода потока рабочего тела (Calculate flow of stream…)
	Температура потока 1	350 К
	Температура потока 2	450 К
Паровая турбина цикла Ренкина	Давление на выходе (Pressure out), атм	1
	Эффективность (Efficiency)	0.75
Конденсатор цикла Ренкина	Опция расчета (Utility option)	Рассчитать расхода потока охлаждающей воды (Calculate flow of stream…)
	Доля пара потока 1	1e-007
	Температура потока 2 (охлаждающая вода)	323 К
Насос цикла Ренкина	Давление на выходе	30

	(Output pressure), атм	
	Эффективность (Efficiency)	1
Модуль для перенесения свойств потоков в цикле Ренкина	Режим (Select mode): От потока к потоку (Reference from stream to stream), Опция расчета (Select option) – перенести все свойства (Transfer all stream properties)	Задать исходный поток (Source Stream) – поток после насоса цикла Ренкина, конечный поток (Destination Stream) – поток рабочего тела.
Цикл вычислений (в цикле Ренкина)	Задать последовательное выполнение цикла аппаратов, входящих в цикл Ренкина, до достижения точности 1e-6 по всем параметрам	
Орошающая колонна	Число стадий (No. of stages)	10
	Тарелка питания для верхнего потока (орошающей воды) (Feed tray for stream 1)	1
	Тарелка питания для нижнего потока (Feed tray for stream 2)	10

Требуется выполнить:

На основе исходных данных:

1) Произвести расчет параметров системы в программе CHEMCADc
2) Составить отчет с результатами расчета;
3) Провести анализ схемы;
4) Сделать выводы по работе.

Задание №5. Максимальная оценка за выполнение – **12 баллов**.

Тема: **«Численный эксперимент по расчету эксергетического баланса ХТС».**

Вариант 1

Дано:

Для анализа используется схема, заданная в предшествующей работе. Для расчета используется модуль «Exergy unit» совместно с пакетом CHEMCAD, который предназначен для расчета полной термической эксергии веществ.

Исходные данные:

Расчетные данные, полученные в ходе выполнения лабораторной работы №4.

Требуется выполнить:

На основе данных лабораторной работы №4:

1) Используя модуль «Exergy unit» используется совместно с пакетом CHEMCAD рассчитать эксергию входных и выходных потоков системы, суммарный эксергетический КПД системы;
2) Выполнить эксергетический анализ каждого аппарата в системе;
3) Представить результаты эксергетического анализа в виде графика Грассмана;

4) Сделать выводы по работе.

8.2. Отчёты по лабораторным работам для текущего контроля освоения дисциплины

Задания № 1–5 для лабораторных работ соответствуют изучению основ построения вычислительного эксперимента. Они выполняются каждым студентом в соответствии с индивидуальным вариантом. Таким образом, каждый студент получает индивидуальный опыт при выполнении этих заданий. Поэтому написание отчётов по заданиям № 1–5 не является обязательным; рабочей программой дисциплины не предусмотрено выделение баллов за отчёты к этим заданиям.

8.3. Вопросы для итогового контроля освоения дисциплины (зачет, 5 семестр)

Максимальное количество баллов за ответ на зачете – **40 баллов**. Билет содержит три теоретических вопроса, относящихся к разным разделам дисциплины. Максимальная оценка за первый и третий теоретические вопросы – **10 баллов**. Максимальная оценка за второй теоретический вопрос – **20 баллов**.

Примеры вопросов для итогового контроля освоения дисциплины:

1. Цель вычислительного эксперимента. Основные задачи вычислительного эксперимента.
2. Структура вычислительного эксперимента.
3. Объект исследования. Множества параметров.
4. Что такое топология системы? Каким параметром она описывается?
5. Определение эксергии. Две основные составляющие – физическая и химическая эксергия.
6. Определение эксергетического КПД.
7. Определение ректификации. Материальный и тепловой баланс – общий для колонны, баланс по тарелкам (стадиям) колонны.
8. Особенности расчета бинарной ректификации. Что означает эквимолярный расчет (какое допущение принимается)? Что изменилось бы для неэквимолярного расчета (какие уравнения нужно было бы дополнительно решать)?
9. Алгоритм расчета бинарной ректификации.
10. Особенности расчета многокомпонентной ректификации. Методика Тиле-Геддеса (эквимолярный расчет). Каким образом производится итерационный расчет – что выбирается в качестве независимых переменных?
11. Основные параметры, используемые в математической модели, алгоритм расчета.
12. Какие особенности неэквимолярного расчета многокомпонентной ректификации – какие уравнения необходимо дополнительно решать?
13. Расчет дефлегматора и кипятильника ректификационной колонны.
14. На чем основана методика расчета точки росы (кипения)?

15. Какова основная структура программы CHEMCAD? Какие основные уравнения используются при расчетах?

16. Особенности расчета процессов и систем в программе CHEMCAD. Как задать исходные параметры для теплообменника и колонны? Какие параметры задаются, какие могут быть варианты задач?

Полный перечень оценочных средств приведён в виде отдельного документа, являющегося неотъемлемой частью основной образовательной программы.

8.4. Структура и пример билета для зачета с оценкой

Зачет по дисциплине «Вычислительный эксперимент в задачах химической технологии» проводится в 5 семестре и включает контрольные вопросы по всем разделам учебной программы дисциплины. Билет для экзамена состоит из 3 вопросов, относящихся к указанным разделам. Ответы на вопросы экзамена оцениваются из максимальной оценки 40 баллов следующим образом: максимальная оценка за первый и третий теоретические вопросы – 10 баллов, максимальная оценка за второй теоретический вопрос – 20 баллов.

Пример билета для зачёта с оценкой:

"*Утверждаю*"
Зав. каф. КХТП Глебов М.Б.
_____ __
«__» _____ 20__г

Министерство науки и высшего образования РФ
Российский химико-технологический университет им. Д.И.Менделеева
Кафедра кибернетики химико-технологических процессов
18.03.02 Энерго- и ресурсосберегающие процессы в химической технологии, нефтехимии и биотехнологии
Профиль "Основные процессы химических производств и химическая кибернетика"

ВЫЧИСЛИТЕЛЬНЫЙ ЭКСПЕРИМЕНТ В ЗАДАЧАХ ХИМИЧЕСКОЙ ТЕХНОЛОГИИ

БИЛЕТ № 1

1. Цель вычислительного эксперимента. Основные задачи вычислительного эксперимента. (максимальная оценка – 10 баллов).
2. Определение ректификации. Материальный и тепловой баланс – общий для колонны, баланс по тарелкам (стадиям) колонны. (максимальная оценка – 20 баллов).
3. Какова основная структура программы CHEMCAD? Какие основные уравнения используются при расчетах? (максимальная оценка – 10 баллов).

9. УЧЕБНО-МЕТОДИЧЕСКОЕ ОБЕСПЕЧЕНИЕ ДИСЦИПЛИНЫ

9.1. Рекомендуемая литература

А) Основная литература:

1. Налетов В.А., Глебов М.Б. Вычислительный эксперимент в задачах химической технологии и наноинженерии. Учеб. пособие,– М.: РХТУ им. Д.И. Менделеева, 2018.–124 с., ISBN 978-5-7237-1593-6.

2. Кознов А.В., Ветохин В. Н., Бояринов А. И., Применение методов вычислительной математики в задачах химической технологии. Лабораторный практикум: учеб. пособие,− М.: РХТУ им. Д. И. Менделеева, 2008. − 48 с., ISBN 978-5-7237-0688-0.

3. Вайнберг А.М., Математическое моделирование процессов переноса. Решение нелинейных краевых задач: Москва-Иерусалим, 2009 г., 209 с.

Б) Дополнительная литература:

1. Маньковский О.Н., Толчинский, М. В. Александров А.Р. Теплообменная аппаратура химических производств. Инженерные методы расчёта / Под ред. Чл.-корр. АН СССР П.Г. Романкова и к.т.н. – М.И: Курочкиной Л., «Химия», 1976, 368 с.

2. Холланд Ч. Д. Многокомпонентная ректификация / Монография, пер. с английского Б.Ц.Генкиной под ред. Платонова В.М., М., «Химия» 1969, 348 с.

3. Демиденко Н.Д., Ушатинская Н.П. Моделирование, распределенный контроль и управление процессами ректификации / − Новосибирск, Сибирское отд., «Наука», 1978, 286 с.

4. Исаченко В.П. Теплообмен при конденсации.− М., «Энергия», 1977, 240 с.

5. Архангельский А.Я., Delphi 2006. Справочное пособие: Язык Delphi, классы функции Win32 и .NET. – М.: ООО «Бином-Пресс», 2006, 1152 с.: ил.

6. Шейнбаум В.С. Методология инженерной деятельности: М., РГУ нефти и газа, 2007, 360 с.

9.2. Рекомендуемые источники научно-технической информации

– Раздаточный иллюстративный материал к лекциям.

– Методические рекомендации по выполнению лабораторных работ.

– Инструкции по технике безопасности в компьютерном классе.

Научно-технические журналы по тематике вычислительного эксперимента:

– Журнал «Вестник Московского университета. Серия 15: Вычислительная математика и кибернетика». ISSN: 0137-0782.

– Журнал «Вестник Южно-Уральского государственного университета. Серия: Вычислительная математика и информатика». ISSN: 2305-9052.

– Журнал «Вычислительные методы и программирование: новые вычислительные технологии». ISSN: 1726-3522.

– Журнал «Сибирский журнал вычислительной математики». ISSN: 1560-7526.

– Журнал «Успехи в химии и химической технологии». ISSN: 1506-2017.

– Журнал «Applied Numerical Mathematics». ISSN: 0168-9274.

– Журнал «East-West Journal of Numerical Mathematics». ISSN: 0928-0200.

– Журнал «Journal of Numerical Mathematics». ISSN: 1570-2820.

– Журнал «Numerical Linear Algebra with Applications». ISSN: 1070-5325.

– Журнал «Numerical Mathematics: Theory, Methods and Applications». ISSN: 1004-8979.

– Журнал «Numerical Algebra, Control and Optimization». ISSN: 2155-3289.

9.3. Средства обеспечения освоения дисциплины

Для реализации учебной программы подготовлены следующие средства обеспечения освоения дисциплины:

– демонстрационные модули для расчёта процессов, математические модели которых рассматриваются в программе дисциплины;

– банк вариантов лабораторных работ – 5;

– банк контрольных вопросов для зачета – 16;

– предоставленное лицензионное программное обеспечение в компьютерном классе (Windows 7, Microsoft Office 2010).

При использовании электронного обучения и дистанционных образовательных технологий занятия полностью или частично проводятся в режиме онлайн. При этом первый пункт списка дополняется или заменяется на:

– доступ к электронной почте (Gmail), доступ к групповым чатам (ВКонтакте), онлайн-конференции в Skype.

Для освоения дисциплины используются следующие нормативные и нормативно-методические документы:

1. Федеральный закон Российской Федерации от 29.12.2012 № 273-ФЗ «Об образовании в Российской Федерации» [Электронный ресурс] – Режим доступа: http://pravo.gov.ru/proxy/ips/?docbody=&nd=102162745&intelsearch=273-%D4%C7 (дата обращения: 11.02.2020);

2. Федеральные государственные образовательные стандарты высшего образования // Координационный совет учебно-методических объединений и научно-методических советов высшей школы. Портал Федеральных образовательных стандартов высшего образования [Электронный ресурс] – Режим доступа: http://fgosvo.ru/fgosvo/92/91/4 (дата обращения: 05.08.2020);

3. Приказ Министерства образования и науки РФ от 23.08.2017 № 816 «Об утверждении Порядка применения организациями, осуществляющими образовательную деятельность, электронного обучения, дистанционных образовательных технологий при реализации образовательных программ» [Электронный ресурс]. Режим доступа: http://pravo.gov.ru/proxy/ips/?docbody=&nd=102447332&intelsearch=816+%EF%F0%E8%EA%E0%E7 (дата обращения: 18.01.2020).

При освоении дисциплины студенты должны использовать информационные и информационно-образовательные ресурсы следующих порталов и сайтов:

4. Система федеральных образовательных порталов. Система открытого образования. Консалтинговый центр ИОС ОО РФ [Электронный ресурс] – Режим доступа: http://www.openedu.ru (дата обращения: 11.02.2020).

5. Информационная система «Единое окно доступа к образовательным ресурсам». URL: http://window.edu.ru/ (дата обращения: 11.02.2020).

6. ФЭПО: соответствие требованиям ФГОС [Электронный ресурс] – Режим доступа: http://fepo.i-exam.ru/ (дата обращения: 11.02.2020).

10. МЕТОДИЧЕСКИЕ УКАЗАНИЯ ДЛЯ ОБУЧАЮЩИХСЯ

10.1. Для студентов, обучающихся по очной форме, без использования электронного образования и дистанционных образовательных технологий

Совокупная оценка текущей работы обучающегося в семестре складывается из оценок за выполнение лабораторных работ (максимально 60 баллов), 40 баллов отводится на зачёт, проводимый в компьютерном классе в зачётную неделю.

Для закрепления материала дисциплины и успешной и своевременной подготовки к зачёту обучающимся рекомендуется выполнять регулярную самостоятельную проработку теоретического материала лекций, выполнять домашние задания, разбирать задачи, рассматриваемые на практических и лабораторных занятиях.

Практические занятия по дисциплине проводятся в компьютерном классе или классе Хем-Кад университета и направлены на применение знаний, умений и навыков математического моделирования процессов получения наноматериалов, использование коммерческого пакета CHEMCAD и EXCEL.

Лабораторные занятия по дисциплине выполняются в компьютерном классе (доступен в классе Хем-Кад университета) и направлены на выполнение вычислительных экспериментов по разработанным моделям процессов получения наноматериалов. Для численной реализации заданий лабораторных работ используется язык Delphi, коммерческий пакет CHEMCAD и EXCEL.

С целью успешного усвоения материала дисциплины обучающимся рекомендуется не пропускать аудиторные занятия без уважительной причины. В случае пропуска занятий, обучающимся рекомендуется самостоятельно конспектировать материал пропущенных лекций, самостоятельно разбирать методику решения задач и самостоятельно выполнять задания пропущенных практических занятий и лабораторных работ с целью полной либо частичной компенсации (по усмотрению преподавателя) потерянных баллов. Также в этом случае допускается задавать обучающемуся дополнительные вопросы во время сдачи зачёта.

При подготовке к зачёту обучающемуся рекомендуется повторить весь материал дисциплины. Зачёт проводится в компьютерном классе.

10.2. Для студентов, обучающихся по очной форме, с использованием электронного образования и дистанционных образовательных технологий

При использовании электронного обучения и дистанционных образовательных технологий занятия полностью или частично проводятся в режиме онлайн. Объем дисциплины и распределение нагрузки по видам работ соответствует п. 4.1. Распределение баллов соответствует п. 10.1 либо может быть изменено в соответствии с решением кафедры, в случае перехода на ЭО и ДОТ в процессе обучения. Решение кафедры об используемых технологиях и системе оценивания достижений обучающихся принимается с учетом мнения ведущего преподавателя и доводится до обучающихся.

11. МЕТОДИЧЕСКИЕ РЕКОМЕНДАЦИИ ДЛЯ ПРЕПОДАВАТЕЛЕЙ

11.1. Для преподавателей, при реализации программы по очной форме, без использования электронного образования и дистанционных образовательных технологий

Общая оценка по дисциплине определяется путём суммирования оценок за лабораторные работы (максимум 30 баллов), защиту лабораторных работ (максимум 30 баллов) и ответ на зачете (максимум 40 баллов). Максимальная оценка по дисциплине – 100 баллов.

Организация лабораторных занятий

Лабораторные занятия по дисциплине проводятся в компьютерном классе. Поэтому преподавателю перед началом семестра рекомендуется проверить работоспособность компьютеров в аудитории, отведённой в расписании для проведения лабораторных занятий, и наличие необходимого лицензионного программного обеспечения. Для численной реализации заданий лабораторных работ идеально подходит EXCEL и Borland Delphi. В рамках самостоятельной проработки материала лабораторных работ обучающиеся могут дополнительно использовать более сложные программные средства

по собственному желанию: MATLAB, Pascal, C++, C#, Wolfram Mathematica и др. Однако в этом случае вопрос установки соответствующих лицензионных программных средств на отдельные компьютеры в компьютерном классе должен решаться в индивидуальном порядке.

Программой дисциплины предусмотрено 5 заданий для лабораторных работ, имеющих сквозную нумерацию. С целью организации равномерной нагрузки по дисциплине в течение всего семестра преподавателю рекомендуется установить график выполнения заданий лабораторных работ. Чтобы стимулировать студентов придерживаться этого графика и, таким образом, избежать возникновения задолженности по дисциплине в конце семестра, преподавателю рекомендуется принимать с пониженной оценкой задания, выполнение которых завершено позже установленного срока без уважительной причины.

Задания № 1–3 соответствуют тематике раздела 2 и посвящены отработке навыков численного расчета уравнений и систем уравнений, навыков организации модуля в EXCEL при расчёте математических моделей ХТП. Написание отчётов по заданиям № 1–3 программой дисциплины не предусмотрено.

Задания № 4–5 соответствуют тематике раздела 3 и посвящены отработке навыков расчета технологических схем в программе ChemCAD, навыков создания в ChemCAD пользовательских функций, навыков расчета критериев эффективности системы и анализа результатов расчета. Написание отчётов по заданиям № 4–5 программой дисциплины не предусмотрено.

Задания № 1–5 выполняются каждым студентом в соответствии с индивидуальным вариантом.

Защита лабораторных работ предусмотрена во время аудиторных занятий и проводится индивидуально. На защите преподаватель имеет право попросить студента объяснить любой аспект расчета, алгоритм его выполнения и основные полученные результаты. Поскольку проверка и защита каждого отчёта может занимать достаточно продолжительное время, преподавателю рекомендуется установить график защит.

Проведение зачета

Итоговой формой контроля знаний по дисциплине «Вычислительный эксперимент в задачах химической технологии» является зачет. Он направлен на определение итоговой оценки комплекса теоретических знаний, умений и навыков, полученных студентами при изучении данной дисциплины.

Допуск к зачету осуществляется согласно правилам рейтинговой системы, действующей в РХТУ им. Д.И.Менделеева. Студенты, набравшие по ходу семестра от 50 до 60 баллов, имеют право зачет не сдавать, а получить итоговую оценку на основе действующей в РХТУ системы премиальных баллов.

Зачет проводится в устной форме по билетам. Билет содержит три теоретических вопроса, охватывающих различные разделы изучаемого материала в соответствии с программой дисциплины: первый вопрос относится к общей постановке задачи вычислительного эксперимента и соответствует тематике раздела № 1; второй вопрос – к практике компьютерного моделирования основных процессов химической технологии и соответствует тематике разделов № 2, третий вопрос – к вопросам моделирования химико-технологических систем и их анализа на основе критериев эффективности системы и соответствует тематике разделов № 3. Время, отводимое на подготовку к ответу для каждого студента, составляет в среднем 1 час.

11.2. Для преподавателей, при реализации программы по очной форме, с использованием электронного образования и дистанционных образовательных технологий

При использовании электронного обучения и дистанционных образовательных технологий занятия полностью или частично проводятся в режиме онлайн. Объем дисциплины и распределение нагрузки по видам работ соответствует п. 4.1. Распределение баллов соответствует п. 10.1 либо может быть изменено в соответствии с решением кафедры, в случае перехода на ЭО и ДОТ в процессе обучения. Решение кафедры об используемых технологиях и системе оценивания достижений обучающихся принимается с учетом мнения ведущего преподавателя и доводится до обучающихся.

Реализация ЭО и ДОТ предполагает использование следующих видов и учебной деятельности: онлайн консультации, практические занятия, видео-лекции; лабораторные работы, проводимые полностью или частично с применением ЭО и ДОТ; текущий контроль в режиме тестирования и проверки домашних заданий; самостоятельная работа.

При реализации РПД в зависимости от конкретной ситуации ЭО и ДОТ могут быть применены в следующем виде:

- объем часов контактной работы обучающихся с преподавателем не сокращается) и электронные образовательные ресурсы (ЭОР) методически обеспечивают самостоятельную работу обучающихся в объеме, предусмотренном рабочей программой данной дисциплины. При этом в случае необходимости занятия проводятся в режиме онлайн;

- смешанные формы обучения, сочетающие в себе аудиторные занятия (при возможности перевода части контактных часов работы обучающихся с преподавателем в электронную информационно-образовательную среду без потери содержания учебной дисциплины) и ЭОР (часть учебного материала (например, лекции) может быть заменена ЭОР);

- учебные курсы, интегрированные в LMS Moodle, контактные часы по которым могут быть исключены, изучаются обучающимися самостоятельно при минимальном участии преподавателя (консультации в режиме вебинара).

12. ПЕРЕЧЕНЬ ИНФОРМАЦИОННЫХ ТЕХНОЛОГИЙ, ИСПОЛЬЗУЕМЫХ В ОБРАЗОВАТЕЛЬНОМ ПРОЦЕССЕ

Информационную поддержку изучения дисциплины осуществляет Информационно-библиотечный центр (ИБЦ) РХТУ им. Д.И. Менделеева, который обеспечивает обучающихся основной учебной, учебно-методической и научной литературой, необходимой для организации образовательного процесса по дисциплине. Общий объем многоотраслевого фонда ИБЦ на 01.01.2019 составляет 1 708 372 экз.

Фонд ИБЦ располагает учебной, учебно-методической и научно-технической литературой в форме печатных и электронных изданий, а также включает официальные, справочно-библиографические, специализированные отечественные и зарубежные периодические и информационные издания. ИБЦ обеспечивает доступ к профессиональным базам данных, информационным, справочным и поисковым системам.

Каждый обучающийся обеспечен свободным доступом из любой точки, в которой имеется доступ к сети Интернет и к электронно-библиотечной системе (ЭБС) Университета, которая содержит различные издания по основным изучаемым дисциплинам и сформирована по согласованию с правообладателями учебной и учебно-методической литературы.

Для более полного и оперативного справочно-библиографического и информационного обслуживания в ИБЦ реализована технология Электронной доставки документов.

	Электронный ресурс	Ссылка на сайт ЭБС, количество ключей	Характеристика библиотечного фонда, к которому предоставляется доступ
	ЭБС «Лань»	Принадлежность - сторонняя Реквизиты договора - ООО «Издательство «Лань», договор №29.01-З-2.0-827/2018 от 26.09.2018 г. Сумма договора – 357 000-00 С «26» сентября 2018г. по **«25» сентября 2019г.** Ссылка на сайт ЭБС – http://e.lanbook.com Количество ключей - доступ для всех пользователей РХТУ с любого компьютера. --- Принадлежность - сторонняя Реквизиты договора - ООО «Издательство «Лань», договор № 33.03-Р-2.0-1775/2-10 от 26.09.2019г. Сумма договора – 642 083-68 **С «26» сентября 2019г. по «25» сентября 2020г.** Ссылка на сайт ЭБС – http://e.lanbook.com Количество ключей - доступ для всех пользователей РХТУ с любого компьютера.	Электронно-библиотечная система издательства "Лань" — ресурс, включающий в себя как электронные версии книг ведущих издательств учебной и научной литературы (в том числе университетских издательств), так и электронные версии периодических изданий по различным областям знаний. ЭБС «ЛАНЬ» предоставляет пользователям мобильное приложение для iOS и Android, в которых интегрированы бесплатные сервисы для незрячих студентов и синтезатор речи. **Коллекции**: «Химия» - изд-ва НОТ, «Химия» - изд-ва Лаборатория знаний, «Химия» - изд-ва «ЛАНЬ», «Химия»-КНИТУ(Казанский национальный исследовательский технологический университет), «Химия» - изд-ва ФИЗМАТЛИТ, «Информатика» - изд-ва "Лань", Национальный Открытый Университет"ИНТУИТ", "Инженерно-технические науки" изд-ва "Лань". --- Коллекции: «Химия» - изд-ва НОТ, «Химия» - изд-ва Лаборатория знаний, «Химия» - изд-ва «ЛАНЬ», «Химия»-КНИТУ(Казанский национальный исследовательский технологический университет),

	Электронный ресурс	Ссылка на сайт ЭБС, количество ключей	Характеристика библиотечного фонда, к которому предоставляется доступ
			«Химия» - изд-ва ФИЗМАТЛИТ, «Информатика» - изд-ва «ЛАНЬ», Национальный Открытый Университет«ИНТУИТ», Инженерно-технические науки" изд-ва «ЛАНЬ», «Теоретическая механика» изд-ва «ЛАНЬ», Экономика и менеджмент» изд-ва Дашков и К. А также отдельные издания в соответствии с Договором.
	Электронно - библиотечная система ИБЦ РХТУ им. Д.И.Менделеева (на базе АИБС «Ирбис»)	Принадлежность – собственная РХТУ. Ссылка на сайт ЭБС – http://lib.muctr.ru/ Доступ для пользователей РХТУ с любого компьютера.	Электронные версии учебных и научных изданий авторов РХТУ по всем ООП.
	БД ВИНИТИ РАН	Принадлежность сторонняя Договор № 5Д/2018 от 01.02.2018 г. Сумма договора - 24000-00 С «02» февраля 2018 г. по «05» мая 2019 г Ссылка на сайт- http://www.viniti.ru/ Количество ключей – локальный доступ для пользователей РХТУ в ИБЦ РХТУ	Крупнейшая в России баз данных по естественным, точным и техническим наукам. Включает материалы РЖ (Реферативного журнала) ВИНИТИ с 1981 г. Общий объем БД - более 28 млн. документов
	ЭБС «Научно-электронная библиотека eLibrary.ru».	Принадлежность – сторонняя Реквизиты договора – ООО «РУНЭБ», договор № 29.01-Р-2.0-1020/2018 от 07.12.2018 г. С «01» января 2019 г. по «31» декабря 2019 г. Ссылка на сайт – http://elibrary.ru Сумма договора - 934 693-00 Количество ключей –	Электронные версии периодических и непериодических изданий по различным отраслям науки

	Электронный ресурс	Ссылка на сайт ЭБС, количество ключей	Характеристика библиотечного фонда, к которому предоставляется доступ
		доступ для пользователей РХТУ по ip-адресам неограничен.	
	Электронные ресурсы издательства SpringerNature	Принадлежность – сторонняя Национальная подписка (Минобрнауки+РФФИ) Информационное письмо РФФИ № 809 от 24.06.2019 г. С «01» января 2019 г. по «31» декабря 2019 г. Ссылка на сайт http://link.springer.com/ Количество ключей - доступ для пользователей РХТУ по ip-адресам неограничен.	- Полнотекстовая коллекция электронных журналов Springer по различным отраслям знаний. - Полнотекстовые 85 журналов Nature Publishing Group - Коллекция научных протоколов по различным отраслям знаний Springer Protocols - Коллекция научных материалов в области физических наук и инжиниринга Springer Materials (The Landolt-Bornstein Database) - Полный доступ к статическим и динамическим справочным изданиям по любой теме - Реферативная база данных по чистой и прикладной математике zbMATH - Nano Database
	Издательство Wiley	Принадлежность сторонняя. Национальная подписка (Минобрнауки+ ГПНТБ) Сублицензионный договор № Wiley/130 от 10.10.2019 г. С «01» января 2019 г. по «31» декабря 2019 г. Ссылка на сайт – http://onlinelibrary.wiley.com/ Количество ключей - доступ для пользователей РХТУ по ip-адресам неограничен.	Коллекция журналов по всем областям знаний, в том числе известные журналы по химии, материаловедению, взрывчатым веществам и др.
	Издательство Elsevier на платформе	Принадлежность сторонняя. Национальная подписка	«Freedom Collection» — полнотекстовая коллекция электронных журналов

	Электронный ресурс	Ссылка на сайт ЭБС, количество ключей	Характеристика библиотечного фонда, к которому предоставляется доступ
	ScienceDirect	(Минобрнауки+ РФФИ) Информационное письмо РФФИ № исх.- 1294 от 09 10 2019 г. С «01» января 2019 г. по «31» декабря 2019 г. Ссылка на сайт – https://www.sciencedirect.com Количество ключей – доступ для пользователей РХТУ по ip-адресам.	издательства Elsevier по различным отраслям знаний, включающая не менее 2000 наименований электронных журналов. «Freedom Collection eBook collection» — содержит более 5 000 книг по 24 различным предметным областям естественных, технических и медицинских наук. Доступ к архивам 2014-2018гг.
	Scopus	Принадлежность сторонняя. Национальная подписка (Минобрнауки+ ГПНТБ) Сублицензионный договор № Scopus/130 от 09.10.2019 г. С «01» июля 2019 г. по «31» декабря 2019 г. Ссылка на сайт – http://www.scopus.com. Количество ключей – доступ для пользователей РХТУ по ip-адресам неограничен.	Мультидисциплинарная реферативная и наукометрическая база данных издательства **ELSEVIER**

13.МАТЕРИАЛЬНО-ТЕХНИЧЕСКОЕ ОБЕСПЕЧЕНИЕ ДИСЦИПЛИНЫ

В соответствии с учебным планом занятия по дисциплине проводятся в форме лекций, лабораторных занятий и самостоятельной работы студента.

13.1. Оборудование, необходимое в образовательном процессе

Учебная аудитория для проведения лекций вместимостью не менее 16 человек, оборудованная электронными средствами демонстрации (компьютер со средствами звуковоспроизведения, проектор, экран) и учебной мебелью.

Компьютерный класс, насчитывающий не менее 16 посадочных мест, с предустановленным лицензионным программным обеспечением (Windows, Microsoft Excel) и выходом в Интернет для выполнения лабораторных работ.

Для выполнения лабораторных работы №4 и №5 требуется компьютерный класс, насчитывающий не менее 20 посадочных мест, с предустановленным лицензионным программным обеспечением (Windows, Microsoft Excel, CHEMCAD) и выходом в

Интернет для проведения лабораторных занятий.

Библиотека, имеющая рабочие компьютерные места для студентов, оснащённые компьютерами с доступом к базам данных и выходом в Интернет.

13.2. Учебно-наглядные пособия

Учебные пособия по дисциплине.
Электронный раздаточный материал к разделам лекционного курса.
Демонстрационные расчётные модули по лабораторным работам.

13.3. Печатные и электронные образовательные и информационные ресурсы

На кафедре КХТП используются информационно-методические материалы: инструкции по технике безопасности в компьютерном классе; методические рекомендации к лабораторным занятиям; учебные пособия; электронные учебные пособия; кафедральные библиотеки электронных изданий; учебно-методические разработки кафедры в электронном виде; раздаточный материал к разделам дисциплины; справочные материалы.

На кафедре КХТП используются электронные образовательные ресурсы: учебно-методические разработки в электронном виде; демонстрационные программы; специализированное программное обеспечение; справочные материалы в электронном виде.

13.4. Перечень лицензионного программного обеспечения

На кафедре КХТП для проведения лабораторных занятий по дисциплине имеется учебная аудитория 247 с 16 компьютерами для работы студентов. Для проведения лабораторных занятий №3 и №4 по дисциплине на кафедре информатики и компьютерного проектирования имеется компьютерный класс 342 с 20 компьютерами для работы студентов. Все компьютеры укомплектованы проигрывателями DVD, USB-портами и имеют доступ к сети Интернет. Для проведения занятий требуется лицензионное программное обеспечение, установленное на компьютерах:

	Наименование программного продукта	Реквизиты договора поставки	Количество лицензий	Срок окончания действия лицензии
	Microsoft Windows 8.1 Professional Get Genuine	Контракт № 62-64ЭА/2013, Microsoft Open License, Номер лицензии 62795478	16	Бессрочно
	Micosoft Office Standard 2013	Контракт № 62-64ЭА/2013, Microsoft Open License Номер лицензии 47837477	16	Бессрочно
	Антивирус Kaspersky Endpoint Security	Контракт № 126-152ЭА/2018, Лицензия антивируса (продление на 2 года)	670	24.12.2020
	CHEMCAD	Контракт № 2333,	20	24.12.2020

	Steady State + CC-THERM+ CC-BATCH- CC Dynamics	Лицензия на продукт (от 15 декабря 2019 до 14 декабря 2020 года)		

14. ТРЕБОВАНИЯ К ОЦЕНКЕ КАЧЕСТВА ОСВОЕНИЯ ПРОГРАММ

Наименование разделов	**Основные показатели оценки**	**Формы и методы контроля и оценки**
Раздел 1. Постановка задачи вычислительного эксперимента	**Знает:** постановку задачи вычислительного эксперимента, критерии энерго-ресурсосбережения, методы графического представления результатов вычисления критериев. **Умеет:** Сформулировать задачу по повышению эффективности системы, выбрать алгоритм решения задачи. **Владеет:** основными методами численного решения уравнений математических моделей процессов.	Оценка за лабораторные работы (наивысший балл – 6) и их защиту (наивысший балл – 6). Оценка на зачете.
Раздел 2. Математическое моделирование технологических систем	**Знает:** методы математического моделирования реакторов для заданного кинетического описания, колонн ректификации и теплообменных аппаратов. **Умеет:** строить автоматизированные расчётные модули математических моделей процессов с применением Delphi, производить расчет и анализ полученных результатов. **Владеет:** навыками выбора и использования методов решения поставленных задач моделирования и расчёта технологических схем	Оценка за лабораторные работы (наивысший балл – 12) и их защиту (наивысший балл – 12). Оценка на зачете.
Раздел 3. Анализ технологических решений	**Знает:** методы моделирования химико-технологических систем на основе применения программного продукта ChemCad и представления результатов в Excel. **Умеет:** программировать задачи по оценке эффективности систем на основе эксергетического КПД. **Владеет:** навыками анализа полученных результатов.	Оценка за лабораторные работы (наивысший балл – 12) и их защиту (наивысший балл – 12). Оценка на зачете.

15. ОСОБЕННОСТИ ОРГАНИЗАЦИИ ОБРАЗОВАТЕЛЬНОГО ПРОЦЕССА ДЛЯ ИНВАЛИДОВ И ЛИЦ С ОГРАНИЧЕННЫМИ ВОЗМОЖНОСТЯМИ ЗДОРОВЬЯ

Обучение инвалидов и лиц с ограниченными возможностями здоровья осуществляется в соответствии с:

– Порядком организации и осуществления образовательной деятельности по образовательным программам – программам бакалавриата, программам специалитета, программам магистратуры (Приказ Минобрнауки РФ от 05.04.2017 № 301);

– Положением о Порядке организации и осуществления образовательной деятельности по образовательным программам – программам бакалавриата, программам специалитета, программам магистратуры в Российском химико-технологическом университете имени Д.И. Менделеева (утв. решением Ученого совета университета от 28.06.2017, протокол № 9);

– Методическими рекомендациями по организации образовательного процесса для обучения инвалидов и лиц с ограниченными возможностями здоровья в образовательных организациях высшего образования, в том числе оснащенности образовательного процесса (утверждены заместителем Министра образования и науки РФ А.А. Климовым от 08.04.2014 № АК-44/05вн).

Дополнения и изменения к РПД
по дисциплине «Вычислительный эксперимент в задачах химической технологии»
основной образовательной программы высшего образования – программы бакалавриата
по направлению подготовки 18.03.02 «Энерго- и ресурсосберегающие процессы в химической технологии, нефтехимии и биотехнологии»
Профиль «Основные процессы химических производств и химическая кибернетика»
Квалификация - бакалавр

Номер изменения/ дополнения	Содержание дополнения/изменения	Основание внесения изменения/дополнения
1	Изменения в части обновления договоров электронных ресурсов	протокол заседания Ученого совета № 2 от «30» сентября 2019 г.
2	Изменения в части использования ЭО и ДОТ при реализации основных профессиональных образовательных программ (п.9.3, 10, 11 РПД)	Приказ ректора РХТУ им.Д.И.Менделеева от 16.03.2020 № 163-А «О предупреждении распространения новой коронавирусной инфекции»
		протокол заседания кафедры №_____от «_____»____20_г.
		протокол заседания кафедры №_____от «_____»____20_г.
		протокол заседания кафедры №_____от «_____»____20_г.

Министерство науки и высшего образования Российской Федерации
Федеральное государственное бюджетное образовательное учреждение высшего образования
«Российский химико-технологический университет имени Д.И. Менделеева»

«УТВЕРЖДАЮ»

Проректор по учебной работе

_____ С.Н. Филатов

«30» июня 2020 г.

РАБОЧАЯ ПРОГРАММА ДИСЦИПЛИНЫ

«Языки и среды программирования в основных процессах химических производств и химической кибернетике»

Направление подготовки 18.03.02 Энерго- и ресурсосберегающие процессы в химической технологии, нефтехимии и биотехнологии

Профиль подготовки
«Основные процессы химических производств и химическая кибернетика»

Квалификация «бакалавр»

РАССМОТРЕНО И ОДОБРЕНО
на заседании Методической комиссии
РХТУ им. Д.И. Менделеева
«30» июня 2020 г.

Председатель _____ Н.А. Макаров

Москва 2020

Программа составлена профессором кафедры компьютерно-интегрированных систем в химической технологии (КИС ХТ) А.Ф. Егоровым и ассистентом кафедры А.М. Сверчковым

Программа рассмотрена и одобрена на заседании кафедры компьютерно-интегрированных систем в химической технологии РХТУ им. Д.И. Менделеева «19» июня 2020 г., протокол № 14.

СОДЕРЖАНИЕ

1. Цель и задачи дисциплины 538
2. Требования к результатам освоения дисциплины 538
3. Объем дисциплины и виды учебной работы 539
4. Содержание дисциплины 540
4.1. Разделы дисциплины и виды занятий 540
4.2. Содержание разделов дисциплины 540
5. Соответствие содержания требованиям к результатам освоения дисциплины 541
6. Лабораторные занятия 542
7. Самостоятельная работа 543
8. Примеры оценочных средств для контроля освоения дисциплины 543
8.1. Примеры контрольных работ для текущего контроля освоения дисциплины 544
8.2. Примеры лабораторных работ для текущего контроля освоения дисциплины 545
8.3. Примеры контрольных вопросов для итогового контроля освоения дисциплины (зачет) 552
9. Учебно-методическое обеспечение дисциплины 557
9.1. Рекомендуемая литература 557
9.2. Рекомендуемые источники научно-технической информации 558
9.3. Средства обеспечения освоения дисциплины 558
10. Методические указания для обучающихся 559
10.1. Для студентов, обучающихся по очной форме, без использования электронного образования и дистанционных образовательных технологий 559
10.2. Для студентов, обучающихся по очной форме, с использованием электронного образования и дистанционных образовательных технологий 560
11. Методические указания для преподавателей 561
11.1. Для преподавателей, при реализации программы по очной форме, без использования электронного образования и дистанционных образовательных технологий 561
11.2. Для преподавателей, при реализации программы по очной форме, с использованием электронного образования и дистанционных образовательных технологий 562
12. Перечень информационных технологий, используемых в образовательном процессе 562
13. Материально-техническое обеспечение дисциплины 565
13.1. Оборудование, необходимое в образовательном процессе 565

13.2. Компьютеры, информационно-телекоммуникационные сети, аппаратно-программные и аудиовизуальные средства 566
13.3. Печатные и электронные образовательные и информационные ресурсы 566
13.4. Перечень лицензионного программного обеспечения 566
14. Требования к оценке качества освоения программы 568
15. Особенности организации образовательного процесса для инвалидов и лиц с ограниченными возможностями здоровья 569
Дополнения и изменения к РПД 570

1. ЦЕЛЬ И ЗАДАЧИ ДИСЦИПЛИНЫ

Программа составлена в соответствии с требованиями Федерального государственного образовательного стандарта (ФГОС ВО) для направления подготовки 18.03.02 Энерго- и ресурсосберегающие процессы в химической технологии, нефтехимии и биотехнологии, рекомендациями методической комиссии и накопленного опыта преподавания дисциплины кафедрой компьютерно-интегрированных систем в химической технологии РХТУ им. Д.И. Менделеева. Программа рассчитана на изучение дисциплины в течение одного семестра.

Дисциплина «Языки и среды программирования в основных процессах химических производств и химической кибернетике» относится к вариативной части учебного плана, является дисциплиной по выбору и рассчитана на изучение в 5 семестре. Программа дисциплины предполагает, что обучающиеся имеют теоретическую и практическую подготовку в области информатики, методов вычислительной математики и соответствующих пакетов прикладных программ.

Цель дисциплины – получение студентами знаний о существующих интегрированных средах разработки программных приложений и навыков самостоятельной разработки программных продуктов с использованием этих сред.

Задачи изучения дисциплины «Языки и среды программирования в основных процессах химических производств и химической кибернетике» заключаются:

– в получении знаний и развитии навыков по программированию в интегрированных средах разработки приложений;

– в развитии ранее полученных навыков структурного программирования;

– в изучении основ объектно-ориентированного подхода к программированию.

Дисциплина «Языки и среды программирования в основных процессах химических производств и химической кибернетике» преподается в 5 семестре. Контроль успеваемости студентов ведется по принятой в университете рейтинговой системе. Итоговой формой контроля является зачёт.

2. ТРЕБОВАНИЯ К РЕЗУЛЬТАТАМ ОСВОЕНИЯ ДИСЦИПЛИНЫ

Изучение дисциплины «Языки и среды программирования в основных процессах химических производств и химической кибернетике» при подготовке бакалавров по направлению 18.03.02 Энерго- и ресурсосберегающие процессы в химической технологии, нефтехимии и биотехнологии, профиль «Основные процессы химических производств и химическая кибернетика» направлено на приобретение **общепрофессиональных компетенций** (ОПК):

– способность использовать основные законы естественнонаучных дисциплин в профессиональной деятельности, применять методы математического анализа и моделирования, теоретического и экспериментального исследования (ОПК-2).

А также овладение следующими **профессиональными компетенциями** (ПК):

– способность использовать современные информационные технологии, проводить обработку информации с использованием прикладных программ и баз данных

для расчета технологических параметров оборудования и мониторинга природных сред (ПК-3);

– способность применять современные методы исследования технологических процессов и природных сред, использовать компьютерные средства в научно-исследовательской работе (ПК-14).

В результате изучения дисциплины обучающийся по программе бакалавриата должен:

***Знать*:**

– основные этапы эволюции языков программирования, тенденции развития современных языков и сред программирования;

– правила построения блок-схем алгоритмов в соответствии с действующими стандартами и нормативно-методическими документами;

– этапы жизненного цикла программного обеспечения.

***Уметь*:**

– проектировать графический интерфейс пользователя программного приложения;

– оптимизировать программный код с целью эффективной организации программы.

***Владеть*:**

– основными процедурами, функциями и операторами языка программирования интегрированной среды разработки приложений;

– навыками решения прикладных задач программирования с использованием интегрированных сред разработки приложений.

3. ОБЪЕМ ДИСЦИПЛИНЫ И ВИДЫ УЧЕБНОЙ РАБОТЫ

Виды учебной работы	В зачетных единицах	В академ. часах
Общая трудоемкость дисциплины по учебному плану	**3**	**108**
Контактная работа (КР):	**1,3**	**48**
Лекции (Лек)	0,4	16
Лабораторные занятия (ЛЗ)	0,9	32
Самостоятельная работа (СР):	**1,7**	**60**
Самостоятельное изучение разделов дисциплины	1,7	59,8
Контактная самостоятельная работа		0,2
Вид контроля: зачет / экзамен	**-**	**Зачет**

Виды учебной работы	В зачетных единицах	В астроном. часах
Общая трудоемкость дисциплины по учебному плану	**3**	**81**
Контактная работа (КР):	**1,3**	**36**
Лекции (Лек)	0,4	12
Лабораторные занятия (ЛЗ)	0,9	24
Самостоятельная работа (СР):	**1,7**	**45**
Самостоятельное изучение разделов дисциплины	1,7	44,85
Контактная самостоятельная работа		0,15
Вид контроля: зачет / экзамен	**-**	**Зачет**

4. СОДЕРЖАНИЕ ДИСЦИПЛИНЫ

4.1. Разделы дисциплины и виды занятий

		Академ. часов			
№ п/п	**Раздел дисциплины**	**Всего**	**Лекции**	**Лаб. работы**	**Самостоятельная работа**
	Введение	**1**	**1**	**–**	**–**
1	**Раздел 1. Общие сведения о языках и средах программирования и разработке программных приложений**	**21**	**3**	**2**	**16**
1.1	Эволюция языков и сред программирования	3	0.5	–	2.5
1.2	Алгоритмизация программ и процедур	3	0.5	–	2.5
1.3	Этапы жизненного цикла программного обеспечения	3	0.5	–	2.5
1.4	Проектирование интерфейса пользователя	7	1	2	4
1.5	Оптимизация программного кода	5	0.5	–	4.5
2	**Раздел 2. Интегрированная среда разработки приложений**	**26**	**8**	**10**	**8**
2.1	Основные инструменты разработчика	5	1	2	2
2.2	Основные компоненты	8	2	4	2
2.3	Язык программирования среды	13	5	4	4
3	**Раздел 3. Решение прикладных задач программирования**	**60**	**4**	**20**	**36**
3.1	Решение задач на закрепление навыков работы с основными компонентами	13	1	4	8
3.2	Решение задач на закрепление навыков работы с основными процедурами и функциями	13	1	4	8
3.3	Решение задач на закрепление навыков работы с файлами	11	1	4	6
3.4	Решение вычислительных задач	23	1	8	14
	ИТОГО	**108**	**16**	**32**	**60**

4.2. Содержание разделов дисциплины

Введение.
Цели и задачи дисциплины. Структура. Основные понятия и определения.

Раздел 1. Общие сведения о языках и средах программирования и разработке программных приложений.

1.1. Эволюция языков и сред программирования. Машинный язык, языки низкого и высокого уровней. Современные языки и среды программирования: языки для быстрой разработки приложений, языки и среды специального назначения.

1.2. Алгоритмизация программ и процедур. Принципы разработки алгоритмов программ и процедур. Правила оформления блок-схем алгоритмов на основе действующих стандартов и нормативно-методических документов.

1.3. Этапы жизненного цикла программного обеспечения. Циклы разработки, сопровождения и обновления программного обеспечения: этапы, проблемы и противоречия между разработчиком и пользователем программного обеспечения.

1.4. Проектирование интерфейса пользователя. Понятия графического и дружественного пользователю интерфейса. Основные элементы интерфейса. Стандарты интерфейса windows-приложений.

1.5. Оптимизация программного кода. Основные направления оптимизации программного кода. Проблемы скорости работы программы, компактности программного кода, функциональности и удобства для пользователя. Способы достижения оптимальности программного кода.

Раздел 2. Интегрированная среда разработки приложений.

2.1. Основные инструменты разработчика. Палитра компонентов. Инспектор объектов. Проектировщик формы. Редактор программного кода.

2.2. Основные компоненты. Основные визуальные компоненты, их свойства и методы: формы, панели, разделители, подписи, поля редактирования (ввода), текстовые поля, выпадающие списки, опции и группы опций, кнопки, таблицы. Компонент для представления данных в графическом виде. Компоненты для работы с приложением и экраном. Невизуальные диалоговые компоненты.

2.3. Язык программирования среды. Описание переменных, массивов, записей, множеств, констант, меток. Базовые типы переменных. Объявление новых типов переменных. Глобальные и локальные переменные. Процедуры и функции, определяемые пользователем. Создание новых модулей процедур и функций. Операторы и команды управления ходом выполнения программы. Процедуры и функции для работы с массивами и текстовыми файлами. Математические процедуры и функции. Операции со строками. Взаимные преобразования строк и чисел. Использование диалоговых функций.

Раздел 3. Решение прикладных задач программирования.

3.1. Решение задач на закрепление навыков работы с основными компонентами. Задачи на проектирование интерфейса. Изучение свойств и методов работы с компонентами.

3.2. Решение задач на закрепление навыков работы с основными процедурами и функциями. Задачи, требующие взаимного преобразования строковых и числовых переменных. Работа со статическими и динамическими массивами.

3.3. Решение задач на закрепление навыков работы с файлами. Чтение информации из файла и запись в файл. Сохранение и загрузка исходных данных в приложениях.

3.4. Решение вычислительных задач. Задачи, требующие выполнения матричных операций. Вычислительные процедуры и функции, определяемые пользователем. Представление результатов вычислений в форме таблиц, диаграмм и графиков.

5. СООТВЕТСТВИЕ СОДЕРЖАНИЯ ТРЕБОВАНИЯМ К РЕЗУЛЬТАТАМ ОСВОЕНИЯ ДИСЦИПЛИНЫ

№	Требования к освоению дисциплины и компетенции	Раздел 1	Раздел 2	Раздел 3
	Знать:			
1	основные этапы эволюции языков программирования, тенденции развития современных языков и сред программирования;	+		

№	Требования к освоению дисциплины и компетенции	Раздел 1	Раздел 2	Раздел 3
2	правила построения блок-схем алгоритмов в соответствии с действующими стандартами и нормативно-методическими документами;	+		
3	этапы жизненного цикла программного обеспечения;	+		
	Уметь:			
4	проектировать графический интерфейс пользователя программного приложения;	+	+	+
5	оптимизировать программный код с целью эффективной организации программы;	+		+
	Владеть:			
8	основными процедурами, функциями и операторами языка программирования интегрированной среды разработки приложений;		+	+
9	навыками решения прикладных задач программирования с использованием интегрированных сред разработки приложений.		+	+
	Общепрофессиональные компетенции (ОПК)**:**			
10	способность использовать основные законы естественнонаучных дисциплин в профессиональной деятельности, применять методы математического анализа и моделирования, теоретического и экспериментального исследования (ОПК-2).		+	+
	Профессиональные компетенции (ПК)**:**			
11	способность использовать современные информационные технологии, проводить обработку информации с использованием прикладных программ и баз данных для расчета технологических параметров оборудования и мониторинга природных сред (ПК-3);		+	+
12	способность применять современные методы исследования технологических процессов и природных сред, использовать компьютерные средства в научно-исследовательской работе (ПК-14).		+	+

6. ЛАБОРАТОРНЫЕ ЗАНЯТИЯ

Лабораторный практикум по дисциплине «Языки и среды программирования в основных процессах химических производств и химической кибернетике» выполняется в соответствии с Учебным планом и занимает 32 акад. ч. Лабораторные работы охватывают 3 раздела дисциплины. В практикум входит 10 работ, от 2 до 10 часов на каждую работу. В зависимости от трудоемкости включенных в практикум работ их число может быть уменьшено. Выполнение лабораторного практикума способствует закреплению материала, изучаемого в дисциплине «Языки и среды программирования в основных процессах химических производств и химической кибернетике».

Максимальное количество баллов за выполнение лабораторного практикума составляет 56 баллов (максимально от 2 до 20 баллов за каждую работу). Количество работ и баллов за каждую работу может быть изменено в зависимости от их трудоемкости. Общий рейтинг по дисциплине представлен далее в разделе 8.

Примеры лабораторных работ и разделы, которые они охватывают

№ п/п	№ раздела дисциплины	Наименование лабораторных работ	Часы
1	1	Создание интерфейса пользователя, аналогичного стандартной программе	2
2	2	Изучение основных инструментов разработчика интегрированной среды разработки приложений	2
3	2	Изучение свойств и методов основных компонентов; Проектирование интерфейса пользователя с использованием основных компонентов	2
4	2	Изучение основных процедур, функций, операторов и команд управления ходом выполнения программы	2
5	3	Разработка процедур и функций – обработчиков событий основных компонентов; Работа с таблицами	2
6	3	Разработка программ, требующих взаимного преобразования строковых и числовых переменных при работе с полями ввода и таблицами	2
7	3	Разработка процедур сохранения исходных данных в текстовый файл и загрузки данных из файла; Статические и динамические массивы	2
8	3	Разработка вычислительных процедур и функций, определяемых пользователем; Разработка процедур представления результатов вычислений в форме диаграмм и графиков	2
9	3	Разработка процедур и функций матричных вычислений	6
10	3	Разработка процедур и функций для решения нелинейных алгебраических уравнений	10

7. САМОСТОЯТЕЛЬНАЯ РАБОТА

Рабочей программой дисциплины «Языки и среды программирования в основных процессах химических производств и химической кибернетике» предусмотрена самостоятельная работа студента бакалавриата в объеме 60 ч в семестре. Самостоятельная работа проводится с целью углубления знаний по дисциплине и предусматривает:

– ознакомление и проработку рекомендованной литературы, работу с электронно-библиотечными системами, включая переводы публикаций из научных журналов, цитируемых в базах Scopus, Web of Science, Chemical Abstracts, РИНЦ;

– посещение отраслевых выставок и семинаров;

– подготовку к выполнению контрольных работ по материалу лекционного курса;

– подготовку к сдаче зачета и лабораторного практикума по дисциплине.

Планирование времени на самостоятельную работу, необходимого на изучение дисциплины, студентам лучше всего осуществлять на весь период изучения, предусматривая при этом регулярное повторение пройденного материала. Материал, законспектированный на лекциях, необходимо регулярно дополнять сведениями из литературных источников, представленных в рабочей программе. При работе с указанными источниками рекомендуется составлять краткий конспект материала, с обязательным фиксированием библиографических данных источника.

8. ПРИМЕРЫ ОЦЕНОЧНЫХ СРЕДСТВ ДЛЯ КОНТРОЛЯ ОСВОЕНИЯ

ДИСЦИПЛИНЫ

По дисциплине «Языки и среды программирования в основных процессах химических производств и химической кибернетике» предусмотрены следующие баллы текущего контроля освоения дисциплины:

- Контрольная работа №1 (раздел 1) – 8 баллов;
- Контрольная работа №2 (раздел 2) – 8 баллов;
- Контрольная работа №3 (раздел 3) – 8 баллов;
- Лабораторная работа №1-8 (раздел 1–3) – по 2 балла;
- Лабораторная работа №9 (раздел 3) – 20 баллов;
- Лабораторная работа №10 (раздел 3) – 20 баллов;
- Итоговый зачет по теоретическому материалу – 20 баллов.

8.1. Примеры контрольных работ для текущего контроля освоения дисциплины

Для текущего контроля освоения дисциплины предусмотрено 3 контрольных работы. Тематика контрольных работ следующая:

- Контрольная работа №1 «Задачи, требующие выполнения матричных операций. Оформление блок-схем алгоритмов на основе действующих стандартов и нормативно-методических документов».
- Контрольная работа №2 «Операции со строками»;
- Контрольная работа №3 «Задачи, требующие выполнения матричных операций. Работа со статическими и динамическими массивами»;

Раздел 1. Примеры контрольной работы № 1 «Задачи, требующие выполнения матричных операций. Оформление блок-схем алгоритмов на основе действующих стандартов и нормативно-методических документов». Максимальная оценка – 8 баллов. Контрольная работа содержит 1 задачу.

Вариант 1 (8 баллов)

Построить блок-схему алгоритма для следующей задачи: Написать универсальную функцию, возвращающую среднее арифметическое значение показаний температуры на входе и выходе из рубашки аппарата при ацетилировании димекарбина уксусным ангидридом при производстве ацетоксииндола. Значения температур хранятся в двухмерном массиве.

Вариант 2 (8 баллов)

Построить блок-схему алгоритма для следующей задачи: Написать универсальную функцию, возвращающую пользователю максимальное значение температуры воды при высаливании ацетоксииндола из его уксуснокислого раствора. Значения температуры хранятся в двухмерном массиве.

Вариант 3 (8 баллов)

Построить блок-схему алгоритма для следующей задачи: Написать универсальную функцию, возвращающую пользователю отсортированный по убыванию одномерный массив значений температуры воды, применяемой для обогрева аппарата при получении

эмоксипина действием соляной кислоты на 2-этил-6-метил-оксипиридин. Значения температуры хранятся в текстовом файле.

Раздел 2. Примеры контрольной работы № 2 «Операции со строками». Максимальная оценка – 8 баллов. Контрольная работа содержит 1 задачу.

Вариант 1 (8 баллов)

В исходной строке записана математическая формула со скобками. Написать универсальную функцию, определяющую, совпадает ли количество открывающих скобок с закрывающими скобками.

Вариант 2 (8 баллов)

Дана строка, состоящая из цифр, разделенных пробелами. Написать универсальную функцию, возвращающую вычисленную сумму цифр, входящих в строку.

Вариант 3 (8 баллов)

Дана строка, состоящая из номенклатурных названий аппаратов, участвующих в производстве ацетоксииндола, написанных через пробел. Написать универсальную процедуру, вставляющую запятую после каждого наименования, а в конце получившегося перечисления – точку.

Раздел 3. Примеры контрольной работы № 3 «Задачи, требующие выполнения матричных операций. Работа со статическими и динамическими массивами». Максимальная оценка – 8 баллов. Контрольная работа содержит 1 задачу.

Вариант 1 (8 баллов)

Написать универсальную функцию, возвращающую пользователю максимальное значение температуры воды при высаливании ацетоксииндола из его уксуснокислого раствора. Значения температуры хранятся в двухмерном массиве.

Вариант 2 (8 баллов)

Написать универсальную функцию, возвращающую пользователю отсортированный по убыванию одномерный массив значений температуры воды, применяемой для обогрева аппарата при получении эмоксипина действием соляной кислоты на 2-этил-6-метил-оксипиридин. Значения температуры хранятся в текстовом файле.

Вариант 3 (8 баллов)

Написать универсальную функцию, возвращающую среднее арифметическое значение показаний температуры на входе и выходе из рубашки аппарата при ацетилировании димекарбина уксусным ангидридом при производстве ацетоксииндола. Значения температур хранятся в двухмерном массиве.

8.2. Примеры лабораторных работ для текущего контроля освоения дисциплины

Примеры заданий для лабораторных работ № 1-8:

1. *Изменение свойств объектов с использованием инспектора объектов.*

Задача 1.1. С использованием закладки «Свойства» инспектора объектов поочерёдно изменить свойства формы, присвоенные по умолчанию, таким образом, чтобы в режиме редактирования:

– высота и ширина формы уменьшились вдвое;

– левый верхний левый край формы примыкал к верхнему левому краю экрана монитора;

– форма поменяла свой цвет;

– изменился заголовок формы.

Задача 1.2. С использованием закладки «Свойства» инспектора объектов поочерёдно изменить свойства формы, присвоенные по умолчанию, таким образом, чтобы в режиме исполнения программы форма:

– заняла левую часть экрана по всей его высоте, сохранив свою ширину;

– стала неактивной (невозможно воспользоваться ни одним элементом управления на форме);

– стала прозрачной;

– развернулась на весь экран;

– заняла положение в центре экрана.

2. *Изменение свойств объектов с использованием редактора программного кода.*

Задача 2.1. Выполнить поочерёдно действия, перечисленные в формулировках задач 1.1, 1.2, написав в редакторе программного кода процедуру – обработчик события – создания формы.

Задача 2.2. Разработать процедуру – обработчик события, позволяющую заменить цвет формы на другой случайным образом при нажатии клавиши мыши, если курсор расположен на форме.

Контрольная задача 1. Разработать программу, позволяющую при нажатии левой клавиши мыши, если курсор расположен на форме, увеличить её длину и ширину на две точки, а при нажатии правой клавиши – уменьшить её длину и ширину на две точки. В процессе всех изменений форма должна неизменно занимать положение в центре экрана.

Задача 2.3. Разместить на форме две кнопки. Разработать процедуру, позволяющую при нажатии видимой кнопки прятать её и показывать ранее невидимую другую кнопку.

Задача 2.4. Разместить на форме поле ввода и кнопку. Разработать процедуру, позволяющую при нажатии кнопки изменять заголовок формы в соответствии с текстом, введённым в поле ввода.

Контрольная задача 2. Разместить на форме поле ввода с произвольным текстом. Программно реализовать замену цвета поля ввода на случайный при нажатии левой клавиши мыши, если курсор расположен на поле ввода, и аналогичную замену цвета текста в поле ввода при нажатии правой клавиши мыши.

3. *Структурирование интерфейса пользователя.*

Задача 3.1. Разместить на форме последовательно слева направо первую панель, разделитель, вторую панель и текстовое поле таким образом, чтобы они занимали всю высоту формы, а вторая панель к тому же занимала всё незанятое пространство формы. Написать программный код, обеспечивающий возможность сохранения ширины второй панели при работе разделителя.

Задача 3.2. Разместить на форме пять страниц с закладками. Написать процедуру, позволяющую пользователю программы видеть только предыдущую и следующую закладки, помимо закладки на активной странице.

Задача 3.3. Воссоздать на пустой форме структуру главного меню программы-калькулятора операционной системы.

Контрольная задача 3. Разместить на форме две страницы с горизонтальными

закладками. Первую страницу разделить на две части горизонтальным разделителем и вверху поместить текстовое поле, а внизу – три вложенные страницы с закладками. На второй странице расположить две панели, разделённые вертикальным разделителем. Программно установить ограничения, не допускающие уменьшения любой области разделителями на страницах до размеров менее 1/3 площади соответствующей страницы.

4. *Опции и группы опций.*

Задача 4.1. Разместить на форме группу из трёх опций альтернативного выбора и три поля ввода. Программно обеспечить возможность видимости только одного поля ввода – соответствующего выбранной опции.

Задача 4.2. Разместить на форме список опций комбинированного выбора и три поля ввода. Программно обеспечить активность только тех полей ввода, для которых выбраны соответствующие опции.

Контрольная задача 4. Разместить на форме две опции комбинированного выбора и две кнопки. Разработать процедуру, состоящую из не более чем четырёх операций (строк программного кода), позволяющую обеспечить все нижеперечисленные условия:

– невидимость обеих кнопок, если обе опции не выбраны;

– видимость и неактивность кнопки, если выбрана только одна, соответствующая ей опция;

– видимость и активность обеих кнопок, если обе опции выбраны.

5. *Работа со списками строк.*

Задача 5.1. Разместить на форме поле ввода, кнопку и текстовое поле. Разработать процедуру переноса в конец списка строк текстового поля информации из поля ввода при нажатии на кнопку.

Задача 5.2. Разместить на форме поле ввода и выпадающий список, включающий не менее четырёх различных строк. Написать программный код, позволяющий перенести в поле ввода текст выбранной в выпадающем списке строки.

Задача 5.3. Разместить на форме группу опций альтернативного выбора без заранее определённого списка позиций и список опций комбинированного выбора, включающий не менее пяти позиций. Программно реализовать изменение состава позиций группы опций альтернативного выбора в зависимости от состава выбранных опций комбинированного выбора. Позиции группы опций альтернативного выбора должны быть расставлены в алфавитном порядке.

Контрольная задача 5. Разместить на форме поле ввода, четыре кнопки и выпадающий список. Программно реализовать четыре функциональные возможности, закрепив их за соответствующей кнопкой:

– внесение в конец выпадающего списка строки из поля ввода;

– внесение в начало выпадающего списка строки из поля ввода;

– замена выбранной в выпадающем списке позиции на строку из поля ввода;

– очистка выпадающего списка.

6. *Работа с таблицами.*

Задача 6.1. Разместить на форме таблицу, поле ввода и кнопку. Поочерёдно написать варианты программного кода, выполняющегося при нажатии на кнопку, позволяющего в соответствии со значением, введённым в поле ввода, изменить следующие свойства таблицы:

– количество строк;

– количество столбцов;

– количество фиксированных строк;

– количество фиксированных столбцов;

– высоту всех строк;

– ширину всех столбцов;

– высоту случайно выбранной строки;

– ширину случайно выбранного столбца.

Задача 6.2. Разместить на форме таблицу, имеющую один столбец данных, поле ввода, текстовое поле и две кнопки. Программно закрепить за каждой кнопкой соответствующие им функции:

– добавление новой строки в таблицу с переносом в неё содержимого поля ввода;

– копирование содержимого таблицы в текстовое поле.

Контрольная задача 6. Спроектировать интерфейс пользователя и разработать программу, предназначенную для табулирования функции вида $y = ax^2 + bx + c$. Предусмотреть возможность ввода пользователем коэффициентов функции, пределов и шага изменения аргумента.

7. *Работа с текстовыми файлами.*

Задача 7.1. Разместить на форме поле ввода, текстовое поле и кнопку. Разработать процедуру сохранения содержимого поля ввода в расположенный в текущей папке текстовый файл с именем, введённым в поле ввода.

Задача 7.2. Таблицу числовых данных с любым возможным количеством строк и столбцов, сохранённую в расположенный в текущей папке текстовый файл «table.txt», загружать в компонент-таблицу на форме каждый раз при запуске программы.

Контрольная задача 7. Программно реализовать возможность запуска программного приложения с таким же содержимым трёх полей ввода и таблицы, расположенных на форме, какое было в момент последнего закрытия программы.

8. *Элементы управления диалогом.*

Задача 8.1. Решить задачу 7.2 для любого файла, содержащего таблицу числовых данных, выбираемого при помощи диалога открытия файла.

Задача 8.2. Разместить на форме поле ввода и кнопку. Организовать программную запись информации из поля ввода в конец текстового файла, имя и местонахождение которого выбираются при помощи диалога сохранения файла. Предусмотреть проверку существования файла, в который сохраняется информация. В случае выбора уже существующего файла запрашивать пользователя о подтверждении сохранения данных.

Контрольная задача 8. Разработать программу, позволяющую выбирать из списка строк, сохранённых в текстовом файле, те, которые содержат хотя бы одну букву или символ, указанный пользователем в поле ввода. Результат сохранять в другой текстовый файл. Перед выбором строк из исходного файла с использованием окна диалога спрашивать у пользователя, следует ли учитывать регистр, в котором указана буква в поле ввода. При открытии и сохранении файлов обязательно использовать соответствующие элементы управления диалогом.

9. *Процедуры и функции, определяемые пользователем.*

Задача 9.1. Модифицировать решение контрольной задачи 6, введя в программу табулируемую функцию в виде функции, определяемой пользователем.

Задача 9.2. Разработать программу, позволяющую подсчитать и вывести в таблицу количество раз, которое встречается символ, введённый пользователем в поле ввода, в каждой строке текстового поля. Подпрограмму подсчёта количества символов в строке, аналогичных введённому пользователем, реализовать в виде:

– функции, определяемой пользователем;

– процедуры, определяемой пользователем.

Контрольная задача 9. Разместить на форме таблицу, состоящую из двух столбцов («Диаметр сечения трубы», «Площадь сечения трубы») и пяти строк данных, и кнопку. Пользователь программы заполняет по своему выбору одну из ячеек в каждой строке таблицы. Программно реализовать возможность расчёта неизвестной характеристики трубы в каждой строке при нажатии пользователя на кнопку. Расчёт диаметра организовать с использованием процедуры, определяемой пользователем, а расчёт площади – с использованием функции, определяемой пользователем.

10. *Статические и динамические массивы.*

Задача 10.1. Создать таблицу, содержащую одну колонку и пять числовых

значений. При нажатии на кнопку необходимо рассчитать максимальное, минимальное, среднее арифметическое, сумму введённых в таблицу чисел, а также сумму квадратов отклонений этих чисел от их среднего арифметического значения. Результаты вывести в поля ввода. Все расчётные операции выполнять со статическими массивами.

Задача 10.2. Определить среднее арифметическое, минимальное и максимальное значения элементов матрицы любого возможного размера, загруженной из текстового файла. Результаты вывести в поля ввода. Все расчётные операции выполнять с динамическими массивами.

Контрольная задача 10. Разместить на форме два поля ввода, определяющих размер матрицы, две таблицы: для ввода числовых данных и вывода результатов расчёта, два поля ввода и кнопку. Разработать процедуру – обработчик события – нажатия на кнопку, позволяющую рассчитать и вывести на экран элементы матрицы, представляющей собой произведение двух других матриц – исходной транспонированной и исходной. В поля ввода вывести максимальное из значений элементов главной диагонали результирующей матрицы и среднее арифметическое этих значений. Все расчётные операции выполнять с динамическими массивами.

11. *Построение диаграмм и графиков.*

Задача 11.1. Результаты табулирования, полученные при решении контрольной задачи 6, представить в виде графика функции.

Задача 11.2. Разместить на форме элемент управления для построения графиков и диаграмм, поле ввода и две кнопки. Программно закрепить за каждой кнопкой соответствующие им функции:

– добавление введённого в поле ввода значения к столбчатой диаграмме;

– очистка данных диаграммы.

Контрольная задача 11. Разработать программу, демонстрирующую на столбчатой диаграмме в режиме реального времени изменение частоты случайной генерации каждого из целых чисел от 1 до 10. Данные по количеству генераций каждого числа хранить в статическом массиве.

Примеры заданий для лабораторной работы № 9:

Тема. Программирование матричных операций.

Цель работы. Получение практики решения задач, требующих выполнения матричных операций. Закрепление навыков использования динамических массивов, циклов, таблиц в интегрированной среде разработки приложений.

Задача. Разработка программного приложения для выполнения операций и исследования свойств векторов и матриц.

Задание. Разработать интерфейс программного приложения в соответствии с выданным вариантом. Разработать процедуры, реализующие матричные операции. Для ввода и вывода информации обязательно использовать стандартные компоненты – таблицы, а для реализации вычислений – динамические массивы и циклы. При необходимости осуществлять проверку корректности ввода исходных данных и своевременно предупреждать пользователя программы о возможных ошибках.

Варианты задания представлены в следующей таблице:

№ вар.	Вариант программы
1	Сложение векторов
2	Сложение матриц
3	Умножение матрицы на вектор-столбец

№ вар.	Вариант программы
4	Умножение вектора-строки на вектор-столбец
5	Умножение вектора-строки на матрицу
6	Умножение матриц
7	Транспонирование матрицы
8	Обращение квадратной матрицы методом Жордана
9	Обращение квадратной матрицы методом союзной матрицы
10	Поэлементное возведение в степень элементов матрицы
11	Умножение на константу диагональных элементов квадратной матрицы
12	Замена отрицательных элементов матрицы на их абсолютные значения
13	Исключение из исходной матрицы строки или столбца
14	Включение в исходную матрицу строки или столбца
15	Сортировка элементов вектора по возрастанию или убыванию
16	Сортировка строк матрицы в порядке возрастания диагональных элементов
17	Сортировка столбцов матрицы в порядке убывания элементов заданной строки
18	Сортировка строк матрицы в порядке возрастания (убывания) среднего арифметического значения элементов в них
19	Замена всех нулевые элементов матрицы на среднее арифметическое всех ненулевых элементов
20	Перестановка местами пары строк или столбцов матрицы
21	Определение среднего арифметического, суммы, суммы квадратов всех элементов матрицы, наибольшего и наименьшего значений элементов и элемента, наиболее близкого по величине к среднему арифметическому значению
22	Замена элементов отдельно взятого столбца (строки) матрицы на элементы вектора
23	Расчет всех отклонений значений элементов матрицы от их среднего арифметического значения и среднего отклонения
24	Решение системы линейных алгебраических уравнений методом Жордана-Гаусса
25	Решение системы линейных алгебраических уравнений методом обратной матрицы
26	Решение системы линейных алгебраических уравнений методом Гаусса
27	Расчёт определителя квадратной матрицы
28	Решение системы линейных алгебраических уравнений методом Крамера
29	Решение системы линейных алгебраических уравнений методом простых итераций
30	Решение системы линейных алгебраических уравнений модифицированным методом простых итераций

Примеры заданий для лабораторной работы № 10:

Тема. Решение нелинейных алгебраических уравнений.

Цель работы. Получение практики решения нелинейных алгебраических уравнений и вычисления производной функции с использованием программирования в интегрированной среде разработки приложений. Закрепление знаний о численных методах решения нелинейных алгебраических уравнений. Закрепление навыков использования процедур и функций, определяемых пользователем, и построения графических зависимостей с использованием специального стандартного компонента

отображения графических зависимостей.

Задача. Разработка программного приложения для решения нелинейного алгебраического уравнения.

В следующей таблице представлены варианты функциональных зависимостей:

№ вар.	Функция
1	$y = a_0 + a_1 x + \frac{a_2}{x} + a_3 \sin(a_4 x) + a_5 \ln(a_6 x)$
2	$y = a_0 + a_1 x + a_2 x^2 + \frac{a_3}{x} + \frac{a_4}{x^2} + a_5 \sin(a_6 x)$
3	$y = a_0 + a_1 \sin(a_2 x) + a_3 \sin(a_4 x^2) + a_5 \exp(a_6 x) + a_7 \exp\left(\frac{a_8}{x}\right)$
4	$y = a_0 + a_1 x + a_2 x^2 + a_3 \ln(a_4 x) + a_5 \ln(a_6 x^2)$
5	$y = a_0 + a_1 x + a_2 \sin(a_3 \lvert x \rvert) + a_4 \sin(a_5 x) + a_6 \sin^2(a_7 x)$
6	$y = a_0 + a_1 x + a_2 x^2 + a_3 x^3 + a_4 x^4$
7	$y = a_0 + a_1 \sin(a_2 x) + a_3 \sin(a_4 x^2) + a_5 \sin(a_6 x^3) + a_7 \sin(a_8 x^4)$
8	$y = a_0 + a_1 \exp(a_2 x) + a_3 \exp(a_4 x) + a_5 \exp(a_6 x) + a_7 \exp(a_8 x)$
9	$y = a_0 + a_1 \exp(a_2 x) + a_3 \exp(a_4 x) + a_5 \exp(a_6 x^2) + a_7 \exp(a_8 x^2)$
10	$y = a_0 + a_1 \sin(a_2 x) + a_3 \sin(a_4 \lvert x \rvert) + a_5 \lvert \sin(a_6 x) \rvert + a_7 \sin(a_8 x^2)$
11	$y = a_0 + a_1 x \cdot \sin(a_2 x) + a_3 \lvert x \rvert \cdot \sin(a_4 x) + a_5 x + a_6 x^2$
12	$y = a_0 + a_1 x + a_2 x^2 + a_3 x^3 + a_4 x \cdot \sin(a_5 x)$
13	$y = a_0 + a_1 x + a_2 x^2 + a_3 \exp(a_4 x) \sin(a_5 x) + a_6 \exp(a_7 x)$
14	$y = a_0 + a_1 x + a_2 x^2 + a_3^{\,x} \sin(a_4 x) + a_5^{\,x} \sin(a_6 x^2)$
15	$y = a_0 + a_1 \lvert x \rvert \cdot \sin(a_2 x) + a_3 x \cdot \lvert \sin(a_4 x) \rvert + a_5 x \cdot \ln(a_6 x) + a_7 \sin(a_8 x)$

Задание. Разработать интерфейс программного приложения, предназначенного для графической визуализации функции, соответствующей выданному варианту. По графику функции провести исследование: на выбранной области допустимых значений указать количество и определить интервалы локализации нулей функции, максимумов и минимумов. Заданным методом решения нелинейных алгебраических уравнений на выбранном интервале локализации уточнить нуль функции (используя исходную функцию) или экстремум (используя производную исходной функции). Вычисление значений и производных реализовать с использованием процедур или функций, определяемых пользователем. При построении графиков и вычислении значений и производных функций осуществлять проверку аргумента на принадлежность области допустимых значений.

Варианты задания для выполнения лабораторной работы представлены в следующей таблице:

№№ вар.	Вариант функции	Вариант метода
1	1	1

№№ вар.	Вариант функции	Вариант метода
16	1	4

№№ вар.	Вариант функции	Вариант метода
2	2	2
3	3	3
4	4	4
5	5	1
6	6	2
7	7	3
8	8	4
9	9	1
10	10	2
11	11	3
12	12	4
13	13	1
14	14	2
15	15	3

№№ вар.	Вариант функции	Вариант метода
17	2	1
18	3	2
19	4	3
20	5	4
21	6	1
22	7	2
23	8	3
24	9	4
25	10	1
26	11	2
27	12	3
28	13	4
29	14	1
30	15	2

Варианты методов решения нелинейных алгебраических уравнений:
1) половинного деления;
2) пропорциональных частей;
3) простых итераций;
4) касательных (Ньютона).

8.3. Примеры контрольных вопросов для итогового контроля освоения дисциплины (зачет)

1. Приведите общую структуру программного модуля Object Pascal (Delphi).
2. Назначение раздела `Unit` в структуре программного модуля Object Pascal (Delphi).
3. Назначение раздела `Interface` в структуре программного модуля Object Pascal (Delphi).
4. Назначение раздела `Const` в структуре программного модуля Object Pascal (Delphi).
5. Назначение раздела `Uses` в структуре программного модуля Object Pascal (Delphi).
6. Назначение раздела `Type` в структуре программного модуля Object Pascal (Delphi).
7. Назначение раздела `Var` в структуре программного модуля Object Pascal (Delphi).
8. Назначение раздела `Implementation` в структуре программного модуля Object Pascal (Delphi).
9. Приведите общую структуру процедуры в Object Pascal (Delphi).
10. Приведите общую структуру функции в Object Pascal (Delphi).
11. Назначение раздела `Label` в структуре процедуры или функции Object Pascal (Delphi).
12. Покажите на примере как использовать метку в процедуре или функции.
13. Для чего используется конструкция `begin… end`?
14. Как правильно запрограммировать новую процедуру и получить к ней доступ из других процедур?
15. В чем особенность описания констант и переменных, передаваемых через процедуры и функции, определяемые пользователем?

16. Приведите пример описания массива данных в виде константы.
17. Что такое константа в Object Pascal (Delphi)?
18. Чем отличаются друг от друга нетипизированные и типизированные константы?
19. Приведите пример описания нетипизированной константы-числа.
20. Приведите пример описания типизированной константы-числа.
21. Приведите пример описания константы-массива.
22. Чем отличаются глобальные и локальные переменные?
23. К какой группе типов переменных относится `boolean`?
24. К какой группе типов переменных относится `integer`?
25. К какой группе типов переменных относится `shortint`?
26. К какой группе типов переменных относится `smallint`?
27. К какой группе типов переменных относится `byte`?
28. К какой группе типов переменных относится `word`?
29. К какой группе типов переменных относится `longword`?
30. К какой группе типов переменных относится `real`?
31. К какой группе типов переменных относится `single`?
32. К какой группе типов переменных относится `double`?
33. К какой группе типов переменных относится `extended`?
34. К какой группе типов переменных относится `shortstring`?
35. К какой группе типов переменных относится `string`?
36. Какие значения может принимать переменная `boolean`?
37. Какой тип можно задать переменной, хранящей количество наименований продуктов, и почему?
38. Какой тип можно задать переменной, хранящей массу партии продуктов, и почему?
39. Какой тип можно задать переменной, хранящей наименование продукта, и почему?
40. Какой тип можно задать переменной, содержащей указание на наличие продукта на складе, и почему?
41. Для чего используется тип переменной `textfile`?
42. Как следует правильно описать строковую переменную, максимально возможная, длина которой известна?
43. Как при описании переменной задать значение по умолчанию?
44. Приведите пример использования переменной-строки как массива символов.
45. Что такое массив?
46. Что такое вектор данных?
47. Что такое матрица данных?
48. Приведите пример описания массива-вектора действительных чисел с фиксированным числом элементов.
49. Приведите пример описания массива-матрицы целых чисел с фиксированным числом элементов.
50. Сколько переменных содержит массив `x: array[1..5, 1..3] of real`?
51. В чем особенности использования динамических массивов?
52. Приведите пример описания динамического массива-вектора логических значений.
53. Приведите пример описания динамического массива-вектора действительных чисел.
54. Какая процедура используется для задания количества элементов динамического массива?

55. Какая функция позволяет определить количество элементов вектора данных?
56. Каким образом можно увеличить на один количество элементов динамического вектора данных?
57. Что такое запись в Object Pascal (Delphi)?
58. Приведите пример описания структуры записи в Object Pascal (Delphi).
59. Может ли запись в Object Pascal (Delphi). Содержать массив элементов?
60. Для чего используется функция `Low`?
61. Для чего используется функция `High`?
62. Для чего используется функция `Length`?
63. Для чего используется функция `Mean` при работе с числовыми массивами?
64. Для чего используются функции `MaxValue` и `MaxIntValue` при работе с числовыми массивами? Чем они отличаются?
65. Для чего используются функции `MinValue` и `MinIntValue` при работе с числовыми массивами? Чем они отличаются?
66. Для чего используются функции `Sum` и `SumInt` при работе с числовыми массивами? Чем они отличаются?
67. Для чего используется функция `SumOfSquares` при работе с числовыми массивами?
68. Для чего используется функция `SetLength` при работе с числовыми массивами?
69. Для чего используется функция `SumAndSquares` при работе с числовыми массивами?
70. Какой модуль необходимо подключить в разделе `uses` для использования арифметических процедур и функций с массивами числовых данных?
71. Перечислите условные операторы.
72. В каких случаях используется оператор `If`?
73. В каких случаях используется оператор `Case`?
74. Приведите структуру оператора `If`.
75. Приведите структуру оператора `Case`.
76. Можно ли в операторе `Case` использовать строковые переменные?
77. Перечислите операторы циклов.
78. В каких случаях используется оператор цикла `For`?
79. В каких случаях используется оператор цикла `While`?
80. В каких случаях используется оператор цикла `Repeat until`?
81. Можно ли в операторе `For` использовать действительные значения переменной цикла?
82. Можно ли в операторе `For` выполнить изменение переменной цикла в порядке убывания?
83. Какие Вы знаете команды для работы с циклами?
84. Для чего используется команда `break`?
85. Для чего используется команда `continue`?
86. Для чего используется метод `ProcessMessages` компонента `TApplication`?
87. Для чего используется команда `goto`?
88. Приведите структуру оператора `For`.
89. Приведите структуру оператора `While`.
90. Приведите структуру оператора `Repeat until`.
91. Для чего используется процедура `AssignFile`?
92. Для чего используется процедура `Append`?
93. Для чего используется процедура `Reset`?

94. Для чего используется процедура `Rewrite`?
95. Для чего используется процедура `CloseFile`?
96. Для чего используется процедура `Rename`?
97. Для чего используются процедуры `Read` и `Readln`?
98. Для чего используются процедуры `Write` и `Writeln`?
99. В чем отличие между процедурами `Read` и `Readln`?
100. В чем отличие между процедурами `Write` и `Writeln`?
101. Как правильно использовать процедуры записи данных в текстовый файл, если нужно добавить информацию в конец файла, но не известно, существует ли этот файл?
102. Для чего используется функция `Eof`?
103. Для чего используется функция `Eoln`?
104. Для чего используется функция `FileExists`?
105. Назначение функции `Abs`.
106. Назначение функции `Tan`.
107. Назначение функции `Int`.
108. Назначение функции `Round`.
109. В чем заключается разница между функциями `Int` и `Round`?
110. Назначение функции `DegToRad`.
111. Назначение функции `RadToDeg`.
112. Назначение функции `Exp`.
113. Назначение функции `Ln`.
114. Назначение функции `Log10`.
115. Назначение функции `LogN`.
116. Назначение функции `Power`.
117. Назначение функции `Frac`.
118. Назначение функции `Hypot`.
119. Назначение функции `Sqr`.
120. Назначение функции `Sqrt`.
121. Назначение функции `AnsiLowerCase`.
122. Назначение функции `AnsiUpperCase`.
123. Назначение функции `AnsiPos`.
124. Назначение функции `Concat`.
125. Назначение функции `Copy`.
126. Как можно заменить функцию `Concat` в Object Pascal (Delphi).
127. Назначение функции `Delete` при работе со строками.
128. Назначение функции `Insert` при работе со строками.
129. Назначение функции `Length` при работе со строками.
130. Назначение функции `Trim`.
131. Назначение функции `TrimLeft`.
132. Назначение функции `TrimRight`.
133. Как преобразовать строку в целое число?
134. Как преобразовать строку в действительное число?
135. Как преобразовать целое число в строку?
136. Как преобразовать действительное число в строку?
137. Для чего нужна и как используется процедура `Str`?
138. Как можно определить десятичный разделитель, установленный в операционной системе?
139. Назначение функции `ShowMessage`.

140. Назначение процедуры `Randomize`.
141. Назначение функции `Random`.
142. Назначение процедуры `Sleep`.
143. Назначение функции `GetCurrentDir`.
144. За что отвечает свойство `Visible` визуальных компонентов?
145. За что отвечает свойство `Enabled` визуальных компонентов?
146. За что отвечает свойство `Name` визуальных компонентов?
147. За что отвечает свойство `Caption` визуальных компонентов?
148. За что отвечает свойство `Text` визуальных компонентов?
149. За что отвечает свойство `Align` визуальных компонентов?
150. За что отвечают свойства `Height` и `Width` визуальных компонентов?
151. За что отвечают свойства `Left` и `Top` визуальных компонентов?
152. За что отвечает свойство `Font` визуальных компонентов?
153. За что отвечает свойство `Color` визуальных компонентов?
154. Родительские и дочерние элементы управления.
155. Каково назначение компонента-формы?
156. Каково назначение компонента-панели?
157. Может ли панель являться одновременно родительским и дочерним элементом управления? Когда?
158. Каково назначение компонента **TSplitter**?
159. В каком порядке следует располагать две панели и разделитель, который должен менять соотношение размеров этих панелей? Какие значения присваиваются свойству `Align` каждой панели?
160. Можно ли панель расположить на другой панели?
161. Каково назначение компонента **TCheckBox**?
162. Каково назначение компонента **TRadioButton**?
163. Каково назначение компонента **TRadioGroup**?
164. В чем отличие опций **TCheckBox** и **TRadioButton**?
165. Назначение свойства `checked` компонента опции?
166. Каково назначение компонента **TComboBox**?
167. Какой метод используется для добавления строки в конец списка?
168. Какой метод используется для вставки в указанную позицию списка?
169. Какой метод используется для удаления строки из списка?
170. Какой метод используется для очистки списка?
171. Каково назначение компонента **TStringGrid**?
172. Назначение свойства `ColCount` компонента-таблицы.
173. Назначение свойства `RowCount` компонента-таблицы.
174. Назначение свойства `Col` компонента-таблицы.
175. Назначение свойства `Row` компонента-таблицы.
176. Назначение свойства `ColWidth` компонента-таблицы.
177. Назначение свойства `RowHeight` компонента-таблицы.
178. Назначение свойства `DefaultColWidth` компонента-таблицы.
179. Назначение свойства `DefaultRowHeight` компонента-таблицы.
180. Назначение свойства `Cells` компонента-таблицы.
181. Назначение свойства `Cols` компонента-таблицы.
182. Назначение свойства `Rows` компонента-таблицы.
183. Как правильно поместить значение числовой переменной в ячейку таблицы **TStringGrid**?
184. Как правильно передать значение ячейки таблицы **TStringGrid** числовой переменной?

185. Значения какого типа данных хранятся в ячейках таблицы **TStringGrid**?

186. Приведите пример описания функции, определяемой пользователем.

187. Приведите пример описания процедуры, определяемой пользователем.

188. Когда целесообразно использовать процедуры и функции, определяемые пользователем?

189. В чем разница между процедурами и функциями, определяемыми пользователем?

190. Для чего нужна переменная `Result` при работе с функциями, определяемыми пользователем?

191. Как обратиться к серии данных при использовании компонента **TChart**?

192. Каково назначение компонента **TChart**?

193. Для чего необходимо очищать серии данных перед началом процедуры построения графика?

194. Какой метод используется для добавления точки с заданными координатами на график?

Итоговый контроль освоения дисциплины формируется из 5 случайных вопросов из вышеуказанного банка контрольных вопросов. Каждый из них оценивается в 4 балла. Максимальный суммарный результат за итоговый зачет по теоретическому материалу составляет 20 баллов.

Полный перечень оценочных средств приведен в виде отдельного документа, являющегося неотъемлемой частью основной образовательной программы.

9. УЧЕБНО-МЕТОДИЧЕСКОЕ ОБЕСПЕЧЕНИЕ ДИСЦИПЛИНЫ

9.1. Рекомендуемая литература

А) Основная литература

1. Разработка приложений баз данных: учеб. пособие / А. М. Сверчков, П. Г. Михайлова. – М. : РХТУ им. Д. И. Менделеева, 2017 – 146 с.

Б) Дополнительная литература

1. Разработка программного обеспечения с использованием современных языков и сред программирования: учеб. пособие/ С. П. Дударов. – М.: РХТУ им. Д. И. Менделеева, 2008. – 112 с.

2. Программирование и численные методы в задачах химической технологии. Лабораторный практикум: учеб. пособие/ С. П. Дударов. – М.: РХТУ им. Д. И. Менделеева, 2009. – 108 с.

3. Основы компьютерного моделирования химико-технологических процессов: Учеб. пособие для вузов/ Т. Н. Гартман, Д. В. Клушин. – М.: «Академкнига», 2008. – 415 с.

4. Ачкасов, В.Ю. Введение в программирование на Delphi [Электронный ресурс] : учебное пособие / В.Ю. Ачкасов. — Электрон. дан. — Москва : , 2016. — 295 с. — Режим доступа: https://e.lanbook.com/book/100698. — Загл. с экрана.

5. Санников, Е.В. Курс практического программирования в Delphi. Объектно-ориентированное программирование [Электронный ресурс] : учебное пособие / Е.В. Санников. — Электрон. дан. — Москва : СОЛОН-Пресс, 2013. — 188 с. — Режим доступа: https://e.lanbook.com/book/64955. — Загл. с экрана.

9.2. Рекомендуемые источники научно-технической информации

НАУЧНО-ТЕХНИЧЕСКИЕ ЖУРНАЛЫ

– «Программные продукты и системы», ISSN (печатное издание) – 0236-235X, ISSN (электронное издание) – 2311-2735;

– «Вестник компьютерных и информационных технологий», ISSN – 1810-7206;

– «Информационные технологии и вычислительные системы», ISSN – 2071-8632;

– «Системы управления и информационные технологии» ISSN – 1729-5068;

– «Информационные технологии в проектировании и производстве», ISSN – 2073-2597;

– «Системы и средства информатики», ISSN (печатное издание) – 0869-6527, ISSN (электронное издание) – 2311-0325;

– «Информационные системы и технологии», ISSN – 2072-8964;

– «Прикладная информатика», ISSN – 1993-8313;

– Журнал «RSDN» (Russian Software Developer Network), ISSN – 0234-6621, и другие.

ИНТЕРНЕТ-РЕСУРСЫ

– Мастера DELPHI. Русскоязычный каталог Delphi ресурсов. [Электронный ресурс]. Режим доступа: www.delphimaster.ru (дата обращения: 16.05.2020);

– Форум программистов и сисадминов Киберфорум. [Электронный ресурс]. Режим доступа: www.cyberforum.ru (дата обращения: 16.05.2020);

– Исходники DELPHI. [Электронный ресурс]. Режим доступа: www.delphisources.ru (дата обращения: 16.05.2020);

– Документация и книги по программированию [Электронный ресурс]. Режим доступа: www.helloworld.ru (дата обращения: 16.05.2020);

– Delphi basics. Справочник. Основы Delphi. [Электронный ресурс]. Режим доступа: www.delphibasics.ru (дата обращения: 16.05.2020).

9.3. Средства обеспечения освоения дисциплины

Для реализации рабочей программы дисциплины подготовлены следующие средства обеспечения освоения дисциплины:

- компьютерные классы на 17 посадочных мест с предустановленным базовым программным обеспечением, в том числе с возможностью подключения к сети Интернет;
- банк заданий для текущего контроля освоения дисциплины (общее число вариантов – 58);
- банк заданий для итогового теоретического контроля освоения дисциплины (общее число вопросов – 194).

При использовании электронного обучения и дистанционных образовательных технологий занятия полностью или частично проводятся в режиме онлайн. При этом первый пункт списка дополняется или заменяется на:

- тематическая группа в социальной сети Вконтакте, доступ к групповым чатам (WhatsApp, Вконтакте), к вебинарам (webinar.ru, zoom.us), онлайн-конференции в Skype.

Для освоения дисциплины используются следующие нормативные и нормативно-методические документы:

15. Федеральный закон Российской Федерации от 29.12.2012 № 273-ФЗ «Об образовании в Российской Федерации» [Электронный ресурс] – Режим доступа: http://pravo.gov.ru/proxy/ips/?docbody=&nd=102162745&intelsearch=273-%D4%C7 (дата обращения: 11.02.2020);

16. Федеральные государственные образовательные стандарты высшего образования // Координационный совет учебно-методических объединений и научно-методических советов высшей школы. Портал Федеральных образовательных стандартов высшего образования [Электронный ресурс] – Режим доступа: http://fgosvo.ru/fgosvo/92/91/4 (дата обращения: 05.08.2020);

17. Приказ Министерства образования и науки РФ от 23.08.2017 № 816 «Об утверждении Порядка применения организациями, осуществляющими образовательную деятельность, электронного обучения, дистанционных образовательных технологий при реализации образовательных программ» [Электронный ресурс]. Режим доступа: http://pravo.gov.ru/proxy/ips/?docbody=&nd=102447332&intelsearch=816+%EF%F0%E8%EA%E0%E7 (дата обращения: 18.01.2020).

При освоении дисциплины студенты должны использовать информационные и информационно-образовательные ресурсы следующих порталов и сайтов:

4. Система федеральных образовательных порталов. Система открытого образования. Консалтинговый центр ИОС ОО РФ [Электронный ресурс] – Режим доступа: http://www.openedu.ru (дата обращения: 11.02.2020).

5. Информационная система «Единое окно доступа к образовательным ресурсам». URL: http://window.edu.ru/ (дата обращения: 11.02.2020).

6. ФЭПО: соответствие требованиям ФГОС [Электронный ресурс] – Режим доступа: http://fepo.i-exam.ru/ (дата обращения: 11.02.2020).

10. МЕТОДИЧЕСКИЕ УКАЗАНИЯ ДЛЯ ОБУЧАЮЩИХСЯ

10.1. Для студентов, обучающихся по очной форме, без использования электронного образования и дистанционных образовательных технологий

Методические рекомендации по организации учебной работы обучающегося в бакалавриате направлены на повышение ритмичности и эффективности его аудиторной и самостоятельной работы по дисциплине.

Дисциплина «Языки и среды программирования в основных процессах химических производств и химической кибернетике» включает 3 раздела, каждый из которых имеет определенную логическую завершенность. При изучении материала каждого раздела рекомендуется регулярное повторение законспектированного лекционного материала, а также дополнение его сведениями из литературных источников, представленных в рабочей программе. При работе с указанными источниками рекомендуется составлять краткий конспект с обязательным фиксированием библиографических данных источника. Изучение материала каждого раздела заканчивается контролем его освоения в форме контрольной работы или лабораторной работы. Результаты выполнения контрольных и лабораторных работ оцениваются в соответствии с принятой в университете рейтинговой системой оценки знаний. Контроль освоения теоретических вопросов выносится на зачет.

Рабочая программа дисциплины «Языки и среды программирования в основных процессах химических производств и химической кибернетике» предусматривает проведение лабораторного практикума в объеме 32 ч. Работы выполняются в часы, выделенные учебным планом в семестре. Лабораторный практикум выполняется, по мере изучения материала раздела. Лабораторные работы охватывают все 3 раздела. На

выполнение каждой работы отводится от 2 до 8 акад. часов в зависимости от ее трудоемкости.

Целью выполнения лабораторных работ является закрепление полученных знаний по дисциплине, расширение эрудиции и кругозора студента бакалавриата в области программного обеспечения для развития навыков по программированию в интегрированных средах разработки приложений, развитие творческого потенциала и самостоятельного мышления студента. В задачи подготовки к выполнению лабораторных работ входит приобретение навыков работы с информационными ресурсами, получение опыта проведения работ, обработки, анализа полученных результатов, формулирования выводов по выполненной работе, знакомство с правилами оформления лабораторных работ.

При подготовке к выполнению лабораторных работ студент должен руководствоваться следующими основными принципами:

– сочетание в работе, с одной стороны, изученных в дисциплине «Языки и среды программирования в основных процессах химических производств и химической кибернетике» теоретических положений и сведений, с другой, – результатов новейших разработок в области интегрированных сред разработки приложений;

– творческий аналитический подход к полученным в лабораторной работе результатам, исключающий их простое перечисление и изложение.

Работа над подготовкой к лабораторной работе ориентирована, в первую очередь, на самостоятельную работу обучающегося с информационными ресурсами – конспектом лекций и раздаточным материалом, научно-технической и справочной литературой, ресурсами Интернета, базами данных. Доступ к указанным ресурсам обеспечивается фондами научно-технической библиотеки вуза и городских научно-технических библиотек, электронными библиотеками и поисковыми системами Интернета, материалами тематических выставок и научно-технических конференций.

При оформлении лабораторных работ следует ориентироваться на требования, приведенные в ГОСТах.

Содержание и оформление лабораторных работ оценивается в соответствии с принятой в университете рейтинговой системой оценки знаний. Максимальная оценка за выполнение всех работ лабораторного практикума составляет 56 баллов.

Совокупная оценка текущей работы студента бакалавриата в семестре складывается из оценок за выполнение контрольных работ (24 балла за 3 контрольные работы), лабораторного практикума (56 баллов) и 20 баллов отводится на итоговый зачет, выполненный в компьютерном классе в зачетную неделю.

Итоговой формой контроля знаний по дисциплине является зачет. Максимальная оценка 100 баллов.

10.2. Для студентов, обучающихся по очной форме, с использованием электронного образования и дистанционных образовательных технологий

При использовании электронного обучения и дистанционных образовательных технологий занятия полностью или частично проводятся в режиме онлайн. Объем дисциплины и распределение нагрузки по видам работ соответствует п. 4.1. Распределение баллов соответствует п. 10.1 либо может быть изменено в соответствии с решением кафедры, в случае перехода на ЭО и ДОТ в процессе обучения. Решение кафедры об используемых технологиях и системе оценивания достижений обучающихся принимается с учетом мнения ведущего преподавателя и доводится до обучающихся.

11. МЕТОДИЧЕСКИЕ УКАЗАНИЯ ДЛЯ ПРЕПОДАВАТЕЛЕЙ

11.1. Для преподавателей, при реализации программы по очной форме, без использования электронного образования и дистанционных образовательных технологий

Дисциплина «Языки и среды программирования в основных процессах химических производств и химической кибернетике» изучается в 5 семестре бакалавриата.

При подготовке и проведении занятий преподаватель должен ориентироваться на то, что студенты, обучающиеся в бакалавриате, имеют общую подготовку по общенаучным, общеинженерным дисциплинам и отдельным профессиональным дисциплинам профиля, в объеме, предусмотренном учебным планом бакалавриата, а также опыт восприятия и конспектирования изучаемого материала. В связи с этим материал дисциплины должен опираться на полученные знания и быть ориентирован их расширение и углубление в соответствии с современными теоретическими представлениями и технологическими новациями. Обучение студентов организовано в виде лекций и лабораторных занятий, с обсуждением и анализом результатов, что способствует приобретению студентами навыков и умений обосновывать круг рассматриваемых вопросов, формулировать главные положения, определения и практические выводы. На занятиях должна прослеживаться взаимосвязь рассматриваемых вопросов с ранее изученным материалом.

Основной задачей преподавателя, ведущего занятия по дисциплине «Языки и среды программирования в основных процессах химических производств и химической кибернетике», является формирование у студентов компетенций в области теоретических основ программирования, получение студентами знаний о существующих интегрированных средах разработки программных приложений и навыков самостоятельной разработки программных продуктов с использованием этих сред. Преподаватель должен акцентировать внимание студентов на основных методах и алгоритмах решения практических задач программирования.

В вводной лекции дисциплины следует остановиться на целях и структуре дисциплины. Дать основные понятия и определения.

В разделе 1 «Общие сведения о языках и средах программирования и разработке программных приложений» необходимо рассмотреть историю развития языков программирования от машинного до языков программирования высокого уровня, а так же концепцию быстрой разработки приложений. Правила оформления блок-схем алгоритмов и принципы разработки алгоритмов программ и процедур. Озвучить этапы жизненного цикла программного обеспечения, особенности проектирования интерфейса пользователя, а так же основные направления по оптимизации программного кода. При рассмотрении данных вопросов следует обращаться, в том числе и к знаниям студентов, полученных ими в бакалавриате при изучении предшествующих дисциплин.

В разделе 2 «Интегрированная среда разработки приложений» преподаватель должен сформировать представление у студентов об основных инструментах разработчика программных приложений, основных визуальных и невизуальных компонентах. Рекомендуется уделить основное внимание языку программирования, а именно: описанию переменных и их типов, массивов, записей, констант. Процедурам и функциям, определяемых программистом. Процедурам и функциям для работы с массивами данных и текстовыми файлами. Использованию диалоговых функций.

В разделе 3 «Решение прикладных задач программирования» преподаватель должен сформировать представление у студентов о постановке и решению задач на закрепление навыков работы с основными компонентами, с основными процедурами и функциями, с особенностями работы с файлами. Необходимо рассмотреть задачи, требующие выполнения матричных операций с представлением результатов различных вычислений в форме таблиц, диаграмм и графиков.

При проведении занятий преподаватель может рекомендовать студентам проработку дополнительной литературы по тематике занятия, организуя ее обсуждение на занятиях, что формирует у студентов навык к самостоятельной работе с разнообразными литературными источниками.

При проведении лабораторного практикума преподавателю основное внимание следует уделять формированию у студентов умения активно использовать полученные знания по дисциплине «Языки и среды программирования в основных процессах химических производств и химической кибернетике» при подготовке, проведении и защите лабораторных работ. Следует обращать внимание на необходимость точного выполнения требований к расчетам и обработке результатов для получения достоверных величин определяемых параметров.

11.2. Для преподавателей, при реализации программы по очной форме, с использованием электронного образования и дистанционных образовательных технологий

При использовании электронного обучения и дистанционных образовательных технологий занятия полностью или частично проводятся в режиме онлайн. Объем дисциплины и распределение нагрузки по видам работ соответствует п. 4.1. Распределение баллов соответствует п. 10.1 либо может быть изменено в соответствии с решением кафедры, в случае перехода на ЭО и ДОТ в процессе обучения. Решение кафедры об используемых технологиях и системе оценивания достижений обучающихся принимается с учетом мнения ведущего преподавателя и доводится до обучающихся.

Реализация ЭО и ДОТ предполагает использование следующих видов и учебной деятельности: онлайн консультации, практические занятия, видео-лекции; лабораторные работы, проводимые полностью или частично с применением ЭО и ДОТ; текущий контроль в режиме тестирования и проверки домашних заданий; самостоятельная работа.

При реализации РПД в зависимости от конкретной ситуации ЭО и ДОТ могут быть применены в следующем виде:

- объем часов контактной работы обучающихся с преподавателем не сокращается) и электронные образовательные ресурсы (ЭОР) методически обеспечивают самостоятельную работу обучающихся в объеме, предусмотренном рабочей программой данной дисциплины. При этом в случае необходимости занятия проводятся в режиме онлайн;
- смешанные формы обучения, сочетающие в себе аудиторные занятия (при возможности перевода части контактных часов работы обучающихся с преподавателем в электронную информационно-образовательную среду без потери содержания учебной дисциплины) и ЭОР (часть учебного материала (например, лекции) может быть заменена ЭОР);
- учебные курсы, интегрированные в LMS Moodle, контактные часы по которым могут быть исключены, изучаются обучающимися самостоятельно при минимальном участии преподавателя (консультации в режиме вебинара).

12. ПЕРЕЧЕНЬ ИНФОРМАЦИОННЫХ ТЕХНОЛОГИЙ, ИСПОЛЬЗУЕМЫХ В ОБРАЗОВАТЕЛЬНОМ ПРОЦЕССЕ

Информационную поддержку изучения дисциплины осуществляет Информационно-библиотечный центр (ИБЦ) РХТУ им. Д.И. Менделеева, который обеспечивает обучающихся основной учебной, учебно-методической и научной литературой, необходимой для организации образовательного процесса по дисциплине. Общий объем многоотраслевого фонда ИБЦ на 01.01.2020 составляет 1 715 452 экз.

Фонд ИБЦ располагает учебной, учебно-методической и научно-технической литературой в форме печатных и электронных изданий, а также включает официальные, справочно-библиографические, специализированные отечественные и зарубежные периодические и информационные издания. ИБЦ обеспечивает доступ к профессиональным базам данных, информационным, справочным и поисковым системам.

Каждый обучающийся обеспечен свободным доступом из любой точки, в которой имеется доступ к сети Интернет и к электронно-библиотечной системе (ЭБС) Университета, которая содержит различные издания по основным изучаемым дисциплинам и сформирована по согласованию с правообладателями учебной и учебно-методической литературы.

Для более полного и оперативного справочно-библиографического и информационного обслуживания в ИБЦ реализована технология Электронной доставки документов.

№	Электронный ресурс	Реквизиты договора (номер, дата заключения, срок действия), ссылка на сайт ЭБС, сумма договора, количество ключей	Характеристика библиотечного фонда, доступ к которому предоставляется договором
1	ЭБС «Лань»	Принадлежность - сторонняя Реквизиты договора - ООО «Издательство «Лань», договор № 33.03-Р-2.0-1775/2-10 от 26.09.2019г. Сумма договора – 642 083-68 Срок действия с «26» сентября 2019г. по «25» сентября 2020г. Ссылка на сайт ЭБС – http://e.lanbook.com Количество ключей - доступ для зарегистрированных пользователей РХТУ с любого компьютера. Дополнительный Договор № 33.03-Р-3.1-2217/2020 от 02.03.2020 г. Сумма договора- 30 994-52 Срок действия с «02» марта 2020 г. по «25» сентября 2020 г. Ссылка на сайт ЭБС – http://e.lanbook.com Количество ключей - доступ для зарегистрированных пользователей РХТУ с любого компьютера.	Электронно-библиотечная система издательства "Лань" — ресурс, включающий в себя как электронные версии книг ведущих издательств учебной и научной литературы (в том числе университетских издательств), так и электронные версии периодических изданий по различным областям знаний. ЭБС «ЛАНЬ» предоставляет пользователям мобильное приложение для iOS и Android, в которых интегрированы бесплатные сервисы для незрячих студентов и синтезатор речи. Коллекции: «Химия» - изд-ва НОТ, «Химия» - изд-ва Лаборатория знаний, «Химия» - изд-ва «ЛАНЬ», «Химия»-КНИТУ(Казанский национальный исследовательский технологический университет), «Химия» - изд-ва ФИЗМАТЛИТ, «Информатика» - изд-ва "Лань", Национальный Открытый Университет"ИНТУИТ", "Инженерно-технические науки" изд-ва "Лань".
2.	Электронно - библиотечная система ИБЦ	Принадлежность – собственная РХТУ. Ссылка на сайт ЭБС –	Электронные версии учебных и научных изданий авторов РХТУ по всем ООП.

	РХТУ им. Д.И.Менделеева (на базе АИБС «Ирбис»)	http://lib.muctr.ru/ Доступ для пользователей РХТУ с любого компьютера.	
3	Информационно-справочная система «ТЕХЭКСПЕРТ» «Нормы, правила, стандарты России».	Принадлежность сторонняя. Реквизиты контракта – ООО «ИНФОРМПРОЕКТ», контракт № 189-2647А/2019 От 09.01.2020 г. Сумма договора – 601110-00 С «01» января.2020 г. по «31» декабря 2020 г. Ссылка на сайт ЭБС – http://reforma.kodeks.ru/reforma/ Количество ключей – 5 лицензий + локальный доступ с компьютеров ИБЦ.	Электронная библиотека нормативно-технических изданий. Содержит более 40000 национальных стандартов и др. НТД
4	Электронная библиотека диссертаций (ЭБД РГБ).	Принадлежность – сторонняя Реквизиты договора – ФГБУ РГБ, Договор № 33.03-Р-3.1-2173/2020 Сумма договора - 398 840-00 С «16» марта 2020 г. по «15 » марта 2021 г. Ссылка на сайт ЭБС – http://diss.rsl.ru/ Количество ключей – 10 лицензий + распечатка в ИБЦ.	В ЭБД доступны электронные версии диссертаций Российской Государственной библиотеки: с 1998 года – по специальностям: "Экономические науки", "Юридические науки", "Педагогические науки" и "Психологические науки"; с 2004 года - по всем специальностям, кроме медицины и фармации; с 2007 года - по всем специальностям, включая работы по медицине и фармации.
5	ЭБС «Научно-электронная библиотека eLibrary.ru».	Принадлежность – сторонняя Реквизиты договора – ООО Научная электронная библиотека, договор № 33.03-Р-3.1 2087/2019 Сумма договора – 1100017-00 С «01» января 2020 г. по «31» декабря 2020 г. Ссылка на сайт – http://elibrary.ru Количество ключей – доступ для пользователей РХТУ по ip-адресам неограничен.	Электронные версии периодических и непериодических изданий по различным отраслям науки

6	БД ВИНИТИ РАН	Принадлежность сторонняя, Реквизиты договора- ВИНИТИ РАН Договор № 33.03-Р-3.1-2047/2019 от 25 февраля 2020 г. Сумма договора - 100 000-00 С «25 » февраля 2020 г. по «24 » февраля 2021 г. Ссылка на сайт- http://www.viniti.ru/ Количество ключей – локальный доступ для пользователей РХТУ в ИБЦ РХТУ.	Крупнейшая в России баз данных по естественным, точным и техническим наукам. Включает материалы РЖ (Реферативного журнала) ВИНИТИ с 1981 г. Общий объем БД - более 28 млн. документов
7	Справочно-правовая система «Консультант +»	Принадлежность сторонняя- Договор № 174-247ЭА/2019 от 26.12.2019 г. Сумма договора - 927 029-80 С «01» января 2020 г. по «31» декабря 2020 г. Ссылка на сайт- http://www.consultant.ru/ Количество ключей – 50 пользовательских лицензий по ip-адресам.	Справочно-правовая система по законодательству Российской Федерации.
8	Справочно-правовая система «Гарант»	Принадлежность сторонняя Договор №166-235ЭА/2019 от 23.12.2019 г. Сумма договора - 603 949-84 С «01» января 2020 г. по «31» декабря 2020 г. Ссылка на сайт – http://www.garant.ru/ Количество ключей – 50 пользовательских лицензий по ip-адресам.	Гарант — справочно-правовая система по законодательству Российской Федерации.

13. МАТЕРИАЛЬНО-ТЕХНИЧЕСКОЕ ОБЕСПЕЧЕНИЕ ДИСЦИПЛИНЫ

В соответствии с учебным планом занятия по дисциплине «Языки и среды программирования в основных процессах химических производств и химической кибернетике» проводятся в форме лекций, лабораторных работ и самостоятельной работы обучающихся.

13.1. Оборудование, необходимое в образовательном процессе

На кафедре КИС ХТ для проведения занятий по дисциплине имеется 2 учебные аудитории с 17 компьютерами (2 для работы преподавателей, 15 для работы студентов) и 1 выделенный сервер.

Для проведения лабораторных занятий по дисциплине имеются: учебная аудитория, оборудованная мультимедийным оборудованием, имеющая 8 персональных

компьютеров, объединенных в локальную сеть с выходом в сеть Интернет, и одно многофункциональное устройство; компьютерный класс, оборудованный 9 компьютерами, объединенными в локальную сеть с выходом в Интернет, и одним принтером.

Для реализации информационно-образовательных ресурсов дисциплин вариативной части программы на выделенном сервере кафедры КИС ХТ под управлением Microsoft Windows Server Standart 2008 развернуты веб-сервер apache 2.2.17, Hypertext Preprocessor (php) 5.3.18, система управления базами данных (СУБД) MySQL 5.

13.2. Компьютеры, информационно-телекоммуникационные сети, аппаратно-программные и аудиовизуальные средства

На кафедре КИС ХТ для проведения лабораторных занятий по дисциплине имеются персональные компьютеры с предустановленным стандартным и специализированным лицензионным программным обеспечением, приведенным в разделе 13.4.

При необходимости использования аудиовизуального материала на лекциях или при проведении лабораторных работ на кафедре имеются проектор и настенный экран, а также звуковые колонки.

Все компьютеры объединены в единую локальную сеть и имеют доступ к глобальной сети Интернет.

13.3. Печатные и электронные образовательные и информационные ресурсы

На кафедре КИС ХТ используются информационно-методические материалы: учебные пособия; методические рекомендации к проведению лабораторных работ; электронные учебные пособия; кафедральные библиотеки электронных изданий; учебно-методические разработки кафедры в электронном виде.

На кафедре КИС ХТ электронные образовательные ресурсы: междисциплинарная автоматизированная система обучения на основе сетевых технологий для подготовки химиков-технологов; специализированное программное обеспечение.

13.4. Перечень лицензионного программного обеспечения

При выполнении лабораторного практикума по дисциплине используется специализированное программное обеспечение:

№ п/п	Наименование программного продукта	Реквизиты договора поставки	Количество лицензий	Срок окончания действия лицензии
1	Microsoft Windows 7 Pro	Microsoft Open License Номер лицензии 47837475	20	Бессрочно
2	Microsoft Office Standard 2013	Контракт № 62-64ЭА/2013	20	Бессрочно
3	Microsoft Windows Server - Standard 2008	Государственный контракт № 168-167А/2008 Microsoft Open License	1	Бессрочно

		Номер лицензии 61068797		
4	Lazarus (открытая среда разработки программного обеспечения)	Бесплатное ПО	Не ограничено	Не ограничен
5	Delphi	Государственный контракт № 143-164ЭА/2010 от 14.12.10, Акт № Tr048787, накладная № Tr048787 от 20.12.10	17	Бессрочно
6	Неисключительная лицензия на использование Kaspersky Endpoint Security для бизнеса – Стандартный Russian Edition. 1500-2499 Node 1 year Educational License	Контракт № 28-35ЭА/2020 от 26.05.2020	20	12 месяцев (ежегодное продление подписки с правом перехода на обновлённую версию продукта)
7	РСУБД FireBird версия 3	Свободно-растпространяемое ПО	Не ограничено	Не ограничен
8	Неисключительная лицензия на использование O365ProPlusOpenFclty ShrdSvr ALNG SubsVL OLV E 1Mth Acdmc AP AddOn toOPP Приложения в составе подписки: Outlook OneDrive Word Excel PowerPoint Microsoft Teams	Контракт № 28-35ЭА/2020 от 26.05.2020	20 Соглашение Microsoft OVS-ES № V6775907	12 месяцев (ежегодное продление подписки с правом перехода на обновлённую версию продукта)
9	Неисключительная лицензия на использование O365ProPlusOpenStudents ShrdSvr ALNG SubsVL OLV NL 1Mth Acdmc Stdnt STUUseBnft Приложения в составе подписки: Outlook OneDrive Word Excel PowerPoint	Контракт № 28-35ЭА/2020 от 26.05.2020	20 Соглашение Microsoft OVS-ES № V6775907	12 месяцев (ежегодное продление подписки с правом перехода на обновлённую версию продукта)

	Microsoft Teams			

14. ТРЕБОВАНИЯ К ОЦЕНКЕ КАЧЕСТВА ОСВОЕНИЯ ПРОГРАММЫ

Наименование разделов	Основные показатели оценки	Формы и методы контроля и оценки
Раздел 1. Общие сведения о языках и средах программирования и разработке программных приложений	***Знает:*** – основные этапы эволюции языков программирования, тенденции развития современных языков и сред программирования; – правила построения блок-схем алгоритмов в соответствии с действующими стандартами и нормативно-методическими документами; – этапы жизненного цикла программного обеспечения; ***Умеет:*** – проектировать графический интерфейс пользователя программного приложения; – оптимизировать программный код с целью эффективной организации программы.	Оценка за контрольную работу №1 Оценка за лабораторную работу №1 Оценка за зачет
Раздел 2. Интегрированная среда разработки приложений	***Умеет:*** – проектировать графический интерфейс пользователя программного приложения; ***Владеет:*** – основными процедурами, функциями и операторами языка программирования интегрированной среды разработки приложений; – навыками решения прикладных задач программирования с использованием интегрированных сред разработки приложений.	Оценка за контрольную работу №2 Оценка за лабораторную работу №2-4 Оценка за зачет
Раздел 3. Решение прикладных задач программирования	***Умеет:*** – проектировать графический интерфейс пользователя программного приложения; – оптимизировать программный код с целью эффективной организации программы; ***Владеет:*** – основными процедурами, функциями и операторами языка	Оценка за контрольную работу №3 Оценка за лабораторную работу №5-10 Оценка за зачет

	программирования интегрированной среды разработки приложений; – навыками решения прикладных задач программирования с использованием интегрированных сред разработки приложений.	

15. ОСОБЕННОСТИ ОРГАНИЗАЦИИ ОБРАЗОВАТЕЛЬНОГО ПРОЦЕССА ДЛЯ ИНВАЛИДОВ И ЛИЦ С ОГРАНИЧЕННЫМИ ВОЗМОЖНОСТЯМИ ЗДОРОВЬЯ

Обучение инвалидов и лиц с ограниченными возможностями здоровья осуществляется в соответствии с:

– Порядком организации и осуществления образовательной деятельности по образовательным программам – программам бакалавриата, программам специалитета, программам магистратуры (Приказ Минобрнауки РФ от 05.04.2017 № 301);

– Положением о порядке организации и осуществления образовательной деятельности по образовательным программам высшего образования – программ бакалавриата, программ специалитета, программ магистратуры в РХТУ им. Д.И. Менделеева, принятым решением Ученого совета РХТУ им. Д.И. Менделеева от 30.10.2019, протокол № 3, введенным в действие приказом ректора РХТУ им. Д.И. Менделеева от 14.11.2019 № 646А;

– Методическими рекомендациями по организации образовательного процесса для обучения инвалидов и лиц с ограниченными возможностями здоровья в образовательных организациях высшего образования, в том числе оснащенности образовательного процесса (утверждены заместителем Министра образования и науки РФ А.А. Климовым от 08.04.2014 № АК-44/05вн).

Дополнения и изменения к РПД
по дисциплине «Языки и среды программирования в основных процессах химических производств и химической кибернетике»
основной образовательной программы высшего образования – программы бакалавриата
по направлению подготовки 18.03.02 «Энерго- и ресурсосберегающие процессы в химической технологии, нефтехимии и биотехнологии»
Профиль «Основные процессы химических производств и химическая кибернетика»
Квалификация – бакалавр

Номер изменения/ дополнения	Содержание дополнения/изменения	Основание внесения изменения/дополнения
		протокол заседания кафедры №_____от «___»_____20___г.
		протокол заседания кафедры №_____от «___»_____20___г.
		протокол заседания кафедры №_____от «___»_____20___г.
		протокол заседания кафедры №_____от «___»_____20___г.
		протокол заседания кафедры №_____от «___»_____20___г.

Министерство науки и высшего образования Российской Федерации
Федеральное государственное бюджетное образовательное учреждение высшего образования
«Российский химико-технологический университет имени Д.И. Менделеева»

«УТВЕРЖДАЮ»

Проректор по учебной работе

_____ С.Н. Филатов

«30» июня 2020 г.

РАБОЧАЯ ПРОГРАММА ДИСЦИПЛИНЫ

«Информационные системы хранения и обработки данных»

Направление подготовки 18.03.02 Энерго- и ресурсосберегающие процессы в химической технологии, нефтехимии и биотехнологии

Профиль подготовки
«Основные процессы химических производств и химическая кибернетика»

Квалификация «бакалавр»

РАССМОТРЕНО И ОДОБРЕНО
на заседании Методической комиссии
РХТУ им. Д.И. Менделеева
«30» июня 2020 г.

Председатель _____ Н.А. Макаров

Москва 2020

Программа составлена профессором кафедры кибернетики химико-технологических процессов, д.т.н. Н.В. Меньшутиной

Программа рассмотрена и одобрена на заседании кафедры кибернетики химико-технологических процессов РХТУ им. Д.И. Менделеева «16» июня 2020 г, протокол №6
.

СОДЕРЖАНИЕ

1. ЦЕЛЬ И ЗАДАЧИ ДИСЦИПЛИНЫ 574
2. ТРЕБОВАНИЯ К РЕЗУЛЬТАТАМ ОСВОЕНИЯ ДИСЦИПЛИНЫ 574
3. ОБЪЁМ ДИСЦИПЛИНЫ И ВИДЫ УЧЕБНОЙ РАБОТЫ 575
4. СОДЕРЖАНИЕ ДИСЦИПЛИНЫ 576
4.1 Разделы дисциплины и виды занятий 576
4.2 Содержание разделов дисциплины 577
5. СООТВЕТСТВИЕ СОДЕРЖАНИЯ ТРЕБОВАНИЯМ К РЕЗУЛЬТАТАМ ОСВОЕНИЯ ДИСЦИПЛИНЫ 579
6. ПРАКТИЧЕСКИЕ И ЛАБОРАТОРНЫЕ ЗАНЯТИЯ 580
6.1 Практические занятия 580
6.2 Лабораторные занятия 581
7. САМОСТОЯТЕЛЬНАЯ РАБОТА 581
8. ПРИМЕРЫ ОЦЕНОЧНЫХ СРЕДСТВ ДЛЯ КОНТРОЛЯ ОСВОЕНИЯ ДИСЦИПЛИНЫ 582
8.1 Примерная тематика реферативно-аналитической работы 582
8.2 Примеры контрольных вопросов для текущего контроля освоения дисциплины 582
8.3 Вопросы для итогового контроля освоения дисциплины 584
8.3.1 Примеры контрольных вопросов для итогового контроля освоения дисциплины (5 семестр – экзамен) 584
8.4 Структура и примеры билетов для зачёта с оценкой (5 семестр) 586
9. УЧЕБНО-МЕТОДИЧЕСКОЕ ОБЕСПЕЧЕНИЕ ДИСЦИПЛИНЫ 587
9.1 Рекомендуемая литература 587
9.2 Рекомендуемые источники научно-технической информации 587
9.3 Средства обеспечения освоения дисциплины 588
10. МЕТОДИЧЕСКИЕ УКАЗАНИЯ ДЛЯ ОБУЧАЮЩИХСЯ 589
10.1 Для студентов, обучающихся без использования дистанционных образовательных технологий 589
10.2 Для студентов, обучающихся с использованием дистанционных образовательных технологий 590
11. МЕТОДИЧЕСКИЕ УКАЗАНИЯ ДЛЯ ПРЕПОДАВАТЕЛЕЙ 590
11.1 Для преподавателей, реализующих образовательные программы без использования дистанционных образовательных технологий 590
11.2 Для преподавателей, реализующих образовательные программы с использованием дистанционных образовательных технологий 592
12. ПЕРЕЧЕНЬ ИНФОРМАЦИОННЫХ ТЕХНОЛОГИЙ, ИСПОЛЬЗУЕМЫХ В ОБРАЗОВАТЕЛЬНОМ ПРОЦЕССЕ 593
13. МАТЕРИАЛЬНО-ТЕХНИЧЕСКОЕ ОБЕСПЕЧЕНИЕ ДИСЦИПЛИНЫ 596
13.1 Оборудование, необходимое в образовательном процессе 596
13.2 Учебно-наглядные пособия 597
13.3 Компьютеры, информационно-телекоммуникационные сети, аппаратно-программные и аудиовизуальные средства 597
13.4 Печатные и электронные образовательные и информационные ресурсы 598
13.5 Перечень лицензионного программного обеспечения 598
14. ТРЕБОВАНИЯ К ОЦЕНКЕ КАЧЕСТВА ОСВОЕНИЯ ПРОГРАММ 599
15. ОСОБЕННОСТИ ОРГАНИЗАЦИИ ОБРАЗОВАТЕЛЬНОГО ПРОЦЕССА ДЛЯ ИНВАЛИДОВ И ЛИЦ С ОГРАНИЧЕННЫМИ ВОЗМОЖНОСТЯМИ ЗДОРОВЬЯ 600
Дополнения и изменения к РПД 602

1. ЦЕЛЬ И ЗАДАЧИ ДИСЦИПЛИНЫ

Программа составлена в соответствии с требованиями Федерального государственного образовательного стандарта высшего образования (ФГОС ВО) для направления подготовки бакалавров 18.03.02 Энерго- и ресурсосберегающие процессы в химической технологии, нефтехимии и биотехнологии, профиль «Основные процессы химических производств и химическая кибернетика», рекомендациями методической комиссии и накопленным опытом преподавания дисциплин кафедрой кибернетики химико-технологических процессов РХТУ им. Д.И. Менделеева. Программа рассчитана на изучение дисциплины в течение одного семестра.

Дисциплина «Информационные системы хранения и обработки данных» относится к вариативной части блока 1 «Дисциплины (модули)» учебного плана. Программа дисциплины предполагает, что обучающиеся имеют теоретическую и практическую подготовку в области математики, вычислительной математики, общей химической технологии, моделирования процессов в химической технологии, нефтехимии и биотехнологии, а также численных методов решения уравнений математических моделей химико-технологических процессов.

Цель дисциплины – обеспечить получение студентами знаний о способах нахождения, обработки и хранения данных; основах проектирования современных информационных и интеллектуальных систем и их использования в различных областях промышленности.

Задачи дисциплины:

- изучение современных информационных технологий, применяемых в химической, нефтехимической, фармацевтической отраслях промышленности;
- приобретение базовых теоретических знаний и навыков в области проектирования, обработки и хранения данных.

Цель и задачи дисциплины достигаются с помощью:

- получения студентами знаний о способах нахождения, обработки и хранения данных;
- изучение основ проектирования современных информационных и интеллектуальных систем и их использования;
- осваивание создания информационных приложений в рамках выполнения лабораторных работ;
- изучение системного программного обеспечения, библиотеки и конструкции инструментальных средств разработки.

Дисциплина «Информационные системы хранения и обработки данных» преподатся в 5 семестре. Контроль успеваемости студентов ведется по принятой в университете рейтинговой системе.

2. ТРЕБОВАНИЯ К РЕЗУЛЬТАТАМ ОСВОЕНИЯ ДИСЦИПЛИНЫ

Изучение дисциплины «Информационные системы хранения и обработки данных» при подготовке бакалавров по направлению 18.03.02 Энерго- и ресурсосберегающие процессы в химической технологии, нефтехимии и биотехнологии, профиль подготовки – «Основные процессы химических производств и химическая кибернетика» направлено на приобретение следующих профессиональных и общепрофессиональных компетенций:

Общепрофессиональные компетенции (ОПК):

- способность решать стандартные задачи профессиональной деятельности на основе информационной и библиографической культуры с применением информационно-коммуникационных технологий и с учетом основных требований информационной безопасности (ОПК-1).

Профессиональные компетенции (ПК):

− способность использовать современные информационные технологии, проводить обработку информации с использованием прикладных программ и баз данных для расчета технологических параметров оборудования и мониторинга природных сред (ПК-3);

− готовность изучать научно-техническую информацию, анализировать отечественный и зарубежный опыт по тематике исследований (ПК-13);

− способность применять современные методы исследования технологических процессов и природных сред, использовать компьютерные средства в научно-исследовательской работе (ПК-14).

В результате изучения дисциплины студент бакалавриата должен:

Знать:

− основные способы нахождения, обработки и хранения данных;

− основные особенности создания информационных приложений;

− основы проектирования современных информационных и интеллектуальных систем;

− основные современные пакеты прикладных программ для промышленного проектирования химико-технологических, фармацевтических, нефтеперерабатывающих производств;

− основные способы решения типовых прикладных задач химико-технологических, фармацевтических, нефтеперерабатывающих производств с использованием современных информационных систем хранения и обработки данных.

Уметь:

− правильно осуществлять выбор наиболее подходящего способа нахождения, обработки и хранения данных;

− создавать информационные приложения для решения математических, технологических и исследовательских задач;

− работать в качестве пользователя персонального компьютера, решая типовые прикладные задачи химико-технологических, фармацевтических, нефтеперерабатывающих производств с использованием современных информационных систем хранения и обработки данных.

Владеть:

− основными способами нахождения, обработки и хранения данных;

− стандартными пакетами прикладных программ для решения математических, типовых технологических и исследовательских задач химико-технологических, фармацевтических, нефтеперерабатывающих производств;

− основами проектирования современных информационных и интеллектуальных систем.

3. ОБЪЁМ ДИСЦИПЛИНЫ И ВИДЫ УЧЕБНОЙ РАБОТЫ

Виды учебной работы	В зачетных единицах	В академ. часах
Общая трудоемкость дисциплины по учебному плану	**5**	**180**
Контактная работа – аудиторные занятия:	**1,8**	**64**
Лекции (Лек)	0,45	16
Практические занятия (ПЗ)	0,45	16
Лабораторные занятия (ЛЗ)	0,9	32
Самостоятельная работа (СР):	**2,2**	**80**
Самостоятельное изучение разделов дисциплины	2,2	80
Экзамен	**1**	**36**

Виды учебной работы	В зачетных единицах	В академ. часах
Подготовка к экзамену		35,6
Контактная работа – промежуточная аттестация		0,4
Вид контроля:	**Экзамен**	

Виды учебной работы	В зачетных единицах	В астрон. часах
Общая трудоемкость дисциплины по учебному плану	**5**	**135**
Контактная работа - аудиторные занятия:	**1,8**	**48**
Лекции (Лек)	0,45	12
Практические занятия (ПЗ)	0,45	12
Лабораторные работы (ЛР)	0,9	24
Самостоятельная работа (СР):	**2,2**	**60**
Самостоятельное изучение разделов дисциплины	2,2	60
Экзамен	**1**	**27**
Подготовка к экзамену		26,7
Контактная работа – промежуточная аттестация		0,3
Вид контроля:	**Экзамен**	

4. СОДЕРЖАНИЕ ДИСЦИПЛИНЫ

4.1 Разделы дисциплины и виды занятий

№	Раздел дисциплины	Акад. часов				
		Всего	**Лекции**	**ЛР**	**ПЗ**	**СР**
	Введение	0,2	0,2	–	–	–
1.	**Раздел 1. Систематизация данных, способы хранения данных**	**42**	**4**	**9**	**4**	**25**
1.1	История и тенденции развития и применения информационных технологий в области химии, фармацевтических и биопроцессов	6	1	3	–	2
1.2	Систематизация интеллектуальных систем	16	1	3	2	10
1.3	БД и информационные системы	20	2	3	2	13
2.	**Раздел 2. Методы обработки данных. Программное обеспечение**	**86**	**6**	**23**	**12**	**45**
2.1	Методы интеллектуального анализа данных	17	1	5	1	10
2.2	Технологии создания информационных систем	30,5	1,5	10	4	15
2.3	Современный информационный подход к контролю и обеспечению качества	19	1	4	2	12
2.4	Лабораторные информационные системы	9,7	1,2	2	3,5	3

№	Раздел дисциплины	Акад. часов				
		Всего	Лекции	ЛР	ПЗ	СР
2.5	Технология создания виртуальных лабораторий	11,8	1,3	2	3,5	5
3.	**Раздел 3. Примеры хранения и обработки данных для химических, нефтеперерабатывающих и фармацевтических предприятий**	**15,6**	**5,6**	**–**	**–**	**10**
3.1	Типы автоматизированных систем для предприятий	3	1	–	–	2
3.2	Информационные системы для управления и контроля качества	3	1	–	–	2
3.3	Программные пакеты для проектирования химико-технологических систем (ASPEN)	5,6	1,6	–	–	4
3.4	Использование IT для фармацевтических задач	4	2	–	–	2
	Заключение	0,2	0,2	–	–	–
	ИТОГО	**144**	**16**	**32**	**16**	**80**
	Экзамен	36				
	ИТОГО	**180**				

4.2 Содержание разделов дисциплины

Введение. Предмет и методы изучаемой дисциплины. Цели и задачи дисциплины. Описание основных разделов дисциплины. Структура дисциплины и правила рейтинговой системы. Введение в предметную область. Основные понятия, определения, терминология.

Раздел 1. Систематизация данных, способы хранения данных

1.1 История и тенденции развития и применения информационных технологий в области химии, фармацевтических и биопроцессов. Обзор современных информационных технологий хранения и обработки информации, истории их создания, применения в области химии, химической, фармацевтической и биотехнологии. Важнейшие технологические решения в области информационных технологий. Примеры внедрения различных информационных технологий. Экономический эффект. Решение задач управления качеством с помощью информационных технологий.

1.2 Систематизация интеллектуальных систем. Системный анализ интеллектуальных систем (ИС), их составляющих: базы данных, экспертные системы, расчетные алгоритмы. Технологии проектирования баз данных. Примеры ИС, нацеленные на разные задачи: моделирование физико-химических процессов и явлений (ASPEN PLUS), моделирование отдельных аппаратов (DRYINF), моделирование технологических схем (ASPEN, ChemCad).

1.3 БД и информационные системы. БД – как компьютерные хранилища информации. Рассмотрение принципов и примеров построения баз данных: иерархические, сетевые, реляционные. Таблицы, сущности, взаимосвязи. Компьютерные среды для построения БД. Особенности картографических, текстовых БД. Алгоритмы поиска в них информации. Примеры БД для поиска информации в области химической технологии (Science Direct, Dechema, БД ВИНИТИ и другие).

Раздел 2. Методы обработки данных. Программное обеспечение

2.1 Методы интеллектуального анализа данных. Структура интеллектуального анализа данных (ИАД, в английской терминологии Data Mining). ИАД как процесс аналитического исследования больших массивов информации с целью выявления определенных закономерностей и систематических взаимосвязей между переменными, которые затем можно применить к новым совокупностям данных. Автоматизированная обработка и обобщение накопленных сведений, превращение их в информацию и знания. Общая информация по основным компьютерным методам обработки информации: пакетные, транзакции, ИАД. Общая информация по основным математическим методам обработки массивов данных: системы рассуждения на основе аналогичных случаев; алгоритмы вычисления оценок; нечеткая логика; нейронные сети; алгоритмы определения ассоциаций и последовательностей; анализ с избирательным действием; логическая регрессия; деревья решений; эволюционное программирование; генетические алгоритмы; визуализация данных. Характеристика, область применения каждого метода ИАД.

2.2 Технологии создания информационных систем. CALS-технология как технология комплексной компьютеризации сфер промышленного производства. Понятие жизненного цикла производства или изделий. CALS как «Computer Acquisition and Lifecycle Support – компьютерное сопровождение и поддержка жизненного цикла изделий». Проектная, технологическая, производственная, маркетинговая, эксплуатационная документация. Хранение, обработка и передача информации в компьютерных средах CALS-систем, оперативный доступ к данным в нужное время и в нужном месте. Примеры использования. CASE (Computer Aided Software Engineering) – технология создания и сопровождения информационных систем. Программно-технологические CASE-средства для автоматизации проектирования и разработки информационных систем. Состав CASE- средств: анализ и формулировка требований, проектирование баз данных и приложений, генерация кода, тестирование, обеспечение качества, управление конфигурацией и проектом. CASE-система. Примеры использования.

2.3 Современный информационный подход к контролю и обеспечению качества. Информационная платформа для обеспечения качества продукции: от контроля процессов в отдельном аппарате до решения логистических задач предприятия. Документы, нацеленные на обеспечение качества: ГОСТ, ISO-9001, GMP-стандарт (английская аббревиатура сохраняется в русском языке «good manufacturing practice»), PAT («process analytical technology») инициативы. Иерархия управления. Существующие пакеты прикладных программ для контроля и обеспечения качества.

2.4 Лабораторные информационные системы. Лабораторно-информационные системы или системами управления лабораторной информацией LIMS-системы. LIMS-системы (Laboratory Information Management System) для хранения, обработки информации аналитического оборудования и оценка качества химических, биологических и фармацевтических средств. План-модель аналитической лаборатории. Основные принципы, алгоритмы и составные части LIMS систем. Принципы сбора, анализа, сортировки информации, поступающей с различных аналитических приборов и установок.

2.5 Технология создания виртуальных лабораторий. Виртуальные лаборатории (ВЛ). Цели создания ВЛ. Программные продукты для создания ВЛ. Существующие технические приемы и компьютерные технологии. Lab VIEW как один из примеров коммерческого программного обеспечения. Lab VIEW — графическая система программирования на уровне функциональных блок-диаграмм.

Раздел 3. Примеры хранения и обработки данных для химических, нефтеперерабатывающих и фармацевтических предприятий

3.1 Типы автоматизированных систем для предприятий. ERP (Enterprise-Resource Planning – планирование ресурсов предприятия) – компьютерные системы управления предприятием. Алгоритмы и методы интеграции всех отделов и функций

компании в единую компьютерную систему**.** БД в ERP. Особенности создания единого хранилища данных.

3.2 Информационные системы для управления и контроля качества. SCADA (Supervisory Control And Data Acquisition System) - система сбора данных и оперативного диспетчерского управления, функционирующее в составе автоматизированных систем управления конкретного объекта. Функции SCADA-систем: сбор данных о контролируемом технологическом процессе; управление технологическим процессом. Алгоритмы реализации этих функций. Обзор существующих SCADA-систем. Примеры. PAT (process analytical technology) – технология контроля и мониторинга фармацевтических предприятий. Контроль отдельных процессов, мониторинг сырья, полуфабрикатов, готовой продукции, контроль хранения на складах. Логистические операции. Алгоритмы построения компьютерных PAT-систем. Примеры их использования.

3.3 Программные пакеты для проектирования химико-технологических систем (ASPEN). Пакеты ASPEN как пример коммерческих пакетов для проектирования химико- технологических, фармацевтических, нефтеперерабатывающих производств. Состав пакетов ASPEN. БД, способы обработки и хранения информации. Проектирование технологических схем. HYSYS – как один из пакетов ASPEN. Примеры задач моделирования и проектирования химико-технологических процессов и схем.

3.4 Использование IT для фармацевтических задач. Применение информационных технологий в решении таких задач как: разработка новых лекарственных форм; уменьшение времени внедрения инноваций в производство; автоматизация контроля за оборудованием и ускорение процесса проектирования производств; контроль качества и минимизация брака. Практические примеры применения на отечественных и зарубежных фармацевтических предприятиях.

Заключение. Перспективы развития информационных систем и обработки данных. Подведение итогов дисциплины.

5. СООТВЕТСТВИЕ СОДЕРЖАНИЯ ТРЕБОВАНИЯМ К РЕЗУЛЬТАТАМ ОСВОЕНИЯ ДИСЦИПЛИНЫ

№	В результате освоения дисциплины студент должен:	Раздел 1	Раздел 2	Раздел 3
	Знать:			
1	основные способы нахождения, обработки и хранения данных	+	+	+
2	основные особенности создания информационных приложений		+	+
3	основы проектирования современных информационных и интеллектуальных систем		+	+
4	основные современные пакеты прикладных программ для промышленного проектирования химико-технологических, фармацевтических, нефтеперерабатывающих производств			+
5	основные способы решения типовых прикладных задач химико-технологических, фармацевтических, нефтеперерабатывающих производств с использованием современных информационных систем хранения и обработки данных	+	+	+
	Уметь:			
6	правильно осуществлять выбор наиболее подходящего способа	+	+	+

№	В результате освоения дисциплины студент должен:	Раздел 1	Раздел 2	Раздел 3
	нахождения, обработки и хранения данных			
7	создавать информационные приложения для решения математических, технологических и исследовательских задач		+	+
8	работать в качестве пользователя персонального компьютера, решая типовые прикладные задачи химико-технологических, фармацевтических, нефтеперерабатывающих производств с использованием современных информационных систем хранения и обработки данных			+
	Владеть:			
9	основными способами нахождения, обработки и хранения данных	+	+	+
10	стандартными пакетами прикладных программ для решения математических, типовых технологических и исследовательских задач химико-технологических, фармацевтических, нефтеперерабатывающих производств		+	+
11	основами проектирования современных информационных и интеллектуальных систем		+	+
	В результате освоения дисциплины студент должен приобрести следующие общепрофессиональные и профессиональные компетенции:			
12	способность решать стандартные задачи профессиональной деятельности на основе информационной и библиографической культуры с применением информационно- коммуникационных технологий и с учетом основных требований информационной безопасности (ОПК-1)	+	+	+
13	способность использовать современные информационные технологии, проводить обработку информации с использованием прикладных программ и баз данных для расчета технологических параметров оборудования и мониторинга природных сред (ПК-3)	+	+	+
14	готовность изучать научно-техническую информацию, анализировать отечественный и зарубежный опыт по тематике исследований (ПК-13)	+	+	+
15	способность применять современные методы исследования технологических процессов и природных сред, использовать компьютерные средства в научно- исследовательской работе (ПК-14)		+	+

6. ПРАКТИЧЕСКИЕ И ЛАБОРАТОРНЫЕ ЗАНЯТИЯ

6.1 Практические занятия

Примерные темы практических занятий по дисциплине.
Предусмотрены практические занятия обучающегося бакалавриата в объеме 16 акад. ч.

№	№ раздела дисциплины	Наименование практических занятий	Часы
40	1	Информационные системы хранения и обработки данных	4

41	2	Выполнение операций над данными с использованием языка SQL	5
42	2	Основы проектирования структуры БД. Создание собственной базы данных в заданной предметной области	7

6.2 Лабораторные занятия

Лабораторный практикум по дисциплине «Информационные системы хранения и обработки данных» выполняется в соответствии с Учебным планом в 5 семестре и занимает 32 акад. ч. Лабораторные работы охватывают два раздела дисциплины. В практикум входит 3 работы. В зависимости от трудоемкости включенных в практикум работ их число может быть уменьшено. Выполнение лабораторного практикума способствует закреплению материала, изучаемого в дисциплине «Информационные системы хранения и обработки данных», а также дает о способах нахождения, обработки и хранения данных; основах проектирования современных информационных и интеллектуальных систем и их использования; о современных информационных технологиях, применяемых в химической, нефтехимической, фармацевтической отраслях промышленности; основах промышленного проектирования химико-технологических, фармацевтических, нефтеперерабатывающих производств с использованием современных пакетов прикладных программ.

Подробное описание лабораторных работ, включая максимальное количество баллов за каждую работу, приведено далее в разделе 8 «Примеры оценочных средств для контроля освоения дисциплины» настоящей рабочей программы. Количество работ и баллов за каждую работу может быть изменено в зависимости от их трудоёмкости.

Примеры лабораторных работ и разделы, которые они охватывают

№	№ раздела дисциплины	Темы лабораторных работ	Часы
1	1	Создание модели "Сущность-связь"	9
2	2	Освоение языка запросов SQL	9
3	2	Создание реляционной базы данных	14

7. САМОСТОЯТЕЛЬНАЯ РАБОТА

Рабочей программой дисциплины «Информационные системы хранения и обработки данных» предусмотрена самостоятельная работа студента бакалавриата в объеме 80 акад. часов.

Самостоятельная работа проводится с целью углубления знаний по дисциплине и предусматривает:

– ознакомление и проработку рекомендованной литературы, работу с электронно- библиотечными системами, включая переводы публикаций из научных журналов, цитируемых в базах Scopus, Web of Science, Chemical Abstracts, РИНЦ;

– посещение отраслевых выставок и семинаров;

– подготовку к выполнению контрольных работ по материалу лекционного курса;

– подготовку к сдаче экзамена и лабораторного практикума по дисциплине.

Планирование времени на самостоятельную работу, необходимого на изучение дисциплины, студентам лучше всего осуществлять на весь период изучения, предусматривая при этом регулярное повторение пройденного материала. Материал, законспектированный на лекциях, необходимо регулярно дополнять сведениями из литературных источников, представленных в рабочей программе. При работе с

указанными источниками рекомендуется составлять краткий конспект материала, с обязательным фиксированием библиографических данных источника.

8. ПРИМЕРЫ ОЦЕНОЧНЫХ СРЕДСТВ ДЛЯ КОНТРОЛЯ ОСВОЕНИЯ ДИСЦИПЛИНЫ

8.1 Примерная тематика реферативно-аналитической работы

По дисциплине «Информационные системы хранения и обработки данных» не предусмотрено выполнение рефератиыно-аналитической работы.

8.2 Примеры контрольных вопросов для текущего контроля освоения дисциплины

Для текущего контроля предусмотрено 2 контрольные работы. Максимальная оценка за контрольные работы 1 и 2 составляет по 10 баллов за каждую работу. 40 баллов отводится на лабораторные работы.

Раздел 1. Примеры вопросов к контрольной работе № 1. Максимальная оценка – 10 баллов. Контрольная работа содержит 2 вопроса, по 5 баллов за вопрос.

Вопрос 1.1

1. Тенденции моделирования.
2. Тенденции развития моделирования программных продуктов. Интеллектуальный анализ данных- нечёткая логика.
3. Два подхода к разработке программных средств.
4. Обзор информационных программных продуктов. Нейронные сети.
5. Основные задачи, решаемые при разработке ПС.
6. Основные операции над множествами: объединение, пересечение, вычитание.
7. Основные понятия и определения, используемые при разработке сложных ПС.
8. Что такое «декартово произведение множеств», «степень декартового произведения»? Дать определение понятиям: «реляционная база данных», «схема реляционной базы данных».
9. Жизненный цикл КП.
10. Что такое «отношение степени n», «степень отношения», «мощность отношения»? Какими свойствами обладают отношения, сравнить их со свойствами таблиц. Правило целостности ключей.

Вопрос 1.2

1. Родительские и дочерние отношения (таблицы). Отношение многое ко многому.
2. Что такое «множество», при каких условиях совокупность данных можно назвать множеством?
3. Что такое «домен», его свойства? Что такое «простой, составной, первичный, альтернативный потенциальный ключ»?
4. При каком условии множество В является подмножеством множества А? Из каких частей состоит отношение, что эти части из себя представляют? Для чего служат потенциальные ключи, правило целостности сущностей?
5. Методы интеллектуального анализа данных. Алгоритмы определения ассоциаций и последовательностей.
6. Что такое «атрибут отношения», «степень отношения», «мощность отношения»? Типы связей «один к одному», «один к многому», «многое к многим».
7. CALS технологии. Деревья решений.
8. Дать определение понятиям «внешний ключ», «родительское и дочернее отношение».

9. CASE технологии. Генетические алгоритмы.

10. Системы поддержки принятия решений, основанные на прецедентах (CRB-системы). QSAR- количественные отношения структура-свойство.

Раздел 2. Примеры вопросов к контрольной работе № 2. Максимальная оценка – 10 баллов. Контрольная работа содержит 1 вопрос, оценивающийся в 10 баллов.

Вопрос 2.1

1. Напишите запросы:

А. Удалить заказы со статусом 0.

Б. Вывести суммарную стоимость товара на складе с ответственным Козловым.

2. Напишите запросы:

А. Выбрать товар с наименьшей ценой.

В. Выбрать товары, имеющиеся на складе по адресу «ул. Широкая 678к3».

Задание зависит от варианта работы.

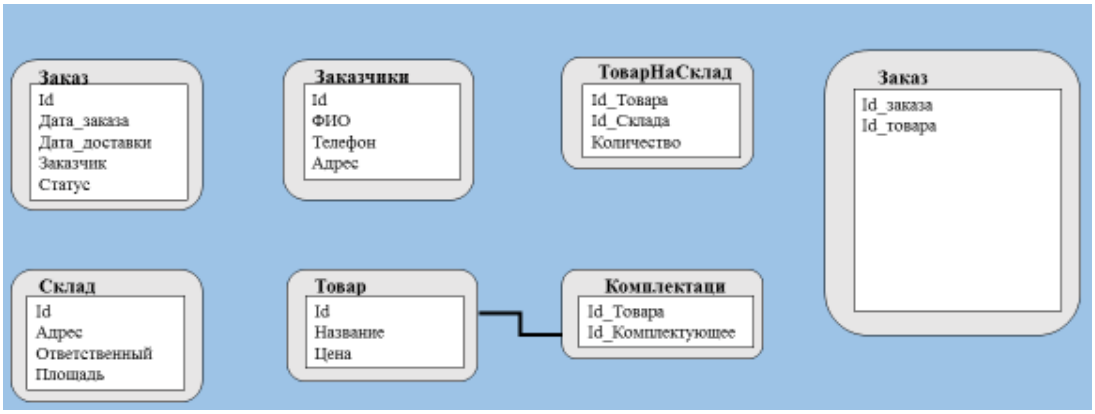

Склад

Id	Адрес	Ответственный	Площадь
1	ул. Бол. Академическая 21	Иванов	1500
2	ул. Мневники 16	Петров	6000
3	ш. Щелковское 57	Сидоров	1000
4	пр. Востряковский 1	Козлов	1866

Заказ

Id	Дата_заказа	Дата_доставки	Заказчик	Статус
1	21.09.2014	24.09.2014	1	1
2	07.01.2014	17.01.2014	1	1
3	08.12.2014	09.12.2015	2	1
4	09.01.2014	09.01.2014	3	1
5	10.01.2014	10.01.2015	3	0

Заказчики

Id	ФИО	Телефон	Адрес
1	Иванов Иван Иванович	897656	ул. Бол. Черкизовская, 23
2	Петров Петр Петрович	324897	пр. Окружной, 54к67
3	Сидоров Сидор Сидорович	156485	ул. Широкая, 678к3

ТоварНаСкладе

Id_Товара	Id_Склада	Количество
1	1	10
2	1	10
3	1	100
4	2	20
5	2	13
6	3	100
7	3	20
8	4	500
9	4	200
10	4	100
1	3	150
2	3	200
3	4	170
4	4	120
5	1	60
6	2	187
7	1	12

Комплектация

Id_Товара	Id_Комплектующего
8	1
8	2
8	3
9	1
9	2
9	3
9	4
10	1
10	2
10	3
10	4
10	5
10	6

СоставЗаказа

Id_заказа	Id_товара
1	1
1	2
1	3
2	4
3	9
4	10
5	1
5	2
5	8
5	9
5	10

Товар

Id	Название	Цена
1	Видеокарта	100
2	Клавиатура	200
3	Мышь	300
4	Монитор	400
5	Блок питания	500
6	Процессор	600
7	Жёсткий диск	700
8	Компьютер 1	2000
9	Компьютер 2	3000
10	Компьютер 3	4000

8.3 Вопросы для итогового контроля освоения дисциплины (5 семестр – экзамен)

Максимальное количество баллов за экзамен – 40 баллов. Билет содержит два теоретических вопроса и одну задачу, относящихся к разным разделам дисциплины.

1 вопрос −10 баллов, вопрос 2 – 15 баллов, вопрос 3 − 15 баллов.

8.3.1 Примеры контрольных вопросов для итогового контроля освоения дисциплины (5 семестр – экзамен)

Максимальное количество за зачт с оценкой − 40 баллов.

1. Системы автоматизированного проектирования, их составные части.
2. Автоматизированные системы управления технологическими процессами, принципы работы.
3. Основные программные продукты автоматизированных систем управления.
4. Средства и системы автоматизации фармацевтических производств.
5. Интеллектуальная система для создания новых фармацевтических производств.
6. Типы автоматизированных систем.
7. Планирование и управление предприятием (ERP).
8. Планирование производства (MRP2).

9. Производственная исполнительная система (MES).
10. Система LIMS управление лабораторными исследованиями.
11. Система АСУ-ТП (SCADA).
12. Автоматизированные расчёты и анализ (CAE). Принцип работы системы, составные части, примеры использования.
13. Автоматизированное проектирование (CAD). Принцип работы системы, составные части, примеры использования.
14. Автоматизированная технологическая подготовка производств (CAM). Принцип работы системы, составные части, примеры использования.
15. Технология управления жизненным циклом изделия (PLM). Принцип работы системы, составные части, примеры использования.
16. Управление проектными работами (PDM). Принцип работы системы, составные части, примеры использования.
17. Планирование цепочек поставок (SCP). Принцип работы системы, составные части, примеры использования.
18. Выполнение цепочек поставок (SCF). Принцип работы системы, составные части, примеры использования.
19. Управление цепочками поставок (SCM). Принцип работы системы, составные части, примеры использования.
20. Управление взаимоотношениями с заказчиками (CRM). Принцип работы системы, составные части, примеры использования.
21. Компьютерное числовое управление (CNC). Принцип работы системы, составные части, примеры использования.
22. Совместный электронный бизнес (CPC). Принцип работы системы, составные части, примеры использования.
23. Управление продажами и обслуживанием (S&SM). Принцип работы системы, составные части, примеры использования.
24. Базы данных, используемые для открытия новых лекарственных средств. Примеры.
25. Информационные системы, используемые в фармацевтическом производстве, примеры.
26. Классификация прикладных программ для цифровизации фармацевтической отрасли.
27. Принципы вычислительной гидродинамики. Примеры использования.
28. Системный анализ фармацевтического производства с точки зрения контроля качества.
29. Системный анализ контролируемых показателей свойств сырья с технологическими параметрами процесса.
30. Определение on-line, in-line, off-line, at-line контроля.
31. Статистическая обработка информации. Теории, средства, методы.
32. Алгоритмы сбора и обработки данных, относящихся к контролю качества.
33. Инструменты визуализации в рамках математического моделирования для более глубокого понимания природы технологических процессов.
34. Инструменты визуализации в автоматизированных системах управления технологическими процессами.
35. Обучающие тренажеры для фармацевтических производств.
36. Обучающие видео и анимация для фармацевтических производств.
37. Тенденции развития моделирования программных продуктов.
38. Что такое «множество», при каких условиях совокупность данных можно назвать множеством?
39. Что такое «домен», его свойства?

40. Что такое «простой, составной, первичный, альтернативный потенциальный ключ»?
41. Обзор информационных программных продуктов.
42. При каком условии множество В является подмножеством множества А?
43. Из каких частей состоит отношение, что эти части из себя представляют?
44. Для чего служат потенциальные ключи, правило целостности сущностей?
45. Методы интеллектуального анализа данных.
46. Основные операции над множествами: объединение, пересечение, вычитание.
47. Что такое «атрибут отношения», «степень отношения», «мощность отношения»?
48. Типы связей «один к одному», «один ко многим», «много ко многим».
49. Что такое «декартово произведение множеств», «степень декартового произведения»?
50. Дать определение понятиям: «реляционная база данных», «схема реляционной базы данных».

Фонд оценочных средств приведён в виде отдельного документа, являющегося неотъемлемой частью основной образовательной программы.

8.4 Структура и примеры билетов для зачёта с оценкой (5 семестр)

Экзамен по дисциплине «Информационные системы хранения и обработки данных» проводится в 5 семестре и включает контрольные вопросы по всем разделам учебной программы дисциплины. Билет для зачёта с оценкой состоит из 3 вопросов, относящихся к указанным разделам. Ответы на вопросы зачта с оценкой оцениваются из максимальной оценки 40 баллов следующим образом: максимальное количество баллов за первый вопрос – 10 баллов, второй – 15 баллов, третий вопрос – 15 баллов.

Пример билета для экзамена:

«Утверждаю»
Зав. каф. КХТП

_____ М.Б. Глебов
(Подпись)
«__»_____20__г.

Министерство науки и высшего образования Российской Федерации

Российский химико-технологический университет имени Д.И. Менделеева

Кафедра кибернетики химико-технологических процессов
Направление подготовки 18.03.02 Энерго- и ресурсосберегающие процессы в химической технологии, нефтехимии и биотехнологии
Магистерская программа − «Основные процессы химических производств и химическая кибернетика»
«Информационные системы хранения и обработки данных»

Билет № 1

1. Лабораторные информационные системы (LIMS).
2. Что такое «Первая нормальная форма» отношения.
3. Какие операции могут нарушить ссылочную целостность родительского и дочернего отношения.

9. УЧЕБНО-МЕТОДИЧЕСКОЕ ОБЕСПЕЧЕНИЕ ДИСЦИПЛИНЫ

9.1 Рекомендуемая литература

А. Основная литература:

1. Н.В. Меньшутина, А.В. Матасов. Современные информационные системы хранения данных, обработки и анализа данных для предприятий химической и смежных отраслей – М.: РХТУ им. Д.И. Менделеева, 2011. – 308 с.

2. А.В. Матасов, Н.В. Меньшутина, О.В. Сидоркин. Системы автоматизированной поддержки принятия решений в задачах химической технологии, экологии и фармацевтики: учеб. Пособие. – М.: РХТУ им. Д.И. Менделеева, 2011. – 168 с.

3. Меньшутина Н.В., Мишина Ю.В., Алвес С.В., Гордиенко М.Г., Гусева Е.В., Троянкин А.Ю. Инновационные технологии и оборудование фармацевтического производства. − Т.2. − М.: Издательство БИНОМ, 2013- 480 с.

Б. Дополнительная литература

1. Грабер М. SQL. Справочное руководство SQL: Instant Reference Издательство: Лори, 2006. ─ 368 с.

2. Зрюмов Е.А., Зрюмова А.Г. Базы данных для инженеров. –Барнаул: АлтГТУ им. И. И. Ползунова, 2010 − 131 с.

3. Кафаров В.В., Дорохов И.Н. Системный анализ процессов химической технологии: Основы стратегии. М.: Наука, 1976.

9.2 Рекомендуемые источники научно-технической информации

– Раздаточный иллюстративный материал к лекциям.
– Презентации к лекциям.
– Методические рекомендации по выполнению лабораторных работ.

Научно-технические журналы:

– Журнал «Программные продукты и системы» ISSN 0236-235X (Print). ISSN 2311-2735(Online).
– Журнал «Автоматизация в промышленности» ISSN 1819-5962 (Print).
– Журнал «Современные технологии автоматизации» ISSN 0206-975X (Print).
– Журнал «Химико-фармацвтический журнал» ISSN 0023-1134 (Print).
– Журнал «Аналитика» ISSN 2227-572X (Print).
– Журнал «Фармация и фармакология» ISSN 2307-9266 (Print). ISSN 2413-2241(Online).
– Journal of Pharmaceutical Research International. ISSN 2456-9119 (Print). ISSN 2231-2919 (Online).
– Pharmaceutical Chemistry Journal. ISSN 0091-150X (Print). ISSN 1573-9031 (Online).
– Журнал «Российские нанотехнологии» ISSN 1992-7223 (Print) ISSN 1992-4068 (Online).
– Журнал «Нанотехнологии: разработка, применение — XXI век» ISSN 2225-0980 (Print).
– Российский Электронный наножурнал. ООО «Парк-медиа». [Электронный ресурс] http://www.nanojournal.ru
– Наномир - интернет-журнал о нанотехнологиях. [Электронный ресурс] http://www.miracle-uni.ru
– Журнал «Nature Nanotechnology» 1748-3387 (Print) and 1748-3395 (Online).
– Journal of Non-Cristalline Solids. ISSN: 0022-3093 (Print).
– Политематические базы данных (БД): США: CAPLUS; COMPENDEX;

Великобритания: INSPEC; Франция: PASCAL.

– Ресурсы ELSEVIER: www.sciencedirect.com.

Ресурсы информационно–телекоммуникационной сети Интернет:

1. Каталог программных продуктов и СУБД компании ANSYS. [Электронный ресурс]. Режим доступа: https://cae-expert.ru/ (дата обращения: 07.02.2020).

2. Каталог программных продуктов и СУБД компании Oracle. [Электронный ресурс]. Режим доступа:. [Электронный ресурс]. Режим доступа: https://www.oracle.com/ru/index.html (дата обращения: 07.02.2020).

Сайты на актуальные компании производителей программных продуктов оборудования ежегодно обновляются.

9.3 Средства обеспечения освоения дисциплины

Для реализации рабочей программы дисциплины подготовлены следующие средства обеспечения освоения дисциплины:

– компьютерные презентации интерактивных лекций – 16;

– конспекты лекций в формате *.pdf – 16;

– банк вариантов контрольных работ – 50;

– банк вариантов лабораторных работ – 50;

– банк билетов для итогового контроля освоения дисциплины (зачёт с оценкой) – 50;

– предустановленное лицензионное программное обеспечение в компьютерном классе (Windows, Microsoft Office).

При использовании электронного обучения и дистанционных образовательных технологий занятия полностью или частично проводятся в режиме онлайн. При этом первый пункт списка дополняется или заменяется на:

– доступ к групповым чатам (ЕИОС), к вебинарам (webinar.ru, zoom.us), онлайн-конференции в Skype, электронная почта.

Для освоения дисциплины используются следующие нормативные и нормативно-методические документы:

18. Федеральный закон Российской Федерации от 29.12.2012 № 273-ФЗ «Об образовании в Российской Федерации» [Электронный ресурс] – Режим доступа: http://pravo.gov.ru/proxy/ips/?docbody=&nd=102162745&intelsearch=273-%D4%C7/ (дата обращения: 08.01.2020).

19. Федеральные государственные образовательные стандарты высшего образования // Координационный совет учебно-методических объединений и научно-методических советов высшей школы. Портал Федеральных образовательных стандартов высшего образования [Электронный ресурс] – Режим доступа: http://fgosvo.ru/fgosvo/152/150/25/ (дата обращения: 08.01.2020).

20. Приказ Министерства образования и науки РФ от 23.08.2017 № 816 «Об утверждении Порядка применения организациями, осуществляющими образовательную деятельность, электронного обучения, дистанционных образовательных технологий при реализации образовательных программ» [Электронный ресурс]. Режим доступа: http://pravo.gov.ru/proxy/ips/?docbody=&nd=102447332&intelsearch=816+%EF%F0%E8%EA%E0%E7 (дата обращения: 08.01.2020).

При освоении дисциплины студенты должны использовать информационные и информационно-образовательные ресурсы следующих порталов и сайтов:

1. Система федеральных образовательных порталов. Система открытого образования. Консалтинговый центр ИОС ОО РФ [Электронный ресурс] – Режим доступа: http://www.openedu.ru/ (дата обращения: 08.01.2020).

2. Информационная система «Единое окно доступа к образовательным ресурсам»

[Электронный ресурс] – Режим доступа: http://window.edu.ru/ (дата обращения: 08.01.2020).

3. ФЭПО: соответствие требованиям ФГОС [Электронный ресурс] – Режим доступа: http://fepo.i-exam.ru/ (дата обращения: 08.01.2020).

10. МЕТОДИЧЕСКИЕ УКАЗАНИЯ ДЛЯ ОБУЧАЮЩИХСЯ

10.1 Для студентов, обучающихся без использования дистанционных образовательных технологий

Методические рекомендации по организации учебной работы студента направлены на повышение ритмичности и эффективности его аудиторной и самостоятельной работы по дисциплине.

Дисциплина «Информационные системы хранения и обработки данных» включает 3 раздела, каждый из которых имеет определённую логическую завершенность. При изучении материала каждого раздела рекомендуется регулярное повторение законспектированного лекционного материала, а также дополнение его сведениями из литературных источников, представленных в рабочей программе. При работе с указанными источниками рекомендуется составлять краткий конспект с обязательным фиксированием библиографических данных источника. Изучение материала каждого раздела заканчивается контролем его освоения в форме контрольной работы или лабораторной работы. Результаты выполнения контрольных и лабораторных работ оцениваются в соответствии с принятой в университете рейтинговой системой оценки знаний. Контроль освоения теоретических вопросов выносится на зачет в форме вопросов.

Рабочая программа дисциплины «Информационные системы хранения и обработки данных» предусматривает проведение лабораторного практикума в объеме 32 ч и практических занятий в объеме 16 ч. Работы выполняются в часы, выделенные учебным планом в семестре. Лабораторный практикум выполняется, по мере изучения материала раздела, решения практических задач на занятиях и контрольных работ по разделам, входящих в дисциплину «Информационные системы хранения и обработки данных». Лабораторные работы охватывают 2 раздела (разделы 1,2). На выполнение каждой работы отводится примерно 9-14 часов соответственно и определяется ее трудоемкостью.

Целью выполнения лабораторных и практических работ является закрепление полученных знаний по дисциплине, расширение эрудиции и кругозора студента бакалавриата о современных информационных системах хранения и обработки данных, развитие творческого потенциала и самостоятельного мышления студента. В задачи подготовки к выполнению лабораторных работ входит приобретение навыков работы с информационными ресурсами, получение опыта проведения работ, обработки, анализа полученных результатов, формулирования выводов по выполненной работе, знакомство с правилами оформления лабораторных работ.

При подготовке к выполнению лабораторных работ студент должен руководствоваться следующими основными принципами:

– сочетание в работе, с одной стороны, изученных на дисциплине «Информационные системы хранения и обработки данных» теоретических положений и сведений, с другой, – результатов новейших разработок в области технологий, используемых на фармацевтическом производстве;

– творческий аналитический подход к полученным в лабораторной работе результатам, исключающий их простое перечисление и изложение.

Работа над подготовкой к лабораторной работе ориентирована в первую очередь на самостоятельную работу обучающегося с информационными ресурсами – конспектом лекций и раздаточным материалом, научно-технической и справочной литературой,

ресурсами Интернета, базами данных. Доступ к указанным ресурсам обеспечивается фондами научно-технической библиотеки вуза и городских научно-технических библиотек, электронными библиотеками и поисковыми системами Интернета, материалами тематических выставок и научно-технических конференций.

При оформлении лабораторных работ следует ориентироваться на требования, приведенные в ГОСТах.

Содержание и оформление лабораторных работ оценивается в соответствии с принятой в университете рейтинговой системой оценки знаний. Максимальная оценка за выполнение всех работ лабораторного практикума составляет 40.

Совокупная оценка текущей работы студента бакалавриата в семестре складывается из оценок за выполнение контрольных работ (20 баллов за 2 контрольные работы), лабораторного практикума (40 баллов) и 40 баллов отводится на вопросы, выполненный на экзамене в период сессии.

Итоговой формой контроля знаний по дисциплине является экзамен. Максимальная оценка 100 баллов.

10.2 Для студентов, обучающихся с использованием дистанционных образовательных технологий

При использовании электронного обучения и дистанционных образовательных технологий занятия полностью или частично проводятся в режиме онлайн. Объем дисциплины и распределение нагрузки по видам работ соответствует п. 4.1. Распределение баллов соответствует п. 10.1 либо может быть изменено в соответствии с решением кафедры, в случае перехода на ЭО и ДОТ в процессе обучения. Решение кафедры об используемых технологиях и системе оценивания достижений обучающихся принимается с учетом мнения ведущего преподавателя и доводится до обучающихся.

11. МЕТОДИЧЕСКИЕ УКАЗАНИЯ ДЛЯ ПРЕПОДАВАТЕЛЕЙ

11.1 Для преподавателей, реализующих образовательные программы без использования дистанционных образовательных технологий

Общая оценка по дисциплине определяется путём суммирования оценок за выполнение контрольных работ (максимум 20), лабораторного практикума (максимум 40 баллов) и вопросы, выполненный на экзамене (максимум 40 баллов). Максимальная оценка – 100 баллов.

Итоговой формой контроля знаний по дисциплине является экзамен. Максимальная оценка 100 баллов.Дисциплина «Информационные системы хранения и обработки данных» изучается в 4 семестре бакалавриата.

При подготовке и проведении занятий преподаватель должен ориентироваться на то, что студенты, обучающиеся в бакалавриате, имеют общую подготовку по общенаучным, общеинженерным дисциплинам и основным профессиональным дисциплинам профиля, в объеме, предусмотренном учебным планом бакалавриата, а также опыт восприятия и конспектирования изучаемого материала. В связи с этим материал дисциплины должен опираться на полученные знания и быть ориентирован их расширение и углубление в соответствии с современными теоретическими представлениями и технологическими новациями. Обучение студентов организовано в виде лекций, практических и лабораторных занятий, с обсуждением и анализом результатов, что способствует приобретению студентами навыков и умений обосновывать круг рассматриваемых вопросов, формулировать главные положения, определения и практические выводы. На занятиях должна прослеживаться взаимосвязь рассматриваемых вопросов с ранее изученным материалом.

Основной задачей преподавателя, ведущего занятия по дисциплине «Информационные системы хранения и обработки данных», является формирование у студентов компетенций в области теоретических основ информационных систем хранения и обработки данных. Преподаватель должен акцентировать внимание студентов на способах нахождения, обработки и хранения данных, основах проектирования современных информационных и интеллектуальных систем и их использовании. При выборе материала для занятий желательно обращаться к опыту ведущих зарубежных и отечественных научно-исследовательских центров, научно-производственных фирм и предприятий, использовать их научные, информационные и рекламные материалы и проводить их сравнительный анализ.

В вводной лекции дисциплины следует остановиться на кратком историческом очерке развития отечественной и зарубежной фармацевтики, целях и задачах дисциплины, основных понятиях и определениях, современных тенденциях развития информационных технологий.

В разделе 1 «Систематизация данных, способы хранения данных» необходимо рассмотреть современные информационные технологии хранения и обработки информации, их применение в области фармацевтической, химической и биотехнологии, внедрение информационных технологий и оказываемый экономичееский эффект, системный анализ интеллектуальных систем, в том числе базы данных, экспертные системы, расчётные алгоритмы. Следует также разобрать со студентами базы данных-как компьютерные хранилища информации, принципы и примеры построения баз данных, алгоритмы поиска информации в базах данных. При рассмотрении данных тем следует обращаться к знаниям студентов, полученных ими в бакалавриате при изучении предшествующих дисциплин.

В разделе 2 «Методы обработки данных. Программное обеспечение» преподаватель должен сформировать представление у студентов о структуре интеллектуального анализа данных, процессе аналитического исследования больших массивов информации с целью выявления определенных закономерностей и систематических взаимо-связей между переменными, которые затем можно применить к новым совокуп-ностям данных, автоматизированной обработке и обобщении накопленных сведений. Следует разобрать основные методы обработки информации (пакетные, транзакции, ИАД) и массивов данных (системы рассуждения на основе аналогичных случаев, алгоритмы вычисления оценок, нечеткая логика, нейронные сети, алгоритмы определения ассоциаций и последовательностей, анализ с избирательным действием, логическая регрессия, деревья решений, эволюционное программирование, генетические алгоритмы, визуализация данных). А также уделить внимание методу принятия решений на основе прошедших событий, его эффективности, примерам использования и компьютерной реализации, CALS и CASE –технологиям и их использованию. Рассмотреть информационные платформы для обеспечения качества продукции, руководства по качеству (ГОСТ, ISO-9001, GMP-стандарт, PAT инициативы) и пакеты программ для контроля и обеспечения качества, лабораторно-информационные системы или системы управления лабораторной информацией LIMS-системы, план-модель аналитической лаборатории, основные принципы, алгоритмы и составные части данной системы, виртуальные лаборатории, цели их создания, программные продукты для создания виртуальные лаборатории, существующие технические приемы и компьютерные технологии. Лабораторные занятия желательно посвятить изучению баз данных и освоению языка MySQL, структуре баз данных и основным запросам, созданию собственной БД на выбранную тему с использованием полученных знаний.

В разделе 3 «Примеры хранения и обработки данных для химических, нефтеперерабатывающих и фармацевтических предприятий» преподаватель должен сформировать представление у студентов о ERP-системах, алгоритмах и методах интеграции всех отделов и функций компании в единую компьютерную систему,

особенности создания единого хранилища данных, SCADA и PAT–системах, их функциях (сбор данных о контролируемом технологическом процессе, управление технологическим процессом), алгоритмах реализации этих функций. Также следует разобрать существубщие программные пакеты для проектирования химико-технологических систем, состав пакетов, способы обработки и хранения информации в них. Затронуть вопрос о использовании информационных технологий для решения задач на фармаццевтических предприятиях (разработка новых лекарственных форм, уменьшение времени внедрения инноваций в производство, автоматизация контроля за оборудованием и ускорение процесса проектирования производств, контроль качества и минимизация брака) и примерах реализации на предприятиях.

Необходимой компонентой лекционных занятий по дисциплине является широкое использование наглядных пособий и иллюстративного материала, в том числе с применением компьютерной техники. Наглядные пособия представляют собой презентации лекций, а также каталоги фирм и предприятий с описанием основного вида и характеристик изделий из них. Иллюстративный материал включает презентации по разделам дисциплины, выполненные с использованием различных программных продуктов (например, Power Point в составе Microsoft Office). Для демонстрации иллюстративного материала рекомендуется использование мультимедиа. При проведении занятий преподаватель может рекомендовать студентам проработку дополнительной литературы по тематике занятия, организуя ее обсуждение на лабораторных занятиях, формирует у студентов навык к самостоятельной работе с разнообразными литературными источниками.

При проведении лабораторного практикума преподавателю основное внимание следует уделять формированию у студентов умения активно использовать полученные знания по дисциплине «Информационные системы хранения и обработки данных» при подготовке, проведении и защите лабораторных работ. Следует обращать внимание на необходимость точного выполнения требований к подготовке образцов, проведению экспериментов и обработке результатов для получения достоверных величин определяемых параметров.

11.2 Для преподавателей, реализующих образовательные программы с использованием дистанционных образовательных технологий

При использовании электронного обучения и дистанционных образовательных технологий занятия полностью или частично проводятся в режиме онлайн. Объем дисциплины и распределение нагрузки по видам работ соответствует п. 4.1. Распределение баллов соответствует п. 10.1 либо может быть изменено в соответствии с решением кафедры, в случае перехода на ЭО и ДОТ в процессе обучения. Решение кафедры об используемых технологиях и системе оценивания достижений обучающихся принимается с учетом мнения ведущего преподавателя и доводится до обучающихся.

Реализация ЭО и ДОТ предполагает использование следующих видов и учебной деятельности: онлайн консультации, видео-лекции; лабораторные работы, проводимые полностью или частично с применением ЭО и ДОТ; текущий контроль в режиме тестирования и проверки домашних заданий; самостоятельная работа и т.д.

При реализации РПД в зависимости от конкретной ситуации ЭО и ДОТ могут быть применены в следующем виде

– объем часов контактной работы обучающихся с преподавателем не сокращается) и электронные образовательные ресурсы (ЭОР) методически обеспечивают самостоятельную работу обучающихся в объеме, предусмотренном рабочей программой данной дисциплины. При этом в случае необходимости занятия проводятся в режиме онлайн;

– смешанные формы обучения, сочетающие в себе аудиторные занятия (при возможности перевода части контактных часов работы обучающихся с преподавателем в

электронную информационно-образовательную среду без потери содержания учебной дисциплины) и ЭОР (часть учебного материала (например, лекции) может быть заменена ЭОР);

– учебные курсы, интегрированные в LMS Moodle, контактные часы по которым могут быть исключены, изучаются обучающимися самостоятельно при минимальном участии преподавателя (консультации в режиме форума или в режиме вебинара).

12. ПЕРЕЧЕНЬ ИНФОРМАЦИОННЫХ ТЕХНОЛОГИЙ, ИСПОЛЬЗУЕМЫХ В ОБРАЗОВАТЕЛЬНОМ ПРОЦЕССЕ

Информационную поддержку изучения дисциплины осуществляет Информационно-библиотечный центр (ИБЦ) РХТУ им. Д.И. Менделеева, который обеспечивает обучающихся основной учебной, учебно-методической и научной литературой, необходимой для организации образовательного процесса по дисциплине. Общий объем многоотраслевого фонда ИБЦ на 01.01.2020 составляет 1 715 452 экз.

Фонд ИБЦ располагает учебной, учебно-методической и научно-технической литературой в форме печатных и электронных изданий, а также включает официальные, справочно-библиографические, специализированные отечественные и зарубежные периодические и информационные издания. ИБЦ обеспечивает доступ к профессиональным базам данных, информационным, справочным и поисковым системам.

Каждый обучающийся обеспечен свободным доступом из любой точки, в которой имеется доступ к сети Интернет и к электронно-библиотечной системе (ЭБС) Университета, которая содержит различные издания по основным изучаемым дисциплинам и сформирована по согласованию с правообладателями учебной и учебно-методической литературы.

Для более полного и оперативного справочно-библиографического и информационного обслуживания в ИБЦ реализована технология Электронной доставки документов.

Электронные информационные ресурсы, используемые в процессе обучения

№	Электронный ресурс	Реквизиты договора (номер, дата заключения, срок действия), ссылка на сайт ЭБС, сумма договора, количество ключей	Характеристика библиотечного фонда, доступ к которому предоставляется договором
8.	Электронно-библиотечная система (ЭБС) «ЛАНЬ»	Принадлежность – сторонняя Реквизиты договора – ООО «Издательство «Лань», договор № 33.03-Р-2.0-1775/2-10 от 26.09.2019г. Сумма договора – 642 083-68 Срок действия с «26» сентября 2019г. по «25» сентября 2020г. Ссылка на сайт ЭБС – http://e.lanbook.com Количество ключей – доступ для зарегистрированных пользователей РХТУ с любого компьютера. Дополнительный Договор № 33.03-Р-3.1-2217/2020 от 02.03.2020 г. Сумма договора- 30 994-52 Срок действия с «02» марта 2020 г. по «25» сентября 2020 г. Ссылка на сайт ЭБС – http://e.lanbook.com Количество ключей – доступ для зарегистрированных пользователей РХТУ с любого компьютера.	Коллекции: «Химия» - изд-ва НОТ, «Химия»– изд-ва Лаборатория знаний, «Химия» - изд-ва «ЛАНЬ», «Химия» – КНИТУ(Казанский национальный исследовательский технологический университет), «Химия» – изд-ва ФИЗМАТЛИТ», «Информатика» - изд-ва «ЛАНЬ», «Информатика»-Национальный Открытый Университет «ИНТУИТ», «Инженерно-технические науки"-изд-ва «ЛАНЬ», «Теоретическая механика»– изд-ва «ЛАНЬ», Экономика и менеджмент» – изд-ва Дашков и К., а также отдельные издания в соответствии с Договором.
9.	Электронно - библиотечная система ИБЦ РХТУ им. Д.И.Менделеева (на базе АИБС «Ирбис»)	Принадлежность – собственная РХТУ. Ссылка на сайт ЭБС – http://lib.muctr.ru/ Доступ для пользователей РХТУ с любого компьютера.	Электронные версии учебных и научных изданий авторов РХТУ по всем ООП.

№	Электронный ресурс	Реквизиты договора (номер, дата заключения, срок действия), ссылка на сайт ЭБС, сумма договора, количество ключей	Характеристика библиотечного фонда, доступ к которому предоставляется договором
10.	БД ВИНИТИ РАН	Принадлежность сторонняя, Реквизиты договора- ВИНИТИ РАН Договор № 33.03-Р-3.1-2047/2019 от 25 февраля 2020 г. Сумма договора – 100 000-00 С «25» февраля 2020 г. по «24» февраля 2021 г. Ссылка на сайт- http://www.viniti.ru/ Количество ключей – локальный доступ для пользователей РХТУ в ИБЦ РХТУ.	Крупнейшая в России баз данных по естественным, точным и техническим наукам. Включает материалы РЖ (Реферативного журнала) ВИНИТИ с 1981 г. Общий объем БД – более 28 млн. документов
11.	Научно-электронная библиотека «eLibrary.ru».	Принадлежность – сторонняя Реквизиты договора – ООО Научная электронная библиотека, договор № 33.03-Р-3.1 2087/2019 Сумма договора – 1100017-00 С «01» января 2020 г. по «31» декабря 2020 г. Ссылка на сайт – http://elibrary.ru Количество ключей – доступ для пользователей РХТУ по ip-адресам неограничен.	Научная электронная библиотека eLIBRARY.RU– это крупнейший российский информационно-аналитический портал в области науки, технологии, медицины и образования, содержащий рефераты и полные тексты более 29 млн научных статей и публикаций, в том числе электронные версии более 5600 российских научно-технических журналов.

№	Электронный ресурс	Реквизиты договора (номер, дата заключения, срок действия), ссылка на сайт ЭБС, сумма договора, количество ключей	Характеристика библиотечного фонда, доступ к которому предоставляется договором
12.	Электронно-библиотечная система издательства "ЮРАЙТ"	Принадлежность сторонняя-«Электронное издательство ЮРАЙТ» Договор № 33.03-Р-3.1-220/2020 от 16.03.2020 г. Сумма договора – 324 000-00 С «16» марта 2020 г. по «15» марта 2021 г. Ссылка на сайт – https://biblio-online.ru/ Количество ключей – доступ для зарегистрированных пользователей РХТУ с любого компьютера.	Электронная библиотека включает более 5000 наименований учебников и учебных пособий по всем отраслям знаний для всех уровней профессионального образования от ведущих научных школ с соблюдением требований новых ФГОСов.
13.	Электронно-библиотечная система «ZNANIUM.COM»	Принадлежность сторонняя- ООО «ЗНАНИУМ», Договор № 4309 эбс 33.03-Р-3.1-2215/2020 от «20» марта 2020 г. Сумма договора – 30 000-00 С «20» марта 2020 г. по «19» марта 2021г Ссылка на сайт – https://znanium.com/ Количество ключей – доступ для зарегистрированных пользователей РХТУ с любого компьютера.	Коллекция изданий учебников и учебных пособий по различным отраслям знаний для всех уровней профессионального образования.

13. МАТЕРИАЛЬНО-ТЕХНИЧЕСКОЕ ОБЕСПЕЧЕНИЕ ДИСЦИПЛИНЫ

В соответствии с рабочим планом занятия по дисциплине «Информационные системы хранения и обработки данных» проводятся в форме лекций, лабораторных работ и самостоятельной работы студента.

13.1 Оборудование, необходимое в образовательном процессе

На кафедре КХТП для проведения занятий по дисциплине имеется 2 учебные аудитории с 48 компьютерами из которых 37 компьютеров используются в образовательном процессе. При этом число компьютеров, объединенных в локальные сети

и имеющих выход в интернет, 33. Для проведения лабораторных занятий по дисциплине имеются: учебная аудитория, оборудованная мультимедийным оборудованием, имеющая 6 персональных компьютеров, объединенных в локальную сеть с выходом в сеть Интернет, и учебно-научные лаборатории Международного учебно-научного центра трансфера фармацевтических и биотехнологий, оборудованных современным оборудованием, в том числе: лабораторная установка для грануляции и покрытия Hüttlin (Bosch, Германия), лабораторная установка псевдоожиженного слоя Mini-Glatt (Германия), установка распылительной сушки Buchi Mini-Spray Dryer (Швейцария), изолятор компании SKAN AG (Швейцария), установка распылительной сушки Niro (Дания), лиофильная сушилка CoolSafe (Дания), установки собственной конструкции для проведения процессов в среде сверхкритических флюидов, тестер для проведения теста на растворение Sotax AT7 (Швейцария), спектрофотометр “Экрос” ПЭ-5400 (Россия), оптический микроскоп MicrosAustria (Австрия), компьютер для высокопроизводительных параллельных вычислений с использованием GPU (6-Core Intel Core i7, 64 GB DDR4 SDRAM, 2x NVIDIA GeForce GTX 1080), компьютер для высокопроизводительных параллельных вычислений с использованием CPU, состоящий из шасси с блейд-серверами HP BladeSystem c7000 Enclosure (16x HP ProLiant BL460c Xeon E5345 QuadCore) с установленным лицензионным продуктом Ansys Fluent 17. многофункциональное устройство.

Кафедра обладает стандартным и специализированным лицензионным программным обеспечением, приведенным в разделе 13.4.

13.2 Учебно-наглядные пособия

По дисциплине «Информационные системы хранения и обработки данных» доступны учебные материалы. Реализованы лекции по учебным разделам в соответствии с программой дисциплины в виде презентаций. Доступны комплексы практических и лабораторных работ и требования к отчетам, варианты заданий, руководство по работе с оборудованием.

При необходимости продолжается также использование в учебном процессе и для самостоятельной подготовки студентов ранее разработанных информационно-образовательных ресурсов кафедры КХТП, компьютерные конспекты лекций; видеоуроки для проведения лабораторных занятий, направленных на приобретение навыков работы с оборудованием; комплексы лабораторных работ; электронные учебные пособия; глоссарии основных понятий и определений в предметной области. Организован доступ к свободно распространяемым образовательным порталам и сайтам для использования информационно-справочных ресурсов.

Бакалавры могут использовать данные электронные ресурсы для самостоятельной подготовки, а в последующем – при выполнении научно-исследовательской работы и написания выпускной квалификационной работы.

13.3 Компьютеры, информационно-телекоммуникационные сети, аппаратно-программные и аудиовизуальные средства

На кафедре КХТП, реализующей основную профессиональную образовательную программу по направлению 18.03.02 Энерго- и ресурсосберегающие процессы в химической технологии, нефтехимии и биотехнологии магистерской профилю «Основные процессы химических производств и химическая кибернетика», имеются в достаточном количестве персональные компьютеры, укомплектованные проигрывателями CD и DVD, USB-портами, принтерами, многофункциональными устройствами и программными сред¬ствами; мультимедийное проекционное оборудование; веб-камеры; цифровой фотоаппа¬рат; копировальные аппараты; локальная сеть с выходом в Интернет; беспроводная точка доступа в локальную сеть и сеть Интернет.

13.4 Печатные и электронные образовательные и информационные ресурсы

На кафедре КХТП используются информационно-методические материалы: учебные пособия по дисциплинам базовой и вариативной части программы; методические рекомендации к практическим занятиям; электронные учебные пособия по дисциплинам базовой и вариативной части; кафедральные библиотеки электронных изданий по дисциплинам вариативной части; электронные презентации к разделам лекционных курсов; учебно-методические разработки кафедр в электронном виде; видеоуроки к разделам дисциплин.

Обеспеченность современными учебными пособиями, выпущенными преподавателями кафедры КХТП для бакалавров, высокая. Ко всем научным изданиям и учебным пособиям, выпущенным через РИО РХТУ им. Д.И. Менделеева, имеется доступ через фонды информационно-библиотечного фонда. Кроме того, большинство дисциплин, преподаваемых на кафедре, имеют развернутую информационно-образовательную и информационно-методическую поддержку, к ресурсам в сети Интернет.

Информационно-образовательные, информационно-методические, учебно-исследовательские ресурсы представлены на сайте кафедры http://khtp.muctr.ru.

13.5 Перечень лицензионного программного обеспечения

№ п/п	Наименование программного продукта	Реквизиты договора поставки	Количество лицензий	Срок окончания действия лицензии
1	Microsoft Windows 8.1 Professional Get Genuine	Контракт № 62-64ЭА/2013, Microsoft Open License, Номер лицензии 62795478	16	Бессрочно
2	Micosoft Office Standard 2013	Контракт № 62-64ЭА/2013, Microsoft Open License Номер лицензии 47837477	16	Бессрочно
3	Micosoft SQL Server - Standard 2008	Контракт № 168-167А/2008, Microsoft Open License Номер лицензии 45026144	2	Бессрочно
4	Антивирус Kaspersky Endpoint Security	Контракт № 28-35ЭА/2020, Лицензия антивируса (продление на 1 год)	10	26.06.2021

14. ТРЕБОВАНИЯ К ОЦЕНКЕ КАЧЕСТВА ОСВОЕНИЯ ПРОГРАММ

Наименование разделов	Основные показатели оценки	Формы и методы контроля и оценки
Раздел 1. Систематизация данных, способы хранения данных	***Знает:*** основные способы нахождения, обработки и хранения данных; основные способы решения типовых прикладных задач химико-технологических, фармацевтических, нефтеперерабатывающих производств с использованием современных информационных систем хранения и обработки данных. ***Умеет:*** правильно осуществлять выбор наиболее подходящего способа нахождения, обработки и хранения данных. ***Владеет:*** основными способами нахождения, обработки и хранения данных.	Оценка за лабораторные работы №1 Оценка за контрольную работу №1. Оценка на экзамене
Раздел 2. Методы обработки данных. Программное обеспечение	***Знает:*** основные способы нахождения, обработки и хранения данных; основные особенности создания информационных приложений; основы проектирования современных информационных и интеллектуальных систем; основные способы решения типовых прикладных задач химико-технологических, фармацевтических, нефтеперерабатывающих производств с использованием современных информационных систем хранения и обработки данных. ***Умеет:*** правильно осуществлять выбор наиболее подходящего способа нахождения, обработки и хранения данных; создавать информационные приложения для решения математических, технологических и исследовательских задач. ***Владеет:*** основными способами нахождения, обработки и хранения данных; стандартными пакетами прикладных программ для решения математических, типовых технологических и исследовательских задач химико-технологических, фармацевтических, нефтеперерабатывающих производств; основами проектирования современных информационных и интеллектуальных систем.	Оценка за лабораторные работы №2, 3. Оценка за контрольную работу №2. Оценка на экзамене
Раздел 3. Примеры хранения и обработки данных для химических, нефтеперерабатывающих	***Знает:*** основные способы нахождения, обработки и хранения данных; основные особенности создания информационных приложений; основы проектирования современных информационных и	Оценка на экзамене.

Наименование разделов	Основные показатели оценки	Формы и методы контроля и оценки
и фармацевтических предприятий	интеллектуальных систем; основные современные пакеты прикладных программ для промышленного проектирования химико-технологических, фармацевтических, нефтеперерабатывающих производств; основные способы решения типовых прикладных задач химико-технологических, фармацевтических, нефтеперерабатывающих производств с использованием современных информационных систем хранения и обработки данных. ***Умеет:*** правильно осуществлять выбор наиболее подходящего способа нахождения, обработки и хранения данных; создавать информационные приложения для решения математических, технологических и исследовательских задач; работать в качестве пользователя персонального компьютера, решая типовые прикладные задачи химико-технологических, фармацевтических, нефтеперерабатывающих производств с использованием современных информационных систем хранения и обработки данных. ***Владеет:*** основными способами нахождения, обработки и хранения данных; стандартными пакетами прикладных программ для решения математических, типовых технологических и исследовательских задач химико-технологических, фармацевтических, нефтеперерабатывающих производств; основами проектирования современных информационных и интеллектуальных систем.	

15. ОСОБЕННОСТИ ОРГАНИЗАЦИИ ОБРАЗОВАТЕЛЬНОГО ПРОЦЕССА ДЛЯ ИНВАЛИДОВ И ЛИЦ С ОГРАНИЧЕННЫМИ ВОЗМОЖНОСТЯМИ ЗДОРОВЬЯ

Обучение инвалидов и лиц с ограниченными возможностями здоровья осуществляется в соответствии с:

- Порядком организации и осуществления образовательной деятельности по образовательным программам – программам бакалавриата, программам специалитета, программам магистратуры (Приказ Минобрнауки РФ от 05.04.2017 № 301);
- Положением о порядке организации и осуществления образовательной деятельности по образовательным программам высшего образования – программам бакалавриата, программам специалитета, программам магистратуры в РХТУ им. Д.И. Менделеева, принятым решением Ученого совета РХТУ им. Д.И. Менделеева от

30.10.2019, протокол № 3, введенным в действие приказом ректора РХТУ им. Д.И. Менделеева от 14.11.2019 № 646А;

− Методическими рекомендациями по организации образовательного процесса для обучения инвалидов и лиц с ограниченными возможностями здоровья в образовательных организациях высшего образования, в том числе оснащенности образовательного процесса (утверждены заместителем Министра образования и науки РФ А.А. Климовым от 08.04.2014 № АК-44/05вн).

Дополнения и изменения к РПД
по дисциплине
«Информационные системы хранения и обработки данных»
основной образовательной программы
18.03.02 «Энерго- и ресурсосберегающие процессы в химической технологии, нефтехимии и биотехнологии»
Профиль «Основные процессы химических производств и химическая кибернетика»
Квалификация - бакалавр

Номер изменения/ дополнения	Содержание дополнения/изменения	Основание внесения изменения/дополнения
1.		протокол заседания кафедры №_____от «___»_____20___г.
		протокол заседания кафедры №_____от «___»_____20___г.
		протокол заседания кафедры №_____от «___»_____20___г.
		протокол заседания кафедры №_____от «___»_____20___г.
		протокол заседания кафедры №_____от «___»_____20___г.

Министерство науки и высшего образования Российской Федерации
Федеральное государственное бюджетное образовательное учреждение высшего образования
«Российский химико-технологический университет имени Д.И. Менделеева»

«УТВЕРЖДАЮ»

Проректор по учебной работе

_____ С.Н. Филатов

«30» июня 2020 г.

РАБОЧАЯ ПРОГРАММА ДИСЦИПЛИНЫ

«Универсальные программные средства решения математических задач в основных процессах химических производств и химической кибернетике»

Направление подготовки 18.03.02 Энерго- и ресурсосберегающие процессы в химической технологии, нефтехимии и биотехнологии

Профиль подготовки – «Основные процессы химических производств и химическая кибернетика»

Квалификация «бакалавр»

РАССМОТРЕНО И ОДОБРЕНО
на заседании Методической комиссии
РХТУ им. Д.И. Менделеева
«30» июня 2020 г.

Председатель _____ Н.А. Макаров

Москва 2020

Программа составлена
к.т.н., доцентом кафедры компьютерно-интегрированных систем в химической технологии
П.Г. Михайловой

Программа рассмотрена и одобрена на заседании кафедры компьютерно-интегрированных систем в химической технологии РХТУ им. Д.И. Менделеева «19» июня 2020 г., протокол № 14

СОДЕРЖАНИЕ

1. Цель и задачи дисциплины 606
2. Требования к результатам освоения дисциплины 607
3. Объем дисциплины и виды учебной работы 608
4. Содержание дисциплины 608
4.1. Разделы дисциплины и виды занятий для студентов очного отделения 608
4.2. Содержание разделов дисциплины 610
5. Соответствие содержания требованиям к результатам освоения дисциплины 612
6. Практические и лабораторные занятия 613
6.1. Практические занятия 613
6.2. Лабораторные занятия 614
7. Самостоятельная работа 615
8. Примеры оценочных средств для контроля освоения дисциплины 615
8.1. Примеры лабораторных работ для текущего контроля освоения дисциплины 615
8.2. Вопросы для итогового контроля освоения дисциплины (экзамена) 620
8.3. Структура и примеры билетов для экзамена 623
9. Учебно-методическое обеспечение дисциплины 623
9.1. Рекомендуемая литература 623
9.2. Рекомендуемые источники научно-технической информации 624
9.3. Средства обеспечения освоения дисциплины 625
10. Методические указания для обучающихся 626
10.1. Для студентов, обучающихся по очной форме, без использования электронного образования и дистанционных образовательных технологий 626
10.2. Для студентов, обучающихся по очной форме, с использованием электронного образования и дистанционных образовательных технологий 627
11. Методические указания для преподавателей 627
11.1. Для преподавателей, при реализации программы по очной форме, без использования электронного образования и дистанционных образовательных технологий 627
11.2. Для преподавателей, при реализации программы по очной форме, с использованием электронного образования и дистанционных образовательных технологий 628
12. Перечень информационных технологий, используемых в образовательном процессе ... 628
13. Материально-техническое обеспечение дисциплины 631
13.1. Оборудование, необходимое в образовательном процессе 631
13.2. Учебно-наглядные пособия 631
13.3. Печатные и электронные образовательные и информационные ресурсы. 631
13.4. Перечень лицензионного программного обеспечения 631
14. Требования к оценке качества освоения дисциплины 633
15. Особенности организации образовательного процесса для инвалидов и лиц с ограниченными возможностями здоровья 636
Дополнения и изменения к РПД 637

1. ЦЕЛЬ И ЗАДАЧИ ДИСЦИПЛИНЫ

Программа составлена в соответствии с требованиями федерального государственного образовательного стандарта высшего образования (ФГОС ВО) по направлению 18.03.02 Энерго- и ресурсосберегающие процессы в химической технологии, нефтехимии и биотехнологии (уровень бакалавриата), рекомендациями методической комиссии Ученого совета и накопленным опытом преподавания дисциплины кафедрой компьютерно-интегрированных систем в химической технологии РХТУ им. Д.И.Менделеева. Программа рассчитана на изучение дисциплины в течение одного семестра.

Дисциплина «Универсальные программные средства решения математических задач в основных процессах химических производств и химической кибернетике» **(Б1.В.ДВ.04.02)** относится к вариативной части блока 1 «Дисциплины (модули)» и является дисциплиной по выбору студента.

Дисциплина «Универсальные программные средства решения математических задач в основных процессах химических производств и химической кибернетике» опирается на знания, полученные в ходе изучения дисциплин «Математика», «Информатика» и «Методы вычислительной математики и пакеты прикладных программ».

Цель дисциплины «Универсальные программные средства решения математических задач в основных процессах химических производств и химической кибернетике» – научить студентов теоретическим основам, практическим умениям и навыкам эффективного использования современных универсальных программных средств для проведения численных, аналитических расчётов, обработки и визуализации данных, планирования и моделирования эксперимента, а так же для решения широкого круга вычислительных задач учебного, прикладного, инженерного и научного характера.

Задачи дисциплины:

– обучение студентов теоретическим основам алгоритмов и структур данных;

– обучение студентов теоретическим основам в области использования моделирующих программных средств и средств автоматизации инженерных расчетов

– обучение навыкам выполнения численных и символьных (аналитических) вычислений с использованием н современных универсальных программных средств решения математических задач;

– обучение практическим навыкам работы с системой компьютерной алгебры Mathcad;

– обучение практическим навыкам работы с пакетом прикладных программ для решения задач технических вычислений MATLAB (Matrix Laboratory);

– обучение студентов использованию методов обработки и визуализации данных, выполнению численных и символьных вычислений с помощью программных средств Maple, Mathematica, языка программирования R и других.

Цель и задачи дисциплины достигаются за счет использования в процессе обучения интерактивных методов формирования компетенций у студентов:

– использования современных программных средств решения математических задач;

– проведения лабораторных работ с применением современных средств вычислительной техники в составе компьютерных вычислительных сетей;

– организации лабораторных занятий с применением дистанционных образовательных технологий, реализованных в междисциплинарной автоматизированной системе обучения в модульной объектно-ориентированной среде дистанционного обучения Moodle (Modular Object-Oriented Dynamic Learning Environment), функционирующей на выделенном сервере кафедры;

– сочетания аудиторных (контактных) и интерактивных методов обучения и контроля знаний в процессе изучения дисциплины.

Дисциплина «Универсальные программные средства решения математических задач в основных процессах химических производств и химической кибернетике» преподается в 5-м семестре. Контроль успеваемости студентов ведется по принятой в университете рейтинговой системе.

2. ТРЕБОВАНИЯ К РЕЗУЛЬТАТАМ ОСВОЕНИЯ ДИСЦИПЛИНЫ

Изучение дисциплины «Универсальные программные средства решения математических задач в основных процессах химических производств и химической кибернетике» при подготовке бакалавров по направлению 18.03.02 Энерго- и ресурсосберегающие процессы в химической технологии, нефтехимии и биотехнологии направлено на приобретение следующих общепрофессиональных (ОПК) и профессиональных компетенций (ПК):

– способности решать стандартные задачи профессиональной деятельности на основе информационной и библиографической культуры с применением информационно-коммуникационных технологий и с учетом основных требований информационной безопасности (ОПК-1);

– способности использовать современные информационные технологии, проводить обработку информации с использованием прикладных программ и баз данных для расчета технологических параметров оборудования и мониторинга природных сред (ПК-3);

– готовности изучать научно-техническую информацию, анализировать отечественный и зарубежный опыт по тематике исследований (ПК-13);

– способности применять современные методы исследования технологических процессов и природных сред, использовать компьютерные средства в научно-исследовательской работе (ПК-14).

В результате изучения дисциплины студент должен:

Знать:

– классификацию, структуру, функциональные и математические возможности существующих универсальных программных средств решения математических задач;

– методики выполнения обработки, визуализации данных, проведения численных и символьных вычислений с использованием современных программных средств;

– языки программирования (управления вычислениями), применяемые в современных программных средствах решения математических задач;

Уметь:

– выбирать пакет прикладных программ для решения конкретных вычислительных задач;

– использовать универсальные программные средства для решения математических задач;

Владеть:

– навыками решения прикладных, учебных, инженерных, научных задач с использованием современной компьютерной техники и программных средств;

– навыками использования современных прикладных программных средств для математических вычислений;

– навыками документирования расчетов, проведенных с использованием современных программных средств.

3. ОБЪЕМ ДИСЦИПЛИНЫ И ВИДЫ УЧЕБНОЙ РАБОТЫ

Вид учебной работы	**ЗЕ**	Акад. ч.
Общая трудоемкость дисциплины	**5**	**180**
Контактная работа – аудиторные занятия:	**1,8**	**64**
Лекции	0,45	16
Практические занятия (ПЗ)	0,45	16
Лабораторные работы (ЛР)	0,9	32
Самостоятельная работа:	**2,2**	**80**
Контактная самостоятельная работа	2,2	0,2
Самостоятельное изучение разделов дисциплины		79,8
Экзамен	**1**	**36**
Подготовка к экзамену	1	35,6
Контактная работа – промежуточная аттестация		0,4
Вид контроля:	**Экзамен**	

Вид учебной работы	**ЗЕ**	Астр. ч.
Общая трудоемкость дисциплины	**5**	**135**
Контактная работа – аудиторные занятия:	**1,8**	**48**
Лекции	0,45	12
Практические занятия (ПЗ)	0,45	12
Лабораторные работы (ЛР)	0,9	24
Самостоятельная работа:	**2,2**	**60**
Контактная самостоятельная работа	2,2	0,15
Самостоятельное изучение разделов дисциплины		59,85
Экзамен	**1**	**27**
Подготовка к экзамену	1	26,7
Контактная работа - промежуточная аттестация		0.3
Вид контроля:	**Экзамен**	

4. СОДЕРЖАНИЕ ДИСЦИПЛИНЫ

4.1. Разделы дисциплины и виды занятий для студентов очного отделения

№ п/п	Раздел дисциплины	Академ. часов				
		Всего	Лекции	Практические занятия	Лабораторные занятия	Самостоятельная работа
	Введение	**0,5**	**0,5**	-	-	-
1.	**Раздел 1. Введение в теорию алгоритмов и структур данных**	**9,5**	**1,5**	-	-	**8**
1.1.	Основные понятия	2,5	0,5	-	-	2
1.2.	Характеристики алгоритмов	2,5	0,5	-	-	2
1.3.	Математические величины и компьютерные типы данных	4,5	0,5	-	-	4

№ п/п	Раздел дисциплины	Академ. часов				
		Всего	Лекции	Практические занятия	Лабораторные занятия	Самостоятельная работа
2.	**Раздел 2. Общие сведения о программном обеспечении (ПО) для решения математических задач**	**14**	**4**	-	**2**	**8**
2.1.	Моделирующие программные средства и средства автоматизации инженерных расчетов	6	2	-	-	4
2.2.	Обзор функциональных и математических возможностей и сравнительный анализ программных средств	5	1	-	2	2
2.3.	Современные тенденции в решении вычислительных задач	3	1	-	-	2
3.	**Раздел 3. Система компьютерной алгебры Mathcad**	**47**	**3**	**6**	**12**	**26**
3.1.	Mathcad – общие сведения	1,5	0,5	-	-	1
3.2.	Основы выполнения расчётов в среде Mathcad	9,5	0,5	1	2	6
3.3.	Обзор интерфейса пользователя	5	0,5	-	0,5	4
3.4.	Визуализация зависимостей	4,5	0,5	0,5	0,5	3
3.5.	Символьный вычислитель Mathcad	8	0,5	0,5	1	6
3.6.	Использование системы Mathcad для решения конкретных задач	18,5	0,5	4	8	6
4.	**Раздел 4. Пакет прикладных**	**45**	**3**	**6**	**10**	**26**

№ п/п	Раздел дисциплины	Академ. часов				
		Всего	Лекции	Практические занятия	Лабораторные занятия	Самостоятельная работа
	программ для решения задач технических вычислений MATLAB (Matrix Laboratory)					
4.1.	MATLAB – концепция системы	2,5	0,5	-	-	2
4.2.	Интерфейс пользователя MATLAB	2,5	0,5	-	-	2
4.3.	Командный язык MATLAB	19,5	1,5	2	4	12
4.4.	Использование пакета MATLAB для решения математических задач	20,5	0,5	4	6	10
5.	**Раздел 5. Использование альтернативных программных средств для математических вычислений**	**28**	**4**	**4**	**8**	**12**
5.1.	Пакет прикладных программ Mathematica	7	1	1	2	3
5.2.	Пакет прикладных программ Maple	7	1	1	2	3
5.3.	Пакет прикладных программ GNU Octave	7	1	1	2	3
5.4.	Язык программирования R	7	1	1	2	3
	ИТОГО	**144**	**16**	**16**	**32**	**80**
	Экзамен	**36**				
	ИТОГО	**180**				

4.2. Содержание разделов дисциплины

Введение. Краткий исторический очерк. Основные цели и задачи курса, состав курса, информационные источники.

Раздел 1. Введение в теорию алгоритмов и структур данных

1.1. Основные понятия – классификация математических задач и методов их решения, понятие алгоритма.

1.2. Характеристики алгоритмов – численные и символьные вычисления, точные и приближённые вычисления, итеративные алгоритмы, вычислительная сложность

задач, сходимость, достоверность, адекватность модели.

1.3. Математические величины и компьютерные типы данных для их представления – целые числа, рациональные и иррациональные дроби, комплексные числа, бесконечность, неопределённость, мнимая единица, скаляр, вектор, матрица; целочисленные типы данных, дробные типы с плавающей и фиксированной запятой, массивы, представление особых значений.

Раздел 2. Общие сведения о программном обеспечении (ПО) для решения математических задач

2.1. Моделирующие программные средства и средства автоматизации инженерных расчетов – классификация существующего ПО.

2.2. Обзор функциональных и математических возможностей и сравнительный анализ программных средств компьютерной алгебры – достоинства и недостатки, сферы применения; преимущества и недостатки свободно распространяемых программных средств.

2.3. Современные тенденции в решении вычислительных задач – массовый параллелизм, облачные вычисления, распределённые вычислительные сети, системы с веб-интерфейсом.

Раздел 3. Система компьютерной алгебры Mathcad

3.1. Mathcad – общие сведения о структуре приложения, функциональном наполнении и возможностях системы, особенности, преимущества и недостатки по сравнению с другими программными продуктами.

3.2. Основы выполнения расчётов в среде Mathcad – лексика и синтаксис записи расчётных соотношений, переменные, возможности и ограничения встроенных типов данных.

3.3. Обзор интерфейса пользователя – меню, панели инструментов, клавиатурные последовательности для эффективной работы;

3.4. Визуализация зависимостей – построение графиков функций и диаграмм, настройка графического отображения.

3.5. Символьный вычислитель Mathcad – упрощение выражений, разложение на множители, подстановка переменных, символьное дифференцирование, интегрирование, разложение в ряды, нахождение корней.

3.6. Использование системы Mathcad для решения конкретных задач – обзор семейства встроенных функций: статистическая обработка данных, оптимизация, интегрирование и дифференцирование, регрессия, комплексные исчисления, поиск корней.

Раздел 4. Пакет прикладных программ для решения задач технических вычислений MATLAB (Matrix Laboratory)

4.1. MATLAB – концепция системы, структура пакета программ, функциональных возможностей системы и пакетов расширения Toolboxes.

4.2. Интерфейс пользователя MATLAB, рабочие окна системы, командная строка, устройство справочной подсистемы MATLAB.

4.3. Командный язык MATLAB – лексемы, операторы, функции, выражения и управляющие конструкции, типы данных. Оперирование переменными типа "матрица".

4.4. Использование пакета MATLAB для решения математических задач:

Аппроксимация экспериментальных данных кривыми, регрессия, подбор параметров уравнений кривых – Curve Fitting Tool (инструмент настройки кривой);

Полиномиальная аппроксимация – Spline Toolbox (инструмент сплайн-аппроксимации);

Функции и графические интерфейсы для анализа и моделирования данных, а также разработки статистических алгоритмов – Statistics Toolbox (инструмент статистической разработки). Методы линейного программирования и оптимизации – Optimization Toolbox (инструмент оптимизации);

Пакет моделирования для решения систем нелинейных дифференциальных уравнений в частных производных.

Раздел 5. Использование альтернативных программных средств для математических вычислений

5.1. Пакет прикладных программ Mathematica. Интерфейс программы. Палитры математических функций. Ввод данных. Отображение данных. Ядро и интерфейсный процессор – базовые компоненты Mathematica.

5.2. Пакет прикладных программ Maple. Особенности интерфейса программы. Особенности работы с программой. Символьные преобразования с использованием текстового процессора Maple.

5.3. Пакет прикладных программ GNU Octave. Различие интерфейса для систем Linux и Windows NT. Основные сходства и различия с пакетом прикладных программ и языком программирования MATLAB.

5.4. Язык программирования R – для статистической обработки данных и визуализации результатов на графиках. Оболочки для работы с языком R.

5. СООТВЕТСТВИЕ СОДЕРЖАНИЯ ТРЕБОВАНИЯМ К РЕЗУЛЬТАТАМ ОСВОЕНИЯ ДИСЦИПЛИНЫ

№	Требования к освоению дисциплины и компетенции	Раздел 1	Раздел 2	Раздел 3	Раздел 4	Раздел 5
	Знать:					
1	классификацию, структуру, функциональные и математические возможности существующих универсальных программных средств решения математических задач;	+	+	+	+	+
2	методики выполнения обработки, визуализации данных, проведения численных и символьных вычислений с использованием современных программных средств;			+	+	+
3	языки программирования (управления вычислениями), применяемые в современных программных средствах решения математических задач;			+	+	+
	Уметь:					
4	выбирать пакет прикладных программ для решения конкретных вычислительных задач;	+	+	+	+	+
5	использовать универсальные программные средства для решения математических задач;			+	+	+
	Владеть:					
6	навыками решения прикладных, учебных, инженерных, научных задач с использованием современной компьютерной техники и программных средств;	+	+	+	+	+
7	навыками использования современных прикладных программных средств для математических вычислений;			+	+	+
8	навыками документирования расчетов, проведенных с использованием современных программных средств.			+	+	+
В результате освоения дисциплины студент должен приобрести следующие **общепрофессиональные (ОПК) компетенции:**						

№	Требования к освоению дисциплины и компетенции	Раздел 1	Раздел 2	Раздел 3	Раздел 4	Раздел 5
	способность решать **стандартные** задачи профессиональной деятельности на основе информационной и библиографической культуры с применением информационно-коммуникационных технологий и с учетом основных требований информационной безопасности (ОПК-1);	+	+	+	+	+
Профессиональные компетенции (ПК):						
	Компетенции в производственно-технологической деятельности:					
	способность использовать современные информационные технологии, проводить обработку информации с использованием прикладных программ и баз данных для расчета технологических параметров оборудования и мониторинга природных сред (ПК-3);		+	+	+	
	готовность изучать научно-техническую информацию, анализировать отечественный и зарубежный опыт по тематике исследований (ПК-13)	+	+	+	+	+
	способность применять современные методы исследования технологических процессов и природных сред, использовать компьютерные средства в научно-исследовательской работе (ПК-14).	+	+	+	+	+

6. ПРАКТИЧЕСКИЕ И ЛАБОРАТОРНЫЕ ЗАНЯТИЯ

6.1. ПРАКТИЧЕСКИЕ ЗАНЯТИЯ

Примерные темы практических занятий по дисциплине.

Предусмотрены практические занятия обучающегося в бакалавриате в объеме 16 акад. ч.

№ п/п	№ раздела дисциплины	Темы практических занятий	Часы
1	3.2, 3.4 – 3.6	1. Нахождение экстремумов нелинейной функции одного аргумента при помощи Mathcad, построение графика этой функции. 2. Решение системы нелинейных уравнений средствами блока Given/Find в Mathcad. 3. Решение системы из двух обыкновенных дифференциальных уравнений средствами Mathcad, визуализация решения на графике	6
2	4.3, 4.4	1. Вычисление коэффициентов аппроксимирующего полинома заданной степени для массива экспериментальных точек средствами MATLAB 2. Решение системы линейных уравнений средствами MATLAB. 3. Реализация метода наименьших квадратов средствами MATLAB	6

3	5.1 – 5.4	1. Решение системы нелинейных уравнений с использованием Mathematica, визуализировать решение на графике. 2. Решение системы линейных уравнений средствами Mathematica. 3. Нахождение площади под кривой заданной функции на заданном интервале средствами Mathematica, визуализация кривой на графике. 4. Нахождение экстремумов нелинейной функции одного аргумента при помощи оболочки для языка R	4
		ИТОГ	**16**

6.2. ЛАБОРАТОРНЫЕ ЗАНЯТИЯ

Лабораторный практикум по дисциплине «**Универсальные программные средства решения математических задач в основных процессах химических производств и химической кибернетике**» выполняется в соответствии с Учебным планом в 5 семестре и занимает 32 акад. ч. Лабораторные работы охватывают раздел 3.3 дисциплины. В практикум входит 5 работ, от 2 до 10 ч на каждую работу. В зависимости от трудоемкости включенных в практикум работ их число может быть уменьшено. Выполнение лабораторного практикума способствует закреплению материала, изучаемого в дисциплине «**Универсальные программные средства решения математических задач в основных процессах химических производств и химической кибернетике**», а также дает знания об основных функциональных возможностях: табличных редакторов на примере MS Excel; компьютерной математики на примере PTC Mathcad; пакета прикладных программ MATLAB и его модулей; языка программирования R для автоматизированного численного и символьного вычисления, визуализации вычислений, математического моделирования, статистической обработки данных и разработки алгоритмов.

Максимальное количество баллов за выполнение лабораторного практикума составляет 60 баллов (максимально по 10 баллов за каждую из работ 1-3 и по 15 баллов за работы 4 и 5 (за каждую)). Количество работ и баллов за каждую работу может быть изменено в зависимости от их трудоемкости.

Примеры лабораторных работ и разделы, которые они охватывают

№ п/п	№ раздела дисциплины	Темы лабораторных работ	Часы
1.	2.2	Использование табличного процессора MS Excel и редактора MS Word для обработки данных и оформления результатов расчетов	2
2.	3.2 – 3.6	Использование систем компьютерной алгебры на примере MathCAD (часть 1)	6
3.	3.2 – 3.6	Использование систем компьютерной алгебры на примере Mathcad (часть 2)	6
4.	4.3, 4.4	Использование пакета прикладных программ MATLAB для решения математических и общеинженерных задач	10
5.	5.1 – 5.4	Язык программирования R-Language для решения математических задач	8
		ИТОГ	**32**

7. САМОСТОЯТЕЛЬНАЯ РАБОТА

Рабочей программой дисциплины предусмотрена самостоятельная работа студента в объёме 80 часов. Самостоятельная работа проводится с целью углубления знаний по дисциплине и предусматривает:

– регулярную проработку пройденного на лекциях и практических занятиях учебного материала и подготовку к выполнению лабораторных работ по разделам дисциплины;

– ознакомление и проработку рекомендованной литературы и работу с электронно-библиотечными системами, включая переводы публикаций из научных журналов, цитируемых в базах Scopus, Web of Science, РИНЦ;

– посещение отраслевых выставок, семинаров, конференций различного уровня;

− подготовку к сдаче лабораторного практикума по дисциплине.

8. ПРИМЕРЫ ОЦЕНОЧНЫХ СРЕДСТВ ДЛЯ КОНТРОЛЯ ОСВОЕНИЯ ДИСЦИПЛИНЫ

По дисциплине «Универсальные программные средства решения математических задач в основных процессах химических производств и химической кибернетике» предусмотрены следующие баллы текущего контроля освоения дисциплины:

- Лабораторная работа №1(раздел 2) – 10 баллов;
- Лабораторная работа №2(раздел 3) – 10 баллов;
- Лабораторная работа №3(раздел 3) – 10 баллов;
- Лабораторная работа №4(раздел 4) – 15 баллов;
- Лабораторная работа №5 (раздел 5) – 15 баллов.

8.1. Примеры лабораторных работ для текущего контроля освоения дисциплины

Раздел 2. Лабораторная работа №1. Использование табличного процессора MS Excel и редактора MS Word для обработки данных и оформления результатов расчетов. Максимальная оценка – 10 баллов.

Раздел 3. Лабораторная работа №2. Использование систем компьютерной алгебры на примере Mathcad (часть 1). Максимальная оценка – 10 баллов.

Лабораторная работа №3. Использование систем компьютерной алгебры на примере Mathcad (часть 2). Максимальная оценка – 10 баллов.

Раздел 4. Лабораторная работа №4. Использование пакета прикладных программ MATLAB для решения математических и общеинженерных задач. Максимальная оценка – 15 баллов.

Раздел 5. Лабораторная работа №5. Язык программирования R-Language для решения математических задач. Максимальная оценка – 15 баллов.

Лабораторная работа №1. **Использование табличного процессора MS Excel и редактора MS Word для обработки данных и оформления результатов расчетов**

Цель работы: Получение практических навыков работы с табличным процессором MS Excel. Реализация простых расчетов, диаграмм и графиков.

Задачи:

1. Решение системы уравнений графическим способом

Задание: Решить графическим способом в MS Excel систему уравнений:

$$\begin{cases} y - x^2 - 5x + 6 = 0 \\ y = 2 \cdot |x - 2| \end{cases}$$

2. Решение системы уравнений с помощью надстройки «Поиск решения»

Задание: Решить систему уравнения, воспользовавшись командой «Поиск решения»:

$$\begin{cases} x - y = 2 \\ 3x - y^2 = 3 \end{cases}$$

3. Генерация случайных чисел и их сортировка

Задание: Сгенерировать выборку 20 случайных целых чисел (диапазон от -10 до 10) и отсортировать по убыванию в MS Excel.

Лабораторная работа №2. **Использование систем компьютерной алгебры на примере Mathcad (часть 1).**

Цель работы: Получение навыков решения расчетно-оформительских задач в вычислительной среде Mathcad.

Задачи:

1. Расчет значений функции и представление результатов в виде вектор-строки и вектор-столбца

Задание: Даны функции:

1) $y = \frac{d}{dx} e^{1 + 0,2x \cdot \sin(x)}$;

2) $z = 0,01x^3$

1. Ввести блоки текста как заглавие задачи и шаги ее исполнения.
2. Задать функции 1) и 2) как функции пользователя.
3. Ввести диапазон аргумента и шаг как отдельные переменные.
4. Вычислить вектор-строку значений функции 1) в заданном интервале и с заданным шагом.
5. Вычислить вектор-столбец значений функции 2) в заданном интервале и с заданным шагом.

2. Построение двумерных графиков функции в декартовых координатах

Задание: Даны функции:

1) $y = \frac{d}{dx} e^{1 + 0,2x \cdot \sin(x)}$;

2) $z = 0,01x^3$

1. Вывести графики двух функций одновременно на одном поле в декартовых координатах.
2. Настроить отображение маркеров и стиля линий для каждой функции.
3. Изучить прочие возможности по оформлению графика 2D функций.

3. Задание функции двух переменных и матриц

Задание: Дана функция:

$$y = \left(\frac{\sin(x)}{x} \right) \| \cos(t) |$$

1. Ввести блоки текста, как заглавие задачи и шаги ее исполнения.
2. Задать функцию, как функцию пользователя.
3. Ввести диапазоны изменения аргументов как матрицу 2x2 (аргументы – в колонках, границы диапазонов – в строках матрицы).

4. Нахождение частных производных и их значений

Задание: Дана функция:

$$y = \left(\frac{\sin(x)}{x}\right)\left|\cos(t)\right|$$

1. Ввести блоки текста как заглавие задачи и шаги ее исполнения.
2. Определить две новые функции – как частные производные от данной по каждому из аргументов.
3. Вычислить значения частных производных в углах диапазона - сформировать четыре вектор-строки по два значения в каждом.

5. Построение трехмерного графика функции двух переменных

Задание: Дана функция:

$$y = \left(\frac{\sin(x)}{x}\right)\left|\cos(t)\right|$$

1. Ввести блоки текста, как заглавие задачи и шаги ее исполнения.
2. Вывести контурный график функции (изолиниями).
3. Вывести сетчатый график функции (с заливкой).
4. Изучить прочие возможности по оформлению графика 3D функции.

Лабораторная работа №3. **Использование систем компьютерной алгебры на примере Mathcad (часть 2).**

Цель работы: Получение навыков решения расчетно-оформительских задач в вычислительной среде Mathcad.

Задачи:

1. Определение порядка химической реакции с использованием MathCAD

Задание: При проведении некоторой реакции:

$$A + B_{изб} = C + D$$

замерялась концентрация компонента А. Были получены следующие данные:

Время, мин	0	3	5	7	10	15	25
C_A, ммоль/л	10	7,40	6,34	5,50	4,64	3,63	2,54

Необходимо, используя MathCAD, определить порядок реакции.

Для этого нужно:

1) вычислить скорость реакции в каждый из моментов времени, воспользовавшись соотношением:

$$w_t = -\frac{\Delta C}{\Delta t} = \frac{C_{t-1} - C_t}{t - t_{-1}}$$

2) построить график зависимости *ln*w от *ln*$C_{A'}$ (где $C_{A'}$ есть среднее между соседними отсчетами), и функцией *slope* вычислить тангенс угла наклона этого графика (что является порядком реакции).

3) функцией *expfit()* вычислить коэффициенты a,b,c экспоненциальной регрессии вида $f(x) = a \cdot e^{bx} + c$, наилучшим образом приближающей экспериментальные данные.

4) построить на одном поле график зависимости C_A от t, и график функции регрессии $f(x)$.

2. Решение системы линейных уравнений с помощью встроенной функции и матричного метода

Задание: Решить систему уравнений двумя способами (встроенной функцией и с использованием матричного метода):

$$\begin{cases} 4x - y + 2 = 18 \\ -2x + 5y = 10 \end{cases}$$

Вычислить интеграл и проверить результат дифференцированием. Постараться добиться полного совпадения подынтегрального выражения с результатом дифференцирования.

$$\int_0^{+\infty} \frac{dx}{x^2+6x+7}$$

3. Определение детерминанта матрицы

Задание:

Найти детерминант матрицы $R = \begin{bmatrix} 7 & 21 & 48 \\ 3 & 9 & 36 \\ 2 & 12 & 24 \end{bmatrix}$

1) привести заданную матрицу R к ступенчатому виду методом Гаусса;

2) транспонировать и найти ранг транспонированной матрицы.

4. Нахождение экстремума функции

Задание: Найти экстремумы функции: $z=4x^2-6xy-34x+5y^2+42y+7$.

Лабораторная работа №4. **Использование пакета прикладных программ MATLAB для решения математических и общеинженерных задач.**

Цель работы: Изучение интерфейса и основных принципов ведения вычислений в среде MatLAB. Решение вычислительных задач в среде MatLAB.

Отработка навыков решения расчетно-оформительских задач в среде MatLAB.

Задачи:

1. Работа с переменными и массивами

Задание:

1. Определить переменную M как массив 3x4 элементов

-47	17	-32
-35	-15	1
18	-50	-30
-37	35	0

2. Извлечь вторую строку в отдельный массив, присвоив его в новую переменную.
3. Вычислить максимальное значение и его порядковый номер в новом массиве.
4. Извлечь третий столбец исходного массива в отдельную переменную.
5. Вычислить треть суммы элементов этого массива, присвоить в переменную k.
6. Подсчитать количество элементов в M, больших по абсолютному значению чем k.

2. Работа с функцией в *.m-файлах

Задание: Дана функция:

$$\boldsymbol{y} = \begin{cases} \sqrt{\mathbf{1}+|\boldsymbol{x}|}, \boldsymbol{x} \le \mathbf{0} \\ \dfrac{\mathbf{1}+\mathbf{3}\boldsymbol{x}}{\sqrt[3]{\mathbf{1}+\boldsymbol{x}}+\mathbf{2}}, \boldsymbol{x} > \mathbf{0} \end{cases}$$

1. Создать *.m-файл с определением функции по своему варианту.
2. Вычислить минимальные и максимальные значения функции на интервале [–5 5].
3. Построить график функции на этом интервале.
4. Нанести подписи осей графика и заголовок всего графика на изображение.

3. Работа с данными из внешних файлов

Задание: Дана функция:

$$\boldsymbol{y} = \begin{cases} \sqrt{\mathbf{1}+|\boldsymbol{x}|}, \boldsymbol{x} \le \mathbf{0} \\ \dfrac{\mathbf{1}+\mathbf{3}\boldsymbol{x}}{\sqrt[3]{\mathbf{1}+\boldsymbol{x}}+\mathbf{2}}, \boldsymbol{x} > \mathbf{0} \end{cases}$$

1. Протабулировать (вычислить значения функции в точках) функцию на

интервале [–15, 15] с шагом 0,01.

2. Не выводя результаты на экран, записать данные в текстовой файл с тремя колонками: №, *x*, *f(x)*. Где № – номер точки по счету (всего должно получиться 3000 строк).

3. Считать получившийся файл в новую переменную как массив символов.

4. Решение системы линейных алгебраических уравнений

Задание: Дана система линейных уравнений:

$$\begin{cases} -3 \cdot x - 9 \cdot y + z = 15 \\ 6 \cdot x + 2 \cdot y - 9 \cdot z = 9 \\ -5 \cdot x + 8 \cdot y - z = 18 \end{cases}$$

1. Решить систему линейных алгебраических уравнений.

2. На одном графике изобразить все три плоскости в окрестностях точки пересечения.

5. Реализация метода наименьших квадратов в MATLAB

Задание:

– Подобрать коэффициенты полиномов $y = a_0 + a_1 x + a_2 x^2 + a_3 x^3$ и $y = b_0 + b_1 x + b_2 x^2$ методом наименьших квадратов (МНК) с помощью функции *polyfit* (*x, y, k*), где *x* – массив абсцисс экспериментальных точек, *y* – массив ординат (табл. 1), *k* – степень полинома.

– Затем вычислить значение полинома на всем интервале (максимум y) с использованием функции *polyval* (*kf, t*), где *kf* – массив коэффициентов полинома, *t* – точка, в которой необходимо вычислить значение (или момент времени для реального случая).

– Построить графики подобранных зависимостей (в одном окне) и подписать оси и легенду.

– Обозначить на графиках экспериментальные точки.

Таблица 1

Исходные данные

X (время замера)					Y (эксперимент)				
1	23	4	5		49	56	51	68	53
6	7	8	9	10	68	43	55	47	56
11	12	13	14	15	56	28	37	36	54
16	17	18	19	20	65	47	58	55	39

6. Определение кислотности раствора в MATLAB

Задание: Определить кислотность раствора

$$[HA]_0 = \frac{[H^+] - K_w}{K_a} + [H^+] - \frac{K_w}{[H^+]},$$

где $[H^+]$ – концентрация ионов водорода. Значение pH – это отрицательный десятичный логарифм концентрации ионов водорода: $pH = -\log(H^+)$.

Написать функцию для нахождения pH, если известно:

$[HA]_0$, моль$^{-1}$	K_a	K_w
0,17	$3{,}145 \cdot 10^{-5}$	$1{,}7 \cdot 10^{-15}$

***Лабораторная работа №5.* Язык программирования R-Language для решения математических задач**

Цель работы: Используя визуальную среду для языка R, решить расчетно-графические

задачи.

Задачи:

1. Работа с матрицами в визуальной среде для языка R. Сортировка массива

Задание: Сгенерируйте матрицу A (5x5), состоящую из случайных элементов отрезка [–10, 10]. Сгенерируйте матрицу B (5x5), все элементы диагонали которой – единицы. Получите матрицу C умножением матрицы A на B и отсортировав результат по возрастанию. Найдите детерминант и ранг матрицы C.

2. Решение системы уравнений методом Гаусса

Задание: Решите систему уравнений методом Гаусса:

$$\begin{cases} x + y - z = 2 \\ 2x - y + 4z = 1 \\ -x + 6y + z = 5 \end{cases}$$

3. Нахождение экстремумов функции

Задание: Найти все экстремумы функции при помощи оболочки для языка R: $y = x \cdot \sin(x) + \cos(x) - \frac{x^2}{4}$, на отрезке [–10,10].

4. Построение графика функции

Задание: Постройте график функции $y=ax^2+bx+c$, где:

a	b	c	$X \in$
–4	36	75	[–2,10]

5. Решение системы нелинейных уравнений

Задание: Решите графически систему нелинейных уравнений:

$$\begin{cases} x^2 - y^2 = 1 \\ 2\sin(x-1) + y = 1 \end{cases}.;$$

6. Вычисление определенного интеграла

Задание: С использованием графической оболочки для языка R, вычислите определенный интеграл:

$$\int_1^{10} \frac{\ln(x^2-1)}{5+e^x} dx;$$

7. Работа с условными операторами

Задание: Создайте условие на основе результатов предыдущего задания, в котором при x > y и x < z (y=0, z=10) – x будет округляться до десятых и добавляться в конец вектора, сгенерированного из 10 случайных чисел от 0 до 10.

8. Работа с индексированными матрицами

Задание: Создайте матрицу A размерностью 4x4, элементы которой – числа по возрастанию от 1 до 16. Найдите сумму элементов по строкам и столбцам и занесите эти результаты в одну индексированную матрицу (индексами сделать буквы алфавита).

9. Экспорт данных из визуальной среды для языка R

Задание: Полученную в предыдущем задании индексированную матрицу экспортируйте в документ формата **.csv**.

10. Решение системы нелинейных уравнений с использованием языка R

Задание: Найдите численное решение системы нелинейных уравнений с использованием языка R.

$$\begin{cases} x^2 - y^2 = 1 \\ 2\sin(x-1) + y = 1 \end{cases}.$$

8.2. Вопросы для итогового контроля освоения дисциплины (экзамена)

Максимальное количество баллов экзамен – 40. 1 вопрос – 10 баллов, вопрос 2– 20 баллов, вопрос 3 – 10 баллов.

1. Понятие математической модели и алгоритма, их классификация и характеристики, понятие вычислительной сложности (классы сложности, асимптотическая сложность).
2. Компьютерные формы представления действительных чисел – с фиксированной точкой, с плавающей точкой. Проблема потери точности из-за округления.
3. Компьютерные типы данных, атомарные и структурные типы данных, компьютерные формы представления целых чисел со знаком и без знака разного размера.
4. Структуры данных. Определение, назначение.
5. Массивы. Классификация массивов.
6. Основные отличия стека от очереди.
7. Деревья (структуры данных). Определение, виды, характеристики.
8. Алгоритмы. Основные требования, предъявляемые к алгоритмам.
9. Асимптотическая сложность алгоритма. Понятие.
10. Способы представления алгоритмов.
11. Классификация моделирующих программных средств и средств автоматизации инженерных расчетов.
12. Программные средства для работы с электронными документами.
13. Классификация систем электронного документооборота. Примеры программного обеспечения.
14. Системы автоматизированного проектирования. Определение, классификация.
15. Системы автоматизированного проектирования. Определение, подходы к проектированию на основе компьютерных технологий.
16. Системы моделирования и инженерных расчетов, применяемые в химической и нефтегазовой отраслях.
17. Современные тенденции в решении вычислительных задач. Перечислить, дать определения.
18. Облачные вычисления. Понятие, история, ключевые факторы и технические предпосылки развития.
19. Облачные вычисления. Понятие, достоинства и недостатки.
20. Распределённые вычислительные сети. Понятие, инструменты для высокопроизводительных вычислений и построения кластерных систем.
21. Веб-интерфейс. Понятие, варианты реализации, примеры систем.
22. Программные средства компьютерной алгебры: основные функциональные возможности, коммерческие и свободно распространяемые.
23. Программные средства компьютерной алгебры: достоинства и недостатки, сферы применения.
24. Программные средства компьютерной алгебры: преимущества и недостатки свободно распространяемых программных средств.
25. Пакет инженерных расчётов MATLAB – обзор основных математических возможностей (операторов, встроенных групп функций, toolboxes).
26. Пакет инженерных расчётов MATLAB – назначение, структура, основные функциональные возможности, преимущества и недостатки в сравнении с другими математическими пакетами.
27. m–язык управления и программирования в MATLAB, синтаксис, операторы, функции, управляющие конструкции в примерах.
28. Система компьютерной алгебры Mathcad – обзор основных математических возможностей (операторов, встроенных групп функций) в примерах.
29. Система компьютерной алгебры Mathcad – назначение, структура, основные функциональные возможности, преимущества и недостатки в сравнении с другими математическими пакетами.

30. Обзор возможностей символьного вычислителя Mathcad в примерах.
31. Состав палитры Mathcad «Графики». Чем задается полярный график функции в Mathcad?
32. Подсистемы, которые можно условно выделить в ядре Mathcad.
33. Суть функций root, Find и MinErr в среде Mathcad.
34. Состав палитры MathCad «Матрицы». Индексирование элементов матриц.
35. Система компьютерной алгебры Mathcad – основные команды символьной математики.
36. Пакет прикладных программ GNU Octave. Различие интерфейса для систем Linux и Windows NT. Основные сходства и различия с пакетом прикладных программ и языком программирования MATLAB.
37. Пакет прикладных программ Mathematica. Назначение, основные функциональные возможности.
38. Пакет прикладных программ Maple. Назначение, основные функциональные возможности.
39. Язык программирования R – обзор основных математических возможностей в примерах, особенности применения и интерфейса. Преимущества и недостатки.
40. Язык программирования R – основные функции для работы с матрицами.
41. Язык программирования R – функции ввода и вывода.

Полный перечень оценочных средств приведен в виде отдельного документа, являющегося неотъемлемой частью основной образовательной программы.

8.3. Структура и примеры билетов для экзамена

Экзамен по дисциплине «Универсальные программные средства решения математических задач в основных процессах химических производств и химической кибернетике» проводится в 5 семестре и включает контрольные вопросы по разделам рабочей программы дисциплины. Билет для экзамена состоит из 3 вопросов, относящихся к указанным разделам. Ответы на вопросы экзамена оцениваются из максимальной оценки 40 баллов следующим образом: максимальное количество баллов за первый вопрос – 10 баллов, второй – 20 баллов, третий – 10 баллов.

«Утверждаю» Зав. каф. КИС ХТ (Должность, название кафедры) _____ Егоров А.Ф. (Подпись) (И. О. Фамилия) «__» _____ 201_ г.	Министерство науки и высшего образования Российской Федерации _____ Российский химико-технологический университет имени Д.И. Менделеева Кафедра компьютерно-интегрированных систем в химической технологии 18.03.02 Энерго- и ресурсосберегающие процессы в химической технологии, нефтехимии и биотехнологии Профиль «Основные процессы химических производств и химическая кибернетика» Дисциплина «Универсальные программные средства решения математических задач в основных процессах химических производств и химической кибернетике» БИЛЕТ №1

1. Пакет инженерных расчётов MATLAB – основные математические возможности (операторы, встроенные группы функций, toolboxes)
2. MATLAB. Найти решение СЛАУ – вектор x. Показать, что решение верно. Определить между какими двумя столбцами матрицы M коэффициент линейной корреляции Пирсона максимален по абсолютной величине, и чему он равен.

$$M = \begin{pmatrix} -1 & 5 & 2 & 5 & 1 \\ -7 & -1 & 0 & 5 & -7 \\ 0 & 4 & -7 & -7 & 4 \\ -1 & 9 & -7 & 6 & -6 \\ 6 & -7 & 5 & -4 & 4 \end{pmatrix} \quad b := M \cdot x \quad b = \begin{pmatrix} 70 \\ -58 \\ -36 \\ -6 \\ 27 \end{pmatrix}$$

3. Язык R. Найти все экстремумы нелинейной функции одного аргумента на заданном диапазоне, построить график этой функции, нанести точки найденных экстремумов и обозначить на графике линию нуля.

$y(x) = \frac{cos^2(3x)}{\cos(2x)+1}$, x = [0,5]

9. УЧЕБНО-МЕТОДИЧЕСКОЕ ОБЕСПЕЧЕНИЕ ДИСЦИПЛИНЫ

9.1. Рекомендуемая литература

А) Основная литература:

1. Горанский, А. В. Программные средства решения математических задач [Текст] : лабораторный практикум : учебное пособие / А. В. Горанский. - М. : РХТУ им. Д.И. Менделеева, 2017. - 72 с.
2. Гордиенко, М. Г. Теория информации [Текст] : лабораторный практикум : Учебное

пособие / М. Г. Гордиенко. - М. : РХТУ им. Д.И. Менделеева, 2014. - 46 с.

Б) Дополнительная литература:
1. Математическое моделирование и оптимизация химико-технологических процессов [Текст] : практическое руководство / В.А. Холоднов, В.П. Дьяконов, Е.Н. Иванова, Л.С. Кирьянова. - СПб. : НПО "Профессионал", 2003. - 480 с.
2. Кирсанов, М.Н. Maple и Maplet. Решения задач механики: учебное пособие / М.Н. Кирсанов. — Электрон. дан. — Санкт-Петербург : Лань, 2012. — 512 с. [Электронный ресурс]. – Режим доступа: https://e.lanbook.com/book/3181. (дата обращения: 19.02.2020).
3. Работа на персональном компьютере (Windows, Word, Excel, Access) [Текст] : учеб. пособие для вузов / И.В. Красильников, Т.Н. Гартман, О.П. Шумакова, Д.А. Бобров, Т.Н. Гартман. - М. : РХТУ им. Д.И. Менделеева, 2002. - 101 с.
4. Практическое руководство по решению некоторых задач с использованием MICROSOFT EXCEL: учебное пособие/ Л. И. Артемьева и др.; ред.: Т. Н. Гартман. – М.: РХТУ им. Д. И. Менделеева, 2006. – 68 с.
5. Дударов, С. П. Использование численных методов в табличном процессоре Microsoft Excel [Текст] : лабораторный практикум : Учебное пособие / С. П. Дударов. - М. : РХТУ им. Д.И. Менделеева, 2013. - 115 с.
6. Обработка результатов исследований с применением многофункционального табличного редактора [Текст] : методические указания / сост. Э. А. Шакина. - М. : РХТУ им. Д.И. Менделеева, 2018. - 60 с.
7. Воскобойников, Ю.Е. Основы вычислений и программирования в пакете Mathcad PRIME : учебное пособие / Ю.Е. Воскобойников, А.Ф. Задорожный. — Электрон. дан. — Санкт-Петербург : Лань, 2018. — 224 с. [Электронный ресурс]. – Режим доступа: https://e.lanbook.com/book/108305 (дата обращения: 19.02.2020).
8. Пожарская, Г.И. MATHCAD 14: Основные сервисы и технологии: учебное пособие / Г.И. Пожарская, Д.М. Назаров. — Электрон. дан. — Москва : , 2016. — 138 с. [Электронный ресурс]. – Режим доступа: https://e.lanbook.com/book/100635 (дата обращения: 19.02.2020).

9.2. Рекомендуемые источники научно-технической информации

Научно-технические журналы:
– Программные продукты и системы. ISSN печатной версии: 0236-235X; ISSN онлайновой версии: 2311-2735.
– Вычислительные методы и программирование: новые вычислительные технологии. ISSN онлайновой версии: 1726-3522.
– Программные системы и вычислительные методы. ISSN онлайновой версии: 2454-0714.
– Кибернетика и программирование. ISSN онлайновой версии: 2306-4196.
– Программирование. ISSN печатной версии: 0132-3474.
– Программная инженерия. ISSN печатной версии: 2220-3397.
– Современные информационные технологии и ИТ-образование. ISSN печатной версии:2411-1473.

ИНТЕРНЕТ-РЕСУРСЫ:

1. ЦИТМ Экспонента [Электронный ресурс]. – Режим доступа: http://www.exponenta.ru/ (дата обращения: 19.02.2020).
2. WOLFRAM MATHEMATICA // Wolfram [Электронный ресурс]. – Режим доступа: https://www.wolfram.com/mathematica/index.ru.html?footer=lang (дата обращения: 19.02.2020).
3. Maple // Crystal Office Systems [Электронный ресурс]. – Режим доступа: https://www.crystaloffice.com/maple/ (дата обращения: 19.02.2020).
4. The R Project for Statistical Computing [Электронный ресурс]. – Режим доступа:

https://www.r-project.org/ (дата обращения: 19.02.2020).
5. PTC Mathcad // PTC [Электронный ресурс]. – Режим доступа: https://www.ptc.com/ru/products/mathcad (дата обращения: 19.02.2020).
6. GNU Octave [Электронный ресурс]. – Режим доступа: ttps://www.gnu.org/software/octave/ (дата обращения: 19.02.2020).

9.3. Средства обеспечения освоения дисциплины

Для реализации рабочей программы подготовлены следующие средства обеспечения освоения дисциплины:

- Компьютерные классы на 17 посадочных мест с предустановленным базовым программным обеспечением, в том числе с возможностью подключения к сети Интернет.
- Электронные конспекты лекций, презентации, материалы для выполнения лабораторных работ (цель и задачи, варианты заданий, требования к отчетам) в соответствии с программой дисциплины. Указанные информационно-образовательные ресурсы размещены на выделенном сервере кафедры КИС ХТ.

Междисциплинарная автоматизированная система обучения. [Электронный ресурс]. – Режим доступа: http://cis.muctr.ru/alk/course/view.php?id=3 (дата обращения: 23.01.2020).

Подготовлены и размещены методические рекомендации для выполнения лабораторных работ, варианты заданий для выполнения лабораторных работ, список рекомендуемой литературы; дополнительные источники информации; глоссарий основных понятий, определений.

- При использовании электронного обучения и дистанционных образовательных технологий занятия полностью или частично проводятся в режиме онлайн с использованием онлайн-курса, указанного в п.2. Коммуникация и контроль выполнения заданий осуществляется с использованием элементов курса: форум, обмен сообщениями, задания.

При этом первый пункт списка дополняется или заменяется на: работа по e-mail, Microsoft Teams, Discord, Skype.

- Для освоения дисциплины используются следующие нормативные и нормативно-методические документы:

– Федеральный закон Российской Федерации от 29.12.2012 № 273-ФЗ «Об образовании в Российской Федерации» [Электронный ресурс] – Режим доступа: http://минобрнауки.рф/документы/2974 (дата обращения: 25.01.2020).

– Федеральные государственные образовательные стандарты высшего образования // Координационный совет учебно-методических объединений и научно-методических советов высшей школы. Портал Федеральных образовательных стандартов высшего образования [Электронный ресурс] – Режим доступа: http://fgosvo.ru/fgosvo/92/91/4 (дата обращения: 25.01.2020).

– Приказ Министерства образования и науки РФ от 23.08.2017 № 816 «Об утверждении Порядка применения организациями, осуществляющими образовательную деятельность, электронного обучения, дистанционных образовательных технологий при реализации образовательных программ» [Электронный ресурс]. Режим доступа: http://минобрнауки.рф/документы/6045 (дата обращения: 18.01.2020).

При освоении дисциплины студенты должны использовать информационные и информационно-образовательные ресурсы следующих порталов и сайтов:

– Система федеральных образовательных порталов. Система открытого образования. Консалтинговый центр ИОС ОО РФ [Электронный ресурс] – Режим доступа: http://www.openedu.ru (дата обращения: 25.01.2020).

– Информационная система «Единое окно доступа к образовательным ресурсам». URL: http://window.edu.ru/ (дата обращения: 25.01.2020).

– ФЭПО: соответствие требованиям ФГОС [Электронный ресурс] – Режим

доступа: http:// fepo.i-exam.ru // (дата обращения: 25.01.2020).

10. МЕТОДИЧЕСКИЕ УКАЗАНИЯ ДЛЯ ОБУЧАЮЩИХСЯ

10.1. Для студентов, обучающихся по очной форме, без использования электронного образования и дистанционных образовательных технологий

Методические рекомендации по организации учебной работы студента направлены на повышение ритмичности и эффективности его аудиторной и самостоятельной работы по дисциплине.

Дисциплина включает 5 разделов, каждый из которых имеет определённую логическую завершенность. При изучении материала каждого раздела рекомендуется регулярное повторение лекционного материала, а также дополнение его сведениями из литературных источников, представленных в списке рекомендуемой литературы. При работе с указанными источниками рекомендуется составлять краткий конспект с обязательным фиксированием библиографических данных источника.

Учебным планом подготовки бакалавров по направлению 18.03.02 Энерго- и ресурсосберегающие процессы в химической технологии, нефтехимии и биотехнологии (профиль «Основные процессы химических производств и химическая кибернетика») предусмотрено проведение лабораторных занятий по дисциплине в объёме 32 часов. В рамках учебного процесса студент выполняет 5 лабораторных работ. Лабораторные занятия проводятся под руководством преподавателя и направлены на приобретение практических навыков по использованию универсальных программных средств для решения математических задач, а именно на освоение студентами основных функциональных возможностей: табличных редакторов на примере MS Excel; компьютерной математики на примере PTC Mathcad; пакета прикладных программ MATLAB и его модулей; языка программирования R для автоматизированного численного и символьного вычисления, визуализации вычислений, математического моделирования, статистической обработки данных и разработки алгоритмов.

Подготовка к лабораторным работам осуществляется при решении задач на практических занятиях.

Общие требования к отчетам по лабораторным работам:

Отчет по лабораторной работе выполняется на листах белой бумаги формата А4 в печатном виде.

Отчет формируется в следующем порядке:

1. Титульный лист.
2. Содержание.
3. Цель работы.
4. Задание.
5. Теоретическая часть. Основы работы с программным средством, используемым в работе.
6. Практическая (расчетная) часть (разбивается на подразделы в соответствии с заданием на работу).
7. Выводы по результатам выполнения работы.
8. Библиографический список.
9. Приложение (например, программный код).

Оценки за выполнение лабораторных работ являются формой контроля изучения разделов 2 – 5. Подготовка, выполнение и защита лабораторных работ оценивается в соответствии с принятой в университете рейтинговой системой оценки знаний. Максимальная оценка лабораторных работ 1,2,3 – по 10 баллов; работ 4 и 5 – по 15 баллов.

Самостоятельная работа студентов включает проработку пройденного на лекциях и

практических занятиях учебного материала и подготовку к выполнению лабораторных работ по разделам дисциплины; ознакомление и проработку рекомендованной литературы, источников научно-технической информации и интернет-ресурсов, приведенных в разделе 9 настоящей программы; работу с электронно-библиотечными системами, приведенными в разделе 12 настоящей программы.

При подготовке к экзамену обучающимся рекомендуется повторить весь материал дисциплины. Билет включает 1 теоретический вопрос (максимальная оценка – 10 баллов) и 2 практических задания по 20 и 10 баллов соответственно. Максимальная оценка за экзамен – 40 баллов.

Общая оценка результатов освоения дисциплины складывается из числа баллов, набранных в семестре и на экзамене. Максимальная общая оценка всей дисциплины составляет 100 баллов.

10.2. Для студентов, обучающихся по очной форме, с использованием электронного образования и дистанционных образовательных технологий

При использовании электронного обучения и дистанционных образовательных технологий занятия полностью или частично проводятся в режиме онлайн. Объем дисциплины и распределение нагрузки по видам работ соответствует п. 4.1. Распределение баллов соответствует п. 10.1 либо может быть изменено в соответствии с решением кафедры, в случае перехода на ЭО и ДОТ в процессе обучения. Решение кафедры об используемых технологиях и системе оценивания достижений обучающихся принимается с учетом мнения ведущего преподавателя и доводится до обучающихся.

11. МЕТОДИЧЕСКИЕ УКАЗАНИЯ ДЛЯ ПРЕПОДАВАТЕЛЕЙ

11.1. Для преподавателей, при реализации программы по очной форме, без использования электронного образования и дистанционных образовательных технологий

Дисциплина «Универсальные программные средства решения математических задач в основных процессах химических производств и химической кибернетике» преподается в 5-м семестре и включает лекции, практические занятия, лабораторные работы и самостоятельную подготовку по всем разделам.

Наиболее сложные теоретические материалы ведущим преподавателям рекомендуется излагать на лекциях с использованием средств мультимедийной техники и обеспечением необходимым раздаточным материалом. После изложения лекций теоретический материал необходимо закреплять решением примеров и задач на практических занятиях. Умения и навыки, необходимые для полного освоения программы в рамках заявленных компетенций, следует получать и закреплять в ходе выполнения лабораторных работ.

Для своевременной подготовки студентов к практическим занятиям и лабораторным работам преподавателям рекомендуется назвать тему и выдать задания на самостоятельную подготовку заблаговременно, в течение недели.

После проведения каждого практического занятия преподавателям рекомендуется выдать обучающимся дополнительные задания для закрепления полученных практических навыков в ходе последующего самостоятельного изучения разделов дисциплины.

Ход проведения лабораторных работ включает самостоятельную подготовку к работе по заранее озвученной теме, постановку задачи и её согласование с ведущим преподавателем, планирование хода выполнения работы, выполнение работы в соответствии с разработанным планом, подготовку отчёта о выполненной работе, защиту лабораторной работы.

Экзамен по дисциплине «Универсальные программные средства решения математических задач в основных процессах химических производств и химической кибернетике» является итоговой формой контроля знаний. Экзамен проводится в письменной форме по билетам. Время, отводимое на подготовку к ответу для каждого студента, составляет в среднем 1 час.

В билет включается один теоретический вопрос и два практических задания, охватывающие различные разделы изучаемого материала. Практические задания направлены на решение задач с использованием универсальных программных средств, изученных в ходе выполнения лабораторных работ. Тематически вопросы, включаемые в билет, направлены на итоговую оценку знаний, умений и навыков, полученных студентами при изучении данной дисциплины.

11.2. Для преподавателей, при реализации программы по очной форме, с использованием электронного образования и дистанционных образовательных технологий

При использовании электронного обучения и дистанционных образовательных технологий занятия полностью или частично проводятся в режиме онлайн. Объем дисциплины и распределение нагрузки по видам работ соответствует п. 4.1. Распределение баллов соответствует п. 10.1 либо может быть изменено в соответствии с решением кафедры, в случае перехода на ЭО и ДОТ в процессе обучения. Решение кафедры об используемых технологиях и системе оценивания достижений обучающихся принимается с учетом мнения ведущего преподавателя и доводится до обучающихся.

Реализация ЭО и ДОТ предполагает использование следующих видов и учебной деятельности: онлайн консультации, практические занятия, видео-лекции; лабораторные работы, проводимые полностью или частично с применением ЭО и ДОТ; текущий контроль в режиме тестирования и проверки домашних заданий; самостоятельная работа.

При реализации РПД в зависимости от конкретной ситуации ЭО и ДОТ могут быть применены в следующем виде:

- объем часов контактной работы обучающихся с преподавателем не сокращается) и электронные образовательные ресурсы (ЭОР) методически обеспечивают самостоятельную работу обучающихся в объеме, предусмотренном рабочей программой данной дисциплины. При этом в случае необходимости занятия проводятся в режиме онлайн;
- смешанные формы обучения, сочетающие в себе аудиторные занятия (при возможности перевода части контактных часов работы обучающихся с преподавателем в электронную информационно-образовательную среду без потери содержания учебной дисциплины) и ЭОР (часть учебного материала (например, лекции) может быть заменена ЭОР);
- учебные курсы, интегрированные в LMS Moodle, контактные часы по которым могут быть исключены, изучаются обучающимися самостоятельно при минимальном участии преподавателя (консультации в режиме вебинара).

12. ПЕРЕЧЕНЬ ИНФОРМАЦИОННЫХ ТЕХНОЛОГИЙ, ИСПОЛЬЗУЕМЫХ В ОБРАЗОВАТЕЛЬНОМ ПРОЦЕССЕ

Информационную поддержку изучения дисциплины осуществляет Информационно-библиотечный центр (ИБЦ) РХТУ им. Д.И. Менделеева, который обеспечивает обучающихся основной учебной, учебно-методической и научной литературой, необходимой для организации образовательного процесса по дисциплине. Общий объем многоотраслевого фонда ИБЦ на 01.01.2020 г. 1 715 452 экз.

Фонд ИБЦ располагает учебной, учебно-методической и научно-технической литературой в форме печатных и электронных изданий, а также включает официальные,

справочно-библиографические, специализированные отечественные и зарубежные периодические и информационные издания. ИБЦ обеспечивает доступ к профессиональным базам данных, информационным, справочным и поисковым системам.

Каждый обучающийся обеспечен свободным доступом из любой точки, в которой имеется доступ к сети Интернет и к электронно-библиотечной системе (ЭБС) Университета, которая содержит различные издания по основным изучаемым дисциплинам и сформирована по согласованию с правообладателями учебной и учебно-методической литературы.

Для более полного и оперативного справочно-библиографического и информационного обслуживания в ИБЦ реализована технология Электронной доставки документов.

№	Электронный ресурс	Реквизиты договора (номер, дата заключения, срок действия), ссылка на сайт ЭБС, сумма договора, количество ключей	Характеристика библиотечного фонда, доступ к которому предоставляется договором
6.	Электронно-библиотечная система (ЭБС) «ЛАНЬ»	Принадлежность - сторонняя Реквизиты договора - ООО «Издательство «Лань», договор № 33.03-Р-2.0-1775/2-10 от 26.09.2019г. Сумма договора – 642 083-68 Срок действия с «26» сентября 2019г. по «25» сентября 2020г. Ссылка на сайт ЭБС – http://e.lanbook.com Количество ключей - доступ для зарегистрированных пользователей РХТУ с любого компьютера. Дополнительный Договор № 33.03-Р-3.1-2217/2020 от 02.03.2020 г. Сумма договора- 30 994-52 Срок действия с «02» марта 2020 г. по «25» сентября 2020 г. Ссылка на сайт ЭБС – http://e.lanbook.com Количество ключей - доступ для зарегистрированных пользователей РХТУ с любого компьютера	Коллекции: «Химия» - изд-ва НОТ, «Химия» - изд-ва Лаборатория знаний, «Химия» - изд-ва «ЛАНЬ», «Химия»-КНИТУ(Казанский национальный исследовательский технологический университет), «Химия» - изд-ва ФИЗМАТЛИТ», «Информатика» - изд-ва «ЛАНЬ», «Информатика»-Национальный Открытый Университет «ИНТУИТ», «Инженерно-технические науки"-изд-ва «ЛАНЬ», «Теоретическая механика»-изд-ва «ЛАНЬ», Экономика и менеджмент»- изд-ва Дашков и К., а также отдельные издания в соответствии с Договором
7.	Электронно-библиотечная	Принадлежность – собственная РХТУ.	Электронные версии учебных и научных изданий

№	Электронный ресурс	Реквизиты договора (номер, дата заключения, срок действия), ссылка на сайт ЭБС, сумма договора, количество ключей	Характеристика библиотечного фонда, доступ к которому предоставляется договором
	система ИБЦ РХТУ им. Д.И. Менделеева (на базе АИБС «Ирбис»)	Ссылка на сайт ЭБС – http://lib.muctr.ru/ Доступ для пользователей РХТУ с любого компьютера.	авторов РХТУ по всем ООП.
8.	Информационно-справочная система «ТЕХЭКСПЕРТ» «Нормы, правила, стандарты России».	Принадлежность сторонняя. Реквизиты контракта – ООО «ИНФОРМПРОЕКТ», контракт № 189-2647А/2019 От 09.01.2020 г. Сумма договора – 601110-00 С «01» января.2020 г. по «31» декабря 2020 г. Ссылка на сайт ЭБС – http://reforma.kodeks.ru/reforma/ Количество ключей – 5 лицензий + локальный доступ с компьютеров ИБЦ.	Электронная библиотека нормативно-технических изданий. Содержит более 40000 национальных стандартов и др. НТД
9.	Научно-электронная библиотека «eLibrary.ru».	Принадлежность – сторонняя Реквизиты договора – ООО Научная электронная библиотека, договор № 33.03-Р-3.1 2087/2019 Сумма договора – 1100017-00 С «01» января 2020 г. по «31» декабря 2020 г. Ссылка на сайт – http://elibrary.ru Количество ключей – доступ для пользователей РХТУ по ip-адресам неограничен.	Научная электронная библиотека eLIBRARY.RU - это крупнейший российский информационно-аналитический портал в области науки, технологии, медицины и образования, содержащий рефераты и полные тексты более 29 млн научных статей и публикаций, в том числе электронные версии более 5600 российских научно-технических журналов
10.	Электронно-библиотечная система издательства "ЮРАЙТ"	Принадлежность сторонняя- «Электронное издательство ЮРАЙТ» Договор № 33.03-Р-3.1-220/2020 от 16.03.2020 г. Сумма договора - 324 000-00 С «16» марта 2020 г. по «15» марта 2021 г.	Электронная библиотека включает более 5000 наименований учебников и учебных пособий по всем отраслям знаний для всех уровней профессионального образования от ведущих научных школ с соблюдением требований новых ФГОСов.

№	Электронный ресурс	Реквизиты договора (номер, дата заключения, срок действия), ссылка на сайт ЭБС, сумма договора, количество ключей	Характеристика библиотечного фонда, доступ к которому предоставляется договором
		Ссылка на сайт – https://biblio-online.ru/ Количество ключей - доступ для зарегистрированных пользователей РХТУ с любого компьютера.	

13. МАТЕРИАЛЬНО-ТЕХНИЧЕСКОЕ ОБЕСПЕЧЕНИЕ ДИСЦИПЛИНЫ

В соответствии с учебным планом занятия проводятся в форме лекций, практических, лабораторных занятий и самостоятельной работы студента.

13.1. Оборудование, необходимое в образовательном процессе

На кафедре КИС ХТ для проведения занятий по дисциплине имеется 2 учебные аудитории с 17 компьютерами (2 для работы преподавателей, 15 для работы студентов) и 1 выделенный сервер. Все компьютеры являются IBM-совместимыми и имеют процессоры Pentium–II и выше. Все компьютеры имеют доступ к сети Интернет.

Для проведения практических и лабораторных занятий по дисциплине имеются: учебная аудитория, оборудованная мультимедийным оборудованием, имеющая 8 персональных компьютеров, объединенных в локальную сеть с выходом в сеть Интернет, и одно многофункциональное устройство; компьютерный класс, оборудованный 9 компьютерами, объединенными в локальную сеть с выходом в Интернет, и одним принтером.

Кафедра обладает стандартным и специализированным лицензионным программным обеспечением, приведенным в разделе 13.4.

Для реализации информационно-образовательных ресурсов дисциплин вариативной части программы на выделенном сервере кафедры КИСХТ под управлением Microsoft Windows Server Standart 2008 развернуты веб-сервер apache 2.2.17, Hypertext Preprocessor (php) 5.3.18, система управления базами данных (СУБД) MySQL 5, система дистанционного обучения (СДО) Moodle 2.6.1. Для доступа к Moodle используется веб-браузер Google Chrome или Mozilla FireFox.

13.2. Учебно-наглядные пособия

Слайды презентаций для проведения лекционных, практических и лабораторных занятий.

13.3. Печатные и электронные образовательные и информационные ресурсы.

Электронные образовательные ресурсы: междисциплинарная автоматизированная система обучения на основе сетевых технологий для подготовки химиков-технологов; специализированное программное обеспечение.

Информационно-образовательные, информационно-методические, учебно-исследовательские ресурсы по дисциплине представлены на образовательном сайте междисциплинарной АСО http://cis.muctr.ru/alk/, разработанном на кафедре КИС ХТ.

13.4. Перечень лицензионного программного обеспечения

При выполнении лабораторного практикума по дисциплине используется программное обеспечение:

№ п/п	Наименование программного продукта	Реквизиты договора поставки	Количество лицензий	Срок окончания действия лицензии
1.	Microsoft Office Standard 2013	Контракт № 62-64ЭА/2013	20	Бессрочно
2.	Microsoft Windows Server - Standard 2008	Государственный контракт № 168-167А/2008 Microsoft Open License Номер лицензии 61068797	9	Бессрочно
3.	MATLAB Classroom Suite new Product From 25 to 49 Concurrent Licenses (per License)	Государственный контракт № 143-164ЭА/2010 от 14.12.10, Акт № Tr048787, накладная № Tr048787 от 20.12.10	20	Бессрочно
4.	PTC Mathcad Express	Доступна на сайте разработчика по ссылке https://www.ptc.com/ru/products/mathcad-express-free-download	-	30-дневная полнофункциональная версия. По истечении 30 дней автоматически – неограниченный срок доступ к облегченной версии PTC Mathcad 5.0.
5.	Неисключительная лицензия на использование O365ProPlusOpenFclty ShrdSvr ALNG SubsVL OLV E 1Mth Acdmc AP AddOn toOPP Приложения в составе подписки: Outlook OneDrive Word Excel PowerPoint Microsoft Teams	Контракт № 28-35ЭА/2020 от 26.05.2020	5 лицензий для профессорско-преподавательского состава ВУЗа. Соглашение Microsoft OVS-ES № V6775907	12 месяцев (ежегодное продление подписки с правом перехода на обновлённую версию продукта)
6.	Неисключительная лицензия на использование O365ProPlusOpenStudents ShrdSvr ALNG SubsVL OLV NL 1Mth Acdmc Stdnt STUUseBnft	Контракт № 28-35ЭА/2020 от 26.05.2020	20 лицензий для студентов ВУЗа. Соглашение Microsoft OVS-ES № V6775907	12 месяцев (ежегодное продление подписки с правом перехода на обновлённую версию

№ п/п	Наименование программного продукта	Реквизиты договора поставки	Количество лицензий	Срок окончания действия лицензии
	Приложения в составе подписки: Outlook OneDrive Word Excel PowerPoint Microsoft Teams			продукта)
7.	Неисключительная лицензия на использование Kaspersky Endpoint Security для бизнеса – Стандартный Russian Edition. 1500-2499 Node 1 year Educational License По для защиты информации (антивирусное ПО) для физического оборудования (конечных точек)	Контракт № 28-35ЭА/2020 от 26.05.2020	20 лицензий для активации на рабочих станциях и серверах	12 месяцев (ежегодное продление подписки с правом перехода на обновлённую версию продукта)

14. ТРЕБОВАНИЯ К ОЦЕНКЕ КАЧЕСТВА ОСВОЕНИЯ ДИСЦИПЛИНЫ

Наименование разделов	**Основные показатели оценки**	**Формы и методы контроля и оценки**
Раздел 1. Введение в теорию алгоритмов и структур данных	**Знает** классификацию, структуру, функциональные и математические возможности существующих универсальных программных средств решения математических задач. **Умеет** выбирать пакет прикладных программ для решения конкретных вычислительных задач. **Владеет** навыками решения прикладных, учебных, инженерных, научных задач с использованием современной компьютерной техники и программных средств.	Оценка на экзамене
Раздел 2. Общие сведения о программном обеспечении (ПО) для решения математических задач	**Знает** классификацию, структуру, функциональные и математические возможности существующих универсальных программных средств решения математических задач. **Умеет** выбирать пакет прикладных программ для решения конкретных вычислительных задач. **Владеет** навыками решения прикладных,	Оценка на экзамене Оценка за лабораторную работу № 1

Наименование разделов	Основные показатели оценки	Формы и методы контроля и оценки
	учебных, инженерных, научных задач с использованием современной компьютерной техники и программных средств.	
Раздел 3. Система компьютерной алгебры Mathcad	**Знает** - классификацию, структуру, функциональные и математические возможности существующих универсальных программных средств решения математических задач; - методики выполнения обработки, визуализации данных, проведения численных и символьных вычислений с использованием современных программных средств; - языки программирования (управления вычислениями), применяемые в современных программных средствах решения математических задач. **Умеет** - выбирать пакет прикладных программ для решения конкретных вычислительных задач; - использовать универсальные программные средства для решения математических задач. **Владеет** - навыками решения прикладных, учебных, инженерных, научных задач с использованием современной компьютерной техники и программных средств; - навыками использования современных прикладных программных средств для математических вычислений; - навыками документирования расчетов, проведенных с использованием современных программных средств.	Оценка за лабораторные работы № 2,3 Оценка на экзамене
Раздел 4. Пакет прикладных программ для решения задач технических вычислений и MATLAB (Matrix Laboratory)	**Знает** - классификацию, структуру, функциональные и математические возможности существующих универсальных программных средств решения математических задач; - методики выполнения обработки, визуализации данных, проведения численных и символьных вычислений с использованием современных программных средств; - языки программирования (управления вычислениями), применяемые в современных программных средствах решения математических задач. **Умеет**	Оценка за лабораторную работу № 4 Оценка на экзамене

Наименование разделов	Основные показатели оценки	Формы и методы контроля и оценки
	- выбирать пакет прикладных программ для решения конкретных вычислительных задач; - использовать универсальные программные средства для решения математических задач. **Владеет** - навыками решения прикладных, учебных, инженерных, научных задач с использованием современной компьютерной техники и программных средств; - навыками использования современных прикладных программных средств для математических вычислений; навыками документирования расчетов, проведенных с использованием современных программных средств	
Раздел 5. Использование альтернативных программных средств для математических вычислений	**Знает** - классификацию, структуру, функциональные и математические возможности существующих универсальных программных средств решения математических задач; - методики выполнения обработки, визуализации данных, проведения численных и символьных вычислений с использованием современных программных средств; - языки программирования (управления вычислениями), применяемые в современных программных средствах решения математических задач. **Умеет** - выбирать пакет прикладных программ для решения конкретных вычислительных задач; - использовать универсальные программные средства для решения математических задач. **Владеет** - навыками решения прикладных, учебных, инженерных, научных задач с использованием современной компьютерной техники и программных средств; - навыками использования современных прикладных программных средств для математических вычислений; - навыками документирования расчетов, проведенных с использованием современных программных средств.	Оценка за лабораторную работу № 5 Оценка на экзамене

15. ОСОБЕННОСТИ ОРГАНИЗАЦИИ ОБРАЗОВАТЕЛЬНОГО ПРОЦЕССА ДЛЯ ИНВАЛИДОВ И ЛИЦ С ОГРАНИЧЕННЫМИ ВОЗМОЖНОСТЯМИ ЗДОРОВЬЯ

Обучение инвалидов и лиц с ограниченными возможностями здоровья осуществляется в соответствии с:

− Порядком организации и осуществления образовательной деятельности по образовательным программам – программам бакалавриата, программам специалитета, программам магистратуры (Приказ Минобрнауки РФ от 05.04.2017 № 301);

− Положением о порядке организации и осуществления образовательной деятельности по образовательным программам высшего образования – программ бакалавриата, программ специалитета, программ магистратуры в РХТУ им. Д.И. Менделеева, принятым решением Ученого совета РХТУ им. Д.И. Менделеева от 30.10.2019, протокол № 3, введенным в действие приказом ректора РХТУ им. Д.И. Менделеева от 14.11.2019 № 646А;

− Методическими рекомендациями по организации образовательного процесса для обучения инвалидов и лиц с ограниченными возможностями здоровья в образовательных организациях высшего образования, в том числе оснащенности образовательного процесса (утверждены заместителем Министра образования и науки РФ А.А. Климовым от 08.04.2014 № АК-44/05вн).

ДОПОЛНЕНИЯ И ИЗМЕНЕНИЯ К РПД
по дисциплине «Универсальные программные средства решения математических задач в основных процессах химических производств и химической кибернетике»
основной образовательной программы высшего образования – программы бакалавриата
по направлению подготовки 18.03.02 «Энерго- и ресурсосберегающие процессы в химической технологии, нефтехимии и биотехнологии»
Профиль «Основные процессы химических производств и химическая кибернетика»
Квалификация – бакалавр

Номер изменения/ дополнения	Содержание дополнения/изменения	Основание внесения изменения/дополнения
		протокол заседания кафедры №_____от «___»_____20___г.
		протокол заседания кафедры №_____от «___»_____20___г.
		протокол заседания кафедры №_____от «___»_____20___г.
		протокол заседания кафедры №_____от «___»_____20___г.

Министерство науки и высшего образования Российской Федерации
Федеральное государственное бюджетное образовательное учреждение высшего образования
«Российский химико-технологический университет имени Д.И. Менделеева»

«УТВЕРЖДАЮ»

Проректор по учебной работе

_____ С.Н. Филатов

«30» июня 2020 г.

РАБОЧАЯ ПРОГРАММА ДИСЦИПЛИНЫ

«Автоматизированные системы управления химико-технологическими процессами и системами»

Направление подготовки 18.03.02 Энерго- и ресурсосберегающие процессы в химической технологии, нефтехимии и биотехнологии

Профиль подготовки
«Основные процессы химических производств и химическая кибернетика»

Квалификация «бакалавр»

РАССМОТРЕНО И ОДОБРЕНО
на заседании Методической комиссии
РХТУ им. Д.И. Менделеева
«30» июня 2020 г.

Председатель _____ Н.А. Макаров

Москва 2020

Программа составлена старшим преподавателем кафедры кибернетики химико-технологических процессов Лукьяновым В.Л.

Программа рассмотрена и одобрена на заседании кафедры кибернетики химико-технологических процессов РХТУ им.Д.И. Менделеева

«16» июня 2020 г., протокол № 6.

СОДЕРЖАНИЕ

1. ЦЕЛЬ И ЗАДАЧИ ДИСЦИПЛИНЫ 642
2. ТРЕБОВАНИЯ К РЕЗУЛЬТАТАМ ОСВОЕНИЯ ДИСЦИПЛИНЫ 642
3. ОБЪЁМ ДИСЦИПЛИНЫ И ВИДЫ УЧЕБНОЙ РАБОТЫ 643
4. СОДЕРЖАНИЕ ДИСЦИПЛИНЫ 644
4.1. Разделы дисциплины и виды занятий для студентов очного отделения 644
4.2. Содержание разделов дисциплины 645
5. СООТВЕТСТВИЕ СОДЕРЖАНИЯ ТРЕБОВАНИЯМ К РЕЗУЛЬТАТАМ ОСВОЕНИЯ ДИСЦИПЛИНЫ 647
6. ПРАКТИЧЕСКИЕ И ЛАБОРАТОРНЫЕ ЗАНЯТИЯ 648
6.1. Практические занятия 648
6.2. Лабораторные занятия 649
7. САМОСТОЯТЕЛЬНАЯ РАБОТА 650
8. ПРИМЕРЫ ОЦЕНОЧНЫХ СРЕДСТВ ДЛЯ КОНТРОЛЯ ОСВОЕНИЯ ДИСЦИПЛИНЫ 650
8.1. Примерная тематика курсовой работы 650
8.2. Контрольные работы 650
8.3. Оценочные средства по лабораторным работам 651
8.3.1. Примерный перечень контрольных вопросов по лабораторным работам 651
8.4. Примеры контрольных вопросов для оценки освоения дисциплины 652
8.5. Структура и пример экзаменационного билета 653
9. УЧЕБНО-МЕТОДИЧЕСКОЕ ОБЕСПЕЧЕНИЕ ДИСЦИПЛИНЫ 653
9.1. Рекомендуемая литература 653
9.2. Рекомендуемые источники научно-технической информации 654
9.3. Средства обеспечения освоения дисциплины 654
10. МЕТОДИЧЕСКИЕ УКАЗАНИЯ ДЛЯ ОБУЧАЮЩИХСЯ 655
10.1. Для студентов, обучающихся без использования дистанционных образовательных технологий 655
10.2. Для студентов, обучающихся с использованием дистанционных образовательных технологий 657
11. МЕТОДИЧЕСКИЕ РЕКОМЕНДАЦИИ ДЛЯ ПРЕПОДАВАТЕЛЕЙ 658
11.1. Для преподавателей, реализующих образовательные программы без использования дистанционных образовательных технологий 658
11.2. Для преподавателей, реализующих образовательные программы с использованием дистанционных образовательных технологий 659

12. ПЕРЕЧЕНЬ ИНФОРМАЦИОННЫХ ТЕХНОЛОГИЙ, ИСПОЛЬЗУЕМЫХ В ОБРАЗОВАТЕЛЬНОМ ПРОЦЕССЕ 660
13. МАТЕРИАЛЬНО-ТЕХНИЧЕСКОЕ ОБЕСПЕЧЕНИЕ ДИСЦИПЛИНЫ 667
13.1. Оборудование, необходимое в образовательном процессе 667
13.2. Печатные и электронные образовательные и информационные ресурсы 667
13.3. Перечень лицензионного программного обеспечения 668
14. ТРЕБОВАНИЯ К ОЦЕНКЕ КАЧЕСТВА ОСВОЕНИЯ ПРОГРАММЫ 668
15. ОСОБЕННОСТИ ОРГАНИЗАЦИИ ОБРАЗОВАТЕЛЬНОГО ПРОЦЕССА ДЛЯ ИНВАЛИДОВ И ЛИЦ С ОГРАНИЧЕННЫМИ ВОЗМОЖНОСТЯМИ ЗДОРОВЬЯ 669

1. ЦЕЛЬ И ЗАДАЧИ ДИСЦИПЛИНЫ

Программа составлена в соответствии с требованиями Федерального государственного образовательного стандарта высшего образования (ФГОС ВО) по направлению подготовки бакалавров 18.03.02 Энерго- и ресурсосберегающие процессы в химической технологии, нефтехимии и биотехнологии, профиля «Основные процессы химических производств и химическая кибернетика», рекомендациями методической комиссии Ученого совета РХТУ им. Д.И. Менделеева и накопленным опытом преподавания дисциплин профиля на кафедре кибернетики химико-технологических процессов РХТУ им. Д.И. Менделеева.

Программа относится к вариативной части учебного плана, к блоку дисциплин по выбору и рассчитана на изучение дисциплины в течение одного семестра.

Учебная дисциплина «Автоматизированные системы управления химико-технологическими процессами и системами» базируется на других дисциплинах, изученных ранее: «Математика», «Информатика», «Физика» «Электротехника и промышленная электроника», «Процессы и аппараты химической технологи», «Общая химическая технология», «Математическое моделирование энерго- и ресурсосберегающих процессов в химической технологии, нефтехимии и биотехнологии», «Системы управления химико-технологическими процессами».

Цель дисциплины – формирование у обучающегося системы знаний, навыков и умений, необходимых для осуществления профессиональной деятельности, связанной с эксплуатацией и проектированием автоматизированных систем управления химико-технологическими процессами и системами (АСУ ХТП и С).

Основные задачи дисциплины, решение которых обеспечивает достижение цели:

изучение основ теории автоматических и автоматизированных систем управления;

изучение технического, математического и программного обеспечения современных автоматизированных систем управления химико-технологическими процессами и системами (АСУ ХТП и С);

освоение методов выбора технических и программных средств АСУ ХТП и С;

обучение основам разработки программного обеспечения АСУ ХТП и С;

изучение типовых решений по автоматизации наиболее распространенных химико-технологических систем;

формирование навыков проектирования АСУ ХТП и С;

приобретение навыков как индивидуального решения задач в области АСУ ХТП и С, так и работы в составе команды разработчиков.

Цель дисциплины и решение задач достигаются с помощью:

лекционного курса, в который входит обучение теоретическим основам анализа и синтеза АСУ, изучение современных программно-технических средств АСУ ХТП и С и принципов их выбора, изучение среды и языка программирования для разработки программного обеспечения АСУ ХТП и С, изучение основных алгоритмов управления, подробное рассмотрение различных вариантов автоматизации основных технологических процессов химических, нефтехимических и биотехнологических производств, изучение основ проектирования АСУ ХТП и С;

закрепления полученных теоретических знаний и отработки основных приемов в области работы с программно-техническими средствами АСУ ХТП и С и программирования в лабораторном практикуме.

Дисциплина «Автоматизированные системы управления химико-технологическими процессами и системами» в соответствии с рабочим учебным планом подготовки бакалавров преподается в 8 семестре и заканчивается экзаменом.

Общая трудоёмкость дисциплины составляет 7 ЗЕ (зачётных единиц) (252 академических часа).

2. ТРЕБОВАНИЯ К РЕЗУЛЬТАТАМ ОСВОЕНИЯ ДИСЦИПЛИНЫ

Изучение дисциплины «Автоматизированные системы управления химико-технологическими процессами и системами» при подготовке бакалавров по направлению 18.03.02 Энерго- и ресурсосберегающие процессы в химической технологии, нефтехимии и биотехнологии, профиль «Основные процессы химических производств и химическая кибернетика» способствует формированию следующих компетенций:

Профессиональные компетенции (ПК):

производственно-технологическая деятельность:

способность осуществлять технологический процесс в соответствии с регламентом и использовать технические средства для измерения основных параметров технологического процесса, свойств сырья и продукции (ПК-1);

способность участвовать в совершенствовании технологических процессов с позиций энерго- и ресурсосбережения, минимизации воздействия на окружающую среду (ПК-2);

способность использовать современные информационные технологии, проводить обработку информации с использованием прикладных программ и баз данных для расчета технологических параметров оборудования и мониторинга природных сред (ПК-3);

научно-исследовательская деятельность:

готовностью изучать научно-техническую информацию, анализировать отечественный и зарубежный опыт по тематике исследований (ПК-13);

способность применять современные методы исследования технологических процессов и природных сред, использовать компьютерные средства в научно-исследовательской работе (ПК-14).

В результате изучения дисциплины обучающийся должен:

знать:

основы теории управления;

структуру и функции АСУ ТП;

технические средства современных АСУ ТП;

алгоритмы сбора и обработки информации, расчета технико-экономических показателей;

алгоритмы управления;

основные классы программного обеспечения АСУ;

типовые решения по автоматизации основных технологических процессов (гидромеханических, тепловых, тепломассообменных, химических) химических, нефтехимических и биотехнологических производств;

уметь:

составлять структурные параметрические модели ХТП и ХТС;

классифицировать технологические параметры объекта управления;

синтезировать принципиальные схемы управления ХТП и ХТС;

выбирать средства КИП и А (датчики, измерительные приборы, исполнительные устройства, регуляторы, контроллеры, модули ввода-вывода);

находить параметры настройки цифровых регуляторов;

использовать программное обеспечение для настройки цифровых регуляторов и программирования контроллеров;

оценивать эффективность работы АСУ ХТП и С по заданным критериям качества управления;

читать и самостоятельно разрабатывать функциональные схемы автоматизации;

владеть:

одним из языков программирования контроллеров стандарта МЭК 61131-3;

базовыми навыками проектирования АСУ ХТП и С.

3. ОБЪЁМ ДИСЦИПЛИНЫ И ВИДЫ УЧЕБНОЙ РАБОТЫ

Виды учебной работы	**Всего (8 семестр)**	
	В зачетных	В академ.

	единицах	часах
Общая трудоемкость дисциплины по учебному плану	**7**	**252**
Контактная работа – аудиторные занятия:	**2,7**	**96**
Лекции (Лек)	0,45	16
Практические занятия (ПЗ)	0,45	16
Лабораторные занятия (ЛЗ)	0,9	32
Курсовая работа (практические занятия)	0,9	32
Самостоятельная работа (СР):	**3,3**	**120**
Самостоятельное изучение разделов дисциплины	3,3	119,6
Контактная самостоятельная работа		0,4
Экзамен	**1**	**36**
Подготовка к экзамену	1	35,6
Контактная работа – промежуточная аттестация		0,4
Вид контроля:	**Экзамен и зачет с оценкой**	

Виды учебной работы	**Всего (8 семестр)**	
	В зачетных единицах	В астроном. часах
Общая трудоемкость дисциплины по учебному плану	**7**	**189**
Контактная работа – аудиторные занятия:	**2,7**	**72**
Лекции (Лек)	0,45	12
Практические занятия (ПЗ)	0,45	12
Лабораторные занятия (ЛЗ)	0,9	24
Курсовая работа (практические занятия)	0,9	24
Самостоятельная работа (СР):	**3,3**	**90**
Самостоятельное изучение разделов дисциплины	3,3	89,7
Контактная самостоятельная работа		0,3
Экзамен	**1**	**27**
Подготовка к экзамену	1	26,7
Контактная работа – промежуточная аттестация		0,3
Вид контроля:	**Экзамен и зачет с оценкой**	

4. СОДЕРЖАНИЕ ДИСЦИПЛИНЫ

1. Разделы дисциплины и виды занятий для студентов очного отделения

		Академ. часов				
№ п/п	**Раздел дисциплины**	**Всего**	**Лек.**	**ПЗ**	**ЛЗ**	**СР**
1.	**Раздел 1. Введение в АСУ и основы проектирования. Техническое обеспечение АСУ ТП**	***56***	***4***	***16***	***6***	***30***
1.1	Основы проектирования АСУ	*13*	*1*	*4*	-	*8*
1.2	Техническое обеспечение АСУ ТП	*19*	*1*	*4*	*6*	*8*
1.3	Передача информации в АСУ ТП	*12*	*1*	*4*	-	*7*

		Академ. часов				
№ п/п	**Раздел дисциплины**	**Всего**	**Лек.**	**ПЗ**	**ЛЗ**	**СР**
1.4	Информационно-измерительные каналы	*12*	*1*	*4*	*-*	*7*
2.	**Раздел 2. Программное и математическое обеспечение АСУ ТП**	***80***	***6***	***18***	***26***	***30***
2.1	Программное обеспечение АСУ ТП и компьютерных тренажеров операторов технологического процесса	*13*	*1*	*2*	*6*	*4*
2.2	Программирование контроллеров (ПЛК)	*21*	*1*	*8*	*4*	*8*
2.3	Первичная обработка измерительной информации	*11*	*1*	*2*	*4*	*4*
2.4	Экспериментальное и аналитическое описание элементов АСР, статические и динамические характеристики, передаточные функции, частотные характеристики	*11*	*1*	*2*	*4*	*4*
2.5	Основные законы регулирования и алгоритмы цифрового управления	*13*	*1*	*2*	*4*	*6*
2.6	Адаптивное управление	*11*	*1*	*2*	*4*	*4*
3.	**Раздел 3. Типовые АСУ в химической промышленности**	***80***	***6***	***14***	***-***	***60***
3.1	Управление гидромеханическими процессами	*7,5*	*0,5*	*1*	*-*	*6*
3.2	Управление теплообменными процессами	*10,5*	*0,5*	*2*	*-*	*8*
3.3	Управление тепло-массообменными процессами	*11*	*1*	*2*	*-*	*8*
3.4	Управление процессами ректификации	*13*	*1*	*3*	*-*	*9*
3.5	Управление процессами абсорбции	*11*	*1*	*2*	*-*	*8*
3.6	Управление процессами сушки и экстракции	*11*	*1*	*2*	*-*	*8*
3.7	Управление химическими процессами	*16*	*1*	*2*	*-*	*13*
	ИТОГО	**216**	**16**	**48**	**32**	**120**
	Экзамен	**36**				
	ИТОГО	**252**				

2. Содержание разделов дисциплины

Раздел 1. Введение в АСУ и основы проектирования. Техническое обеспечение АСУ ТП

Введение в АСУ. Понятие АСУ. Иерархическая структура АСУ. Функции АСУ ТП. Обеспечивающие системы АСУ ТП. Основы проектирования АСУ. Стадии и этапы создания АСУ. Принципы разработки функциональных схем автоматизации. Стандарты условных обозначений на функциональных схемах автоматизации.

Техническое обеспечение АСУ ТП. Структура современных АСУ ТП. Технические средства АСУ ТП: измерительные приборы, датчики, исполнительные устройства, измерители-регуляторы, программируемые логические контроллеры (ПЛК), панели оператора, автоматизированные рабочие места, сети и шины передачи данных. Входные и

выходные устройства ПЛК, модули ввода-вывода, понятие о распределенных системах управления.

Передача информации в АСУ ТП. Сигналы и каналы передачи. Полевые шины, основные интерфейсы и протоколы передачи данных.

Информационно-измерительные каналы (ИИК). Структура ИИК. Преобразования сигналов в ИИК. Квантование по времени. Квантование по уровню. Кодирование сигналов. Преобразователи аналоговых и цифровых сигналов.

Раздел 2. Программное и математическое обеспечение АСУ ТП 149

Программное обеспечение АСУ ТП и компьютерных тренажеров операторов технологического процесса. SCADA-пакеты и системы, технология OPC. Основные принципы разработки, отладки и ввода в действие ПО АСУ ТП. Имитационное моделирование в АСУ ТП, базовые принципы создания компьютерных тренажеров операторов АСУ ТП.

Программирование контроллеров (ПЛК). Рабочий цикл ПЛК. Среда программирования CoDeSys, стандарт МЭК61131-3. Структура проекта, компоненты организации программ. Визуализации. Язык программирования FBD. Приемы разработки программ реального времени.

Первичная обработка измерительной информации. Оценка измеряемой величины по показаниям датчика. Фильтрация измеряемых величин.

Основные алгоритмы цифрового управления: позиционное регулирование, импульсное регулирование, цифровой ПИД-регулятор.

Адаптивное управление. Алгоритм адаптивного трехпозиционного регулирования. Введение в усовершенствованное управление.

Раздел 3. Типовые АСУ в химической промышленности

Управление гидромеханическими процессами. Управление системами перемещения сырья и материалов. Особенности управления центробежными и объемными насосами. Системы перемещения полупродуктов и продуктов между технологическими аппаратами. Системы управления длительностью пребывания в цепочке последовательно соединенных аппаратов.

Управление теплообменными процессами. Теплообменники смешения и поверхностные теплообменники как объекты управления: балансовые уравнения, параметрическая схема процесса теплообмена, статические и динамические характеристики теплообменников. Варианты схем автоматического управления. Управление теплообменниками при изменении фазового состояния теплоносителей.

Управление тепло-массообменными процессами. Управление процессами выпаривания. Математическая модель процесса выпаривания. Показатель эффективности и цель управления. Параметрическая схема процесса выпаривания. Методы измерения концентрации упаренного раствора. Сравнительный анализ типовых схем управления процессом выпаривания. Прямое и перекрестное регулирование выпарного аппарата. Схема регулирования давления.

Управление процессами ректификации. Ректификационная колонна и её вспомогательное оборудование. Показатель эффективности и цель управления. Материальный баланс ректификационной установки. Параметрическая схема процесса ректификации. Регулирование состава дистиллята. Регулирование состава кубового продукта. Каскадные АСР и схемы регулирования соотношения расходов с коррекцией по составу дистиллята и кубового продукта. Использование микропроцессорной техники в управлении ректификационной установкой.

Управление процессами абсорбции. Показатель эффективности и цель управления. Основные уравнения массопередачи и теплопередачи. Параметрическая схема процесса абсорбции. Одноконтурные схемы регулирования процесса абсорбции. Комбинированные схемы регулирования процесса абсорбции. Трехимпульсная схема регулирования процесса абсорбции. Комбинированная схема регулирования процессов абсорбции с

двухточечной подачей абсорбента в середину и верх абсорбера для улучшения разделительной способности колонны. Принципиальная схема регулирования двух последовательно соединенных абсорберов. Сочетание процесса абсорбции с процессом десорбции.

Управление процессами сушки. Показатель эффективности и цель управления процессами сушки. Сушка в аппаратах с большим временем пребывания (более 1 часа). Одноконтурная и каскадная схемы регулирования барабанной сушилки. Сушилки с малым временем пребывания: распылительные сушилки и сушилка с кипящим слоем (КС).

Принципиальные схемы систем управления. Примеры параметрических схем процессов сушки. Показатель эффективности, цель управления процессами сушки, параметрическая схема.

Управление процессами экстракции. Принципиальные схемы систем управления экстракционной колонной.

Управление химическими процессами. Управление жидкофазными реакторами. Одноемкостный реактор смешения: одноконтурная, каскадная и комбинированная системы автоматического регулирования концентрации смеси, схема регулирования температуры. Системы автоматизации очистки сточных вод. Примеры систем управления газофазными реакторами. Управление процессом пиролиза. Печи пиролиза как объект управления. Показатель эффективности и цель управления. Параметрическая схема для печи пиролиза. Экономический критерий оптимизации процесса пиролиза. Системы стабилизации температурного режима: одноконтурные, каскадные, комбинированные.

5. СООТВЕТСТВИЕ СОДЕРЖАНИЯ ТРЕБОВАНИЯМ К РЕЗУЛЬТАТАМ ОСВОЕНИЯ ДИСЦИПЛИНЫ

Компетенции	Раздел 1	Раздел 2	Раздел 3
знать:			
основы теории управления;;	+	+	+
структуру и функции АСУ ТП;	+		
технические средства современных АСУ ТП;	+		
алгоритмы сбора и обработки информации, расчета технико-экономических показателей;		+	
алгоритмы управления;		+	
основные классы программного обеспечения АСУ;		+	
типовые решения по автоматизации основных технологических процессов (гидромеханических, тепловых, тепломассообменных, химических) химических, нефтехимических и биотехнологических производств;			+
уметь:			
составлять структурные параметрические модели ХТП и ХТС;	+		+
классифицировать технологические параметры объекта управления;	+		+
синтезировать принципиальные схемы управления ХТП и ХТС;	+		+
выбирать средства КИП и А (датчики, измерительные приборы, исполнительные устройства, регуляторы, контроллеры, модули ввода-вывода);	+		+
находить параметры настройки цифровых регуляторов;		+	
использовать программное обеспечение для настройки цифровых регуляторов и программирования контроллеров;		+	
оценивать эффективность работы АСУ ХТП и С по заданным		+	+

Компетенции	Раздел 1	Раздел 2	Раздел 3
критериям качества управления;			
читать и самостоятельно разрабатывать функциональные схемы автоматизации;	+		+
владеть:			
одним из языков программирования контроллеров стандарта МЭК 61131-3;		+	+
базовыми навыками проектирования АСУ ХТП и С.	+	+	+
Профессиональные компетенции:			
Компетенции в производственно-технологической деятельности:			
- способность осуществлять технологический процесс в соответствии с регламентом и использовать технические средства для измерения основных параметров технологического процесса, свойств сырья и продукции (ПК-1)	+		+
- способность участвовать в совершенствовании технологических процессов с позиций энерго- и ресурсосбережения, минимизации воздействия на окружающую среду (ПК-2)	+	+	+
- способность использовать современные информационные технологии, проводить обработку информации с использованием прикладных программ и баз данных для расчета технологических параметров оборудования и мониторинга природных сред (ПК-3)		+	
Компетенции в научно-исследовательской деятельности:			
- готовность изучать научно-техническую информацию, анализировать отечественный и зарубежный опыт по тематике исследований (ПК-13)	+	+	+
- способность применять современные методы исследования технологических процессов и природных сред, использовать компьютерные средства в научно-исследовательской работе (ПК-14)	+	+	+

6. ПРАКТИЧЕСКИЕ И ЛАБОРАТОРНЫЕ ЗАНЯТИЯ

1. Практические занятия

Предусмотрены практические занятия обучающегося в бакалавриате в объеме 48 акад. ч., в том числе, 32 часа на выполнение курсовой работы.

Примерный перечень тем практических занятий

№ п/п	№ раздела дисциплины	Темы практических (семинарских) занятий	Часы
1	1	Функциональные схемы автоматизации	1
2		Технические средства АСУ ТП	1
3		Интерфейсы и протоколы передачи данных в АСУ ТП	1
4		Изучение типового информационно-измерительного канала современной АСУ ТП	1
5	2	Классификация ПО АСУ ТП. Обзор современных SCADA-пакетов	1
6		Рабочий цикл ПЛК. Основные приемы программирования контроллеров в среде CoDeSys	1
7		Способы программной реализации алгоритмов цифровой фильтрации	1

8		Способы программной реализации ПИД-закона регулирования	1
9		Способы программной реализации адаптивного трехпозиционного регулятора	1
10	3	Типовые схемы управления гидромеханическими процессами	1
11		Типовые схемы управления теплообменными процессами	1
12		Типовые схемы управления процессами выпаривания	1
13		Типовые схемы управления процессами ректификации	1
14		Типовые схемы управления процессами абсорбции	1
15		Типовые схемы управления процессами сушки и экстракции	1
16		Типовые схемы управления химическими процессами (на примере реактора смешения и печи пиролиза)	1

2. Лабораторные занятия

Лабораторный практикум по дисциплине «Автоматизированные системы управления химико-технологическими процессами и системами» выполняется в соответствии с Учебным планом в 8 семестре и занимает 32 акад. ч. Лабораторные работы охватывают 2 раздела дисциплины. В практикум входит 16 работ, примерно по 2 ч на каждую работу. В зависимости от трудоемкости включенных в практикум работ их число может быть уменьшено. Выполнение лабораторного практикума способствует закреплению материала, изучаемого в дисциплине «Автоматизированные системы управления химико-технологическими процессами и системами», а также приобретению навыков разработки программного обеспечения АСУ.

Примерный перечень тем лабораторных работ

№ п/п	Раздел дисциплины	Тема лабораторной работы	Часы
1	1.2; 2.1; 2.2	Знакомство со средой программирования CoDeSys: пользовательский интерфейс, работа с проектами, установка связи и конфигурирование ПЛК (2 акад. часа)	2
2	2.2	Визуализации CoDeSys: изучение графических элементов (2 акад. часа)	2
3	2.2	Визуализации CoDeSys: дистанционное управление объектом (2 акад. часа)	2
4	2.2; 2.4	Основы языка программирования FBD на примерах простейших законов регулирования, сигнализации и блокировки (2 акад. часа)	2
5	2.2	Компоненты организации программ (POU): программы, функции, функциональные блоки (2 акад. часа)	2
6	2.2	Библиотеки CoDeSys. Стандартные POU (2 акад. часа)	2
7	2.2	Таймеры и часы реального времени (2 акад. часа)	2
8	2.1; 2.2	Имитационное моделирование объекта управления средствами CoDeSys и отладка управляющих программ (2 акад. часа)	2
9	2.4	Разработка ПО АСУ моделью реактора смешения с использованием двухпозиционного регулирования (2 акад. часа)	2
10	2.4	Разработка ПО АСУ моделью реактора смешения с использованием трехпозиционного регулирования (2 акад. часа)	2
11	2.4	Разработка ПО АСУ каскадом аппаратов с использованием каскадной схемы регулирования (2 акад. часа)	2
12	2.4	Разработка ПО АСУ каскадом аппаратов с использованием	2

№ п/п	Раздел дисциплины	Тема лабораторной работы	Часы
		схемы связанного регулирования (2 акад. часа)	
13	2.4	Разработка ПО АСУ климатической камерой с использованием ПИД-закона регулирования (2 акад. часа)	2
14	2.5	Разработка ПО АСУ климатической камерой с использованием адаптивного трехпозиционного регулирования (2 акад. часа)	2
15	2.4	Разработка ПО АСУ электрическим калорифером с использованием ПИД-закона регулирования (2 акад. часа)	2
16	2.5	Разработка ПО АСУ электрическим калорифером с использованием адаптивного трехпозиционного регулирования (2 акад. часа)	2

7. САМОСТОЯТЕЛЬНАЯ РАБОТА

Учебной программой дисциплины «Автоматизированные системы управления химико-технологическими процессами и системами» предусмотрено самостоятельное изучение разделов дисциплины в объеме 120 акад. часов.

Самостоятельная работа проводится с целью углубления знаний по дисциплине и предусматривает следующие виды:

регулярную проработку пройденного на лекциях и практических занятиях учебного материала;

изучение основной и дополнительной литературы, источников научно-технической информации по дисциплине, рекламных материалов изготовителей контрольно-измерительных приборов и средств автоматизации;

подготовку к сдаче экзамена.

8. ПРИМЕРЫ ОЦЕНОЧНЫХ СРЕДСТВ ДЛЯ КОНТРОЛЯ ОСВОЕНИЯ ДИСЦИПЛИНЫ

1. Примерная тематика курсовой работы

Курсовая работа выполняется в 8 семестре. Темы работы формируются по двум вариантам:

Вариант 1. Разработка функциональной схемы автоматизации и спецификации КИП и А для распределенной АСУ ТП (наименование технологического процесса).

Вариант 2. Разработка программного обеспечения распределенной АСУ ТП (наименование технологического процесса).

Примеры тем курсовой работы:

Разработка программного обеспечения распределенной АСУ ТП получения аммиачной селитры.

Разработка функциональной схемы автоматизации и спецификации КИП и А для распределенной АСУ ТП синтеза карбамида.

2. Контрольные работы

Контрольная работа № 1 предусматривает оценку знаний, умений и навыков по разделам № 1, 2. Максимальная оценка – **10 баллов**.

Контрольная работа № 1 состоит из 3 **заданий**, первое оценивается **4 баллами, второе – 3 баллами, третье – 3 баллами**.

Пример варианта контрольной работы № 1.

Вариант 1.

1. Понятие АСУ, АСР, АСУ ТП, АСУП
2. Расшифровать условное обозначение прибора:

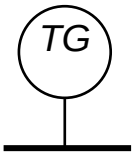

3. Изобразить условное обозначение прибора по его описанию: «Прибор для измерения соотношения расходов показывающий, регистрирующий, установленный на щите».

Контрольная работа № 2 предусматривает оценку знаний, умений и навыков по разделу № 3. Максимальная оценка – **10 баллов**.

Контрольная работа № 2 состоит из 2 **заданий**, каждое оценивается **5 баллами**.

Пример варианта контрольной работы № 2.

Вариант 1.

1. Одноконтурная и комбинированная схемы управления процессом нагревания в трубчатом теплообменнике.
2. Комбинированная схема регулирования процесса абсорбции с дополнительным импульсом по расходу исходной смеси.

Контрольная работа № 3 предусматривает оценку знаний, умений и навыков по разделам № 1, 2 и 3. Максимальная оценка – **20 баллов**. Контрольная работа состоит из одного домашнего задания. Темы задания формируются по двум вариантам:

Вариант 1. Разработка функциональной схемы автоматизации и спецификации КИП и А для распределенной АСУ ТП (наименование технологического процесса).

Вариант 2. Разработка программного обеспечения распределенной АСУ ТП (наименование технологического процесса).

Примеры тем задания на контрольную работу:

«Разработка программного обеспечения распределенной АСУ ТП получения аммиачной селитры».

«Разработка функциональной схемы автоматизации и спецификации КИП и А для распределенной АСУ ТП синтеза карбамида».

3. Оценочные средства по лабораторным работам

Максимальная оценка за лабораторную работу № 1 составляет **8 баллов**, за лабораторную работу № 2 - **12 баллов**. Форму контроля рекомендуется выбирать с учетом темы лабораторной работы и индивидуальных особенностей обучаемого. Такой формой может быть устный опрос, в ходе которого обучаемый отвечает на вопросы из перечня контрольных вопросов (п. 8.3.1).

Примерный перечень контрольных вопросов по лабораторным работам

1. Устройство и принцип действия лабораторной установки, что является объектом управления.

Перечислить контрольно-измерительные приборы и средства автоматизации, используемые в работе.

Какие алгоритмы первичной обработки информации были использованы в работе?

Какие законы регулирования были использованы в работе?

Какие схемы АСР были использованы в работе?

Какие методы расчета АСР были использованы в работе?

Назначение элементов разработанной управляющей программы.

Назначение элементов разработанной визуализации.

4. Примеры контрольных вопросов для оценки освоения дисциплины

Примеры контрольных вопросов для промежуточного контроля (раздел 1)

1. Иерархическая структура АСУ

Функции АСУ ТП

Обеспечивающие системы АСУ ТП

Стадии и этапы проектирования АСУ ТП

Структура современных АСУ ТП

Программируемый логический контроллер (ПЛК), отличия от ИРТ. Входы и выходы ПЛК

Измеритель-регулятор технологический (ИРТ), отличия от ПЛК. Входы и выходы ИРТ

Передача информации в АСУ ТП. Аналоговые и цифровые сигналы. Стандартные электрические и пневматические сигналы

Передача информации в АСУ ТП. Последовательный интерфейс RS-485

Передача информации в АСУ ТП. Протокол HART

Передача информации в АСУ ТП. Протокол Modbus

Информационно-измерительный канал (ИИК), его структура и предназначение. Преобразование сигналов в ИИК

Преобразование аналоговых сигналов в дискретную форму: квантование по времени

Теорема Котельникова. Выбор такта квантования по времени

Преобразование аналоговых сигналов в дискретную форму: квантование по уровню

Кодирование измерительной информации, дерево кодирования

Преобразователи аналоговых и цифровых сигналов (АЦП и ЦАП)

Примеры контрольных вопросов для промежуточного контроля (раздел 2)

SCADA-пакеты и системы

Технология OPC (OPC DA, OPC UA)

Компьютерные тренажеры операторов АСУ ТП

Рабочий цикл ПЛК

Компоненты организации программ (POU) CoDeSys

Простые типы данных CoDeSys

Операторы языка FBD

Алгоритм определения оценки измеряемой величины по показанию датчика

Аналоговая фильтрация сигналов

Фильтрация сигналов. Алгоритм экспоненциальной фильтрации

Фильтрация сигналов. Алгоритм фильтра скользящего среднего

Двухпозиционные регуляторы с «полным» и «неполным притоком», их статические характеристики, алгоритмы регулирования

Двухпозиционный регулятор с гистерезисом, алгоритм регулирования

Трехпозиционный регулятор, его настройка и статическая характеристика, алгоритм регулирования

Импульсное регулирование. Широтно-импульсная модуляция

Цифровой ПИД-регулятор: алгоритм позиции

Цифровой ПИД-регулятор: алгоритм приращений

Адаптивное управление, классификация адаптивных регуляторов

Адаптивный трехпозиционный регулятор с адаптацией средней позиции

Примеры контрольных вопросов для промежуточного контроля (раздел 3)

Управление перемещением полупродуктов и продуктов между технологическими аппаратами

Управление теплообменными процессами в поверхностных теплообменниках
Управление процессами выпаривания
Управление процессом ректификации при небольших возмущениях
Управление процессом ректификации: регулирование состава дистиллята
Управление процессом ректификации: регулирование состава кубового продукта
Способы регулирования давления в ректификационных колоннах
Одноконтурные и комбинированные схемы управления процессом одноступенчатой абсорбции
Схемы управления процессом двухступенчатой абсорбции (в одном аппарате и в двух последовательно соединенных аппаратах)
Управление процессом «абсорбция-десорбция» на примере очистки газа от сероводорода
Управление процессом экстракции
Одноконтурная и каскадная АСР барабанной сушилки
Управление процессом сушки в распылительной сушилке
Управление процессом сушки в сушилке «кипящего слоя»
Управление жидкофазными одноемкостными реакторами смешения
Управление газофазным реактором на примере контактного аппарата сернокислотного производства
Управление печами пиролиза

Полный перечень оценочных средств приведен в виде отдельного документа, являющегося неотъемлемой частью основной образовательной программы.

5. Структура и пример экзаменационного билета

Промежуточный контроль освоения материала дисциплины проводится в форме устного экзамена, включающего контрольные вопросы по материалу разделов 1-3.

Экзамен по дисциплине «Автоматизированные системы управления химико-технологическими процессами и системами» включает контрольные вопросы по трем разделам учебной программы (см. выше). Экзаменационный билет состоит из 3 вопросов, относящихся к разным разделам дисциплины. Ответы на вопросы экзаменационного билета оцениваются из 40 баллов (максимальная оценка) следующим образом: первый и второй вопросы – максимально по 10 баллов каждый, третий вопрос – максимально 20 баллов. Общая оценка экзамена складывается путем суммирования оценок текущего контроля и ответа на экзамене. Максимальная оценка экзамена – 100 баллов.

Пример экзаменационного билета

«Утверждаю» Зав. каф. КХТП (Должность, название кафедры) _____ Глебов М.Б (Подпись) (Фамилия И. О.) «___» _____ 20___г.	Министерство науки и высшего образования РФ Российский химико-технологический университет имени Д.И. Менделеева КАФЕДРА КИБЕРНЕТИКИ ХИМИКО-ТЕХНОЛОГИЧЕСКИХ ПРОЦЕССОВ Направление подготовки 18.03.02 Энерго- и ресурсосберегающие процессы в химической технологии, нефтехимии и биотехнологии

Билет № 1

1 (10 баллов). Иерархическая структура АСУ
2 (10 баллов). Алгоритм определения оценки измеряемой величины по показанию датчика
3 (20 баллов). Управление печами пиролиза

9. УЧЕБНО-МЕТОДИЧЕСКОЕ ОБЕСПЕЧЕНИЕ ДИСЦИПЛИНЫ

1. Рекомендуемая литература

А) Основная литература:

1. Дубровский И.И., Лукьянов В.Л. Проектирование автоматизированных систем управления химико-технологическими процессами и системами. М.: РХТУ им. Д. И. Менделеева, 2015. 212 с.

Б) Дополнительная литература:

1. Дудников Е.Г. Автоматическое управление в химической промышленности. – М.: Химия, 1987. – 368 с.

Программирование логических контроллеров в среде CoDeSys: учеб. пособие/ И. И. Дубровский, В. Л. Лукьянов, А. М. Шеховцова. – М. : РХТУ им. Д. И. Менделеева, 2009. 143 с.

Теория и практика применения позиционных законов регулирования в химической технологии / И. И. Дубровский, В. Л. Лукьянов, В. З. Магергут.– М.: РХТУ им. Д. И. Менделеева, 2012. 260 с.

Голубятников В.А., Шувалов В.В. Автоматизация производственных процессов в химической промышленности/ СПб.: Химия, 1985. - 352 с.

Микропроцессорные системы управления: учеб. пособие/ В. П. Плютто, И. И. Дубровский, В. Л. Лукьянов.– М.: РХТУ им. Д. И. Менделеева, 2008. 196 с.

Типовые решения по автоматизации технологических процессов в химической промышленности / В. П. Плютто, И. И. Дубровский, В. Л. Лукьянов.– М.: РХТУ им. Д. И. Менделеева, 2008. 128 с.

ГОСТ 34.601-90. ЕСС АСУ. «Автоматизированные системы. Стадии создания».

ГОСТ 24.104-85. «Информационная технология. Автоматизированные системы управления. Общие требования».

ГОСТ 21.208-2013. «Система проектной документации для строительства. Автоматизация технологических процессов. Обозначения условные приборов и средств автоматизации в схемах».

ГОСТ 21.408-93. Межгосударственный стандарт. «Правила выполнения рабочей документации автоматизации технологических процессов»

2. Рекомендуемые источники научно-технической информации

Журнал «Автоматизация в промышленности». ISSN: 1819-5962.

Журнал «СТА» («Современные технологии автоматизации»). ISSN: 0206-975X.

Journal of Process Control. ISSN: 0959-1524.

Журнал «Computers and Chemical Engineering». ISSN: 0098-1354.

Журнал «IEEE CONTROL SYSTEMS MAGAZINE». ISSN: 0272-1708.

Журнал «IEEJ Journal of Industry Applications». ISSN: 2187-1094.

Рекламные материалы ведущих производителей контрольно-измерительных приборов и средств автоматизации.

3. Средства обеспечения освоения дисциплины

Для реализации учебной программы подготовлены следующие средства обеспечения освоения дисциплины:

компьютерные презентации интерактивных лекций – 16, (общее число слайдов – 319);

банк тестовых заданий для текущего контроля освоения дисциплины (общее число вопросов – 100);

банк тестовых заданий для промежуточного контроля освоения дисциплины (общее число вопросов – 50).

При использовании электронного обучения и дистанционных образовательных технологий занятия полностью или частично проводятся в режиме онлайн. При этом первый пункт списка заменяется следующим разделом:

– групповой чат в ЭИОС, индивидуальные чаты и тематическая группа в социальной сети http://vk.com/, групповые онлайн-конференции и индивидуальные онлайн-собеседования в Discord.

Для освоения дисциплины используются следующие нормативные и нормативно-методические документы (обновить даты обращения):

− Федеральный закон Российской Федерации от 29.12.2012 № 273-ФЗ «Об образовании в Российской Федерации» [Электронный ресурс] – Режим доступа: http://pravo.gov.ru/proxy/ips/?docbody=&nd=102162745&intelsearch=273-%D4%C7 (дата обращения: 01.06.2020).

− Федеральные государственные образовательные стандарты высшего образования // Координационный совет учебно-методических объединений и научно-методических советов высшей школы. Портал Федеральных образовательных стандартов высшего образования [Электронный ресурс] – Режим доступа: http://fgosvo.ru/fgosvo/92/91/4 (дата обращения: 01.06.2020).

− Приказ Министерства образования и науки РФ от 23.08.2017 № 816 «Об утверждении Порядка применения организациями, осуществляющими образовательную деятельность, электронного обучения, дистанционных образовательных технологий при реализации образовательных программ» [Электронный ресурс]. Режим доступа: http://pravo.gov.ru/proxy/ips/?docbody=&nd=102447332&intelsearch=816+%EF%F0%E8%EA%E0%E7 (дата обращения: 01.06.2020).

При освоении дисциплины студенты должны использовать информационные и информационно-образовательные ресурсы следующих порталов и сайтов:

– Система федеральных образовательных порталов. Система открытого образования. Консалтинговый центр ИОС ОО РФ [Электронный ресурс] – Режим доступа: http://www.openedu.ru (дата обращения: 01.06.2020).

– Информационно-коммуникационные технологии в образовании. Система федеральных образовательных порталов [Электронный ресурс] – Режим доступа: http://ict.edu.ru/ (дата обращения: 01.06.2020).

– Информационная система «Единое окно доступа к образовательным ресурсам». URL: http://window.edu.ru/ (дата обращения: 01.06.2020).

– ФЭПО: соответствие требованиям ФГОС [Электронный ресурс] – Режим доступа: http://fepo.i-exam.ru/ (дата обращения: 01.06.2020).

10. МЕТОДИЧЕСКИЕ УКАЗАНИЯ ДЛЯ ОБУЧАЮЩИХСЯ

10.1. Для студентов, обучающихся без использования дистанционных образовательных технологий

Лекции призваны дать систематизированные основы научных знаний в области теории автоматизированных систем управления, технического, математического и программного обеспечения современных АСУ ХТП и С, помочь в освоении методов выбора технических и программных средств АСУ ХТП и С, обучить основам разработки программного обеспечения АСУ ХТП и С, изучить типовые решения по автоматизации наиболее распространенных химико-технологических систем.

При изучении и проработке теоретического материала необходимо:

повторить законспектированный на лекционном занятии материал и дополнить его с учетом рекомендованной по данной теме литературы;

при самостоятельном изучении теоретической темы сделать конспект, используя рекомендованные в РПД литературу и источники научно-технической информации.

Лабораторные работы проводятся с целью углубления и закрепления знаний, полученных на лекциях и в процессе самостоятельной работы над учебной и научной литературой, нормативными документами, приобретения навыков разработки программного обеспечения АСУ. Выполняются на установках, включающих в себя

физические модели реальных промышленных объектов управления, и оборудованных программируемыми логическими контроллерами (ПЛК). В состав лабораторных установок входят персональные компьютеры, оснащенные системами программирования контроллеров и визуализации технологических процессов.

В лабораторном практикуме обучающийся отрабатывает на практике навыки и приемы программирования контроллеров, создавая учебную автоматизированную систему сбора данных и управления объектом, визуализации технологического процесса.

Для качественного усвоения и закрепления полученных знаний, студенту рекомендуется самостоятельно повторять и отрабатывать отдельные моменты лабораторного практикума. Для этого после первого (ознакомительного) лабораторного занятия необходимо установить, например, на домашний компьютер, систему программирования CoDeSys с target-файлами ПЛК, использующимися в лаборатории.

При подготовке к лабораторным работам рекомендуется:

повторить законспектированный на соответствующей лекции материал;

освежить в памяти результаты предыдущего лабораторного занятия (для этого запустить разрабатываемый проект в системе программирования CoDeSys);

составить список выявленных ошибок и недоделок в исходном коде (в форме электронного документа или на бумаге);

составить примерный план будущего лабораторного занятия с учетом составленного списка.

В ходе лабораторного занятия следует выполнять указания и рекомендации преподавателя, задавать ему вопросы по всем встретившимся трудностям в процессе разработки программы, сообщать о любых сбоях в работе оборудования и программного обеспечения в лаборатории. Приветствуется коллективное обсуждение способов решения возникших проблем и результатов работы, если оно занимает разумное время и не препятствует нормальному ходу лабораторного практикума.

Обучающийся должен выполнить работу в поставленные преподавателем сроки и быть готовым продемонстрировать:

исходный код разрабатываемой программы;

вид созданных визуализаций;

работоспособность программного обеспечения в режиме эмуляции и/или на физическом объекте управления;

понимание написанного кода программы и использованных алгоритмов.

Самостоятельная работа призвана способствовать обретению навыков самостоятельной деятельности в области автоматизации технологических процессов с привлечением анализа текстов литературных источников и применения различных методов исследования, выработке умения самостоятельно и критически подходить к изучаемому материалу. Предлагаются следующие формы самостоятельной работы:

работа с научной и учебной литературой;

более глубокое изучение вопросов, изучаемых на лекциях;

подготовка к контрольным и лабораторным работам, а также к экзамену;

Задачи самостоятельной работы – обеспечивать овладение знаниями, закрепление и систематизацию знаний, формирование умений и навыков. Примерный алгоритм самостоятельной работы студента:

чтение текста (учебника, пособия, конспекта лекций);

конспектирование текста;

подготовка к контрольным и лабораторным работам, экзамену;

ответы на контрольные вопросы;

составление планов и тезисов ответа.

Курсовая работа. Работа посвящена проектированию АСУ технологического процесса, системы или отдельного аппарата (в зависимости от задания). Результатом работы является пакет проектной документации (учебный вариант, включающий

функциональную схему автоматизации, спецификации контрольно-измерительных приборов и средств автоматизации и пр.) и программного обеспечения для создания на этой базе АСУ реальным технологическим объектом или имитационной моделью. Выполнение работы в требуемом объеме подтверждает готовность обучающегося к профессиональной деятельности, связанной с решением задач автоматизации технологических процессов.

Задания на работу могут быть двух вариантов:

1. «Разработка функциональной схемы автоматизации (ФСА) и спецификации контрольно-измерительных приборов и средств автоматизации (КИП и А) для распределенной АСУ ТП».

«Разработка программного обеспечения распределенной АСУ ТП».

В первом варианте в состав задания входит технологическая схема без указания или с неполным перечнем КИП и А. Во втором варианте заданием служит готовая ФСА с полным перечнем КИП и А.

Работа должна состоять из:

пояснительной записки;

чертежа функциональной схемы автоматизации;

спецификации КИП и А;

программного обеспечения (только для второго варианта задания).

Пояснительная записка общим объемом от 20 до 40 страниц машинописного текста выполняется на бумаге формата А4 и должна включать в себя:

титульный лист и задание на работу;

описание химико-технологического процесса или фрагмент технологического регламента;

анализ химико-технологического процесса как объекта управления (с перечнем регулируемых величин, сигнализаций и блокировок – если это необходимо, регулирующих и возмущающих воздействий, описанием критерия оптимальности или показателей эффективности системы управления);

ход разработки функциональной схемы автоматизации (первый вариант задания);

описание основных особенностей разработанного программного обеспечения: алгоритмы управления, список входных и выходных переменных, список визуализированных и регистрируемых параметров (второй вариант задания).

Чертеж ФСА и спецификации КИП и А выполняются в виде приложений на листах бумаги формата А4, А3 или А2.

Программное обеспечение включает в себя управляющую программу для ПЛК и одну или несколько мнемосхем объекта управления, отражающих его текущее состояние – измеренные значения технологических параметров, а также текущее состояние (положение) каждого исполнительного устройства. Программное обеспечение предоставляется преподавателю в электронной форме, кроме того, распечатка управляющей программы и мнемосхем оформляется в виде приложений (на листах бумаги формата А4).

10.2. Для студентов, обучающихся с использованием дистанционных образовательных технологий

При использовании электронного обучения и дистанционных образовательных технологий занятия полностью или частично проводятся в режиме онлайн. Объем дисциплины и распределение нагрузки по видам работ соответствует п. 4.1. Распределение баллов соответствует п. 10.1 либо может быть изменено в соответствии с решением кафедры, в случае перехода на ЭО и ДОТ в процессе обучения. Решение кафедры об используемых технологиях и системе оценивания достижений обучающихся принимается с учетом мнения ведущего преподавателя и доводится до обучающихся.

11. МЕТОДИЧЕСКИЕ РЕКОМЕНДАЦИИ ДЛЯ ПРЕПОДАВАТЕЛЕЙ

11.1. Для преподавателей, реализующих образовательные программы без использования дистанционных образовательных технологий

Организация лекционных занятий и самостоятельной работы. Лекционный курс является теоретической основой данной дисциплины. Учитывая широкий круг охватываемых научно-технических направлений, таких как теория управления, дискретная математика, измерительная техника, информатика, программирование, проектное дело, в условиях ограниченного времени обучения лекционный курс обязательно должен дополняться самостоятельной работой студента.

Особенность данной дисциплины – практическая направленность. Поэтому лекции должны иллюстрироваться примерами решений по автоматизации, схемами и алгоритмами, применяющимися на действующих производственных объектах и в научных организациях.

В конце каждой лекции преподавателю следует обратить особое внимание обучающихся на вид объем самостоятельной работы по рассмотренной в лекции тематике, указать литературные и информационные источники для самостоятельной работы.

Организация лабораторных занятий. Лабораторные работы посвящены преимущественно программированию контроллеров (ПЛК) как основе разработки современных АСУ ХТП и С. Их цель – углубление и закрепление знаний, полученных на лекциях и в ходе самостоятельной работы, практическая отработка навыков и приемов программирования.

Темы лабораторных работ, приведенные в настоящей программе дисциплины, разбиваются на два блока. Первые 8 относятся к изучению системы и языка программирования. Каждый студент должен выполнить все 8 работ (приблизительно по 2 академических часа на работу). Задания на лабораторные работы этого блока не должны быть излишне сложными и не обязательно должны требовать предварительной подготовки студента. Форма контроля может выбираться произвольно. Максимальная оценка по данному блоку – 10 баллов.

Второй блок (темы работ с 9-й по 16-ю) посвящен разработке законченного пакета программного обеспечения АСУ одной из установок, имеющийся в лаборатории. На момент создания данной программы действуют лабораторные установки, включающие в себя 4 объекта управления: «Модель реактора смешения», «Каскад реакторов», «Электрический калорифер» и «Климатическая камера». Пакет должен включать в себя исходный код управляющей программы ПЛК и необходимое количество визуализаций. Студент должен выполнить работу по одной из тем по указанию преподавателя в течение 3-4 занятий по 4 академических часа. Допускается самостоятельная работа студента по теме лабораторной работы. Программа должна быть отлажена в режиме эмуляции (по возможности с программной имитацией объекта управления), в конце работы студент должен продемонстрировать ее работоспособность на физическом объекте управления и подтвердить понимание созданного кода программы и используемых алгоритмов. Форма контроля и отчета студента по лабораторной работе из данного блока – произвольная, максимальная оценка – 20 баллов.

Для формирования навыков самостоятельной разработки программного обеспечения лабораторные работы студенты должны выполнять строго индивидуально на отдельном рабочем месте (персональном компьютере). Тема лабораторной работы второго блока должна быть уникальна в пределах одной учебной группы. При недостатке уникальных тем в приведенном в данной программе перечне допускается добавление новых тем (например, путем изменения закона или схемы регулирования).

В начале каждого лабораторного занятия преподавателю рекомендуется проводить краткую лекцию по теме занятия с целью закрепления разобранного ранее материала и рассмотрения дополнительных аспектов программирования, в том числе, элементов

языков программирования, отличных от FBD (выбранного в данной программе в качестве основного).

В конце каждого занятия преподаватель обязан проконтролировать ход выполнения заданий всех присутствующих обучающихся, а также рассказать о теме и плане следующего лабораторного занятия.

Курсовая работа. Задание на работу должно выдаваться в самом начале изучения дисциплины. Предусмотрены два варианта задания: «Разработка функциональной схемы автоматизации и спецификации контрольно-измерительных приборов и средств автоматизации для распределенной АСУ ТП» и «Разработка программного обеспечения распределенной АСУ ТП». Допускается выбор в качестве конкретного объекта управления как технологического процесса в целом, так и отдельного аппарата. Приветствуется выбор объекта управления по результатам консультации с научным руководителем дипломной работы студента.

Основой для выбора темы работы могут быть:

регламенты химико-технологических процессов, изученных в ходе производственной практики;

задания по модернизации действующих систем управления на объектах химической промышленности;

планы по созданию комплексных систем автоматизации технологических процессов, технологических систем, научных и учебных лабораторных установок;

задания на разработку новых или адаптацию существующих программно-технических решений для повышения эффективности управления технологическими процессами и системами.

С целью привития навыков работы в команде рекомендуется выдавать задания таким образом, чтобы один объект управления (технологический процесс или крупный агрегат) приходился на двух (а в случае сложных объектов – и более) студентов. Таким образом формируются «бригады», совместные усилия которых направлены на решение единой комплексной задачи по автоматизации объекта, что позволяет отрабатывать способность к взаимодействию, полезную в дальнейшей производственной деятельности.

В процессе выполнения работы преподаватель проводит занятия со студентами. Первое, а, при необходимости, и второе, целесообразно проводить в форме лекции, в начале которой выдаются задания, затем подробно объясняются цели и задачи работы, ее календарный план и основные этапы, систему контроля и оценки. Также целесообразно включить в данную лекцию рассмотрение основных принципов проектирования и документирования АСУ, привести список рекомендуемой литературы и нормативных документов.

Дальнейшие занятия проводятся в форме консультаций и промежуточных контрольных точек (рекомендуется не менее 2-х контрольных точек). По окончании выполнения работы принимается зачет с оценкой и выставляется итоговая рейтинговая оценка. Максимальная оценка составляет **100 баллов**.

11.2. Для преподавателей, реализующих образовательные программы с использованием дистанционных образовательных технологий

При использовании электронного обучения и дистанционных образовательных технологий занятия полностью или частично проводятся в режиме онлайн. Объем дисциплины и распределение нагрузки по видам работ соответствует п. 4.1. Распределение баллов соответствует п. 10.1 либо может быть изменено в соответствии с решением кафедры, в случае перехода на ЭО и ДОТ в процессе обучения. Решение

кафедры об используемых технологиях и системе оценивания достижений обучающихся принимается с учетом мнения ведущего преподавателя и доводится до обучающихся.

Реализация ЭО и ДОТ предполагает использование следующих видов учебной деятельности: лекции в Discord с использованием опции «стрим» для онлайн-отображения демонстрационного материала, групповые онлайн-консультации и онлайн-конференции в Discord, лабораторные работы, проводимые с применением ЭО и ДОТ, самостоятельная работа, текущий контроль в режиме проверки выполнения домашних заданий, индивидуальные онлайн-собеседования в Discord для контроля выполнения отчётов по лабораторным работам.

При реализации РПД в зависимости от конкретной ситуации ЭО и ДОТ могут быть применены в следующем виде:

- объем часов контактной работы обучающихся с преподавателем не сокращается и электронные образовательные ресурсы (ЭОР) методически обеспечивают самостоятельную работу обучающихся в объеме, предусмотренном рабочей программой данной дисциплины; при этом в случае необходимости занятия проводятся в режиме онлайн (данный вид ЭО и ДОТ является более предпочтительным);
- смешанные формы обучения, сочетающие в себе аудиторные занятия (при возможности перевода части контактных часов работы обучающихся с преподавателем в электронную информационно-образовательную среду без потери содержания учебной дисциплины) и ЭОР (часть учебного материала (например, лекции) может быть заменена ЭОР).

12. ПЕРЕЧЕНЬ ИНФОРМАЦИОННЫХ ТЕХНОЛОГИЙ, ИСПОЛЬЗУЕМЫХ В ОБРАЗОВАТЕЛЬНОМ ПРОЦЕССЕ

Информационную поддержку изучения дисциплины осуществляет Информационно-библиотечный центр (ИБЦ) РХТУ им. Д.И. Менделеева, который обеспечивает обучающихся основной учебной, учебно-методической и научной литературой, необходимой для организации образовательного процесса по дисциплине. Общий объем многоотраслевого фонда ИБЦ на 01.01.2020 составляет 1 715 452 экз..

Фонд ИБЦ располагает учебной, учебно-методической и научно-технической литературой в форме печатных и электронных изданий, а также включает официальные, справочно-библиографические, специализированные отечественные и зарубежные периодические и информационные издания. ИБЦ обеспечивает доступ к профессиональным базам данных, информационным, справочным и поисковым системам.

Каждый обучающийся обеспечен свободным доступом из любой точки, в которой имеется доступ к сети Интернет и к электронно-библиотечной системе (ЭБС) Университета, которая содержит различные издания по основным изучаемым дисциплинам и сформирована по согласованию с правообладателями учебной и учебно-методической литературы.

Для более полного и оперативного справочно-библиографического и информационного обслуживания в ИБЦ реализована технология Электронной доставки документов.

№	Электронный ресурс	Реквизиты договора (номер, дата заключения, срок действия), ссылка на сайт ЭБС, сумма договора, количество ключей	Характеристика библиотечного фонда, доступ к которому предоставляется договором

1	Электронно-библиотечная система (ЭБС) «ЛАНЬ»	Принадлежность - сторонняя Реквизиты договора - ООО «Издательство «Лань» Договор № 33.03-Р-3.1-2173/2020 Сумма договора – 747 661-28 Срок действия Договора с «26» сентября 2020 г. по «25» сентября 2021 г. Ссылка на сайт ЭБС – http://e.lanbook.com Количество ключей - доступ для зарегистрированных пользователей РХТУ с любого компьютера. Удаленный доступ после персональной регистрации на сайте ЭБС.	Коллекции: «Химия» - изд-ва НОТ, «Химия» - изд-ва Лаборатория знаний, «Химия» - изд-ва «ЛАНЬ», «Химия»-КНИТУ(Казанский национальный исследовательский технологический университет), «Химия» - изд-ва ФИЗМАТЛИТ», «Информатика» - изд-ва «ЛАНЬ», «Информатика»-Национальный Открытый Университет «ИНТУИТ», «Инженерно-технические науки"-изд-ва «ЛАНЬ», «Теоретическая механика»-изд-ва «ЛАНЬ», Экономика и менеджмент»- изд-ва Дашков и К., а также отдельные издания в соответствии с Договором.
2	Электронно - библиотечная система ИБЦ РХТУ им. Д.И.Менделеева (на базе АИБС «Ирбис»)	Принадлежность – собственная РХТУ. Ссылка на сайт ЭБС – http://lib.muctr.ru/ Доступ для пользователей РХТУ с любого компьютера	Электронные версии учебных и научных изданий авторов РХТУ по всем ООП.
3	Информационно-справочная система «ТЕХЭКСПЕРТ» «Нормы, правила, стандарты России».	Принадлежность сторонняя. Реквизиты контракта – ООО «ИНФОРМПРОЕКТ», контракт № 189-2647А/2019 От 09.01.2020 г. Сумма договора – 601110-00 С «01» января.2020 г. по «31» декабря 2020 г. Ссылка на сайт ЭБС – http://reforma.kodeks.ru/reforma/ Количество ключей – 5 лицензий + локальный доступ с компьютеров ИБЦ.	Электронная библиотека нормативно-технических изданий. Содержит более 40000 национальных стандартов и др. НТД
4	Электронная библиотека диссертаций (ЭБД РГБ).	Принадлежность – сторонняя Реквизиты договора – ФГБУ РГБ, Договор № 33.03-Р-3.1-2173/2020 Сумма договора - 398 840-00 С «16» марта 2020 г. по «15» марта 2021 г. Ссылка на сайт ЭБС – http://diss.rsl.ru Количество ключей – 10 лицензий + распечатка в ИБЦ.	В ЭБД доступны электронные версии диссертаций Российской Государственной библиотеки: с 1998 года – по специальностям: "Экономические науки", "Юридические науки", "Педагогические науки" и "Психологические науки"; с 2004 года - по всем специальностям, кроме медицины и фармации; с 2007 года - по всем специальностям, включая работы

			по медицине и фармации.
5	БД ВИНИТИ РАН	Принадлежность сторонняя, Реквизиты договора- ВИНИТИ РАН Договор № 33.03-Р-3.1-2047/2019 от 25 февраля 2020 г. Сумма договора - 100 000-00 С «25» февраля 2020 г. по «24 » февраля 2021 г. Ссылка на сайт- http://www.viniti.ru/ Количество ключей – локальный доступ для пользователей РХТУ в ИБЦ РХТУ.	Крупнейшая в России баз данных по естественным, точным и техническим наукам. Включает материалы РЖ (Реферативного журнала) ВИНИТИ с 1981 г. Общий объем БД - более 28 млн. документов
6	Научно-электронная библиотека «eLibrary.ru»	Принадлежность – сторонняя Реквизиты договора – ООО Научная электронная библиотека, договор № 33.03-Р-3.1 2087/2019 Сумма договора – 1100017-00 С «01» января 2020 г. по «31» декабря 2020 г. Ссылка на сайт – http://elibrary.ru Количество ключей – доступ для пользователей РХТУ по ip-адресам неограничен.	Научная электронная библиотека eLIBRARY.RU - это крупнейший российский информационно-аналитический портал в области науки, технологии, медицины и образования, содержащий рефераты и полные тексты более 29 млн научных статей и публикаций, в том числе электронные версии более 5600 российских научно-технических журналов.
7	Справочно-правовая система «Консультант+»	Принадлежность сторонняя- Договор № 174-247ЭА/2019 от 26.12.2019 г. Сумма договора - 927 029-80 С «01» января 2020 г. по «31» декабря 2020 г. Ссылка на сайт- http://www.consultant.ru/ Количество ключей – 50 пользовательских лицензий по ip-адресам.	Справочно-правовая система по законодательству Российской Федерации.

8	Справочно-правовая система Гарант»	Принадлежность сторонняя Договор №166-235ЭА/2019 от 23.12.2019 г. Сумма договора - 603 949-84 С «01» января 2020 г. по «31» декабря 2020 г. Ссылка на сайт – http://www.garant.ru/ Количество ключей – 50 пользовательских лицензий по ip-адресам.	Гарант — справочно-правовая система по законодательству Российской Федерации.
9	Электронно-библиотечная система издательства "ЮРАЙТ"	Принадлежность сторонняя-«Электронное издательство ЮРАЙТ» Договор № 33.03-Р-3.1-220/2020 от 16.03.2020 г. Сумма договора - 324 000-00 С «16» марта 2020 г. по «15» марта 2021 г. Ссылка на сайт – https://biblio-online.ru/ Количество ключей - доступ для зарегистрированных пользователей РХТУ с любого компьютера.	Электронная библиотека включает более 5000 наименований учебников и учебных пособий по всем отраслям знаний для всех уровней профессионального образования от ведущих научных школ с соблюдением требований новых ФГОСов.
10	Электронно-библиотечная система «Консультант студента»	Принадлежность сторонняя-ООО «Политехресурс» Договор № 33.03-Р-3.1-218/2020 От «16» марта 2020 г. Сумма договора-36 500-00 С «17» марта 2020 г. по «16» марта 2021 г Ссылка на сайт – http://www.studentlibrary.ru Количество ключей - доступ для зарегистрированных пользователей РХТУ с любого компьютера.	Комплект изданий, входящих в базу данных «Электронная библиотека технического ВУЗа».
11	Электронно-библиотечная система «ZNANIUM.COM»	Принадлежность сторонняя-ООО «ЗНАНИУМ», Договор № 4309 эбс 33.03-Р-3.1-2215/2020 от «20» марта 2020 г. Сумма договора-30 000-00 С «20» марта 2020 г. по «19» марта 2021г Ссылка на сайт – https://znanium.com/ Количество ключей - доступ для зарегистрированных пользователей РХТУ с любого компьютера.	Коллекция изданий учебников и учебных пособий по различным отраслям знаний для всех уровней профессионального образования.
12	Информационно-аналитическая система Science Index	Принадлежность сторонняя-ООО «Научная электронная библиотека» Договор № SIO-364/19 33.03-Р-3.1-	Дистанционная поддержка публикационной активности преподавателей университета

		2103/2019 от «17» февраля 2020 г. Сумма договора-90 000-00 Срок действия с «17» февраля2020 г. по «16» февраля 2021 г. Ссылка на сайт – http://elibrary.ru Количество ключей – локальный доступ для сотрудников ИБЦ	
13	Издательство Wiley	Принадлежность сторонняя. Национальная подписка (Минобрнауки+ РФФИ) Информационное письмо РФФИ от 07.07.2020 г. № 694 С «01» января 2020 г. по «31» декабря 2020 г. Ссылка на сайт – http://onlinelibrary.wiley.com/ Количество ключей - доступ для пользователей РХТУ по IP-адресам неограничен. Возможен удаленный доступ после индивидуальной регистрации.	Коллекция журналов по всем областям знаний, в том числе известные журналы по химии, материаловедению, взрывчатым веществам и др.
14	QUESTEL ORBIT	Принадлежность сторонняя. Национальная подписка (Минобрнауки+ РФФИ) Информационное письмо РФФИ от 09.10.2020 г. № 1162 С «01» января 2020 г. по «31» декабря 2020 г. Ссылка на сайт – https://orbit.com Количество ключей – доступ для пользователей РХТУ по ip-адресам неограничен.	ORBIT является глобальным оперативно обновляемым патентным порталом, позволяющим осуществлять поиск в перечне заявок на патенты, полученных, приблизительно, 80-патентными учреждениями в различных странах мира и предоставленных грантов.
15	American Chemical Society	Принадлежность сторонняя. Национальная подписка (Минобрнауки+ РФФИ) Информационное письмо РФФИ от 25.06.2020 г. № 637 С «01» января 2020 г. по «31» декабря 2020 г. Ссылка на сайт – http://www.acs.org/content/acs/en.html Количество ключей – доступ для пользователей РХТУ по ip-адресам неограничен. Настройка удаленного доступа: https://pubs.acs.org/page/remoteaccess	Коллекция журналов по химии и химической технологии Core + издательства American Chemical Society
16	База данных Reaxys и Reaxys Medicinal Chemistry	Принадлежность сторонняя. Национальная подписка (Минобрнауки+ РФФИ) Информационное письмо РФФИ от	Структурно-химическая база данный Reaxys включает в себя структурную базу данных химических соединений и их

	Компании Elsevier	10.07.2020 г. № 712 С «01» января 2020 г. по «31» декабря 2020 г. Ссылка на сайт – https://www.reaxys.com/ Количество ключей – доступ для пользователей РХТУ по ip-адресам неограничен. Удаленный доступ.	экспериментальных свойств, реферативную базу журнальных и патентных публикаций, базу химических реакций с функцией построения плана синтеза. Модуль биологически активных соединений, биологических мишеней, фармакологических свойств химических соединений Reaxys Medicinal Chemistry является крупнейшей в мире базой данных.
17	Ресурсы международной компании Clarivate Analytics	Принадлежность сторонняя. Национальная подписка (Минобрнауки+ РФФИ) Информационное письмо РФФИ от 07.07.2020 г. № 692 С «01» января 2020 г. по «31» декабря 2020 г. Ссылка на сайт – http://apps.webofknowledge.com/WOS_GeneralSearch_input.do?product=WOS&search_mode=GeneralSearch&SID=R1Ij2TUYmdd7bUatOlJ&preferencesSaved= Количество ключей – доступ для пользователей РХТУ по ip-адресам неограничен. Удаленный доступ.	Открыт доступ к ресурсам: **WEB of SCIENCE** – реферативная и наукометрическая база данных. **MEDLINE** – реферативная база данных по медицине.
18	Электронные ресурсы издательства SpringerNature	Принадлежность сторонняя. Национальная подписка (Минобрнауки+ РФФИ) Информационное письмо РФФИ от 17.07.2020 г. № 743 С «01» января 2020 г. по «31» декабря 2020 г. Ссылка на сайт http://link.springer.com/ Количество ключей - доступ для пользователей РХТУ по ip-адресам неограничен. Возможен удаленный доступ.	- Полнотекстовая коллекция электронных журналов Springer по различным отраслям знаний (2019 г.) http://link.springer.com/ Полнотекстовая коллекция журналов (архив 1893-1945) http://link.springer.com/ - Полнотекстовые 85 журналов Nature Publishing Group https://www.nature.com/siteindex/index.html - Коллекция научных протоколов по различным отраслям знаний Springer Protocols http://www.springerprotocols.com/ - Коллекция научных материалов в области физических наук и инжиниринга Springer Materials (The Landolt-Bornstein Database) http://materials.springer.com/ - Полный доступ к статическим и динамическим справочным изданиям по любой теме

			- Реферативная база данных по чистой и прикладной математике zbMATH http://zbmath.org/ - Nano Database https://goo.gl/PdhJdo Полнотекстовая коллекция книг издательства SpringerNature по различным отраслям знаний (2019 г.) http://link.springer.com
19	База данных SciFinder компании Chemical Abstracts Service	Принадлежность сторонняя. Национальная подписка (Минобрнауки+ РФФИ) Информационное письмо РФФИ от 25.06.2020 г. № 635 С «01» января 2020 г. по «31» декабря 2020 г. Ссылка на сайт – https://scifinder.cas.org Количество ключей – доступ для пользователей РХТУ по ip-адресам и персональной регистрации.	SciFinder — поисковый сервис, обеспечивающий многоаспектный поиск как библиографической информации, так и информации по химическим реакциям, структурным соединениям и патентам. Основная тематика обширного поискового массива — химия, а также ряд смежных дисциплин, таких как материаловедение, биохимия и биомедицина, фармакология, химическая технология, физика, геология, металлургия и другие.
20	Коллекции издательства Elsevier на платформе ScienceDirect	Принадлежность сторонняя. Национальная подписка (Минобрнауки+ РФФИ) Информационное письмо РФФИ от 07.07.2020 г. № 772 С «01» января 2020 г. по «31» декабря 2020 г. Ссылка на сайт – https://www.sciencedirect.com Количество ключей – доступ для пользователей РХТУ по ip-адресам. Удаленный доступ.	«Freedom Collection» — полнотекстовая коллекция электронных журналов издательства Elsevier по различным отраслям знаний, включающая не менее 2000 наименований электронных журналов. «Freedom Collection eBook collection» — содержит более 5 000 книг по 24 различным предметным областям естественных, технических и медицинских наук. Доступ к архивам 2015-2019 гг.
22	American Institute of Physics (AIP)	Принадлежность сторонняя. Национальная подписка (Минобрнауки+ РФФИ) Информационное письмо РФФИ от 19.10.2020 № 1188 С «01» января 2020 г. по «31» декабря 2020 г. Ссылка на сайт – http://scitation.aip.org Количество ключей – доступ для пользователей РХТУ по ip-адресам неограничен. Настройка удаленного доступа: https://www.scitation.org/remote-access	Коллекция журналов по техническим и естественным наукам издательства Американского института физики (AIP).

23	Scopus	Принадлежность сторонняя. Национальная подписка (Минобрнауки+ РФФИ) Информационное письмо РФФИ от 19.10.2020 г. № 1189 С «01» января 2020 г. по «31» декабря 2020 г. Ссылка на сайт – http://www.scopus.com. Количество ключей – доступ для пользователей РХТУ по ip-адресам неограничен. Удаленный доступ.	Мультидисциплинарная реферативная и наукометрическая база данных издательства **ELSEVIER**
24	Royal Society of Chemistry (Королевское химическое общество)	Принадлежность сторонняя. Национальная подписка (Минобрнауки+ РФФИ) Информационное письмо РФФИ от 20.10.2020 г. № 1196 С «01» января 2020 г. по «31» декабря 2020 г. Ссылка на сайт – http://pubs.rsc.org Количество ключей - доступ для пользователей РХТУ по ip-адресам неограничен. Настройка удаленного доступа: https://www.rsc.org/covid-19-response/publishing-remote-access	Коллекция включает 44 журнала. Тематика: органическая, аналитическая, физическая химия, биохимия, электрохимия, химические технологии.

13. МАТЕРИАЛЬНО-ТЕХНИЧЕСКОЕ ОБЕСПЕЧЕНИЕ ДИСЦИПЛИНЫ

1. Оборудование, необходимое в образовательном процессе

Лекционная учебная аудитория, оборудованная электронными средствами демонстрации (компьютер со средствами звуковоспроизведения, проектор, экран) и учебной мебелью; библиотека, имеющая рабочие компьютерные места для студентов, оснащенные компьютерами с доступом к базам данных и выходом в Интернет.

Лаборатория, включающая лабораторные установки, оснащенные программируемыми логическими контроллерами и персональными компьютерами.

2. Печатные и электронные образовательные и информационные ресурсы

На кафедре КХТП используются информационно-методические материалы: инструкции по технике безопасности в компьютерном классе; методические рекомендации к практическим и лабораторным занятиям; учебные пособия; электронные учебные пособия; кафедральные библиотеки электронных изданий; учебно-методические разработки кафедры в электронном виде; справочные материалы.

На кафедре КХТП используются электронные образовательные ресурсы: междисциплинарная автоматизированная система обучения на основе сетевых технологий для подготовки химиков-технологов; инновационный учебно-методический комплекс по проблемам химической безопасности и биологической безопасности; специализированное программное обеспечение; базы данных специализированного назначения, используемые при проведении научных исследований бакалаврами и при изучении соответствующих

разделов дисциплины.

3. Перечень лицензионного программного обеспечения

На кафедре КХТП для проведения лабораторных занятий по дисциплине имеется учебная аудитория 247 с 16 компьютерами для работы студентов. Все компьютеры укомплектованы проигрывателями DVD, USB-портами и имеют доступ к сети Интернет. Для проведения занятий требуется лицензионное программное обеспечение, установленное на компьютерах:

№	Наименование программного продукта	Реквизиты договора поставки	Количество лицензий	Срок окончания действия лицензии
1	Microsoft Windows 8.1 Professional Get Genuine	Контракт № 62-64ЭА/2013, Microsoft Open License, Номер лицензии 62795478	10	Бессрочно
2	Micosoft Office Standard 2013	Контракт № 62-64ЭА/2013, Microsoft Open License Номер лицензии 47837477	10	Бессрочно
3	Антивирус Kaspersky Endpoint Security	Контракт № 28-35ЭА/2020, Лицензия антивируса (продление на 1 год)	10	26.06.2021

14. ТРЕБОВАНИЯ К ОЦЕНКЕ КАЧЕСТВА ОСВОЕНИЯ ПРОГРАММЫ

Наименование разделов	Основные показатели оценки	Формы и методы контроля и оценки
Раздел 1. Введение в АСУ и основы проектирования. Техническое обеспечение АСУ ТП	*Знает*: - основные понятия теории управления технологическими процессами; - методы и средства контроля основных технологических параметров; - классификацию систем автоматического управления, их основные элементы и принципы построения; - основные законы управления. *Умеет*: - выбирать конкретные типы приборов для контроля параметров технологического процесса. *Владеет*: - методами анализа химико-технологического процесса как объекта управления.	Оценка за контрольную работу Оценка за лабораторные работы Оценка за курсовую работу Оценка за экзамен
Раздел 2. Программное и математическое обеспечение АСУ ТП	*Знает*: - классификацию систем автоматического управления, их основные элементы и принципы построения; - основные законы управления. *Умеет*: - экспериментально и аналитически определять статические и динамические характеристики объектов управления;	Оценка за контрольную работу Оценка за лабораторные работы Оценка за курсовую работу Оценка за экзамен

Наименование разделов	Основные показатели оценки	Формы и методы контроля и оценки
	- анализировать автоматические системы регулирования с точки зрения их устойчивости и основных показателей качества регулирования. *Владеет*: - методами управления химико-технологическими процессами и методами регулирования технологических параметров; - средствами моделирования систем управления.	
Раздел 3. Типовые АСУ в химической промышленности	*Знает*: - классификацию систем автоматического управления, их основные элементы и принципы построения. *Умеет*: - выбирать рациональную структуру системы управления; - анализировать автоматические системы регулирования с точки зрения их устойчивости и основных показателей качества регулирования. *Владеет*: - методами управления химико-технологическими процессами и методами регулирования технологических параметров; - методами анализа химико-технологического процесса как объекта управления; - методами расчета одноконтурных и многоконтурных автоматических систем регулирования.	Оценка за контрольную работу Оценка за курсовую работу Оценка за экзамен

15. ОСОБЕННОСТИ ОРГАНИЗАЦИИ ОБРАЗОВАТЕЛЬНОГО ПРОЦЕССА ДЛЯ ИНВАЛИДОВ И ЛИЦ С ОГРАНИЧЕННЫМИ ВОЗМОЖНОСТЯМИ ЗДОРОВЬЯ

Обучение инвалидов и лиц с ограниченными возможностями здоровья осуществляется в соответствии с:

– Порядком организации и осуществления образовательной деятельности по образовательным программам – программам бакалавриата, программам специалитета, программам магистратуры (Приказ Минобрнауки РФ от 05.04.2017 № 301);

– Положением о порядке организации и осуществления образовательной деятельности по образовательным программам высшего образования – программ бакалавриата, программ специалитета, программ магистратуры в РХТУ им. Д.И. Менделеева, принятым решением Ученого совета РХТУ им. Д.И. Менделеева от 30.10.2019, протокол № 3, введенным в действие приказом ректора РХТУ им. Д.И. Менделеева от 14.11.2019 № 646А;

– Методическими рекомендациями по организации образовательного процесса для обучения инвалидов и лиц с ограниченными возможностями здоровья в образовательных организациях высшего образования, в том числе оснащенности образовательного процесса (утверждены заместителем Министра образования и науки РФ А.А. Климовым от 08.04.2014 № АК-44/05вн).

Министерство науки и высшего образования Российской Федерации
Федеральное государственное бюджетное образовательное учреждение высшего образования
«Российский химико-технологический университет имени Д.И. Менделеева»

«УТВЕРЖДАЮ»

Проректор по учебной работе

_____ С.Н. Филатов

«30» июня 2020 г.

РАБОЧАЯ ПРОГРАММА ДИСЦИПЛИНЫ

«Интегрированные системы управления химическими производствами»

Направление подготовки 18.03.02 Энерго- и ресурсосберегающие процессы в химической технологии, нефтехимии и биотехнологии

Профиль подготовки – «Основные процессы химических производств и химическая кибернетика»

Квалификация «бакалавр»

РАССМОТРЕНО И ОДОБРЕНО
на заседании Методической комиссии
РХТУ им. Д.И. Менделеева
« 30 » июня 2020 г.

Председатель _____ Н.А. Макаров

Москва 2020 г.

Программа составлена
д.т.н., профессором кафедры компьютерно-интегрированных систем в химической технологии
А.Ф. Егоровым,
к.т.н., доцентом кафедры компьютерно-интегрированных систем в химической технологии
П.Г. Михайловой

Программа рассмотрена и одобрена на заседании кафедры компьютерно-интегрированных систем в химической технологии РХТУ им. Д.И. Менделеева «19» июня 2020 г., протокол № 14

СОДЕРЖАНИЕ

1. ЦЕЛЬ И ЗАДАЧИ ДИСЦИПЛИНЫ 673
2. ТРЕБОВАНИЯ К РЕЗУЛЬТАТАМ ОСВОЕНИЯ ДИСЦИПЛИНЫ 674
4.1. Разделы дисциплины и виды занятий для студентов очного отделения 676
4.2. Содержание разделов дисциплины 678
5. СООТВЕТСТВИЕ СОДЕРЖАНИЯ ТРЕБОВАНИЯМ К РЕЗУЛЬТАТАМ ОСВОЕНИЯ ДИСЦИПЛИНЫ 679
6. ПРАКТИЧЕСКИЕ И ЛАБОРАТОРНЫЕ ЗАНЯТИЯ 680
6.1. Практические занятия 680
6.2. Лабораторные занятия 681
7. САМОСТОЯТЕЛЬНАЯ РАБОТА 681
8. ПРИМЕРЫ ОЦЕНОЧНЫХ СРЕДСТВ ДЛЯ КОНТРОЛЯ ОСВОЕНИЯ ДИСЦИПЛИНЫ 682
8.1. Примерная тематика реферативно-аналитической работы 682
8.2. Примеры лабораторных работ для текущего контроля освоения дисциплины 684
8.3. Примеры заданий для выполнения курсовой работы 685
8.4. Вопросы для итогового контроля освоения дисциплины. 686
8.4.1. Вопросы для итогового контроля освоения дисциплины (экзамен). 686
8.4.2. Вопросы для итогового контроля освоения дисциплины (зачет с оценкой). 687
8.5. Структура и примеры билетов 688
8.5.1. Структура и примеры билетов для экзамена 688
8.5.2. Структура и примеры билетов для зачета с оценкой 689
9. УЧЕБНО-МЕТОДИЧЕСКОЕ ОБЕСПЕЧЕНИЕ ДИСЦИПЛИНЫ 691
9.1. Рекомендуемая литература 691
9.2. Рекомендуемые источники научно-технической информации 692
9.3. Средства обеспечения освоения дисциплины 692
10. МЕТОДИЧЕСКИЕ УКАЗАНИЯ ДЛЯ ОБУЧАЮЩИХСЯ 693
10.1. Для студентов, обучающихся без использования дистанционных образовательных технологий 693
10.2. Для студентов, обучающихся с использованием дистанционных образовательных технологий 695
11. МЕТОДИЧЕСКИЕ УКАЗАНИЯ ДЛЯ ПРЕПОДАВАТЕЛЕЙ 695
11.1. Для преподавателей, реализующих образовательные программы без использования дистанционных образовательных технологий 695
11.2. Для преподавателей, реализующих образовательные программы с использованием дистанционных образовательных технологий 697
12. ПЕРЕЧЕНЬ ИНФОРМАЦИОННЫХ ТЕХНОЛОГИЙ, ИСПОЛЬЗУЕМЫХ В ОБРАЗОВАТЕЛЬНОМ ПРОЦЕССЕ 697
13. МАТЕРИАЛЬНО-ТЕХНИЧЕСКОЕ ОБЕСПЕЧЕНИЕ ДИСЦИПЛИНЫ 700
13.1. Оборудование, необходимое в образовательном процессе 700
13.2. Учебно-наглядные пособия 701
13.3. Печатные и электронные образовательные и информационные ресурсы. 701
13.4. Перечень лицензионного программного обеспечения 701
14. ТРЕБОВАНИЯ К ОЦЕНКЕ КАЧЕСТВА ОСВОЕНИЯ ДИСЦИПЛИНЫ 703
15. ОСОБЕННОСТИ ОРГАНИЗАЦИИ ОБРАЗОВАТЕЛЬНОГО ПРОЦЕССА ДЛЯ ИНВАЛИДОВ И ЛИЦ С ОГРАНИЧЕННЫМИ ВОЗМОЖНОСТЯМИ ЗДОРОВЬЯ 704
ДОПОЛНЕНИЯ И ИЗМЕНЕНИЯ К РПД 705

1. ЦЕЛЬ И ЗАДАЧИ ДИСЦИПЛИНЫ

Программа составлена в соответствии с требованиями федерального государственного образовательного стандарта высшего образования (ФГОС ВО) по направлению **18.03.02 Энерго- и ресурсосберегающие процессы в химической технологии, нефтехимии и биотехнологии** (уровень бакалавриата), рекомендациями методической комиссии Ученого совета и накопленным опытом преподавания дисциплины кафедрой компьютерно-интегрированных систем в химической технологии РХТУ им. Д.И.Менделеева. Программа рассчитана на изучение дисциплины в течение одного семестра.

Дисциплина **«Интегрированные системы управления химическими производствами»** (Б1.В.ДВ.05.02) относится к вариативной части блока 1 «Дисциплины (модули)» и является дисциплиной по выбору студента.

Учебная дисциплина «Интегрированные системы управления химическими производствами» опирается на знания, полученные в ходе изучения дисциплин «Методы вычислительной математики и пакеты прикладных программ», «Методы кибернетики химико-технологических процессов», «Системы управления химико-технологическими процессами» и других.

Цель дисциплины «Интегрированные системы управления химическими производствами» – научить студентов теоретическим знаниям в области создания автоматизированных систем управления производственными и технологическими процессами, теоретическим основам составления математических моделей и методов решения задач технико-экономического и календарного планирования.

Задачи дисциплины:

– обучение студентов теоретическим основам в области разработки интегрированных систем управления химическими производствами (ИСУ ХП) и взаимодействия отдельных подсистем ИСУ ХП, находящихся в иерархической взаимосвязи;

– обучение способам словесной и математической постановки задач технико-экономического и календарного планирования;

– обучение практическим навыкам решения задач технико-экономического планирования, формулируемых как задачи линейного программирования;

– обучение теоретическим основам разработки автоматизированных систем управления технологическими процессами (АСУ ТП) с использованием современных технологий автоматизации;

– обучение практическим навыкам проектирования АСУ ТП и имитационного моделирования автоматических систем регулирования (АСР) в среде систем сбора данных и диспетчерского управления (SCADA (Supervisory Control And Data Acquisition)-систем).

Цель и задачи дисциплины достигаются за счет использования в процессе обучения интерактивных методов формирования компетенций у студентов:

– проведения лабораторных работ с применением современных средств вычислительной техники в составе компьютерных вычислительных сетей;

– использования универсальных программных средств для решения задач технико-экономического планирования;

– использования интегрированной среды разработки проектов АСУ ТП;

– организации лабораторных занятий с применением дистанционных образовательных технологий, реализованных в междисциплинарной автоматизированной системе обучения в модульной объектно-ориентированной среде дистанционного обучения Moodle (Modular Object-Oriented Dynamic Learning Environment), функционирующей на выделенном сервере кафедры;

– сочетания аудиторных (контактных) и интерактивных методов обучения и контроля знаний в процессе изучения дисциплины.

Дисциплина «Интегрированные системы управления химическими производствами» преподается в 8-м семестре. Контроль успеваемости студентов ведется по принятой в университете рейтинговой системе.

2. ТРЕБОВАНИЯ К РЕЗУЛЬТАТАМ ОСВОЕНИЯ ДИСЦИПЛИНЫ

Изучение дисциплины «Интегрированные системы управления химическими производствами» при подготовке бакалавров по направлению 18.03.02 Энерго- и ресурсосберегающие процессы в химической технологии, нефтехимии и биотехнологии направлено на приобретение следующих профессиональных компетенций (ПК):

- способности осуществлять технологический процесс в соответствии с регламентом и использовать технические средства для измерения основных параметров технологического процесса, свойств сырья и продукции (ПК-1);
- способности участвовать в совершенствовании технологических процессов с позиций энерго- и ресурсосбережения, минимизации воздействия на окружающую среду (ПК-2);
- способности использовать современные информационные технологии, проводить обработку информации с использованием прикладных программ и баз данных для расчета технологических параметров оборудования и мониторинга природных сред (ПК-3);
- готовности изучать научно-техническую информацию, анализировать отечественный и зарубежный опыт по тематике исследований (ПК-13);
- способности применять современные методы исследования технологических процессов и природных сред, использовать компьютерные средства в научно-исследовательской работе (ПК-14).

В результате изучения дисциплины студент должен:

Знать:

– основные понятия в области создания и функционирования интегрированных систем управления химическими производствами;

– математические модели и методы решения задач технико-экономического и календарного планирования;

– основные функциональные возможности, программные средства SCADA-систем.

Уметь:

– решать задачи технико-экономического и календарного планирования с использованием аналитических методов и программных средств;

– разрабатывать проекты АСУ ТП в среде SCADA-систем.

Владеть:

– навыками использования методов и средств линейного программирования для решения задач технико-экономического и календарного планирования;

– навыками использования инструментальных программных средств SCADA-систем для проектирования систем управления.

3. ОБЪЕМ ДИСЦИПЛИНЫ И ВИДЫ УЧЕБНОЙ РАБОТЫ

Виды учебной работы	В зачетных единицах	В академ. часах
Общая трудоемкость дисциплины по учебному плану	**7**	**252**
Контактная работа – аудиторные занятия:	**2,7**	**96**
Лекции (Лек)	0,45	16
Практические занятия (ПЗ)	0,45	16
Лабораторные занятия (ЛЗ)	0,9	32
Курсовая работа (практические занятия)	0,9	32
Самостоятельная работа (СР):	**3,3**	**120**
Самостоятельное изучение разделов дисциплины	3,3	119,6
Контактная самостоятельная работа		0,4
Экзамен	**1**	**36**
Подготовка к экзамену	1	35,6
Контактная работа – промежуточная аттестация		0,4
Вид контроля:	**Экзамен и зачет с оценкой**	

Виды учебной работы	В зачетных единицах	В астроном. часах
Общая трудоемкость дисциплины по учебному плану	**7**	**189**
Контактная работа – аудиторные занятия:	**2,7**	**72**
Лекции (Лек)	0,45	12
Практические занятия (ПЗ)	0,45	12
Лабораторные занятия (ЛЗ)	0,9	24
Курсовая работа (практические занятия)	0.9	24
Самостоятельная работа (СР):	**3,3**	**90**
Самостоятельное изучение разделов дисциплины	3,3	89,7
Контактная самостоятельная работа		0,3
Экзамен	**1**	**27**
Подготовка к экзамену	1	26,7
Контактная работа - промежуточная аттестация		0.3
Вид контроля:	**Экзамен и зачет с оценкой**	

4. СОДЕРЖАНИЕ ДИСЦИПЛИНЫ

4.1. Разделы дисциплины и виды занятий для студентов очного отделения

№ п/п	Раздел дисциплины	Академ. часов					
		Всего	**Лекции**	**Практические занятия**	**Лабораторные работы**	**Курсовая работа (практические занятия)**	**Самостоятельная работа**
	Введение	1	0,5	-	-	-	0,5
1.	**Раздел 1. Структура и функциональные возможности интегрированных систем управления химическими производствами**	**47,5**	**5,5**	**2**	**-**	**-**	**40**
1.1	Иерархическая структура интегрированных автоматизированных систем управления химическими производствами	11,5	1,5	-	-	-	10
1.2	Автоматизированные системы управления производственными процессами (АСУ ПП)	16	2	-	-	-	14
1.3	Автоматизированные системы управления технологическими процессами (АСУ ТП)	20	2	2	-	-	16

2.	**Раздел 2. Модели и методы решения задач планирования производственных процессов**	**93,5**	**8**	**14**	**-**	**32**	**39,5**
2.1	Математическая постановка задач технико-экономического и календарного планирования	39,5	4	6	-	14	15,5
2.2	Методы решения задач технико-экономического и календарного планирования	54	4	8	-	18	24
3.	**Раздел 3. Системы сбора данных и оперативного диспетчерского управления – SCADA-системы**	**73,5**	**1,5**	**-**	**32-**	**-**	**40**
3.1	Основные функциональные возможности SCADA-систем	10,5	0,5	-	-	-	10
3.2	Программные средства и использование SCADA-систем для проектирования АСУ ТП	10,5	0,5	-	-	-	10
3.3	Система сбора данных и диспетчерского управления TRACE MODE 6	52,5	0,5	-	32	-	20
	Заключение	0,5	0,5	-	-	-	
	ИТОГО	**216**	**16**	**16**	**32**	**32**	**120**
	Экзамен	**36**					

	ИТОГО	**252**					

4.2. Содержание разделов дисциплины

Введение. Цели и задачи курса. Краткий исторический очерк создания. Основные понятия, определения, терминология.

Раздел 1. Структура и функциональные возможности интегрированных систем управления химическими производствами

1.1. Иерархическая структура интегрированных систем управления химическими производствами. Структура и функциональные возможности интегрированных систем управления крупнотоннажными непрерывными и многоассортиментными гибкими химическими производствами.

1.2. Автоматизированные системы управления производственными процессами (АСУ ПП). Основные функциональные возможности АСУ ПП. Сбор и хранение данных; управление производственными процессами, ресурсами и фондами; оперативное планирование; управление качеством продукции и др. Примеры реализации АСУ ПП в химической промышленности.

1.3. Автоматизированные системы управления технологическими процессами (АСУ ТП). Этапы развития. Архитектура, функции, режимы работы. Технические средства АСУ ТП: классификация, функциональные, технологические, метрологические и конструктивные требования к выбору. Контроллеры ввода/вывода: структура, назначение модулей аналогового и дискретного ввода/вывода. Программируемые логические контроллеры (ПЛК): функции, обобщенная архитектура, классификация; языки программирования, основные производители. Промышленные сети передачи данных: понятие, виды, сравнительная характеристика основных топологий, протоколы обмена информацией, уровни организации взаимодействия, стандарты промышленных сетей. Промышленные компьютеры: особенности исполнения, функции, используемые операционные системы, основные производители. Реализация функций АСУ ТП с использованием веб-технологий.

Раздел 2. Модели и методы решения задач планирования производственных процессов

2.1. Математическая постановка задач технико-экономического и календарного планирования.

Классификация задач планирования. Основные уровни и задачи планирования работы химических производств: долгосрочный (прогнозирование и технико-экономическое планирование), среднесрочный (оптимальное календарное планирование). Словесная формулировка и математическая постановка задач технико-экономического и календарного планирования химических производств. Экономико-математические модели.

2.2. Методы решения задач технико-экономического и календарного планирования.

Расчет оптимальной производственной программы – задача линейного программирования. Графический, аналитический и численные методы решения задач технико-экономического планирования. Методы решения задач линейного программирования при одном критерии оптимизации, в условиях неопределенности и в многокритериальной постановке.

Раздел 3. Системы сбора данных и оперативного диспетчерского управления – SCADA-системы

3.1. Основные функциональные возможности SCADA-систем. SCADA-системы: определение и основные функции. Человекомашинный интерфейс: понятие, особенности и этапы разработки, маркировка и обозначения органов управления и контрольных устройств, правила кодирования информации. Мнемосхема технологического объекта:

общие эргономические требования. Технические и эксплуатационные характеристики для оценки функциональности SCADA-систем.

3.2. Программные средства и использование SCADA-систем для проектирования АСУ ТП. Основные этапы проектирования АСУ ТП с использованием SCADA-систем. Управление через сеть Интернет. Обзор наиболее распространенных отечественных и зарубежных SCADA-систем.

3.3. Система сбора данных и диспетчерского управления TRACE MODE 6. Интегрированная информационная система для управления промышленным производством TRACE MODE 6. Основные понятия. Функциональная структура. Основные характеристики, состав и назначение отдельных модулей. Опыт использования в различных областях промышленности. Структура проекта в TRACE MODE 6. Компоненты проекта: узел, канал, атрибут. Аргументы. Создание каналов в узлах проекта, связь с источниками/приемниками данных. Автопостроение. Математический аппарат TRACE MODE 6: языки программирования алгоритмов управления, особенности применения. Редактор программ. Редактор аргументов. Переменные, константы, функции. Типы данных. Редактор графических экранов TRACE MODE 6: экраны, слои, графические элементы, графические объекты.

5. СООТВЕТСТВИЕ СОДЕРЖАНИЯ ТРЕБОВАНИЯМ К РЕЗУЛЬТАТАМ ОСВОЕНИЯ ДИСЦИПЛИНЫ

№	В результате освоения дисциплины студент должен:	Раздел 1	Раздел 2	Раздел 3
	Знать:			
1	− основные понятия в области создания и функционирования интегрированных систем управления химическими производствами;	+		
2	− математические модели и методы решения задач технико-экономического и календарного планирования;		+	
3	− основные функциональные возможности, программные средства SCADA-систем.			+
	Уметь:			
4	− решать задачи технико-экономического и календарного планирования с использованием аналитических методов программных средств;		+	
5	− разрабатывать проекты АСУ ТП в среде SCADA-систем.			+
	Владеть:			
6	− навыками использования методов и средств линейного программирования для решения задач технико-экономического и календарного планирования;		+	
7	− навыками использования инструментальных программных средств SCADA-систем для проектирования систему правления.			+
В результате освоения дисциплины студент должен приобрести следующие				

№	В результате освоения дисциплины студент должен:	Раздел 1	Раздел 2	Раздел 3
	профессиональные компетенции:			
	Компетенции в производственно-технологической деятельности:			
8	− способность осуществлять технологический процесс в соответствии с регламентом и использовать технические средства для измерения основных параметров технологического процесса, свойств сырья и продукции (ПК-1);	+		+
9	− способность участвовать в совершенствовании технологических процессов с позиций энерго- и ресурсосбережения, минимизации воздействия на окружающую среду (ПК-2);		+	
10	− способность использовать современные информационные технологии, проводить обработку информации с использованием прикладных программ и баз данных для расчета технологических параметров оборудования и мониторинга природных сред (ПК-3);			+
11	− готовность изучать научно-техническую информацию, анализировать отечественный и зарубежный опыт по тематике исследований (ПК-13);	+	+	+
12	− способность применять современные методы исследования технологических процессов и природных сред, использовать компьютерные средства в научно-исследовательской работе (ПК-14).	+	+	+

6. ПРАКТИЧЕСКИЕ И ЛАБОРАТОРНЫЕ ЗАНЯТИЯ

6.1. Практические занятия

Примерные темы практических занятий по дисциплине.

Предусмотрены практические занятия обучающегося в бакалавриате в объеме 16 акад. ч.

№ п/п	№ раздела дисциплины	Темы практических занятий	Часы
1	1.3	Разработка функциональной схемы автоматизации на примере регулирования температурного режима в ректификационной колонне	2

2	2.1	Постановка и решение задачи технико-экономического планирования для выпуска двух продуктов с использованием графического метода	6
3	2.2	Постановка и решение задачи технико-экономического планирования для выпуска пяти продуктов с использованием симплекс-метода	8
		ИТОГ	**16**

6.2. Лабораторные занятия

Лабораторный практикум по дисциплине «**Интегрированные системы управления химическими производствами**» выполняется в соответствии с Учебным планом в 8 семестре и занимает 32 акад. ч. Лабораторные работы охватывают раздел 3.3 дисциплины. В практикум входит 3 работы, примерно по 10 ч на каждую работу. В зависимости от трудоемкости включенных в практикум работ их число может быть уменьшено. Выполнение лабораторного практикума способствует закреплению материала, изучаемого в дисциплине «**Интегрированные системы управления химическими производствами**», а также дает знания о разработке и моделировании алгоритмов управления установками химических производств с использованием интегрированной среды разработки TRACE MODE 6.

Максимальное количество баллов за выполнение лабораторного практикума составляет 45 баллов (максимально по 15 балла за каждую работу). Количество работ и баллов за каждую работу может быть изменено в зависимости от их трудоемкости.

Примеры лабораторных работ и разделы, которые они охватывают

№ п/п	№ раздела дисциплины	Наименование лабораторных работ	Часы
1	3.3	Изучение основных функций интегрированной среды разработки TRACE MODE 6. Создание структуры проекта, разработка графического интерфейса (мнемосхемы) операторских станций. Создание аргументов экрана. Изучение процедуры автопостроения каналов	12
2		Разработка управляющих программ на языке Techno FBD (Function Block Diagram – функциональных блок-диаграмм) (реализации математической модели АСР). Создание модели объекта. Создание FBD-программы регулятора. Создание аргументов программы. Организация вызова программ, автопостроение каналов с помощью редактора аргументов, автоматическая привязка аргументов к атрибутам каналов	10
3		Имитационное моделирование работы синтезированной в TRACE MODE 6 АСР и подбор оптимальных параметров настройки регуляторов по показателям качества переходных процессов. Выбор технических средств (первичных средств автоматизации, контроллеров ввода/вывода и ПЛК)	10
		ИТОГ	**32**

7. САМОСТОЯТЕЛЬНАЯ РАБОТА

Рабочей программой дисциплины «Интегрированные системы управления

химическими производствами» предусмотрена самостоятельная работа студента бакалавриата в объёме 120 часов (подготовка к экзамену – 36 часов). Самостоятельная работа проводится с целью углубления знаний по дисциплине и предусматривает:

– регулярную проработку пройденного на лекциях и практических занятиях учебного материала и подготовку к выполнению лабораторных работ по разделам дисциплины;

– ознакомление и проработку рекомендованной литературы и работу с электронно-библиотечными системами, включая переводы публикаций из научных журналов, цитируемых в базах Scopus, Web of Science, РИНЦ;

– посещение отраслевых выставок, семинаров, конференций различного уровня;

− оформление отчетов по лабораторным и курсовой работе;

− подготовку к сдаче **экзамена** и лабораторного практикума по дисциплине.

8. ПРИМЕРЫ ОЦЕНОЧНЫХ СРЕДСТВ ДЛЯ КОНТРОЛЯ ОСВОЕНИЯ ДИСЦИПЛИНЫ

По дисциплине «Интегрированные системы управления химическими производствами» предусмотрены следующие баллы текущего контроля освоения дисциплины:

– Лабораторная работа №1(раздел 3) – 15 баллов;
– Лабораторная работа №2 (раздел 3) – 15 баллов;
– Лабораторная работа №3 (раздел 3) – 15 баллов;
– Реферат – 15 баллов.

Формой контроля выполнения курсовой работы является зачет с оценкой. Максимальная сумма баллов, которые могут быть набраны в семестре, составляет 60 баллов в соответствии с принятой в РХТУ им. Д.И. Менделеева рейтинговой системой оценки. В целом, отчет по курсовой работе оценивается, исходя из максимально возможных 60 баллов. Предусмотрены следующие баллы текущего контроля:

– Теоретическая часть – 15 баллов;
– Практическая часть – 35 баллов;
– Выводы – 4 балла;
– Оформление отчета – 6 баллов.

8.1. Примерная тематика реферативно-аналитической работы

Максимальная оценка за реферат – 15 баллов.

1. Современное состояние в области разработки автоматизированных систем управления технологическими процессами (химическая и смежные отрасли промышленности).
2. Обзор программно-технических комплексов, предназначенных для создания автоматизированных систем управления технологическими процессами.
3. Обзор аппаратно-программных средств Arduino и их использования для создания систем автоматики.
4. Интеллектуальные датчики. Понятие и обзор.
5. Современные технические средства реализации систем противоаварийной защиты промышленных установок.
6. Резервированные контроллеры для автоматизации непрерывных технологических процессов.
7. Обзор производителей запорной и регулирующей трубопроводной арматуры для нефтяной, газовой, химической промышленности.
8. Обзор отечественных производителей контрольно-измерительных приборов (КИП).
9. Тенденции развития промышленных контроллеров.

10. Обзор отечественных организаций, занимающихся промышленной автоматизацией производства.

11. Индустрия 4.0. Понятие и современное состояние на предприятиях химического комплекса РФ.

12. Промышленный Internet вещей – основа четвертой промышленной революции.

13. Современные промышленные сетевые архитектуры в нефтехимической, химической, газовой промышленности.

14. Современное состояние технологии Industrial Ethernet.

15. Обзор функциональных возможностей программного продукта AllFusion Process Modeler 7 (Bpwin) для анализа и моделирования бизнес-процессов в стандарте IDEF0 (Integrated DEFinition), IDEF3, DFD.

16. Примеры практического использования программы AllFusion Process Modeler 7 (Bpwin) для моделирования бизнес-процессов в химической и смежных отраслях промышленности.

17. Обзор программного обеспечения для моделирования бизнес-процессов.

18. CALS-технологии (Continuous Acquisition and Life cycle Support — непрерывная информационная поддержка поставок и жизненного цикла) и их использование в химической промышленности.

19. ERP-системы (Enterprise Resource Planning – планирование ресурсов предприятия). Функции и программные продукты.

20. Современные тенденции развития ERP-систем.

21. Обзор функциональных возможностей интегрированной системы управления предприятием Галактика ERP и примеры её практического использования в химической и смежных отраслях промышленности.

22. 1С:ERP Управление предприятием – обзор функциональных возможностей и опыт внедрения.

23. MES-системы (Manufacturing Execution System – производственная исполнительная система). Функции и программные продукты.

24. Обзор отечественных и зарубежных SCADA-систем.

25. Опыт внедрения SCADA-системы Trace Mode в различных отраслях промышленности.

26. MasterSCADA – обзор функциональных возможностей и опыт внедрения в различных отраслях промышленности.

27. Обзор функциональных возможностей инструментального программного комплекса промышленной автоматизации CODESYS (*Controller Development System*).

28. Обзор отечественных и зарубежных лабораторных информационных менеджмент-систем (ЛИМС).

29. Опыт практического использования ЛИМС в химической и смежных отраслях промышленности.

30. Plant Information System (PI System) – информационная система предприятия. Функции и программные продукты.

31. Интегрированные информационные системы управления процессами нефтепереработки.

32. Информационные системы для технического обслуживания и ремонта в химической промышленности.

33. Информационные системы управления складами.

34. Применение методологии ARIS (Architecture of Integrated Information Systems - Архитектура интегрированных информационных систем) для моделирования бизнес-процессов организации.

35. Методология структурного анализа и проектирования сложных систем (бизнес-процессов организации) SADT (Structured Analysis and Design Technique – Технология структурного анализа и проектирования).

36. Методы реинжиниринга бизнес-процессов.

37. Примеры решения задач технико-экономического планирования в различных отраслях промышленности.

38. SVT (Substance Volume Tracking) – контроль веществ в поставках. Понятие и реализация в модуле SAP EHS.

39. Системы усовершенствованного управления технологическими процессами. Понятие и примеры практических разработок.

40. Обзор программных средств разработки и моделирования систем автоматического и автоматизированного управления.

8.2. Примеры лабораторных работ для текущего контроля освоения дисциплины

Раздел 3. Комплекс лабораторных работ «Моделирование алгоритмов управления установками химических производств с использованием интегрированной среды разработки TRACE MODE 6»

Лабораторная работа 1. Изучение основных функций интегрированной среды разработки TRACE MODE 6. Создание структуры проекта, разработка графического интерфейса (мнемосхемы) операторских станций. Создание аргументов экрана. Изучение процедуры автопостроения каналов. Максимальная оценка – 15 баллов.

Лабораторная работа 2. Разработка управляющих программ на языке Techno FBD (Function Block Diagram – функциональных блок-диаграмм) (реализации математической модели АСР). Создание модели объекта. Создание FBD-программы регулятора. Создание аргументов программы. Организация вызова программ, автопостроение каналов с помощью редактора аргументов, автоматическая привязка аргументов к атрибутам каналов. Максимальная оценка – 15 баллов.

Лабораторная работа 3. Имитационное моделирование работы синтезированной в TRACE MODE 6 АСР и подбор оптимальных параметров настройки регуляторов по показателям качества переходных процессов. Выбор технических средств (первичных средств автоматизации, контроллеров ввода/вывода и ПЛК). Максимальная оценка – 15 баллов.

Типовые задания по лабораторным работам

Комплекс лабораторных работ «Моделирование алгоритмов управления установками химических производств с использованием интегрированной среды разработки TRACE MODE 6»

Вариант №2.

1. Изучить назначение, основные функциональные возможности и технические характеристики SCADA -системы TRACE MODE.

2. Разработать автоматическую систему регулирования (АСР) температуры куба в деэтанизаторе 1К-301 установки стабилизации конденсата (УСК) и соответствующие математические модели для расчета статических и динамических характеристик объекта управления:

– провести анализ технологического процесса деэтанизации и ректификации нестабильного конденсата с получением стабильного, который осуществляется в деэтанизаторе 1К-301, как объекта управления;

– выбрать структуру АСР и законы регулирования;

– рассчитать параметры настроек регулятора(ов), обеспечивающих устойчивую работу системы и оптимальные показатели качества работы АСР.

Передаточная функция по каналу регулирования температуры куба:

$$W_{об}(p) = \frac{2,7}{(7p+1)\cdot(4p+1)} * e^{-3p}$$

3. В SCADA-системе TraceMode разработать проект АСУ ТП:

– мнемосхему блока ректификации нестабильного конденсата (деэтанизатор 1К-301) установки стабилизации конденсата (изобразить основные аппараты, материальные потоки и средства КИПиА);

– управляющую программу (реализация математической модели АСР) на языке Techno FBD (Function Block Diagram – функциональных блок-диаграмм).

4. Провести имитационное моделирование разработанной АСР.

5. Провести анализ работы синтезированной АСР и подобрать оптимальные параметры настройки регулятора(ов) по показателям качества переходных процессов.

6. Подобрать технические средства автоматизации распределенной АСУ ТП.

7. Разработать функциональную схему автоматизации и составить спецификацию технических средств автоматизации.

8.3. Примеры заданий для выполнения курсовой работы

Максимальная оценка – 60 баллов.

Формулировка и решение задач технико-экономического планирования с использованием средств Microsoft Excel, Mathcad и онлайн сервиса по высшей математике

Вариант № 1.

Цель работы: овладение навыками решения задач линейного программирования, умение правильно формулировать словесную и математическую постановку задач линейного программирования, а также применение для решения навыков владения стандартными пакетами программ (Mathcad, Excel и онлайн сервиса по высшей математике (http://www.math-pr.com/zlp_1.php).

Задание: Пусть имеется m видов ресурсов для производства n видов продукции. Количество имеющегося i-го вида ресурса составляет b_i в соответствующих единицах измерения. Количество i-го вида ресурса, используемого для выпуска одной единицы j-го вида продукции, составляет a_{ij}. Требуется определить, сколько продукции каждого вида необходимо произвести, чтобы принятый критерий оптимизации был наилучшим для конкретной задачи.

Постановка задачи: Предприятие производит пять видов продукции: A, B, C, D, E. На выпуск каждого вида продукции требуется определенное количество ресурсов четырех видов: трудовых (рабочие часы), материальных (сырье и материалы), финансовых (затраты) и информационных. Согласно рабочему плану предприятия общее количество трудовых, финансовых, материальных и информационных ресурсов не более b_i. Данные о затратах ресурсов на единицу продукции приведены в таблице 1.

Таблица 1

Необходимые затраты ресурсов на производство единицы продукции j-го вида.

Ресурсы	**Вид продукции**					**Запас ресурса (b_i)**
	A	**B**	**C**	**D**	**E**	
Трудовые, ч	12	7	13	8	10	5690
Материальные, т	14	6	10	3	6	3750
Финансовые, тыс. руб.	13	4	7	14	9	7260
Информационные	7	10	11	6	11	6870

Данные по минимальным объемам производств каждого вида продукции приведены в таблице 2.

Таблица 2

Минимальные объемы производства продукции каждого вида.

	A	**B**	**C**	**D**	**E**
Минимальное количество, т	13	21	23	15	12

Величина стоимости единицы готовой продукции каждого вида приведена в таблице 3.

Таблица 3

Стоимость единицы готовой продукции.

	A	**B**	**C**	**D**	**E**
Стоимость, тыс.руб.	7	9	8	12	11

Определить: оптимальный объем производства каждого вида продукции (в тоннах) в месяц с целью получения максимального дохода.

8.4. Вопросы для итогового контроля освоения дисциплины.

8.4.1. Вопросы для итогового контроля освоения дисциплины (экзамен).

Максимальное количество баллов за экзамен – 40. 1 вопрос – 20 баллов, вопрос 2– 20 баллов.

1. Структура и основные функции интегрированных автоматизированных систем управления химическими производствами.
2. Основные принципы создания интегрированных автоматизированных систем управления.
3. Основные функциональные возможности автоматизированных систем управления производственными процессами (АСУ ПП). Примеры реализации АСУ ПП в химической промышленности.
4. Функционально-ориентированные автоматизированные системы.
5. Структура и функциональные возможности автоматизированных систем обучения.
6. Структура и функциональные возможности автоматизированных систем научных исследований.
7. Функциональные возможности лабораторных информационных менеджмент-систем.
8. Понятие АСУ ТП. Основные функции. Технические требования к распределенным АСУ ТП.
9. Иерархическая структура распределенной АСУ ТП. Технические средства и задачи, решаемые на разных уровнях.
10. Виды обеспечения функционирования АСУ ТП. Системотехнические принципы разработки технических средств автоматизации.
11. Рабочая станция оператора. Состав, характеристики аппаратных и программных средств.
12. Программируемый контроллер. Назначение, место в структуре АСУ ТП. Языки программирования.
13. Контроллеры ввода/вывода. Назначение, структура.
14. Типы и характеристики модулей ввода/вывода.
15. Первичные измерительные преобразователи. Состав и основные характеристики.
16. Классификация датчиков.
17. Функциональные, технологические, метрологические и конструктивные требования к выбору датчиков.
18. Исполнительные органы. Состав и основные характеристики.
19. Классификация исполнительных механизмов и требования к выбору.
20. Промышленные сети передачи данных: понятие, виды, основные топологии, преимущества и недостатки использования в системах промышленной автоматизации.

21. Модели взаимодействия устройств в промышленных сетях.
22. Полевые шины. Стандарты, технические требования, типы.
23. Промышленные сети верхнего уровня. Преимущества использования, стандарты, технические требования.
24. Иерархия задач планирования и управления многоассортиментными химическими производствами.
25. Основные этапы формулировки задач технико-экономического планирования.
26. Основные методы решения задач технико-экономического планирования. Привести примеры.
27. Основные трудности при решении задач технико-экономического планирования.
28. Формулировка задач оптимальной загрузки мощностей как задачи линейного программирования.
29. Постановка задач оптимального календарного планирования.
30. Математические модели для сетевого анализа и планирования проектов.
31. Словесная и математическая постановка задачи технико-экономического планирования для производства, выпускающего *n* продуктов с использованием *m* ресурсов (*n=m=3; n=2, m=3; n=3, m=2*). Методы решения сформулированных задач.
32. SCADA-системы. Основные понятия, требования и функциональные возможности.
33. Человекомашинный интерфейс: понятие, особенности и этапы разработки, маркировка и обозначения органов управления и контрольных устройств, правила кодирования информации.
34. Мнемосхема технологического объекта: общие эргономические требования.
35. Основные этапы проектирования АСУ ТП с использованием SCADA-систем. Основные отечественные и зарубежные SCADA-системы.
36. Автоматизированные системы, использующие Интернет.
37. SCADA-система Trace Mode. Назначение, основные функции, этапы разработки проекта АСУ ТП.
38. Компоненты проекта АСУ ТП в SCADA-системе Trace Mode.
39. Математический аппарат TRACE MODE 6: языки программирования алгоритмов управления, особенности применения.
40. Математический аппарат TRACE MODE 6: Переменные, константы, функции. Типы данных.

8.4.2. Вопросы для итогового контроля освоения дисциплины (зачет с оценкой).

Максимальное количество баллов за зачет с оценкой – 40. 1 вопрос – 20 баллов, вопрос 2– 20 баллов.

1. Записать математическую постановку задачи ТЭП.

Предприятие производит n видов продукции. На выпуск каждого вида продукции требуется определенное количество ресурсов m видов. Согласно рабочему плану предприятия общее количество ресурсов каждого вида не более b_i. Данные о затратах ресурсов на единицу продукции приведены в таблице 1.

Таблица 1

Необходимые затраты ресурсов на производство единицы продукции j-го вида.

Ресурсы	**Вид продукции**					**Запас ресурса (b_i)**
	1	**2**	**j**	**…**	**n**	
1	a_{11}	a_{12}	a_{1j}	**…**	a_{1n}	b_1
2	a_{21}	a_{22}	a_{2j}	**…**	a_{2n}	b_2
i	a_{i1}	a_{i2}	a_{ij}	**…**	a_{in}	b_i
…	**…**	**…**	**…**	**…**		…

m	a_{m1}	a_{m2}	a_{mj}	…	a_{mn}	b_m

Данные по минимальным объемам производств каждого вида продукции приведены в таблице 2.

Таблица 2

Минимальные объемы производства продукции каждого вида.

	1	**2**	**j**	**…**	**n**
Минимальное количество, т					

Величина стоимости единицы готовой продукции каждого вида приведена в таблице 3.

Таблица 3

Стоимость единицы готовой продукции.

	1	**2**	**j**	**…**	**n**
Стоимость, тыс.руб.					

Определить: оптимальный объем производства каждого вида продукции (в тоннах) в месяц с целью получения максимального дохода.

2. Предприятие производит n видов продукции. На выпуск каждого вида продукции требуется определенное количество ресурсов m видов. Согласно рабочему плану предприятия общее количество ресурсов каждого вида не более b_i. Данные о затратах ресурсов на единицу продукции приведены в таблице 1.

Таблица 1

Необходимые затраты ресурсов на производство единицы продукции j-го вида.

Ресурсы	**Вид продукции**					**Запас ресурса (b_i)**
	1	**2**	**j**	**…**	**n**	
1	a_{11}	a_{12}	a_{1j}	**…**	a_{1n}	b_1
2	a_{21}	a_{22}	a_{2j}	**…**	a_{2n}	b_2
i	a_{i1}	a_{i2}	a_{ij}	**…**	a_{in}	b_i
…	**…**	**…**	**…**	**…**		…
m	a_{m1}	a_{m2}	a_{mj}	…	a_{mn}	b_m

Записать систему ограничений на имеющиеся ресурсы через выделенные переменные решения задачи. Для случая m=n, x_j — объем $j-$го вида продукции.

Решить полученную систему методом Крамера в MS Excel (или обратной матрицы в зависимости от варианта).

Полный перечень оценочных средств приведен в виде отдельного документа, являющегося неотъемлемой частью основной образовательной программы.

8.5. Структура и примеры билетов

8.5.1. Структура и примеры билетов для экзамена

Экзамен по дисциплине «Интегрированные системы управления химическими производствами» проводится в 8 семестре и включает контрольные вопросы по разделам рабочей программы дисциплины. Билет для экзамена состоит из 2 вопросов, относящихся к указанным разделам. Ответы на вопросы экзамена оцениваются из максимальной оценки 40 баллов следующим образом: максимальное количество баллов за первый вопрос – 20 баллов, второй – 20 баллов.

«Утверждаю» Зав. каф. КИС ХТ (Должность, название кафедры) _____ Егоров А.Ф. (Подпись) (И. О. Фамилия) «__» _____ 20__г.	**Министерство науки и высшего образования РФ** **Российский химико-технологический университет имени Д.И. Менделеева** **Кафедра компьютерно-интегрированных систем в химической технологии** **18.03.02 Энерго- и ресурсосберегающие процессы в химической технологии, нефтехимии и биотехнологии** **Профиль «Основные процессы химических производств и химическая кибернетика»** **Дисциплина «Интегрированные системы управления химическими производствами»**
Билет № 1 1. Понятие АСУ ТП. Основные функции. Технические требования к распределенным АСУ ТП. 2. Основные методы решения задач технико-экономического планирования. Привести примеры.	

8.5.2. Структура и примеры билетов для зачета с оценкой

Зачет с оценкой по дисциплине «Интегрированные системы управления химическими производствами» проводится в 8 семестре и включает практические задания по разделу 2 рабочей программы дисциплины. Билет для зачета с оценкой состоит из 2 вопросов, относящихся к указанному разделу. Ответы на вопросы зачета с оценкой оцениваются из максимальной оценки 40 баллов следующим образом: максимальное количество баллов за первое задание – 20 баллов, за второе – 20 баллов.

«Утверждаю» Зав. каф. КИС ХТ (Должность, название кафедры) _____ Егоров А.Ф. (Подпись) (И. О. Фамилия) «__» _____ 20__г.	**Министерство науки и высшего образования РФ** **Российский химико-технологический университет имени Д.И. Менделеева** **Кафедра компьютерно-интегрированных систем в химической технологии** **18.03.02 Энерго- и ресурсосберегающие процессы в химической технологии, нефтехимии и биотехнологии** **Профиль «Основные процессы химических производств и химическая кибернетика»** **Дисциплина «Интегрированные системы управления химическими производствами»**

Билет № 1

1. Записать математическую постановку задачи ТЭП.

Предприятие производит n видов продукции. На выпуск каждого вида продукции требуется определенное количество ресурсов m видов. Согласно рабочему плану предприятия общее количество ресурсов каждого вида не более b_i. Данные о затратах ресурсов на единицу продукции приведены в таблице 1.

Таблица 1

Необходимые затраты ресурсов на производство единицы продукции j-го вида.

Ресурсы	**Вид продукции**					**Запас ресурса (b_i)**
	A	**B**	**C**	**D**	**E**	
Трудовые, ч	10	7	13	8	12	1230
Материальные, т	9	4	7	14	13	3896
Финансовые, тыс. руб.	6	6	10	3	14	6841
Информационные	11	10	11	6	7	4587

Данные по минимальным объемам производств каждого вида продукции приведены в таблице 2.

Таблица 2

Минимальные объемы производства продукции каждого вида.

	A	**B**	**C**	**D**	**E**
Минимальное количество, т	31	21	32	51	12

Величина стоимости единицы готовой продукции каждого вида приведена в таблице 3.

Таблица 3

Стоимость единицы готовой продукции.

	A	**B**	**C**	**D**	**E**
Стоимость, тыс.руб.	71	90	83	12	11

Определить: оптимальный объем производства каждого вида продукции (в тоннах) в месяц с целью получения максимального дохода.

2. Предприятие производит n видов продукции. На выпуск каждого вида продукции требуется определенное количество ресурсов m видов. Согласно рабочему плану предприятия общее количество ресурсов каждого вида не более b_i. Данные о затратах ресурсов на единицу продукции приведены в таблице.

Таблица

Необходимые затраты ресурсов на производство единицы продукции j-го вида.

Ресурсы	Вид продукции				Запас ресурса (b_i)
	1	2	3	4	
1	5	8	1	4	1230
2	8	9	9	9	3625
3	6	7	8	5	2993
4	9	4	7	3	3302

Записать систему ограничений на имеющиеся ресурсы через выделенные переменные решения задачи. Для случая m=n, x_j — объем $j-$го вида продукции.

Решить полученную систему методом Крамера в MS Excel.

9. УЧЕБНО-МЕТОДИЧЕСКОЕ ОБЕСПЕЧЕНИЕ ДИСЦИПЛИНЫ

9.1. Рекомендуемая литература

А) Основная литература:

1. Михайлова П. Г., Егоров А. Ф. Проектирование систем управления с использованием интегрированной среды разработки приложений TRACE MODE [Текст] : лабораторный практикум : учеб. пособие. – М. : РХТУ им. Д.И. Менделеева, 2009. – 70 с.
2. Дубровский И. И. Проектирование автоматизированных систем управления химико-технологическими процессами и системами [Текст] : учебное пособие / И. И. Дубровский, В. Л. Лукьянов. – М. : РХТУ им. Д.И. Менделеева, 2015. – 211 с.
3. Плютто В. П. Типовые решения по автоматизации технологических процессов в химической промышленности [Текст] : учебное пособие / В. П. Плютто, И. И. Дубровский, В. Л. Лукьянов. – М. : РХТУ. Издат. центр, 2008. – 128 с.
4. Введение в информационные системы предприятий химической промышленности: учеб. пособие/ Т.Н. Гартман, Е.Н. Павличева, А.В. Матасов, А.С. Павлов, В.В. Васильев. – М.: РХТУ им. Д.И. Менделеева, 2011. – 104 с.

Б) Дополнительная литература:

1. Беспалов А.В., Харитонов Н.И. Системы управления химико-технологическими процессами. – М. : Академкнига, 2007. – 696 с.
2. Моделирование систем автоматического управления с использованием программной среды MATLAB/Simulink. Лабораторный практикум: учеб. пособие / П. Г. Михайлова, А. Ф. Егоров. – М. : РХТУ им. Д. И. Менделеева, 2016. – 76 с.
3. Деменков Н.П. SCADA-системы как инструмент проектирования АСУТП: учеб. пособие – М.: Изд-во МГТУ им. Н.Э. Баумана, 2004. – 328 с.
4. Руководство пользователя TRACE MODE. Version 6: [в 2 т.]. – М. : AdAstra research Group, Ltd. – 2011. – 1148 с. [Электронный ресурс]. – Режим доступа: http://www.adastra.ru/products/rukovod/ (дата обращения: 19.02.2020).
5. Плютто В. П. Микропроцессорные системы управления [Текст] : учебное пособие / В. П. Плютто, И. И. Дубровский, В. Л. Лукьянов. – М. : РХТУ. Издат. центр, 2008. – 196 с.
6. Шайкин А.Н. Практические основы линейной оптимизации: учеб. пособие / под ред. А.Ф. Егорова. – М. : РХТУ им. Д.И. Менделеева, 2003. – 144 с.
7. Перов В.Л., Егоров А.Ф., Фам Куанг Баг. Календарное планирование в многопродуктовых периодических химических производствах. Модели, методы и алгоритмы решения: учеб. пособие. – М. : МХТИ им. Д.И. Менделеева, 1992. – 40 с.

9.2. Рекомендуемые источники научно-технической информации

Научно-технические журналы:

1. «Проблемы управления» ISSN печатной версии: 1819-3161.
2. «Автоматизация в промышленности» ISSN печатной версии: 1819-5962;
3. «Приборы и системы. Управление, контроль, диагностика» ISSN печатной версии: 2073-0004;
4. «СТА: современные технологии автоматизации» ISSN печатной версии: 0206-975X;
5. «Программные продукты и системы» ISSN печатной версии: 0236-235X, ISSN онлайновой версии: 2311-2735.

ИНТЕРНЕТ-РЕСУРСЫ:

1. ООО АдАстрА Рисерч Груп (AdAstra Research Group, Ltd) [Электронный ресурс]. – Режим доступа: http://www.adastra.ru (дата обращения: 22.02.2020).
2. Высшая Математика. Решение задач и примеров – OnLine [Электронный ресурс]. – Режим доступа: http://www.math-pr.com/index.html (дата обращения: 22.02.2020).

9.3. Средства обеспечения освоения дисциплины

Для реализации рабочей программы подготовлены следующие средства обеспечения освоения дисциплины:

- Компьютерные классы на 17 посадочных мест с предустановленным базовым программным обеспечением, в том числе с возможностью подключения к сети Интернет.
- Электронные конспекты лекций, материалы для выполнения лабораторных работ (цель и задачи, варианты заданий, методические указания, требования к отчетам), перечень тем рефератов и заданий на курсовые работы в соответствии с программой дисциплины, банк тестовых заданий для текущего и итогового контроля освоения дисциплины, реализованных в системе дистанционного обучения Moodle (общее число вопросов – 61). Указанные информационно-образовательные ресурсы размещены на выделенном сервере кафедры КИС ХТ.

Междисциплинарная автоматизированная система обучения. [Электронный ресурс]. – Режим доступа: http://cis.muctr.ru/alk/course/view.php?id=11 (дата обращения: 23.01.2020).

Подготовлены варианты заданий для выполнения лабораторных работ, направленных на приобретение студентами навыков разработки АСУ ТП в среде разработки SCADA-системы TRACE MODE.

Разработаны и размещены перечни критериев оценки лабораторных работ, реферата и курсовой работы; список рекомендуемой литературы; дополнительные источники информации; глоссарий основных понятий, определений.

- При использовании электронного обучения и дистанционных образовательных технологий занятия полностью или частично проводятся в режиме онлайн с использованием онлайн-курса, указанного в п.2. Коммуникация и контроль выполнения заданий осуществляется с использованием элементов курса: форум, обмен сообщениями, задания.

Запись онлайн-лекции доступна на странице для проведения и просмотра лекций РХТУ им. Д.И. Менделеева https://vk.com/muctrlectures1.

При этом первый пункт списка дополняется или заменяется на: работа по e-mail, Microsoft Teams, Discord, Skype.

- Для освоения дисциплины используются следующие нормативные и нормативно-методические документы:

1. Федеральный закон Российской Федерации от 29.12.2012 № 273-ФЗ «Об образовании в Российской Федерации» [Электронный ресурс] – Режим доступа: http://минобрнауки.рф/документы/2974 (дата обращения: 25.01.2020).

2. Федеральные государственные образовательные стандарты высшего образования // Координационный совет учебно-методических объединений и научно-методических советов высшей школы. Портал Федеральных образовательных стандартов высшего образования [Электронный ресурс] – Режим доступа: http://fgosvo.ru/fgosvo/92/91/4 (дата обращения: 25.01.2020).

3. Приказ Министерства образования и науки РФ от 23.08.2017 № 816 «Об утверждении Порядка применения организациями, осуществляющими образовательную деятельность, электронного обучения, дистанционных образовательных технологий при реализации образовательных программ» [Электронный ресурс]. Режим доступа: http://минобрнауки.рф/документы/6045 (дата обращения: 18.01.2020).

При освоении дисциплины студенты должны использовать информационные и информационно-образовательные ресурсы следующих порталов и сайтов:

4. Система федеральных образовательных порталов. Система открытого образования. Консалтинговый центр ИОС ОО РФ [Электронный ресурс] – Режим доступа: http://www.openedu.ru (дата обращения: 25.01.2020).

5. Информационная система «Единое окно доступа к образовательным ресурсам». URL: http://window.edu.ru/ (дата обращения: 25.01.2020).

6. ФЭПО: соответствие требованиям ФГОС [Электронный ресурс] – Режим доступа: http:// fepo.i-exam.ru // (дата обращения: 25.01.2020).

10. МЕТОДИЧЕСКИЕ УКАЗАНИЯ ДЛЯ ОБУЧАЮЩИХСЯ

10.1. Для студентов, обучающихся без использования дистанционных образовательных технологий

Методические рекомендации по организации учебной работы студента направлены на повышение ритмичности и эффективности его аудиторной и самостоятельной работы по дисциплине.

Дисциплина включает 3 раздела, каждый из которых имеет определённую логическую завершенность. При изучении материала каждого раздела рекомендуется регулярное повторение лекционного материала, а также дополнение его сведениями из литературных источников, представленных в списке рекомендуемой литературы. При работе с указанными источниками рекомендуется составлять краткий конспект с обязательным фиксированием библиографических данных источника.

Учебным планом подготовки бакалавров по направлению 18.03.02 Энерго- и ресурсосберегающие процессы в химической технологии, нефтехимии и биотехнологии (профиль «Основные процессы химических производств и химическая кибернетика») предусмотрено проведение лабораторных занятий по дисциплине в объёме 32 часов. В рамках учебного процесса студент выполняет 3 лабораторные работы. Лабораторные занятия проводятся под руководством преподавателя и направлены на приобретение практических навыков по разработке и моделированию алгоритмов управления установками химических производств с использованием интегрированной среды разработки TRACE MODE 6. В ходе выполнения трех взаимосвязанных работ необходимо:

– изучить основные функции интегрированной среды разработки TRACE MODE 6. Создать структуру проекта автоматизированной системы управления технологическими процессами, разработать графический интерфейс (мнемосхему) операторских станций. Создать аргументы (переменные) экрана. Изучить процедуру автопостроения каналов;

– разработать управляющую программу на языке Techno FBD (Function Block Diagram – функциональных блок-диаграмм) (реализовать математическую модель автоматической системы регулирования). Создать модель объекта управления, FBD-программы регулятора, аргументы программы, связать аргументы (переменные)

программы и экрана;

– провести имитационное моделирование работы синтезированной в TRACE MODE 6 автоматической системы регулирования и подобрать оптимальные параметры настройки регуляторов по показателям качества переходных процессов;

– выбрать технические средства автоматизации.

Подробные методические указания к лабораторным работам приведены отдельно.

Оценки за выполнение лабораторных работ являются формой контроля изучения раздела 3. Подготовка, выполнение и защита лабораторных работ оценивается в соответствии с принятой в университете рейтинговой системой оценки знаний. Максимальная оценка лабораторной работы 1 – 15 баллов; работы 2 – 15 баллов; работы 3 – 15 баллов.

Самостоятельная работа студентов включает написание и защиту реферата по тематике, представленной в разделе 8.1 настоящей программы, а также выполнение курсовой работы.

При *подготовке реферата* следует проводить поиск литературы и обзор (реферат) статей по материалам периодических изданий за последние 5-6 лет и официальным сайтам организаций, электронных библиотек, образовательных порталов и т.п. В процессе написания реферата необходимо одновременно формировать библиографический список. Количество переработанных статей, авторефератов диссертаций и других первоисточников в реферате должно быть не менее **12.** Особенное внимание при составлении списка литературы должно уделяться точному и правильному составлению библиографических ссылок. При оформлении библиографических ссылок руководствоваться требованиями ГОСТ Р 7.0.5-2008 СИБИД. Библиографическая ссылка. Общие требования и правила составления. Объем реферата – не менее 1,5 печатных листов (24 страниц).

Оценка за реферат является формой контроля изучения раздела 1. Максимальная оценка за реферат составляет 15 баллов.

Курсовая работа направлена на решение задачи технико-экономического планирования (ТЭП) выпуска пяти продуктов с использованием пакетов прикладных программ Microsoft Excel, MathCAD и онлайн сервиса по высшей математике (http://www.math-pr.com/zlp_1.php).

При выполнении курсовой работы в соответствии с вариантом задания обучающийся должен сформулировать математическую постановку задачи технико-экономического планирования как задачи линейного программирования; описать метод решения задачи; описать последовательность решения задачи технико-экономического планирования с использованием пакетов прикладных программ (Microsoft Excel, MathCAD и онлайн сервиса по высшей математике (http://www.math-pr.com/zlp_1.php)); привести и проанализировать результаты расчетов при различных начальных условиях; сравнить результаты решения задачи ТЭП, полученные в различных программах; проверить результаты машинных расчетов ручным; представить выводы по работе и список использованной литературы.

Совокупная оценка текущей работы студента в семестре складывается из оценок за выполнение лабораторных работ, написание реферата. Максимальная оценка текущей работы в семестре составляет 60 баллов.

В соответствии с учебным планом изучение дисциплины завершается итоговым контролем в форме экзамена.

Каждое задание оценивается в 20 баллов. Максимальное суммарное количество баллов, которое может набрать обучаемый на экзамене, равняется 40.

Если обучаемый в процессе выполнения заданий набрал менее 20 баллов, экзамен по данному дисциплине считается не сданным.

Общая оценка результатов освоения дисциплины складывается из числа баллов, набранных в семестре и на экзамене. Максимальная общая оценка всей дисциплины

составляет 100 баллов.

Оценка за курсовую работу является формой контроля изучения раздела 2. Формой итогового контроля является зачет с оценкой. Максимальная оценка составляет 60 баллов (теоретическая часть – 15 баллов; практическая часть – 35 баллов; выводы – 4 балла; оформление отчета – 6 баллов).

По результатам выполнения курсовой работы оформляется отчет.

Структура отчета:

1. Титульный лист.
2. Оглавление.
3. Задание.
4. Теоретическая часть

1.1. Математическая постановка задачи.

1.2. Описание метода решения задачи.

2. Практическая часть.

2.1. Решение задачи технико-экономического планирования с использованием пакетов прикладных программ.

2.1.1. Этапы решения задачи технико-экономического планирования с использованием Microsoft Excel.

2.1.2. Этапы решения задачи технико-экономического планирования с использованием Mathcad.

2.1.3. Этапы решения задачи технико-экономического планирования с помощью онлайн сервиса по высшей математике.

(Подробное описание хода работы в каждом программном пакете, результаты при различных начальных условиях)

2.2. Ручной расчет.

3. Выводы по работе (сравнительный анализ результатов решения задачи ТЭП, полученных в различных программах и при ручном расчете).
4. Список использованной литературы.

10.2. Для студентов, обучающихся с использованием дистанционных образовательных технологий

При использовании электронного обучения и дистанционных образовательных технологий занятия полностью или частично проводятся в режиме онлайн. Объем дисциплины и распределение нагрузки по видам работ соответствует п. 4.1. Распределение баллов соответствует п. 10.1 либо может быть изменено в соответствии с решением кафедры, в случае перехода на ЭО и ДОТ в процессе обучения. Решение кафедры об используемых технологиях и системе оценивания достижений обучающихся принимается с учетом мнения ведущего преподавателя и доводится до обучающихся.

11. МЕТОДИЧЕСКИЕ УКАЗАНИЯ ДЛЯ ПРЕПОДАВАТЕЛЕЙ

11.1. Для преподавателей, реализующих образовательные программы без использования дистанционных образовательных технологий

Дисциплина «Интегрированные системы управления химическими производствами» преподается в 8-м семестре и включает лекции, практические занятия, лабораторные работы, реферат, курсовую работу и самостоятельную подготовку по всем разделам.

Наиболее сложные теоретические материалы ведущим преподавателям рекомендуется излагать на лекциях с использованием средств мультимедийной техники и обеспечением необходимым раздаточным материалом. После изложения лекций теоретический материал необходимо закреплять решением примеров и задач на

практических занятиях. Умения и навыки, необходимые для полного освоения программы в рамках заявленных компетенций, следует получать и закреплять в ходе выполнения лабораторных работ.

Для своевременной подготовки студентов к практическим занятиям и лабораторным работам преподавателям рекомендуется назвать тему и выдать задания на самостоятельную подготовку заблаговременно, в течение недели.

После проведения каждого практического занятия преподавателям рекомендуется выдать обучающимся дополнительные задания для закрепления полученных практических навыков в ходе последующего самостоятельного изучения разделов дисциплины.

Ход проведения лабораторных работ включает самостоятельную подготовку к работе по заранее озвученной теме, постановку задачи и её согласование с ведущим преподавателем, планирование хода выполнения работы, выполнение работы в соответствии с разработанным планом, подготовку отчёта о выполненной работе, защиту лабораторной работы.

Экзамен по дисциплине «Интегрированные системы управления химическими производствами» является итоговой формой контроля знаний. Экзамен проводится в письменной форме по билетам. Время, отводимое на подготовку к ответу для каждого студента, составляет в среднем 1 час.

В билет включается два теоретических вопроса, охватывающих различные разделы изучаемого материала. Тематически вопросы, включаемые в билет, направлены на итоговую оценку знаний, умений и навыков, полученных студентами при изучении данной дисциплины.

Итоговая оценка складывается из оценок за теоретическую часть, практическую часть, выводы, оформление и защиту работы. Курсовая работа оценивается ведущим преподавателем, исходя из критериев оценки, приведенных в табл.

Таблица

Критерии оценки отчета по курсовой работе

№ п/п	Разделы и подразделы работы	Критерии
1.	Теоретическая часть Макс. – 15 баллов	1. Правильность математической постановки задачи. 2. Полнота описания метода решения задачи, использованные источники информации.
2.	Практическая часть Макс. – 35 баллов	1. Правильность полученных результатов (совпадение результатов, полученных с использованием различного программного обеспечения с заданной точностью). 2. Полнота описания этапов решения задачи технико-экономического планирования с использованием пакетов прикладных программ (в том числе наличие необходимых скриншотов и пояснений к ним). 3. Соответствие ручного расчета машинному
3.	Выводы Макс. – 4 балла	1. Полнота и качество анализа полученных результатов работы

4.	Оформление Макс. – 6 баллов	1. Наличие всех обязательных разделов и подразделов отчета. 2. Правильное оформление рисунков, формул, таблиц. При оформлении можно пользоваться методическими рекомендациями [1]. 3. Соответствие оформления библиографических ссылок требованиям ГОСТ Р 7.0.5-2008 СИБИД. Библиографическая ссылка. Общие требования и правила составления
1. Филиппова Е.Б., Савицкая Т.В. Методические рекомендации по выполнению и подготовке к защите выпускных квалификационных работ студентов факультета информационных технологий и управления – М. : РХТУ им.Д.И.Менделеева, –2012. – 28 с.		

11.2. Для преподавателей, реализующих образовательные программы с использованием дистанционных образовательных технологий

При использовании электронного обучения и дистанционных образовательных технологий занятия полностью или частично проводятся в режиме онлайн. Объем дисциплины и распределение нагрузки по видам работ соответствует п. 4.1. Распределение баллов соответствует п. 10.1 либо может быть изменено в соответствии с решением кафедры, в случае перехода на ЭО и ДОТ в процессе обучения. Решение кафедры об используемых технологиях и системе оценивания достижений обучающихся принимается с учетом мнения ведущего преподавателя и доводится до обучающихся.

Реализация ЭО и ДОТ предполагает использование следующих видов и учебной деятельности: онлайн консультации, практические занятия, видео-лекции; лабораторные работы, проводимые полностью или частично с применением ЭО и ДОТ; текущий контроль в режиме тестирования и проверки домашних заданий; самостоятельная работа.

При реализации РПД в зависимости от конкретной ситуации ЭО и ДОТ могут быть применены в следующем виде:

- объем часов контактной работы обучающихся с преподавателем не сокращается) и электронные образовательные ресурсы (ЭОР) методически обеспечивают самостоятельную работу обучающихся в объеме, предусмотренном рабочей программой данной дисциплины. При этом в случае необходимости занятия проводятся в режиме онлайн;
- смешанные формы обучения, сочетающие в себе аудиторные занятия (при возможности перевода части контактных часов работы обучающихся с преподавателем в электронную информационно-образовательную среду без потери содержания учебной дисциплины) и ЭОР (часть учебного материала (например, лекции) может быть заменена ЭОР);
- учебные курсы, интегрированные в LMS Moodle, контактные часы по которым могут быть исключены, изучаются обучающимися самостоятельно при минимальном участии преподавателя (консультации в режиме вебинара).

12. ПЕРЕЧЕНЬ ИНФОРМАЦИОННЫХ ТЕХНОЛОГИЙ, ИСПОЛЬЗУЕМЫХ В ОБРАЗОВАТЕЛЬНОМ ПРОЦЕССЕ

Информационную поддержку изучения дисциплины осуществляет Информационно-библиотечный центр (ИБЦ) РХТУ им. Д.И. Менделеева, который обеспечивает обучающихся основной учебной, учебно-методической и научной литературой, необходимой для организации образовательного процесса по дисциплине. Общий объем многоотраслевого фонда ИБЦ на 01.01.2020 г. 1 715 452 экз.

Фонд ИБЦ располагает учебной, учебно-методической и научно-технической

литературой в форме печатных и электронных изданий, а также включает официальные, справочно-библиографические, специализированные отечественные и зарубежные периодические и информационные издания. ИБЦ обеспечивает доступ к профессиональным базам данных, информационным, справочным и поисковым системам.

Каждый обучающийся обеспечен свободным доступом из любой точки, в которой имеется доступ к сети Интернет и к электронно-библиотечной системе (ЭБС) Университета, которая содержит различные издания по основным изучаемым дисциплинам и сформирована по согласованию с правообладателями учебной и учебно-методической литературы.

Для более полного и оперативного справочно-библиографического и информационного обслуживания в ИБЦ реализована технология Электронной доставки документов.

№	Электронный ресурс	Реквизиты договора (номер, дата заключения, срок действия), ссылка на сайт ЭБС, сумма договора, количество ключей	Характеристика библиотечного фонда, доступ к которому предоставляется договором
1.	Электронно-библиотечная система (ЭБС) «ЛАНЬ»	Принадлежность - сторонняя Реквизиты договора - ООО «Издательство «Лань», договор № 33.03-Р-2.0-1775/2-10 от 26.09.2019г. Сумма договора – 642 083-68 Срок действия с «26» сентября 2019г. по «25» сентября 2020г. Ссылка на сайт ЭБС – http://e.lanbook.com Количество ключей - доступ для зарегистрированных пользователей РХТУ с любого компьютера. Дополнительный Договор № 33.03-Р-3.1-2217/2020 от 02.03.2020 г. Сумма договора- 30 994-52 Срок действия с «02» марта 2020 г. по «25» сентября 2020 г. Ссылка на сайт ЭБС – http://e.lanbook.com Количество ключей - доступ для зарегистрированных пользователей РХТУ с любого компьютера	Коллекции: «Химия» - изд-ва НОТ, «Химия» - изд-ва Лаборатория знаний, «Химия» - изд-ва «ЛАНЬ», «Химия»-КНИТУ(Казанский национальный исследовательский технологический университет), «Химия» - изд-ва ФИЗМАТЛИТ», «Информатика» - изд-ва «ЛАНЬ», «Информатика»-Национальный Открытый Университет «ИНТУИТ», «Инженерно-технические науки"-изд-ва «ЛАНЬ», «Теоретическая механика»-изд-ва «ЛАНЬ», Экономика и менеджмент»- изд-ва Дашков и К., а также отдельные издания в соответствии с Договором
2.	Электронно-	Принадлежность – собственная	Электронные версии

№	Электронный ресурс	Реквизиты договора (номер, дата заключения, срок действия), ссылка на сайт ЭБС, сумма договора, количество ключей	Характеристика библиотечного фонда, доступ к которому предоставляется договором
	библиотечная система ИБЦ РХТУ им. Д.И. Менделеева (на базе АИБС «Ирбис»)	РХТУ. Ссылка на сайт ЭБС – http://lib.muctr.ru/ Доступ для пользователей РХТУ с любого компьютера.	учебных и научных изданий авторов РХТУ по всем ООП.
3.	Информационно-справочная система «ТЕХЭКСПЕРТ» «Нормы, правила, стандарты России».	Принадлежность сторонняя. Реквизиты контракта – ООО «ИНФОРМПРОЕКТ», контракт № 189-2647А/2019 От 09.01.2020 г. Сумма договора – 601110-00 С «01» января.2020 г. по «31» декабря 2020 г. Ссылка на сайт ЭБС – http://reforma.kodeks.ru/reforma/ Количество ключей – 5 лицензий + локальный доступ с компьютеров ИБЦ.	Электронная библиотека нормативно-технических изданий. Содержит более 40000 национальных стандартов и др. НТД
4.	Научно-электронная библиотека «eLibrary.ru».	Принадлежность – сторонняя Реквизиты договора – ООО Научная электронная библиотека, договор № 33.03-Р-3.1 2087/2019 Сумма договора – 1100017-00 С «01» января 2020 г. по «31» декабря 2020 г. Ссылка на сайт – http://elibrary.ru Количество ключей – доступ для пользователей РХТУ по ip-адресам неограничен.	Научная электронная библиотека eLIBRARY.RU - это крупнейший российский информационно-аналитический портал в области науки, технологии, медицины и образования, содержащий рефераты и полные тексты более 29 млн научных статей и публикаций, в том числе электронные версии более 5600 российских научно-технических журналов
5.	Электронно-библиотечная система издательства "ЮРАЙТ"	Принадлежность сторонняя-«Электронное издательство ЮРАЙТ» Договор № 33.03-Р-3.1-220/2020 от 16.03.2020 г. Сумма договора - 324 000-00 С «16» марта 2020 г.	Электронная библиотека включает более 5000 наименований учебников и учебных пособий по всем отраслям знаний для всех уровней профессионального образования от ведущих научных школ с

№	Электронный ресурс	Реквизиты договора (номер, дата заключения, срок действия), ссылка на сайт ЭБС, сумма договора, количество ключей	Характеристика библиотечного фонда, доступ к которому предоставляется договором
		по «15» марта 2021 г. Ссылка на сайт – https://biblio-online.ru/ Количество ключей - доступ для зарегистрированных пользователей РХТУ с любого компьютера.	соблюдением требований новых ФГОСов.
6.	Справочно-правовая система “Гарант»	Принадлежность сторонняя Договор №166-235ЭА/2019 от 23.12.2019 г. Сумма договора - 603 949-84 С «01» января 2020 г. по «31» декабря 2020 г. Ссылка на сайт – http://www.garant.ru/ Количество ключей – 50 пользовательских лицензий по ip-адресам.	Гарант — справочно-правовая система по законодательству Российской Федерации.

13. МАТЕРИАЛЬНО-ТЕХНИЧЕСКОЕ ОБЕСПЕЧЕНИЕ ДИСЦИПЛИНЫ

В соответствии с учебным планом занятия проводятся в форме лекций, практических, лабораторных занятий, курсовой работы и самостоятельной работы студента.

13.1. Оборудование, необходимое в образовательном процессе

На кафедре КИС ХТ для проведения занятий по дисциплине имеется 2 учебные аудитории с 17 компьютерами (2 для работы преподавателей, 15 для работы студентов) и 1 выделенный сервер. Все компьютеры являются IBM-совместимыми и имеют процессоры Pentium–II и выше. Все компьютеры имеют доступ к сети Интернет.

Для проведения практических и лабораторных занятий по дисциплине имеются: учебная аудитория, оборудованная мультимедийным оборудованием, имеющая 8 персональных компьютеров, объединенных в локальную сеть с выходом в сеть Интернет, и одно многофункциональное устройство; компьютерный класс, оборудованный 9 компьютерами, объединенными в локальную сеть с выходом в Интернет, и одним принтером.

Кафедра обладает стандартным и специализированным лицензионным программным обеспечением, приведенным в разделе 13.4.

Для реализации информационно-образовательных ресурсов дисциплин вариативной части программы на выделенном сервере кафедры КИСХТ под управлением Microsoft Windows Server Standart 2008 развернуты веб-сервер apache 2.2.17, Hypertext Preprocessor (php) 5.3.18, система управления базами данных (СУБД) MySQL 5, система дистанционного обучения (СДО) Moodle 2.6.1. Для доступа к Moodle используется веб-браузер Google Chrome или Mozilla FireFox.

13.2. Учебно-наглядные пособия

Слайды презентации для выполнения лабораторных работ по разработке проекта АСУ ТП в SCADA-системе TRACE MODE 6, фрагменты технологических регламентов производств.

13.3. Печатные и электронные образовательные и информационные ресурсы.

Электронные образовательные ресурсы: междисциплинарная автоматизированная система обучения на основе сетевых технологий для подготовки химиков-технологов; специализированное программное обеспечение.

Информационно-образовательные, информационно-методические, учебно-исследовательские ресурсы; банки тестовых заданий для промежуточного и итогового контроля знаний по дисциплине представлены на образовательном сайте междисциплинарной АСО http://cis.muctr.ru/alk/, разработанном на кафедре КИС ХТ.

13.4. Перечень лицензионного программного обеспечения

При выполнении лабораторного практикума по дисциплине используется программное обеспечение:

№ п/п	Наименование программного продукта	Реквизиты договора поставки	Количество лицензий	Срок окончания действия лицензии
1.	Microsoft Office Standard 2013	Контракт № 62-64ЭА/2013	20	Бессрочно
2.	Microsoft Windows Server - Standard 2008	Государственный контракт № 168-167А/2008 Microsoft Open License Номер лицензии 61068797	9	Бессрочно
3.	Интегрированная среда разработки приложений TRACE MODE 6	Доступна на сайте разработчика по ссылке http://www.adastra.ru/products/dev/scada/	-	Бессрочно
4.	Simulink – программа из пакета прикладных программ MATLAB. Пакет лицензий на программное обеспечение (неисключительные права на программу для ЭВМ) MATLAB Classroom Suite new Product From 25 to 49 Concurrent Licenses (per License)	Государственный контракт № 143-164ЭА/2010 от 14.12.10, Акт № Tr048787, накладная № Tr048787 от 20.12.10	20	Бессрочно
5.	PTC Mathcad Express	Доступна на сайте разработчика по ссылке https://www.ptc.com/ru/produc	-	30-дневная полнофункциональная версия.

№ п/п	Наименование программного продукта	Реквизиты договора поставки	Количество лицензий	Срок окончания действия лицензии
		ts/mathcad-express-free-download		По истечении 30 дней автоматически – неограниченный срок доступ к облегченной версии PTC Mathcad 5.0.
6.	Math. Высшая Математика Решение задач и примеров - OnLine	Доступна на сайте разработчика по ссылке http://www.math-pr.com/zlp_1.php	-	–
7.	Неисключительная лицензия на использование O365ProPlusOpenFclty ShrdSvr ALNG SubsVL OLV E 1Mth Acdmc AP AddOn toOPP Приложения в составе подписки: Outlook OneDrive Word Excel PowerPoint Microsoft Teams	Контракт № 28-35ЭА/2020 от 26.05.2020	5 лицензий для профессорско-преподавательского состава ВУЗа. Соглашение Microsoft OVS-ES № V6775907	12 месяцев (ежегодное продление подписки с правом перехода на обновлённую версию продукта)
8.	Неисключительная лицензия на использование O365ProPlusOpenStudents ShrdSvr ALNG SubsVL OLV NL 1Mth Acdmc Stdnt STUUseBnft Приложения в составе подписки: Outlook OneDrive Word Excel PowerPoint Microsoft Teams	Контракт № 28-35ЭА/2020 от 26.05.2020	20 лицензий для студентов ВУЗа. Соглашение Microsoft OVS-ES № V6775907	12 месяцев (ежегодное продление подписки с правом перехода на обновлённую версию продукта)
9.	Неисключительная лицензия на	Контракт № 28-35ЭА/2020 от 26.05.2020	20 лицензий для активации	12 месяцев (ежегодное

№ п/п	Наименование программного продукта	Реквизиты договора поставки	Количество лицензий	Срок окончания действия лицензии
	использование Kaspersky Endpoint Security для бизнеса – Стандартный Russian Edition. 1500-2499 Node 1 year Educational License По для защиты информации (антивирусное ПО) для физического оборудования (конечных точек)		на рабочих станциях и серверах	продление подписки с правом перехода на обновлённую версию продукта)

14. ТРЕБОВАНИЯ К ОЦЕНКЕ КАЧЕСТВА ОСВОЕНИЯ ДИСЦИПЛИНЫ

Наименование разделов	Основные показатели оценки	Формы и методы контроля и оценки
Раздел 1. Структура и функциональные возможности интегрированных автоматизированных систем управления химическими производствами	**Знает –** основные понятия в области интегрированных систем управления химическими производствами (понятия АСУ ПП, АСУ ТП, ERP, MES, SCADA-систем); современные технические средства автоматизации ТП. **Умеет** – осуществлять процедуры декомпозиции сложных химических производств на ряд управляемых подсистем. **Владеет –** навыками выбора технических средств автоматизации технологических процессов (первичных средств, контроллеров ввода/вывода, ПЛК)	Оценка за реферат. Оценка на экзамене.
Раздел 2. Модели и методы решения задач планирования производственных процессов	**Знает –** постановку, модели и методы решения задач планирования производственных процессов **Умеет –** решать задачи технико-экономического и календарного планирования производственных процессов **Владеет –** навыками	Оценка за курсовую работу – зачет с оценкой. Оценка на экзамене

Наименование разделов	Основные показатели оценки	Формы и методы контроля и оценки
	использования специализированного программного обеспечения для решения задач технико-экономического и календарного планирования	
Раздел 3. Системы сбора данных и оперативного диспетчерского управления – SCADA-системы	**Знает –** основные функциональные возможности SCADA-систем; этапы проектирования АСУ ТП с использованием SCADA-систем; наиболее распространенные отечественные и зарубежные SCADA-системы. **Умеет –** создавать проект АСУ ТП в SCADA-системе TRACE MODE; разрабатывать мнемосхему технологического объекта; разрабатывать управляющие программы на языке Techno FBD. **Владеет –** навыками использования программного обеспечения для решения задач проектирования АСУ ТП и АСР ХТП	Оценка за лабораторные работы. Оценка на экзамене

15. ОСОБЕННОСТИ ОРГАНИЗАЦИИ ОБРАЗОВАТЕЛЬНОГО ПРОЦЕССА ДЛЯ ИНВАЛИДОВ И ЛИЦ С ОГРАНИЧЕННЫМИ ВОЗМОЖНОСТЯМИ ЗДОРОВЬЯ

Обучение инвалидов и лиц с ограниченными возможностями здоровья осуществляется в соответствии с:

− Порядком организации и осуществления образовательной деятельности по образовательным программам – программам бакалавриата, программам специалитета, программам магистратуры (Приказ Минобрнауки РФ от 05.04.2017 № 301);

− Положением о порядке организации и осуществления образовательной деятельности по образовательным программам высшего образования – программ бакалавриата, программ специалитета, программ магистратуры в РХТУ им. Д.И. Менделеева, принятым решением Ученого совета РХТУ им. Д.И. Менделеева от 30.10.2019, протокол № 3, введенным в действие приказом ректора РХТУ им. Д.И. Менделеева от 14.11.2019 № 646А;

− Методическими рекомендациями по организации образовательного процесса для обучения инвалидов и лиц с ограниченными возможностями здоровья в образовательных организациях высшего образования, в том числе оснащенности образовательного процесса (утверждены заместителем Министра образования и науки РФ А.А. Климовым от 08.04.2014 № АК-44/05вн).

ДОПОЛНЕНИЯ И ИЗМЕНЕНИЯ К РПД
по дисциплине «Интегрированные системы управления химическими производствами»
основной образовательной программы высшего образования – программы бакалавриата
по направлению подготовки 18.03.02 «Энерго- и ресурсосберегающие процессы в химической технологии, нефтехимии и биотехнологии»
Профиль «Основные процессы химических производств и химическая кибернетика»
Квалификация - бакалавр

Номер изменения/ дополнения	Содержание дополнения/изменения	Основание внесения изменения/дополнения
		протокол заседания кафедры №_____от «___»_____20___г.
		протокол заседания кафедры №_____от «___»_____20___г.
		протокол заседания кафедры №_____от «___»_____20___г.
		протокол заседания кафедры №_____от «___»_____20___г.

Министерство науки и высшего образования Российской Федерации
Федеральное государственное бюджетное образовательное учреждение высшего образования
«Российский химико-технологический университет имени Д.И. Менделеева»

«УТВЕРЖДАЮ»

Проректор по учебной работе

_____ С.Н. Филатов

«30» июня 2020 г.

РАБОЧАЯ ПРОГРАММА ДИСЦИПЛИНЫ

«Численные методы решения уравнений математических моделей химико-технологических процессов»

Направление подготовки 18.03.02 Энерго- и ресурсосберегающие процессы в химической технологии, нефтехимии и биотехнологии

Профиль подготовки
«Основные процессы химических производств и химическая кибернетика»

Квалификация «бакалавр»

РАССМОТРЕНО И ОДОБРЕНО
на заседании Методической комиссии
РХТУ им. Д.И. Менделеева
«30» июня 2020 г.

Председатель _____ Н.А. Макаров

Москва 2020 г.

Программа составлена

к.т.н., доцент, доцент кафедры кибернетики химико-технологических процессов А.С. Скичко.

Программа рассмотрена и одобрена на заседании кафедры кибернетики химико-технологических процессов «16» июня 2020 г., протокол № 6.

СОДЕРЖАНИЕ

1.	Цель и задачи дисциплины	4
2.	Требования к результатам освоения дисциплины	4
3.	Объём дисциплины и виды учебной работы	5
4.	Содержание дисциплины	6
	4.1. Разделы дисциплины и виды занятий	6
	4.2. Содержание разделов дисциплины	7
5.	Соответствие содержания требованиям к результатам освоения дисциплины	10
6.	Практические и лабораторные занятия	11
	6.1. Практические занятия	11
	6.2. Лабораторные занятия	12
7.	Самостоятельная работа	13
8.	Примеры оценочных средств для контроля освоения дисциплины	14
	8.1. Темы и примеры контрольных работ для текущего контроля освоения дисциплины	14
	8.2. Темы и примеры заданий для лабораторных работ для текущего контроля освоения дисциплины	16
	8.3. Составление отчётов по лабораторным работам для текущего контроля освоения дисциплины	20
	8.4. Вопросы для итогового контроля освоения дисциплины (зачёт с оценкой, 6 семестр)	24
	8.5. Структура и пример билета для зачёта с оценкой	28
9.	Учебно-методическое обеспечение дисциплины	29
	9.1. Рекомендуемая литература	29
	9.2. Рекомендуемые источники научно-технической информации	29
	9.3. Средства обеспечения освоения дисциплины	29
10.	Методические указания для обучающихся	30
	10.1. Для студентов, обучающихся без использования дистанционных образовательных технологий	30
	10.2. Для студентов, обучающихся с использованием дистанционных образовательных технологий	32
11.	Методические указания для преподавателей	33
	11.1. Для преподавателей, реализующих образовательные программы без использования дистанционных образовательных технологий	33
	11.2. Для преподавателей, реализующих образовательные программы с использованием дистанционных образовательных технологий	36
12.	Перечень информационных технологий, используемых в образовательном процессе	37
13.	Материально-техническое обеспечение дисциплины	39
	13.1. Оборудование, необходимое в образовательном процессе	39
	13.2. Учебно-наглядные пособия	39
	13.3. Печатные и электронные образовательные и информационные ресурсы	39
	13.4. Перечень лицензионного программного обеспечения	40
14.	Требования к оценке качества освоения программы	40
15.	Особенности организации образовательного процесса для инвалидов и лиц с ограниченными возможностями здоровья	42

1. ЦЕЛЬ И ЗАДАЧИ ДИСЦИПЛИНЫ

Программа составлена в соответствии с требованиями Федерального государственного образовательного стандарта высшего образования (ФГОС ВО) для направления подготовки 18.03.02 «Энерго- и ресурсосберегающие процессы в химической технологии, нефтехимии и биотехнологии», профиль «Основные процессы химических производств и химическая кибернетика», рекомендациями методической комиссии и накопленным опытом преподавания дисциплины кафедрой кибернетики химико-технологических процессов РХТУ им. Д.И.Менделеева. Программа рассчитана на изучение дисциплины в течение одного семестра.

Дисциплина «Численные методы решения уравнений математических моделей химико-технологических процессов» относится к вариативной части блока 1 «Дисциплины (модули)» учебного плана. Программа дисциплины предполагает, что обучающиеся имеют теоретическую и практическую подготовку в области математики, вычислительной математики, информатики, процессов и аппаратов химической технологии.

Цель дисциплины – изучить теоретические основы и сформировать у студентов навыки численного решения дифференциальных уравнений, на основе которых строятся математические модели процессов химической технологии, нефтехимии и биотехнологии.

Задачи дисциплины:

– изучение типов основных дифференциальных уравнений, входящих в математические модели химико-технологических процессов (ХТП);

– изучение численных методов решения дифференциальных уравнений;

– формирование понимания основных принципов работы численных методов;

– формирование навыков разработки расчётных модулей для численного решения различных дифференциальных уравнений;

– выработка навыков оценки точности решения, полученного с помощью численных методов.

Дисциплина «Численные методы решения уравнений математических моделей химико-технологических процессов» преподается в 6 семестре. Контроль успеваемости студентов ведется по принятой в университете рейтинговой системе.

2. ТРЕБОВАНИЯ К РЕЗУЛЬТАТАМ ОСВОЕНИЯ ДИСЦИПЛИНЫ

Изучение дисциплины «Численные методы решения уравнений математических моделей химико-технологических процессов» при подготовке бакалавров по направлению 18.03.02 «Энерго- и ресурсосберегающие процессы в химической технологии, нефтехимии и биотехнологии», профиль подготовки «Основные процессы химических производств и химическая кибернетика» направлено на приобретение следующих профессиональных и общепрофессиональных компетенций.

Общепрофессиональные компетенции (ОПК)**:**

– способность использовать основные законы естественнонаучных дисциплин в профессиональной деятельности, применять методы математического анализа и моделирования, теоретического и экспериментального исследования (ОПК-2);

Профессиональные компетенции (ПК):

научно-исследовательская деятельность:

– способность применять современные методы исследования технологических процессов и природных сред, использовать компьютерные средства в научно-исследовательской работе (ПК-14);

– способность моделировать энерго- и ресурсосберегающие процессы в промышленности (ПК-16).

В результате изучения дисциплины студент бакалавриата должен:

Знать:

– основные типы дифференциальных уравнений математических моделей ХТП и подходы к их численному решению;

– основные положения теории разностных схем;

– правила составления различных разностных схем;

Уметь:

– правильно выбирать метод численного решения для заданной системы дифференциальных уравнений;

– записывать заданную разностную схему для заданного дифференциального уравнения;

– выполнять преобразования, необходимые для решения разностных схем;

– разрабатывать расчётные модули для решения разностных схем;

– оценивать точность полученных результатов;

Владеть:

– методами решения разностных схем различного типа;

– методами исследования устойчивости разностных схем;

– методами численного решения уравнений математических моделей ХТП;

– практическими навыками численного решения дифференциальных задач.

3. ОБЪЁМ ДИСЦИПЛИНЫ И ВИДЫ УЧЕБНОЙ РАБОТЫ

Виды учебной работы	**Всего**	
	ЗЕ	Акад. ч.
Общая трудоёмкость дисциплины	**5**	**180**
Контактная работа – аудиторные занятия:	**2,22**	**80**
Лекции (Лек)	0,44	16
Практические занятия (ПЗ)	0,89	32
Лабораторные занятия (ЛЗ)	0,89	32
Самостоятельная работа (СР):	**2,78**	**100**
Подготовка к лабораторным занятиям	2,78	16
Составление отчётов по лабораторным работам		36
Подготовка к контрольным работам		16
Контактная самостоятельная работа		0,4
Самостоятельное изучение разделов дисциплины		31,6
Вид контроля:	**Зачёт с оценкой**	

Виды учебной работы	**Всего**	
	ЗЕ	Астр. ч.
Общая трудоёмкость дисциплины	**5**	**135**
Контактная работа – аудиторные занятия:	**2,22**	**60**
Лекции (Лек)	0,44	12
Практические занятия (ПЗ)	0,89	24
Лабораторные занятия (ЛЗ)	0,89	24
Самостоятельная работа (СР):	**2,78**	**75**
Подготовка к лабораторным занятиям	2,78	12
Составление отчётов по лабораторным работам		27
Подготовка к контрольным работам		12
Контактная самостоятельная работа		0,3
Самостоятельное изучение разделов дисциплины		23,7
Вид контроля:	**Зачёт с оценкой**	

4. СОДЕРЖАНИЕ ДИСЦИПЛИНЫ

4.1. Разделы дисциплины и виды занятий

		Академ. часов				
№	**Раздел дисциплины**	**Всего**	**Лек-ции**	**ПЗ**	**ЛЗ**	**СР**
1.	**Раздел 1. Постановка задачи численного решения уравнений математических моделей ХТП**	**15**	**1**	**4**	**2**	**8**
1.1	Классификация дифференциальных уравнений. Начальные и граничные условия	3,25	0,5	1	1	1
1.2	Приведение уравнений математических моделей ХТП к безразмерному виду	4,25		1	–	3
1.3	Разработка тестовых задач для численного решения уравнений математических моделей ХТП	7,5	0,5	2	1	4
2.	**Раздел 2. Численное решение уравнения модели идеального вытеснения**	**54**	**5**	**6**	**14**	**29**
2.1	Аппроксимация уравнения модели идеального вытеснения	9	1	2	–	6
2.2	Устойчивость разностных схем	9,5	1,5	2	–	6
2.3	Разностные схемы «явный уголок» и «неявный уголок»	14	1	1	6	6
2.4	Разностные схемы «подкова», «z-схема» и «кабаре»	14	1	1	6	6
2.5	Метод тестовых задач и оценка точности численного решения реальной модели ХТП	7,5	0,5	–	2	5
3.	**Раздел 3. Численное решение уравнения диффузионной модели**	**45**	**6**	**6**	**10**	**23**
3.1	Аппроксимация уравнения диффузионной модели	6	1	1	–	4
3.2	Явная разностная схема	8	1	1	2	4
3.3	Неявная разностная схема	14	2	1	4	7
3.4	Разностная схема Кранка–Николсона	10	1	1	4	4
3.5	Численное решение уравнения диффузионной модели для проточного трубчатого реактора	7	1	2	–	4
4.	**Раздел 4. Численные методы решения многомерных дифференциальных уравнений в частных производных**	**34**	**2**	**10**	**–**	**22**
4.1	Решение многомерных дифференциальных уравнений параболического типа	15	1	4	–	10
4.2	Решение многомерных дифференциальных уравнений в частных производных 1-го порядка	8,5	0,5	2	–	6
4.3	Решение многомерных дифференциальных задач, описывающих процессы диффузии и теплопроводности	10,5	0,5	4	–	6
5.	**Раздел 5. Численные методы решения математических моделей, описывающих стационарные режимы**	**32**	**2**	**6**	**6**	**18**
5.1	Решение одномерных стационарных задач	23	1	4	6	12
5.2	Решение многомерных стационарных задач	9	1	2	–	6
	ИТОГО	**180**	**16**	**32**	**32**	**100**

4.2. Содержание разделов дисциплины

Введение. Предмет и методы дисциплины. Цели и задачи дисциплины. Структура дисциплины и правила рейтинговой системы.

Раздел 1. Постановка задачи численного решения уравнений математических моделей ХТП.

1.1. Классификация дифференциальных уравнений. Начальные и граничные условия.

Классификация дифференциальных уравнений математических моделей ХТП. Понятие начальных и граничных условий. Необходимость задания начальных и граничных условий. Виды граничных условий. Конкретные примеры уравнений математических моделей ХТП с позиции их классификации.

1.2. Приведение уравнений математических моделей ХТП к безразмерному виду.

Необходимость приведения дифференциальной задачи к безразмерному виду. Методика приведения к безразмерному виду уравнений математических моделей ХТП на конкретных примерах.

1.3. Разработка тестовых задач для численного решения уравнений математических моделей ХТП.

Понятие тестовой задачи. Цели использования тестовой задачи. Методика составления тестовой задачи. Методика оценки точности численного решения тестовой задачи.

Раздел 2. Численное решение уравнения модели идеального вытеснения

2.1. Аппроксимация уравнения модели идеального вытеснения.

Методика преобразования дифференциальной задачи в разностную. Виды разностной аппроксимации производной 1-го порядка. Понятия порядка аппроксимации и ошибки аппроксимации. Методика оценки ошибки аппроксимации производной 1-го порядка. Понятия разностной сетки, разностной схемы и разностного шаблона. Явные и неявные разностные схемы. Методика определения порядка аппроксимации разностной схемы. Разностная аппроксимация начальных и граничных условий.

2.2. Устойчивость разностных схем.

Понятие устойчивости разностных схем. Методика анализа устойчивости разностных схем (метод гармоник). Анализ устойчивости явных и неявных разностных схем, аппроксимирующих одномерные дифференциальные уравнения в частных производных 1-го порядка (уравнения модели идеального вытеснения). Правило выбора конечной разности для аппроксимации производной по координате в зависимости от знака коэффициента при этой производной. Принцип замороженных коэффициентов для уравнений с непостоянными коэффициентами при производных.

2.3. Разностные схемы «явный уголок» и «неявный уголок».

Методика записи схем. Характеристики схем. Методика численного решения схем. Методика построения расчётных модулей в EXCEL для реализации численного решения схем. Блок-схемы для программной реализации численного решения схем. Демонстрация и анализ причин накопления расчётной ошибки в схеме «явный уголок». Методика оценки точности численного решения, полученного с помощью устойчивой схемы.

2.4. Разностные схемы «подкова», «z-схема» и «кабаре».

Методика записи схем. Характеристики и особенности схем. Методика численного решения схем. Методика построения расчётных модулей в EXCEL для реализации численного решения схем. Блок-схемы для программной реализации численного решения схем. Анализ причин ситуаций, в которых схема «подкова» не позволяет получить более точного решения по сравнению со схемой «неявный уголок». Анализ причин ситуаций, в которых схема «z-схема» не позволяет получить более точного решения по сравнению со схемой «подкова».

2.5. Метод тестовых задач и оценка точности численного решения реальной модели ХТП.

Примеры составления тестовых задач. Методика оценки точности численного решения тестовой задачи. Методика выявления факторов, влияющих на точность численного решения тестовой задачи. Влияние наличия информации об истинном решении дифференциального уравнения на интерпретацию результатов численного решения, полученных с помощью различных разностных схем. Методика выбора оптимальной схемы для численного решения модели идеального вытеснения, описывающей реальный химико-технологический процесс.

Раздел 3. Численное решение уравнения диффузионной модели.

3.1. Аппроксимация уравнения диффузионной модели.

Разностная аппроксимация производной 2-го порядка. Оценка ошибки аппроксимации производной 2-го порядка. Разностные схемы, аппроксимирующие одномерные дифференциальные уравнения параболического типа (уравнения диффузионной модели).

3.2. Явная разностная схема.

Методика записи схемы. Порядок аппроксимации схемы. Анализ устойчивости схемы. Методика численного решения схемы. Методика построения расчётного модуля в EXCEL для реализации численного решения схемы. Блок-схема для программной реализации численного решения схемы. Демонстрация влияния выбора шага по времени на накопление расчётной ошибки в данной разностной схеме.

3.3. Неявная разностная схема.

Методика записи схемы. Порядок аппроксимации схемы. Анализ устойчивости схемы. Метод прогонки (метод численного решения неявной разностной схемы). Математические преобразования, необходимые для решения неявной схемы методом прогонки. Условие сходимости прогонки. Методика определения начальных прогоночных коэффициентов в зависимости от типа граничных условий. Алгоритм решения метода прогонки. Блок-схема для программной реализации метода прогонки. Методика построения расчётного модуля в EXCEL для численного решения неявной схемы методом прогонки.

3.4. Разностная схема Кранка–Николсона.

Методика записи схемы. Порядок аппроксимации схемы. Анализ устойчивости схемы. Численное решение схемы Кранка–Николсона методом прогонки. Анализ причин ситуаций, в которых схема Кранка–Николсона не позволяет получить более точного решения по сравнению с неявной схемой.

3.5. Численное решение уравнения диффузионной модели для проточного трубчатого реактора.

Влияние наличия производной 1-го порядка по координате на методику записи и характеристики разностных схем, аппроксимирующих одномерные дифференциальные уравнения параболического типа. Разностные схемы с аппроксимацией первой производной по координате центральной конечной разностью (характеристика схем, изменение вида прогоночных коэффициентов и доказательство выполнения условия сходимости прогонки для неявной схемы).

Раздел 4. Численные методы решения многомерных дифференциальных уравнений в частных производных.

4.1. Решение многомерных дифференциальных уравнений параболического типа.

Примеры химико-технологических процессов, описываемых многомерными дифференциальными уравнениями. Разностная сетка для двумерных и трёхмерных задач. Явная разностная схема: методика записи, характеристики, блок-схема для программной реализации численного решения. Неявная разностная схема: методика записи, характеристики, доказательство невозможности численного решения без дополнительных преобразований. Метод дробных шагов для численного решения неявной схемы.

Разностные схемы, основанные на методе дробных шагов: схема расщепления и схема предиктор-корректор (методика записи, характеристики, блок-схемы для программной реализации численного решения).

4.2. Решение многомерных дифференциальных уравнений в частных производных 1-го порядка.

Явные разностные схемы, исследование их устойчивости и методика решения. Неявные разностные схемы, основанные на методе дробных шагов: схема расщепления и схема предиктор-корректор (методика записи, характеристики, блок-схемы для программной реализации численного решения).

4.3. Решение многомерных дифференциальных задач, описывающих процессы диффузии и теплопроводности.

Решение многомерных дифференциальных уравнений параболического типа, содержащих первые производные по координатам. Составление разностных схем на основе метода дробных шагов для многомерных дифференциальных уравнений, содержащих определённый набор производных 1-го и 2-го порядка по координатам x, y, z; выбор граничных условий, необходимых для численного решения таких уравнений. Построение алгоритмов для решения многомерных задач диффузии и теплопроводности с учётом конвективных явлений.

Раздел 5. Численные методы решения математических моделей, описывающих стационарные режимы.

5.1. Решение одномерных стационарных задач.

Анализ возможности использования метода прогонки для решения разностных схем, аппроксимирующих обыкновенные дифференциальные уравнения (ОДУ) 2-го порядка. Метод установления – преобразование стационарной задачи в нестационарную. Оценка целесообразности использования разностных схем, аппроксимирующих одномерные дифференциальные уравнения параболического типа, совместно с методом установления. Методика оценки момента окончания расчётов. Методика построения расчётного модуля в EXCEL и блок-схема для программной реализации метода установления совместно с неявной разностной схемой.

5.2. Решение многомерных стационарных задач.

Использование метода установления для решения дифференциальных уравнений эллиптического типа совместно с явной разностной схемой, схемой расщепления, схемой предиктор-корректор. Построение алгоритмов для решения задач расчёта стационарных концентрационных и тепловых профилей в проточных трубчатых реакторах.

5. СООТВЕТСТВИЕ СОДЕРЖАНИЯ ТРЕБОВАНИЯМ К РЕЗУЛЬТАТАМ ОСВОЕНИЯ ДИСЦИПЛИНЫ

№	Требования к освоению дисциплины и компетенции	Раздел 1	Раздел 2	Раздел 3	Раздел 4	Раздел 5
	Знать:					
1	основные типы дифференциальных уравнений математических моделей ХТП и подходы к их численному решению	+	+	+	+	+
2	основные положения теории разностных схем		+	+	+	
3	правила составления различных разностных схем		+	+	+	+
	Уметь:					
4	правильно выбирать метод численного решения для заданной системы дифференциальных уравнений		+	+	+	+

№	Требования к освоению дисциплины и компетенции	Раздел 1	Раздел 2	Раздел 3	Раздел 4	Раздел 5
5	записывать заданную разностную схему для заданного дифференциального уравнения		+	+	+	+
6	выполнять преобразования, необходимые для решения разностных схем		+	+	+	+
7	разрабатывать расчётные модули для решения разностных схем		+	+		+
8	оценивать точность полученных результатов		+	+		+
	Владеть:					
9	методами решения разностных схем различного типа		+	+	+	+
10	методами исследования устойчивости разностных схем		+	+		
11	методами численного решения уравнений математических моделей ХТП		+	+	+	+
12	практическими навыками численного решения дифференциальных задач		+	+		+
	Общепрофессиональные компетенции:					
13	способность использовать основные законы естественнонаучных дисциплин в профессиональной деятельности, применять методы математического анализа и моделирования, теоретического и экспериментального исследования (ОПК-2)	+	+	+	+	+
	Профессиональные компетенции:					
	Компетенции в научно-исследовательской деятельности:					
14	способность применять современные методы исследования технологических процессов и природных сред, использовать компьютерные средства в научно-исследовательской работе (ПК-14)		+	+		+
15	способность моделировать энерго- и ресурсосберегающие процессы в промышленности (ПК-16)		+	+	+	+

6. ПРАКТИЧЕСКИЕ И ЛАБОРАТОРНЫЕ ЗАНЯТИЯ

6.1. Практические занятия

№	№ раздела дисциплины	Темы практических занятий	Часы
1	1.1 – 1.3	Постановка задачи численного решения уравнений математических моделей ХТП.	4
2	2.1	Виды разностной аппроксимации производной 1-го порядка. Методика определения порядка аппроксимации конечных разностей. Явные и неявные разностные схемы. Порядок аппроксимации разностной схемы. Разностная аппроксимация граничных условий.	2
3	2.2	Спектральный метод исследования устойчивости разностных схем.	2
4	2.3, 2.4	Методика записи разностных схем, аппроксимирующих уравнение модели идеального вытеснения, и преобразования, необходимые для их численного решения.	2
5	3.1 – 3.4	Разностная аппроксимация производной 2-го порядка. Разностные схемы, аппроксимирующие уравнение диффузионной модели, и	2

№	№ раздела дисциплины	Темы практических занятий	Часы
		исследование их устойчивости.	
6	3.3, 3.4	Метод прогонки.	2
7	3.5	Численное решение уравнения диффузионной модели для проточного трубчатого реактора.	2
8	4.1	Решение многомерных дифференциальных уравнений параболического типа.	4
9	4.2	Решение многомерных дифференциальных уравнений в частных производных 1-го порядка.	2
10	4.3	Решение многомерных дифференциальных задач, описывающих процессы диффузии и теплопроводности.	4
11	5.1	Решение одномерных стационарных задач.	4
12	5.2	Решение многомерных стационарных задач.	2

6.2. Лабораторные занятия

№	№ раздела дисциплины	Темы лабораторных занятий	Часы
1	1.1, 1.3	Общие представления о построении расчётных модулей в EXCEL для численного решения дифференциальных уравнений: задание осей переменных, задание начальных и граничных условий, выделение расчётной области, методика набора расчётных формул в EXCEL, методика расчёта погрешности численного решения тестовой задачи.	2
2	2.3 – 2.5	Численное решение уравнения модели идеального вытеснения с помощью различных разностных схем: построение расчётных модулей в EXCEL; оценка точности полученных численных решений; сравнение результатов, полученных с помощью различных разностных схем и различных значений шагов разбиения по переменным; выявление факторов, влияющих на точность численного решения.	14
3	3.2 – 3.4	Численное решение уравнения диффузионной модели с помощью различных разностных схем: построение расчётных модулей в EXCEL; оценка точности полученных численных решений; сравнение результатов, полученных с помощью различных разностных схем и различных значений Δt; выявление факторов, влияющих на точность численного решения конкретной дифференциальной задачи.	10
4	3.5, 5.1	Численное решение одномерного стационарного диффузионного процесса: преобразование стационарной задачи в нестационарную, построение расчётных модулей в EXCEL с учётом оценки точности установления стационарного состояния; оценка точности полученных численных решений; сравнение результатов, полученных с помощью различных разностных схем.	6

7. САМОСТОЯТЕЛЬНАЯ РАБОТА

Рабочей программой дисциплины «Численные методы решения уравнений математических моделей химико-технологических процессов» предусмотрена самостоятельная работа студента бакалавриата в объёме 100 акад. часов.

Самостоятельная работа проводится с целью углубления знаний по дисциплине и предусматривает:

– регулярную проработку пройденного на лекциях и практических занятиях учебного материала;

– ознакомление и проработку рекомендованной литературы;

– подготовку к лабораторным занятиям посредством вывода тестовых уравнений согласно индивидуальному заданию и разработки заготовок в EXCEL для последующей реализации численных методов;

– составление отчётов по лабораторным работам, включающих необходимый теоретический материал, методику построения расчётных модулей, результаты численного расчёта (в виде таблиц с погрешностями) и их анализ;

– подготовку к защите отчётов по лабораторным работам;

– подготовку к контрольным работам;

– подготовку к сдаче зачёта с оценкой.

Планирование времени на самостоятельную работу, необходимого на изучение дисциплины, студентам лучше всего осуществлять на весь период изучения, предусматривая при этом регулярное повторение пройденного материала. Материал, законспектированный на лекциях, необходимо регулярно дополнять сведениями из литературных источников, представленных в учебной программе. При работе с указанными источниками рекомендуется составлять краткий конспект материала, с обязательным фиксированием библиографических данных источника.

8. ПРИМЕРЫ ОЦЕНОЧНЫХ СРЕДСТВ ДЛЯ КОНТРОЛЯ ОСВОЕНИЯ ДИСЦИПЛИНЫ

(РАЗДЕЛ ВЫПОЛНЕН В АВТОРСКОЙ РЕДАКЦИИ)

Для текущего контроля предусмотрено 2 контрольные работы, 3 цикла лабораторных работ, а также составление и защита отчётов по лабораторным работам. Максимальная оценка за контрольные работы составляет 15 баллов (7 баллов за контрольную работу № 1, 8 баллов за контрольную работу № 2). Максимальная оценка за 3 цикла лабораторных работ составляет 27 баллов (12 баллов за 1-й цикл лабораторных работ, 9 баллов за 2-й цикл лабораторных работ, 6 баллов за 3-й цикл лабораторных работ). По результатам выполнения каждого из 3 циклов лабораторных работ составляется отчёт. Максимальная оценка за 3 отчёта по циклам лабораторных работ составляет 18 баллов (по 6 баллов за выполнение и защиту каждого отчёта). Итого, максимальная оценка за работу в семестре составляет 60 баллов.

Итоговый контроль освоения дисциплины проводится в форме зачёта с оценкой. Максимальная оценка за ответ на зачёте – 40 баллов.

8.1. Темы и примеры контрольных работ для текущего контроля освоения дисциплины

Контрольные работы выполняются в часы, выделенные учебным планом на практические занятия. Для текущего контроля предусмотрено **2 контрольные работы**.

Контрольная работа № 1

Тема: «**Постановка задачи численного решения уравнений математических моделей ХТП**».

Контрольная работа № 1 предусматривает оценку знаний, умений и навыков по разделу № 1. Максимальная оценка – **7 баллов**.

Контрольная работа № 1 состоит из **3 заданий**. Задание № 1 оценивается **3 баллами**, задание № 2 **– 2 баллами**, задание № 3 **– 2 баллами**.

Рекомендуемая продолжительность выполнения заданий контрольной работы № 1 – не более 1 акад. часа.

Пример варианта контрольной работы № 1 (7 баллов)

Задание 1 (3 балла). Для тестовой функции (ТФ):

$$u = t\,e^{x}$$

вывести дифференциальное уравнение в частных производных 2-го порядка параболического типа, истинным решением которого является заданная ТФ. Объяснить, на основе каких критериев полученное дифференциальное уравнение относится к требуемому типу.

Задание 2 (2 балла). Для полученного в задании 1 дифференциального уравнения составить необходимый набор начальных и граничных условий на основе заданной ТФ.

Задание 3 (2 балла). Привести уравнение математической модели ХТП

$$\frac{\partial c}{\partial t} = D_x \frac{\partial^2 c}{\partial x^2} + D_y \frac{\partial^2 c}{\partial y^2} - kc$$

к безразмерному виду и определить недостающие характерные величины процесса, если известно: c_0 = 35 г/л, t_k = 20 ч, L_x = 8 м, L_y = 4 м. Обозначения: c – концентрация химического реагента в аппарате; t – время; x – координата по длине аппарата; y – координата по ширине аппарата; k – константа химической реакции; D_x – коэффициент диффузии в направлении оси x; D_y – коэффициент диффузии в направлении оси y; c_0 – начальная концентрация химического реагента в аппарате; t_k – время протекания процесса; L_x – длина аппарата; L_y – ширина аппарата.

Контрольная работа № 2

Тема: «**Численные методы решения многомерных дифференциальных уравнений в частных производных**».

Контрольная работа № 2 предусматривает оценку знаний, умений и навыков по разделу № 4. Максимальная оценка – **8 баллов**.

Контрольная работа № 2 состоит из **2 заданий**, каждое из которых оценивается **4 баллами**.

Рекомендуемая продолжительность выполнения заданий контрольной работы № 2 – не более 2 акад. часов.

Шаблон контрольной работы № 2 (8 баллов)

В отличие от традиционного представления контрольной работы, когда в каждом варианте полностью прописаны все задания, в данной контрольной работе задаются только шаблоны формул, а конкретные задания студенты должны сформировать самостоятельно согласно выбранным предварительно вариантам. Целью такого подхода является существенное увеличение количества вариантов и практически полное исключение их повторяемости.

Шаблон задания 1 (4 балла). Для заданного шаблона двумерного дифференциального уравнения параболического типа:

$$\frac{\partial u}{\partial t} + v_1 \frac{\partial u}{\partial x} + v_2 \frac{\partial u}{\partial y} = \sigma_1 \frac{\partial^2 u}{\partial x^2} + \sigma_2 \frac{\partial^2 u}{\partial y^2} + f$$

$$\begin{cases} u(t, x = 0, y) = \varphi_1(t, y) \\ u(t, x = 1, y) = \varphi_2(t, y) \end{cases} \quad \begin{cases} u(t, x, y = 0) = \psi_1(t, x) \\ u(t, x, y = 1) = \psi_2(t, x) \end{cases}$$

$$u(t = 0, x, y) = \xi(x, y)$$

сформировать индивидуальное задание, подставив коэффициенты $v_1, v_2, \sigma_1, \sigma_2$ и функцию f согласно выбранным предварительно вариантам. Для полученного уравнения выбрать необходимые начальные и граничные условия и записать требуемую разностную

схему (схему расщепления или предиктор-корректор) согласно выбранному варианту. Указать порядок аппроксимации схемы. Для каждой подсхемы определить метод решения и записать рекуррентное соотношение.

Шаблон задания 2 (4 балла). Для заданного шаблона трёхмерного дифференциального уравнения параболического типа:

$$\frac{\partial u}{\partial t} + v_1 \frac{\partial u}{\partial x} + v_2 \frac{\partial u}{\partial y} + v_3 \frac{\partial u}{\partial z} = \sigma_1 \frac{\partial^2 u}{\partial x^2} + \sigma_2 \frac{\partial^2 u}{\partial y^2} + \sigma_3 \frac{\partial^2 u}{\partial z^2} \quad \begin{cases} u(t, x=0, y, z) = 0 \\ u(t, x=1, y, z) = yz \end{cases} \quad \begin{cases} u(t, x, y, z=0) = 0 \\ u(t, x, y, z=1) = xy \end{cases}$$

$$\begin{cases} u(t, x, y=0, z) = 0 \\ u(t, x, y=1, z) = xz \end{cases} \quad u(t=0, x, y, z) = 0$$

сформировать индивидуальное задание, подставив коэффициенты $v_1, v_2, v_3, \sigma_1, \sigma_2, \sigma_3$ согласно выбранному варианту. Для полученного уравнения выбрать необходимые начальные и граничные условия и записать разностную схему, отличную от схемы в задании 1 (если в задании 1 требовалось записать схему расщепления, то в задании 2 требуется записать схему предиктор-корректор и наоборот). Указать порядок аппроксимации схемы. Для каждой подсхемы определить метод решения и записать рекуррентное соотношение.

8.2. Темы и примеры заданий для лабораторных работ для текущего контроля освоения дисциплины

Лабораторные работы по дисциплине выполняются в компьютерном классе. Предусмотрено **10 заданий** для лабораторных работ, первое из которых является ознакомительным с базовыми возможностями EXCEL, требуемыми для реализации численных методов в рамках материала дисциплины, а остальные 9 заданий объединены тематически в **3 основных цикла лабораторных работ**.

По результатам выполнения каждого из 3 циклов лабораторных работ составляется отчёт, написание которого предусмотрено в часы, выделенные учебным планом на самостоятельную работу. Также в часы, выделенные учебным планом на самостоятельную работу, предусмотрены следующие виды работ, непосредственно связанных с выполнением лабораторных работ в компьютерном классе:

– подготовка к лабораторным занятиям посредством вывода тестовых уравнений согласно индивидуальному заданию и разработка заготовок в EXCEL для последующей реализации численных методов;

– доработка расчётных модулей, построенных во время лабораторных занятий в компьютерном классе;

– выполнение работы по исправлению ошибок в расчётных модулях, построенных во время лабораторных занятий в компьютерном классе.

Защита отчётов по лабораторным работам предусмотрена во время аудиторных занятий.

Ознакомительная лабораторная работа (задание 1)

Тема: «**Общие представления о построении расчётных модулей в EXCEL для численного решения дифференциальных уравнений**».

Ознакомительная лабораторная работа подразумевает, что вся группа студентов выполняет одно тренировочное задание под руководством преподавателя, целью которого является научить студентов грамотно распланировать рабочий лист EXCEL для разработки расчётного модуля в рамках материала дисциплины.

Выполнение ознакомительной лабораторной работы подразумевает следующую последовательность действий:

– правильное расположение на рабочем листе EXCEL осей переменных x и t с заданным шагом по каждой из них,

– заполнение ячеек, предназначенных для начальных и граничных условий,

– заполнение расчётной области,

– создание таблицы с истинными значениями тестовой функции,

– расчёт таблицы погрешностей численного решения тестовой задачи и расчёт усреднённой погрешности для численного метода.

Ознакомительная лабораторная работа необходима для последующего выполнения расчётных заданий, **в баллах не оценивается** и в суммарном рейтинге по дисциплине не учитывается.

Цикл лабораторных работ № 1 (задания 2–5)

Тема: «**Численное решение уравнения модели идеального вытеснения с помощью различных разностных схем**».

Цикл лабораторных работ № 1 предусматривает закрепление знаний, умений и навыков по разделу № 2. Максимальная оценка за выполнение – **12 баллов**.

Цикл лабораторных работ № 1 состоит из **4 заданий**, выполнение каждого из которых оценивается **3 баллами**.

Шаблон цикла лабораторных работ № 1 (12 баллов)

В отличие от традиционного представления заданий для лабораторных работ, когда в каждом варианте полностью прописаны все исходные данные, в данном случае задаются только шаблоны формул, а конкретные задания студенты должны сформировать самостоятельно согласно выбранным предварительно вариантам. Целью такого подхода является существенное увеличение количества вариантов и практически полное исключение их повторяемости.

Шаблон дифференциального уравнения модели идеального вытеснения:

$$k_1 \frac{\partial u}{\partial t} + k_2 \frac{\partial u}{\partial x} = \varphi(t, x).$$

Интервалы задания переменных:

$$x \in [0, 1], \quad t \in [0, 1].$$

Общий вид начальных и граничных условий:

$$u(t = 0, x) = \xi(x), \quad u(t, x = 0) = \psi_1(t), \quad u(t, x = 1) = \psi_2(t).$$

Значения шагов разбиения по переменным для выполнения расчётов:

а) $\Delta t = 0.1$, $h = 0.1$; б) $\Delta t = 0.01$, $h = 0.1$;

в) $\Delta t = 0.1$, $h = 0.01$; г) $\Delta t = 0.01$, $h = 0.01$.

Для формирования окончательного вида уравнения и начальных и граничных условий необходимо согласно выбранным предварительно вариантам значений коэффициентов k_1 и k_2 и функции $u(t, x)$ определить функции $\varphi(t, x)$, $\xi(x)$ и $\psi_1(t)$ либо $\psi_2(t)$ (в зависимости от знака k_2).

Выполнить расчёты полученного уравнения с помощью:

Задание 2 (3 балла). Разностной схемы «явный уголок»;

Задание 3 (3 балла). Разностной схемы «неявный уголок»;

Задание 4 (3 балла). Разностной схемы «подкова»;

Задание 5 (3 балла). Разностной схемы «z-схема».

Для каждого задания определить суммарную абсолютную погрешность по формуле:

$$\delta = \Delta t \cdot h \cdot \sum_n \sum_j \left| u_j^{n\,(\text{расч})} - u_j^{n\,(\text{ист})} \right|.$$

Цикл лабораторных работ № 2 (задания 6–8)

Тема: «**Численное решение уравнения диффузионной модели с помощью различных разностных схем**».

Цикл лабораторных работ № 2 предусматривает закрепление знаний, умений и навыков по разделу № 3. Максимальная оценка за выполнение – **9 баллов**.

Цикл лабораторных работ № 2 состоит из **3 заданий**, выполнение каждого из которых оценивается **3 баллами**.

Шаблон цикла лабораторных работ № 2 (9 баллов)

В отличие от традиционного представления заданий для лабораторных работ, когда в каждом варианте полностью прописаны все исходные данные, в данном случае задаются только шаблоны формул, а конкретные задания студенты должны сформировать самостоятельно согласно выбранным предварительно вариантам. Целью такого подхода является существенное увеличение количества вариантов и практически полное исключение их повторяемости.

Шаблон дифференциального уравнения диффузионной модели:

$$k_1 \frac{\partial u}{\partial t} = k_2 \frac{\partial^2 u}{\partial x^2} + \varphi(t, x).$$

Интервалы задания переменных:

$$x \in [0, 1], \quad t \in [0, 1].$$

Общий вид начальных и граничных условий:

$$u(t = 0, x) = \xi(x), \quad u(t, x = 0) = \psi_1(t), \quad u(t, x = 1) = \psi_2(t).$$

Значения шагов разбиения по переменным для выполнения расчётов:

а) $\Delta t = 0.1, h = 0.1$; б) $\Delta t = 0.001, h = 0.1$.

Для формирования окончательного вида уравнения и начальных и граничных условий необходимо согласно выбранным предварительно вариантам значений коэффициентов k_1 и k_2 и функции $u(t, x)$ определить функции $\varphi(t, x)$, $\xi(x)$, $\psi_1(t)$, $\psi_2(t)$.

Выполнить расчёты полученного уравнения с помощью:

Задание 6 (3 балла). Явной разностной схемы;

Задание 7 (3 балла). Неявной разностной схемы;

Задание 8 (3 балла). Разностной схемы Кранка–Николсона.

Для каждого задания определить суммарную абсолютную погрешность по формуле:

$$\delta = \Delta t \cdot h \cdot \sum_n \sum_j \left| u_j^{n\,(\text{расч})} - u_j^{n\,(\text{ист})} \right|.$$

<u>Цикл лабораторных работ № 3 (задания 9,10)</u>

Тема: «**Численное решение одномерного стационарного диффузионного процесса**».

Цикл лабораторных работ № 3 предусматривает закрепление знаний, умений и навыков по разделам № 3 и 5. Максимальная оценка за выполнение – **6 баллов**.

Цикл лабораторных работ № 3 состоит из **2 заданий**, выполнение каждого из которых оценивается **3 баллами**.

Шаблон цикла лабораторных работ № 3 (6 баллов)

В отличие от традиционного представления заданий для лабораторных работ, когда в каждом варианте полностью прописаны все исходные данные, в данном случае задаются только шаблоны формул, а конкретные задания студенты должны сформировать самостоятельно согласно выбранным предварительно вариантам. Целью такого подхода является существенное увеличение количества вариантов и практически полное исключение их повторяемости.

Шаблон дифференциального уравнения, описывающего одномерный стационарный диффузионный процесс:

$$v\frac{du}{dx}+\sigma\frac{d^2u}{dx^2}+\varphi(x)=0.$$

Интервал задания переменной:

$$x \in [0, 1].$$

Общий вид граничных условий:

$$u(x = 0) = \psi_1, \quad u(x = 1) = \psi_2.$$

Значения шагов разбиения по переменным для выполнения расчётов:

$$\Delta t = 0.1, h = 0.1.$$

Для формирования окончательного вида уравнения и граничных условий необходимо согласно выбранным предварительно вариантам значений коэффициентов v и σ и функции u(x) определить функцию φ(x) и константы ψ_1 и ψ_2.

Используя метод установления, преобразовать полученное ОДУ в уравнение параболического типа (соблюдая при этом правила группировки производных). Для полученного уравнения задать начальное условие.

Выполнить расчёты полученного уравнения с помощью:

Задание 9 (3 балла). Неявной разностной схемы с аппроксимацией du/dx левой или правой конечной разностью (выбор согласно соответствующему правилу);

Задание 10 (3 балла). Неявной разностной схемы с аппроксимацией du/dx центральной конечной разностью.

Установление стационарного состояния (окончание расчётов по временным итерациям) отслеживать по формуле:

$$\sqrt{h\sum_j\left(u_j^{n+1}-u_j^n\right)^2}\le\varepsilon.$$

Порядок ε выбрать самостоятельно в интервале [– 4, – 7].

Для каждого задания определить суммарную абсолютную погрешность по формуле:

$$\delta = h\cdot\sum_j\left|u_j^{(\text{расч})}-u_j^{(\text{ист})}\right|.$$

8.3. Составление отчётов по лабораторным работам для текущего контроля освоения дисциплины

По результатам выполнения каждого из 3 циклов лабораторных работ составляется отчёт, написание которого предусмотрено в часы, выделенные учебным планом на самостоятельную работу. Защита отчётов по лабораторным работам предусмотрена во время аудиторных занятий.

Составление отчётов по лабораторным работам предусматривает закрепление знаний, умений и навыков по теоретическому материалу соответствующих разделов. Максимальная оценка за выполнение и защиту каждого отчёта – **6 баллов** (за 3 отчёта – **18 баллов**).

Примерный план отчёта по циклу лабораторных работ № 1 (6 баллов)

Тема: «**Численное решение уравнения модели идеального вытеснения с помощью различных разностных схем**».

Составление отчёта по циклу лабораторных работ № 1 предусматривает закрепление знаний, умений и навыков по теоретическому материалу раздела № 2. Максимальная оценка за выполнение и защиту – **6 баллов**.

1. Формирование индивидуального варианта задания: вывод дифференциального уравнения и получение начального и граничного условий согласно выбранным предварительно вариантам значений коэффициентов k_1 и k_2 и функции u(t, x).

2. Теоретический материал к **заданию 2**: расчёт с помощью разностной схемы «явный уголок»:

2.1) записать разностную схему «явный уголок»,
2.2) определить порядок аппроксимации схемы,
2.3) провести исследование устойчивости схемы,
2.4) кратко описать методику решения схемы,
2.5) вывести расчётную формулу,
2.6) привести результаты расчётов в виде таблицы со значениями δ,
2.7) провести сравнение и анализ полученных результатов – описать, как влияют значения Δt и h и тип устойчивости схемы на точность расчётов, и указать причины различия либо сходства результатов, полученных с использованием разных значений Δt и h.

3. Теоретический материал к **заданию 3**: расчёт с помощью разностной схемы «неявный уголок»:

3.1) записать разностную схему «неявный уголок»,
3.2) определить порядок аппроксимации схемы,
3.3) провести исследование устойчивости схемы,
3.4) кратко описать методику решения схемы,
3.5) вывести расчётную формулу,
3.6) привести результаты расчётов в виде таблицы со значениями δ,
3.7) провести сравнение и анализ полученных результатов – описать, как влияют значения Δt и h и тип устойчивости схемы на точность расчётов, и указать причины различия либо сходства результатов, полученных с использованием разных значений Δt и h.

4. Теоретический материал к **заданию 4**: расчёт с помощью разностной схемы «подкова»:

4.1) записать разностную схему «подкова»,
4.2) указать порядок аппроксимации схемы,
4.3) указать тип устойчивости схемы,
4.4) кратко описать методику решения схемы,
4.5) вывести расчётную формулу,
4.6) привести результаты расчётов в виде таблицы со значениями δ,
4.7) провести сравнение и анализ полученных результатов – описать, как влияют значения Δt и h и тип устойчивости схемы на точность расчётов, и указать причины различия либо сходства результатов, полученных с использованием разных значений Δt и h.

5. Теоретический материал к **заданию 5**: расчёт с помощью разностной схемы «z-схема»:

5.1) записать разностную схему «z-схема»,
5.2) указать порядок аппроксимации и тип устойчивости схемы,
5.3) кратко описать методику решения схемы и возникающие при этом сложности,
5.4) вывести основную расчётную формулу,
5.5) записать разностную схему «подкова» для определения значений на незаданной границе и вывести расчётную формулу,
5.6) привести результаты расчётов в виде таблицы со значениями δ,
5.7) провести сравнение и анализ полученных результатов – описать, как влияют значения Δt и h, а также использование для определения значений на незаданной границе схемы «подкова» на точность расчётов, и указать

причины различия либо сходства результатов, полученных с использованием разных значений Δt и h.

6. Провести сравнение и анализ результатов, полученных с использованием разных схем при одинаковых значениях Δt и h: описать, как влияет выбор схемы на точность расчётов, и указать причины различия либо сходства результатов, полученных с использованием разных схем. Выбрать оптимальный метод численного решения данной дифференциальной задачи, позволяющий добиться наиболее точных результатов при наименьших затратах на организацию и выполнение расчётов.

Примерный план отчёта по циклу лабораторных работ № 2 (6 баллов)

Тема: «**Численное решение уравнения диффузионной модели с помощью различных разностных схем**».

Составление отчёта по циклу лабораторных работ № 2 предусматривает закрепление знаний, умений и навыков по теоретическому материалу раздела № 3. Максимальная оценка за выполнение и защиту – **6 баллов**.

1. Формирование индивидуального варианта задания: вывод дифференциального уравнения и получение начального и граничных условий согласно выбранным предварительно вариантам значений коэффициентов k_1 и k_2 и функции u(t, x).

2. Теоретический материал к **заданию 6**: расчёт с помощью явной разностной схемы:

2.1) записать явную разностную схему,
2.2) определить порядок аппроксимации схемы,
2.3) провести исследование устойчивости схемы,
2.4) кратко описать методику решения схемы,
2.5) вывести расчётную формулу,
2.6) привести результаты расчётов в виде таблицы со значениями δ,
2.7) провести сравнение и анализ полученных результатов – описать, как влияют значение Δt и тип устойчивости схемы на точность расчётов, и указать причины различия либо сходства результатов, полученных с использованием разных значений Δt.

3. Теоретический материал к **заданию 7**: расчёт с помощью неявной разностной схемы:

3.1) записать неявную разностную схему,
3.2) определить порядок аппроксимации схемы,
3.3) провести исследование устойчивости схемы,
3.4) кратко описать методику решения схемы,
3.5) вывести прогоночные коэффициенты,
3.6) проверить сходимость прогонки,
3.7) привести результаты расчётов в виде таблицы со значениями δ,
3.8) провести сравнение и анализ полученных результатов – описать, как влияют значение Δt и тип устойчивости схемы на точность расчётов, и указать причины различия либо сходства результатов, полученных с использованием разных значений Δt.

4. Теоретический материал к **заданию 8**: расчёт с помощью разностной схемы Кранка–Николсона:

4.1) записать разностную схему Кранка–Николсона,
4.2) определить порядок аппроксимации схемы,
4.3) провести исследование устойчивости схемы,
4.4) кратко описать методику решения схемы,
4.5) вывести прогоночные коэффициенты,
4.6) проверить сходимость прогонки,
4.7) привести результаты расчётов в виде таблицы со значениями δ,

4.8) провести сравнение и анализ полученных результатов – описать, как влияют значение Δt и тип устойчивости схемы на точность расчётов, и указать причины различия либо сходства результатов, полученных с использованием разных значений Δt.

5. Провести сравнение и анализ результатов, полученных с использованием разных схем при одинаковых значениях Δt: описать, как влияет выбор схемы на точность расчётов, и указать причины различия либо сходства результатов, полученных с использованием разных схем. Выбрать оптимальный метод численного решения данной дифференциальной задачи, позволяющий добиться наиболее точных результатов при наименьших затратах на организацию и выполнение расчётов.

Примерный план отчёта по циклу лабораторных работ № 3 (6 баллов)

Тема: «**Численное решение одномерного стационарного диффузионного процесса**».

Составление отчёта по циклу лабораторных работ № 3 предусматривает закрепление знаний, умений и навыков по теоретическому материалу разделов № 3 и 5. Максимальная оценка за выполнение и защиту – **6 баллов**.

1. Формирование индивидуального варианта задания: вывод дифференциального уравнения и получение граничных условий согласно выбранным предварительно вариантам значений коэффициентов v и σ и функции u(x).

2. Доказательство невозможности численного решения полученного уравнения с помощью метода прогонки напрямую.

3. Преобразование с помощью метода установления ОДУ в уравнение параболического типа; запись начального условия и порядка ε (точности установления стационарного состояния), заданных самостоятельно при выполнении лабораторной работы.

4. Теоретический материал к **заданию 9**: расчёт с помощью неявной разностной схемы с аппроксимацией du/dx левой или правой конечной разностью:

4.1) записать требуемую разностную схему (выбор конечной разности для аппроксимации du/dx обосновать с помощью соответствующего правила),

4.2) определить порядок аппроксимации схемы,

4.3) провести исследование устойчивости схемы,

4.4) кратко описать методику решения схемы,

4.5) вывести прогоночные коэффициенты,

4.6) проверить сходимость прогонки,

4.7) привести результаты расчётов в виде значения δ,

5. Теоретический материал к **заданию 10**: расчёт с помощью неявной разностной схемы с аппроксимацией du/dx центральной конечной разностью:

5.1) записать требуемую разностную схему,

5.2) определить порядок аппроксимации схемы,

5.3) провести исследование устойчивости схемы,

5.4) кратко описать методику решения схемы,

5.5) вывести прогоночные коэффициенты,

5.6) проверить сходимость прогонки (допускается использование численных значений прогоночных коэффициентов, полученных при выполнении лабораторной работы),

5.7) привести результаты расчётов в виде значения δ,

6. Провести сравнение и анализ результатов, полученных с использованием разных схем: описать, как влияет выбор схемы на точность расчётов, и указать причины различия либо сходства результатов, полученных с использованием разных схем. Также сравнить число итераций, требуемых каждой из схем для установления стационарного состояния (при выбранном начальном условии и ε).

8.4. Вопросы для итогового контроля освоения дисциплины (зачёт с оценкой, 6 семестр)

Максимальное количество баллов за зачёт с оценкой – 40 баллов. Билет содержит один теоретический вопрос и одну расчётную задачу, для численной реализации которой требуется EXCEL. Таким образом, для проведения зачёта необходимо наличие компьютерного класса с предустановленным программным обеспечением. Максимальная оценка за каждый вопрос – 20 баллов.

Примеры теоретических вопросов:

29. Классификация дифференциальных уравнений математических моделей ХТП. Понятие начальных и граничных условий. Необходимость задания начальных и граничных условий. Виды граничных условий.
30. Классификация дифференциальных уравнений математических моделей ХТП. Конкретные примеры уравнений математических моделей ХТП с позиции их классификации и краткая характеристика методов их численного решения.
31. Методика приведения к безразмерному виду уравнений математических моделей ХТП.
32. Разработка тестовых задач для численного решения уравнений математических моделей ХТП. Методика оценки точности численного решения тестовой задачи. Методика выявления факторов, влияющих на точность численного решения тестовой задачи.
33. Виды разностной аппроксимации производной 1-го порядка. Понятия порядка аппроксимации и ошибки аппроксимации. Методика оценки ошибки аппроксимации производной 1-го порядка.
34. Понятия разностной сетки, разностной схемы и разностного шаблона. Явные и неявные разностные схемы. Методика определения порядка аппроксимации разностной схемы. Разностная аппроксимация начальных и граничных условий.
35. Понятие устойчивости разностных схем. Методика анализа устойчивости разностных схем (метод гармоник). Анализ устойчивости явных и неявных разностных схем, аппроксимирующих одномерные дифференциальные уравнения в частных производных 1-го порядка. Правило выбора конечной разности для аппроксимации производной по координате.
36. Разностная схема «явный уголок». Методика записи схемы. Характеристики схемы. Методика численного решения схемы. Методика построения расчётного модуля в EXCEL для реализации численного решения схемы. Блок-схема для программной реализации численного решения схемы.
37. Разностная схема «неявный уголок». Методика записи схемы. Характеристики схемы. Методика численного решения схемы. Методика построения расчётного модуля в EXCEL для реализации численного решения схемы. Блок-схема для программной реализации численного решения схемы.
38. Разностная схема «подкова». Методика записи схемы. Характеристики схемы. Методика численного решения схемы. Методика построения расчётного модуля в EXCEL для реализации численного решения схемы. Блок-схема для программной реализации численного решения схемы. Анализ причин ситуаций, в которых схема «подкова» не позволяет получить более точного решения по сравнению со схемой «неявный уголок».
39. Разностная схема «z-схема». Методика записи схемы. Характеристики и особенности схемы. Методика численного решения схемы. Методика построения расчётного модуля в EXCEL для реализации численного решения схемы. Блок-схема для программной реализации численного решения схемы. Анализ причин ситуаций, в

которых схема «z-схема» не позволяет получить более точного решения по сравнению со схемой «подкова».

40. Разностная схема «кабаре». Методика записи схемы. Характеристики и особенности схемы. Методика численного решения схемы. Методика построения расчётного модуля в EXCEL для реализации численного решения схемы. Блок-схема для программной реализации численного решения схемы. Анализ причин накопления расчётной ошибки в схеме.
41. Метод тестовых задач и оценка точности численного решения реальной модели ХТП. Влияние наличия информации об истинном решении дифференциального уравнения на интерпретацию результатов численного решения, полученных с помощью различных разностных схем. Методика выбора оптимальной схемы для численного решения модели идеального вытеснения.
42. Разностная аппроксимация производной 2-го порядка. Оценка ошибки аппроксимации производной 2-го порядка. Разностные схемы, аппроксимирующие одномерные дифференциальные уравнения параболического типа (уравнения диффузионной модели).
43. Явная разностная схема, аппроксимирующая одномерное дифференциальное уравнение параболического типа. Методика записи схемы. Порядок аппроксимации схемы. Анализ устойчивости схемы. Методика численного решения схемы. Методика построения расчётного модуля в EXCEL для реализации численного решения схемы. Блок-схема для программной реализации численного решения схемы.
44. Неявная разностная схема, аппроксимирующая одномерное дифференциальное уравнение параболического типа. Методика записи схемы. Порядок аппроксимации схемы. Анализ устойчивости схемы. Метод прогонки. Математические преобразования, необходимые для решения неявной схемы методом прогонки. Условие сходимости прогонки. Алгоритм решения метода прогонки.
45. Неявная разностная схема, аппроксимирующая одномерное дифференциальное уравнение параболического типа. Методика записи схемы. Характеристики схемы. Метод прогонки. Методика определения начальных прогоночных коэффициентов в зависимости от типа граничных условий. Алгоритм решения метода прогонки. Блок-схема для программной реализации метода прогонки.
46. Неявная разностная схема, аппроксимирующая одномерное дифференциальное уравнение параболического типа. Методика записи схемы. Характеристики схемы. Метод прогонки. Методика определения начальных прогоночных коэффициентов в зависимости от типа граничных условий. Алгоритм решения метода прогонки. Методика построения расчётного модуля в EXCEL для численного решения неявной схемы методом прогонки.
47. Разностная схема Кранка–Николсона. Методика записи схемы. Порядок аппроксимации схемы. Анализ устойчивости схемы. Численное решение схемы Кранка–Николсона методом прогонки. Анализ причин ситуаций, в которых схема Кранка–Николсона не позволяет получить более точного решения по сравнению с неявной схемой.
48. Численное решение уравнения диффузионной модели для проточного трубчатого реактора. Влияние наличия производной 1-го порядка по координате на методику записи и характеристики разностных схем, аппроксимирующих одномерные дифференциальные уравнения параболического типа.
49. Решение одномерных дифференциальных уравнений параболического типа, содержащих первую производную по координате, с помощью неявной разностной схемы с аппроксимацией первой производной по координате центральной конечной разностью. Характеристики схемы. Методика численного решения схемы. Исследование сходимости прогонки.

50. Примеры химико-технологических процессов, описываемых многомерными дифференциальными уравнениями. Разностная сетка для двумерных и трёхмерных дифференциальных уравнений параболического типа. Явная разностная схема: методика записи, характеристики, блок-схема для программной реализации численного решения.
51. Метод дробных шагов для численного решения неявной разностной схемы, аппроксимирующей двумерное дифференциальное уравнение параболического типа. Схема расщепления: методика записи, характеристики, блок-схема для программной реализации численного решения.
52. Метод дробных шагов для численного решения неявной разностной схемы, аппроксимирующей двумерное дифференциальное уравнение параболического типа. Схема предиктор-корректор: методика записи, характеристики, блок-схема для программной реализации численного решения.
53. Метод дробных шагов для численного решения неявной разностной схемы, аппроксимирующей трёхмерное дифференциальное уравнение параболического типа. Схема расщепления: методика записи, характеристики, блок-схема для программной реализации численного решения.
54. Метод дробных шагов для численного решения неявной разностной схемы, аппроксимирующей трёхмерное дифференциальное уравнение параболического типа. Схема предиктор-корректор: методика записи, характеристики, блок-схема для программной реализации численного решения.
55. Явные разностные схемы для численного решения двумерных дифференциальных уравнений в частных производных 1-го порядка: методика записи, исследование устойчивости, блок-схема для программной реализации численного решения.
56. Явные разностные схемы для численного решения трёхмерных дифференциальных уравнений в частных производных 1-го порядка: методика записи, исследование устойчивости, блок-схема для программной реализации численного решения.
57. Схема расщепления для численного решения двумерных дифференциальных уравнений в частных производных 1-го порядка: методика записи, характеристики, блок-схема для программной реализации численного решения.
58. Схема расщепления для численного решения трёхмерных дифференциальных уравнений в частных производных 1-го порядка: методика записи, характеристики, блок-схема для программной реализации численного решения.
59. Схема предиктор-корректор для численного решения двумерных дифференциальных уравнений в частных производных 1-го порядка: методика записи, характеристики, блок-схема для программной реализации численного решения.
60. Схема предиктор-корректор для численного решения трёхмерных дифференциальных уравнений в частных производных 1-го порядка: методика записи, характеристики, блок-схема для программной реализации численного решения.
61. Решение многомерных дифференциальных уравнений параболического типа, содержащих первые производные по координатам. Составление разностных схем на основе метода дробных шагов для многомерных дифференциальных уравнений, содержащих определённый набор производных 1-го и 2-го порядка по координатам x, y, z; выбор граничных условий, необходимых для численного решения таких уравнений. Привести примеры.
62. Анализ возможности использования метода прогонки для решения разностных схем, аппроксимирующих ОДУ 2-го порядка. Обоснование выбора метода решения в зависимости от типа свободного члена уравнения.
63. Метод установления для преобразования одномерной стационарной задачи в нестационарную. Оценка целесообразности использования разностных схем, аппроксимирующих одномерные дифференциальные уравнения параболического типа, совместно с методом установления. Методика оценки момента окончания

расчётов. Методика построения расчётного модуля в EXCEL и блок-схема для программной реализации метода установления совместно с неявной разностной схемой.

64. Использование метода установления для решения дифференциальных уравнений эллиптического типа совместно с явной разностной схемой. Методика оценки момента окончания расчётов. Блок-схема для программной реализации метода.
65. Использование метода установления для решения дифференциальных уравнений эллиптического типа совместно со схемой расщепления. Методика оценки момента окончания расчётов. Блок-схема для программной реализации метода.

Полный перечень оценочных средств приведён в виде отдельного документа, являющегося неотъемлемой частью основной образовательной программы.

8.5. Структура и пример билета для зачёта с оценкой

Зачёт с оценкой по дисциплине «Численные методы решения уравнений математических моделей химико-технологических процессов» проводится в 6 семестре и включает контрольные вопросы по всем разделам учебной программы дисциплины. Для проведения зачёта необходимо наличие компьютерного класса с предустановленным программным обеспечением. Билет для зачёта с оценкой состоит из 2 вопросов, относящихся к указанным разделам. Ответы на вопросы зачёта с оценкой оцениваются из максимальной оценки 40 баллов следующим образом: максимальное количество баллов за каждый вопрос – 20 баллов.

Пример билета для зачёта с оценкой:

"*Утверждаю*"

Зав. каф. КХТП

Глебов М.Б.

Министерство науки и высшего образования РФ
Российский химико-технологический университет им. Д.И.Менделеева
Кафедра кибернетики химико-технологических процессов
18.03.02 Энерго- и ресурсосберегающие процессы в химической технологии, нефтехимии и биотехнологии
Профиль "Основные процессы химических производств и химическая кибернетика"

ЧИСЛЕННЫЕ МЕТОДЫ РЕШЕНИЙ УРАВНЕНИЙ МАТЕМАТИЧЕСКИХ МОДЕЛЕЙ ХИМИКО-ТЕХНОЛОГИЧЕСКИХ ПРОЦЕССОВ

БИЛЕТ № 1

1. Классификация дифференциальных уравнений математических моделей ХТП. Понятие начальных и граничных условий. Необходимость задания начальных и граничных условий. Виды граничных условий (максимальная оценка – 20 баллов).
2. Для уравнения

$$2\frac{\partial u}{\partial t} = 7\frac{\partial^2 u}{\partial x^2} - \frac{2x}{e^t}, \quad x \in [0, 1], \quad t \in [0, 1],$$

$$u(t = 0, x) = x, \quad u(t, x = 0) = 0, \quad u(t, x = 1) = 1/e^t$$

записать неявную разностную схему; выполнить математические преобразования, необходимые для решения схемы методом прогонки; построить расчётный модуль в EXCEL при $\Delta t = 0.01$ и $h = 0.1$; выполнить оценку точности полученного решения, если истинное решение дифференциального уравнения описывается функцией $u = x/e^t$ (максимальная оценка – 20 баллов).

9. УЧЕБНО-МЕТОДИЧЕСКОЕ ОБЕСПЕЧЕНИЕ ДИСЦИПЛИНЫ

9.1. Рекомендуемая литература

А) Основная литература:

1. Кольцова Э.М., Скичко А.С., Женса А.В. Численные методы решения уравнений математической физики и химии : учебное пособие для вузов. 2-е изд., испр. и доп. М.: Издательство Юрайт, 2020. 220 с. [Электронный ресурс]: – Режим доступа: https://urait.ru/book/chislennye-metody-resheniya-uravneniy-matematicheskoy-fiziki-i-himii-454210 (дата обращения: 15.06.2020).

2. Скичко А.С., Кольцова Э.М. Численные методы решения дифференциальных уравнений в частных производных : учеб. пособие. М.: РХТУ им. Д. И. Менделеева, 2016. 56 с.

Б) Дополнительная литература:

1. Кольцова Э.М., Скичко А.С., Женса А.В. Численные методы решения уравнений математической физики и химии. Сборник задач. М.: РХТУ им. Д. И. Менделеева, 2008. 40 с.

2. Тихонов А.Н., Самарский А.А. Уравнения математической физики : учебное пособие для студ. ун-тов. 4-е изд., испр. М.: Наука, 1972. 735 с.

3. Патанкар С. Численные методы решения задач теплообмена и динамики жидкости : пер. с англ. М.: Энергоатомиздат, 1984. 150 с.

9.2. Рекомендуемые источники научно-технической информации

– Журнал «Numerical Methods for Partial Differential Equations». ISSN: 0749-159X.
– Журнал «Calculus of Variations and Partial Differential Equations». ISSN: 0944-2669.
– Журнал «Успехи в химии и химической технологии». ISSN: 1506-2017.
– Журнал «Дифференциальные уравнения». ISSN: 0374-0641.
– Журнал «Вестник Тульского государственного университета. Серия: Дифференциальные уравнения и прикладные задачи». ISSN: 2410-8251.
– Журнал «Advances in Differential Equations». ISSN: 1079-9389.
– Журнал «Differential Equations». ISSN: 0012-2661.
– Журнал «Journal of Differential Equations». ISSN: 0022-0396.

9.3. Средства обеспечения освоения дисциплины

Для реализации рабочей программы дисциплины подготовлены следующие средства обеспечения освоения дисциплины:

– компьютерный класс на 14 посадочных мест с предустановленным программным обеспечением (Windows 7, Microsoft Office 2010) и возможностью подключения к сети Интернет;
– конспекты лекций в формате *.pdf – 8;
– банк вариантов контрольной работы № 1 – 50;
– банк вариантов контрольной работы № 2 – 12500;
– банк вариантов циклов лабораторных работ и связанной с ними контролируемой самостоятельной работы (написание отчётов по циклам лабораторных работ) – 900;
– банк билетов для зачёта с оценкой – 50.

При использовании электронного обучения и дистанционных образовательных технологий занятия полностью или частично проводятся в режиме онлайн. При этом первый пункт списка заменяется следующим разделом:

– групповой чат в ЭИОС, индивидуальные чаты и тематическая группа в социальной сети http://vk.com/, групповые онлайн-конференции и индивидуальные онлайн-собеседования в Discord.

Для освоения дисциплины используются следующие нормативные и нормативно-методические документы:

− Федеральный закон Российской Федерации от 29.12.2012 № 273-ФЗ «Об образовании в Российской Федерации» [Электронный ресурс] – Режим доступа: http://pravo.gov.ru/proxy/ips/?docbody=&nd=102162745&intelsearch=273-%D4%C7/ (дата обращения: 15.06.2020).

− Федеральные государственные образовательные стандарты высшего образования // Координационный совет учебно-методических объединений и научно-методических советов высшей школы. Портал Федеральных образовательных стандартов высшего образования [Электронный ресурс] – Режим доступа: http://fgosvo.ru/fgosvo/92/91/4/ (дата обращения: 15.06.2020).

− Приказ Министерства образования и науки РФ от 23.08.2017 № 816 «Об утверждении Порядка применения организациями, осуществляющими образовательную деятельность, электронного обучения, дистанционных образовательных технологий при реализации образовательных программ» [Электронный ресурс]. Режим доступа: http://pravo.gov.ru/proxy/ips/?docbody=&nd=102447332&intelsearch=816+%EF%F0%E8%EA%E0%E7/ (дата обращения: 15.06.2020).

При освоении дисциплины студенты должны использовать информационные и информационно-образовательные ресурсы следующих порталов и сайтов:

– Система федеральных образовательных порталов. Система открытого образования. Консалтинговый центр ИОС ОО РФ [Электронный ресурс] – Режим доступа: http://www.openedu.ru/ (дата обращения: 15.06.2020).

– Информационная система «Единое окно доступа к образовательным ресурсам». URL: http://window.edu.ru/ (дата обращения: 15.06.2020).

10. МЕТОДИЧЕСКИЕ УКАЗАНИЯ ДЛЯ ОБУЧАЮЩИХСЯ

10.1. Для студентов, обучающихся без использования дистанционных образовательных технологий

Методические рекомендации по организации учебной работы обучающегося в бакалавриате направлены на повышение ритмичности и эффективности его аудиторной и самостоятельной работы по дисциплине.

Выполнение лабораторных работ

Лабораторные работы по дисциплине выполняются в компьютерном классе. Предусмотрено 10 заданий для лабораторных работ, имеющих сквозную нумерацию. Задание 1 является ознакомительным с базовыми возможностями EXCEL, требуемыми для реализации численных методов в рамках материала дисциплины; оно необходимо для последующего выполнения расчётных заданий. Задание 1 в баллах не оценивается; отчёт по данному заданию составлять не требуется.

Остальные 9 заданий посвящены изучению и наработке практических навыков использования определённых разностных схем, аппроксимирующих дифференциальные уравнения определённого типа. На основе классификации дифференциальных уравнений математических моделей ХТП эти 9 заданий тематически объединены в 3 основных цикла лабораторных работ. Индивидуальные варианты этих заданий составляются студентами самостоятельно на основе шаблонов, представленных выше в разделе 8.2. К шаблону каждого из трёх циклов лабораторных работ разработано по 2 таблицы (банк вариантов): первая таблица содержит варианты коэффициентов, вторая таблица – варианты тестовых функций. После получения коэффициентов и тестовой функции согласно выбранным предварительно вариантам студенты должны подставить их в шаблон и, далее, найти

недостающие функции и правые части выражений согласно представленным выше инструкциям.

Для численной реализации заданий лабораторных работ идеально подходит EXCEL, однако студентам не возбраняется использовать более сложные программные средства по собственному усмотрению: MATLAB, Pascal, C++, C#, Wolfram Mathematica и др. В любом случае итог выполнения расчётных заданий должен быть одинаков – значения суммарной абсолютной погрешности расчётов для каждой комбинации использовавшихся шагов Δt и h.

Для более эффективного выполнения лабораторных работ студентам следует в часы, выделенные учебным планом на самостоятельную работу, осуществлять подготовку к лабораторным работам, а также осуществлять доработку расчётных модулей, построенных во время лабораторных занятий в компьютерном классе. Подготовка к лабораторным занятиям включает следующие виды самостоятельной работы: формирование индивидуальных вариантов заданий; запись требуемых разностных схем для полученных дифференциальных уравнений; выполнение математических преобразований, необходимых для численного решения разностных схем; разработка заготовок в EXCEL для последующей реализации численных методов.

При выполнении лабораторных работ студентам следует придерживаться временных сроков, указанных преподавателем. Целью установки сроков выполнения заданий лабораторных работ является организация равномерной нагрузки в течение всего семестра, а также предотвращение возникновения задолженности по дисциплине в конце семестра. В случае выполнения заданий лабораторных работ позже указанного преподавателем срока без уважительной причины, задания могут быть приняты с пониженной оценкой. Также студенты должны учитывать, что преподаватель имеет право не выдавать вариант для следующего цикла лабораторных работ, пока не выполнен полностью предыдущий.

Написание и защита отчётов по циклам лабораторных работ

По результатам выполнения каждого из 3 циклов лабораторных работ составляется отчёт, написание которого предусмотрено в часы, выделенные учебным планом на самостоятельную работу. Целью написания отчётов является закрепление студентами теоретических знаний по соответствующим разделам дисциплины, а также проведение анализа результатов лабораторных работ. Каждый отчёт должен составляться именно для своего индивидуального варианта и учитывать его особенности; изложение общих теоретических вопросов в отчётах не требуется. Примерный план отчёта по каждому циклу лабораторных работ приведён выше в разделе 8.3. Учитывая большое количество математических формул в отчётах, а также в целях предотвращения копирования отдельных разделов отчётов, выполнять отчёты рекомендуется именно в рукописном варианте.

Защита отчётов по лабораторным работам предусмотрена во время аудиторных занятий. Во время защиты студенты должны уметь объяснить любой раздел отчёта, а также обсудить с преподавателем полученные при выполнении лабораторных работ закономерности и причины, эти закономерности обуславливающие.

Подготовка к контрольным работам

Для успешной подготовки к контрольным работам студентам рекомендуется выполнять регулярную самостоятельную проработку теоретического материала лекций и решать задачи, аналогичные тем, решение которых разбиралось на практических занятиях.

Также студентам следует обратить внимание на то, что контрольная работа № 2 по аналогии с лабораторными работами задаётся при помощи шаблона. Индивидуальный вариант контрольной работы № 2 формируется студентом самостоятельно

непосредственно во время проведения контрольной работы путём подстановки в шаблон коэффициентов согласно выбранным предварительно вариантам. Решение заданий контрольной работы № 2 следует начинать только после того, как индивидуальный вариант сформирован, поскольку при решении потребуется учитывать индивидуальные особенности варианта; изложение общей теории численного решения многомерных дифференциальных уравнений в рамках контрольной работы № 2 не допустимо.

10.2. Для студентов, обучающихся с использованием дистанционных образовательных технологий

При использовании электронного обучения и дистанционных образовательных технологий занятия полностью или частично проводятся в режиме онлайн. Объем дисциплины и распределение нагрузки по видам работ соответствует п. 4.1. Распределение баллов соответствует п. 10.1 либо может быть изменено в соответствии с решением кафедры, в случае перехода на ЭО и ДОТ в процессе обучения. Решение кафедры об используемых технологиях и системе оценивания достижений обучающихся принимается с учетом мнения ведущего преподавателя и доводится до обучающихся.

11. МЕТОДИЧЕСКИЕ РЕКОМЕНДАЦИИ ДЛЯ ПРЕПОДАВАТЕЛЕЙ

11.1. Для преподавателей, реализующих образовательные программы без использования дистанционных образовательных технологий

Общая оценка по дисциплине определяется путём суммирования оценок за контрольные работы (максимум 15 баллов), лабораторные работы (максимум 27 баллов), защиту отчётов по лабораторным работам (максимум 18 баллов) и ответ на зачёте (максимум 40 баллов). Максимальная оценка по дисциплине – 100 баллов.

Организация лабораторных занятий

Лабораторные занятия по дисциплине проводятся в компьютерном классе. Поэтому преподавателю перед началом семестра рекомендуется проверить работоспособность компьютеров в аудитории, отведённой в расписании для проведения лабораторных занятий, и наличие необходимого лицензионного программного обеспечения. Для численной реализации заданий лабораторных работ идеально подходит EXCEL. При этом студентам не возбраняется использовать более сложные программные средства по собственному усмотрению: MATLAB, Pascal, C++, C#, Wolfram Mathematica и др. Однако в этом случае вопрос установки соответствующих лицензионных программных средств на отдельные компьютеры должен решаться в индивидуальном порядке.

Предусмотрено 10 заданий для лабораторных работ, имеющих сквозную нумерацию. Задание 1 является ознакомительным с базовыми возможностями EXCEL, требуемыми для реализации численных методов в рамках материала дисциплины; оно необходимо для последующего выполнения расчётных заданий. Ознакомительное задание (задание 1) подразумевает, что вся группа студентов выполняет одно тренировочное задание под руководством преподавателя, целью которого является научить студентов грамотно распланировать рабочий лист EXCEL для разработки расчётного модуля в рамках материала дисциплины. Данное задание в баллах не оценивается и в суммарном рейтинге по дисциплине не учитывается.

Остальные 9 заданий тематически объединены в 3 основных цикла лабораторных работ. Индивидуальные варианты этих заданий составляются студентами самостоятельно на основе шаблонов, представленных выше в разделе 8.2. К шаблону каждого из трёх циклов лабораторных работ разработано по 2 таблицы (банк вариантов): первая таблица содержит 30 вариантов коэффициентов, вторая таблица содержит 60 вариантов тестовых

функций. Таким образом, для каждого цикла лабораторных работ разработано по 900 вариантов, что практически исключает их повторяемость. Для выбора варианта преподаватель должен предложить каждому студенту произвольно назвать два числа: первое число выбирается в интервале от 1 до 30 и является вариантом задания коэффициентов, второе число выбирается в интервале от 1 до 60 и является вариантом задания тестовой функции. При этом преподавателю следует обращать внимание на то, чтобы комбинации чисел не повторялись. После получения коэффициентов и тестовой функции согласно выбранным вариантам студенты должны подставить их в шаблон и, далее, выразить недостающие зависимости согласно представленным выше инструкциям.

С целью организации равномерной нагрузки по дисциплине в течение всего семестра преподавателю рекомендуется установить график выполнения заданий лабораторных работ. Чтобы стимулировать студентов придерживаться этого графика и, таким образом, избежать возникновения задолженности по дисциплине в конце семестра, преподавателю рекомендуется принимать с пониженной оценкой задания, выполненные позже установленного срока без уважительной причины. Преподаватель также имеет право не выдавать вариант для следующего цикла лабораторных работ, пока студент не выполнил полностью предыдущий. В тоже время допускается премирование студентов дополнительными баллами в случае, если они будут выполнять задания досрочно и качественно, что может компенсировать баллы, потерянные студентами на контрольных работах или при защите отчётов (однако при этом преподаватель обязан помнить, что максимальное количество баллов за семестр не может превышать 60).

Организация защиты отчётов по циклам лабораторных работ

По результатам выполнения циклов лабораторных работ студенты должны написать отчёты. Целью написания отчётов является закрепление студентами теоретических знаний по соответствующим разделам дисциплины, а также проведение анализа результатов лабораторных работ. Примерный план отчёта по каждому циклу лабораторных работ приведён выше в разделе 8.3. В целях предотвращения копирования отдельных разделов отчётов преподавателю рекомендуется требовать выполнение студентами отчётов в рукописном варианте.

При проверке отчётов преподавателю рекомендуется обращать внимание на то, чтобы каждый отчёт был составлен именно для своего индивидуального варианта и учитывал его особенности. Изложение в отчётах общих теоретических вопросов допустимо, однако без учёта индивидуальных особенностей варианта не может считаться достаточной проработкой материала дисциплины, поскольку не демонстрирует уровень понимания студентом результатов выполненных им лабораторных работ. В случае отсутствия индивидуальных особенностей варианта в теоретической части отчёта или в выводах преподавателю рекомендуется отправлять отчёт на доработку.

Защита отчётов по лабораторным работам предусмотрена во время аудиторных занятий и проводится индивидуально. На защите преподаватель имеет право попросить студента объяснить любой раздел отчёта и, главным образом, обосновать выводы по работе. Поскольку проверка и защита каждого отчёта может занимать достаточно продолжительное время, преподавателю рекомендуется установить график защит.

Организация контрольных работ

Контрольная работа № 1 предусматривает оценку знаний, умений и навыков по разделу № 1. Учитывая, что на изучение материала раздела № 1 отводится 1 час лекций и 4 часа практических занятий (раздел 4.1 данной рабочей программы), контрольную работу № 1 рекомендуется проводить на 2 или 3 неделе семестра.

Контрольная работа № 2 предусматривает оценку знаний, умений и навыков по разделу № 4. Учитывая распределение часов, выделенных учебным планом на аудиторные

занятия – лекции и практические занятия (раздел 4.1 данной рабочей программы), контрольную работу № 2 рекомендуется проводить на 13 или 14 неделе семестра.

Контрольная работа № 2 по аналогии с лабораторными работами задаётся при помощи шаблона, к которому разработано 3 таблицы (банк вариантов): первая таблица содержит 25 вариантов коэффициентов для задания 1, вторая таблица содержит по 2 варианта выбора свободного члена уравнения и требуемой разностной схемы для задания 1 (всего 4 комбинации), третья таблица содержит 125 вариантов коэффициентов для задания 2. Таким образом, для задания 1 предусмотрено 100 различных вариантов, а поскольку допускается, что выбор вариантов для заданий 1 и 2 может осуществляться отдельно, то общее количество вариантов контрольной работы № 2 составляет 100×125=12500, что полностью исключает их повторяемость.

Индивидуальные варианты контрольной работы № 2 формируются студентами самостоятельно непосредственно во время проведения контрольной работы. Для выбора варианта преподаватель должен предложить каждому студенту произвольно назвать два числа: первое число выбирается в интервале от 1 до 25 и является вариантом задания коэффициентов для задания 1 (таблица 1), второе число выбирается в интервале от 1 до 125 и является вариантом задания коэффициентов для задания 2 (таблица 3). При этом преподавателю следует обращать внимание на то, чтобы комбинации чисел не повторялись. Таблица 2 содержит всего 4 варианта, поэтому целесообразно, чтобы преподаватель сам распределил эти варианты между студентами. После получения данных из таблиц студенты должны подставить их в шаблон и, таким образом, сформировать окончательный вид заданий.

При проверке контрольной работы № 2 преподавателю рекомендуется обращать особое внимание на то, чтобы при выполнении заданий студентами учитывались индивидуальные особенности варианта; изложение общей теории численного решения многомерных дифференциальных уравнений в рамках контрольной работы № 2 не допустимо.

Проведение зачёта с оценкой

Итоговой формой контроля знаний по дисциплине является зачёт с оценкой. Он направлен на определение итоговой оценки комплекса теоретических знаний, умений и навыков, полученных студентами при изучении данной дисциплины.

Допуск к зачёту осуществляется согласно правилам рейтинговой системы, действующей в РХТУ им. Д.И.Менделеева. Однако к сдаче зачёта преподавателю рекомендуется не допускать студентов, не выполнивших все лабораторные работы и не защитивших хотя бы 2 отчёта из 3. Студенты, набравшие по ходу семестра от 50 до 60 баллов, имеют право зачёт не сдавать, а получить итоговую оценку на основе действующей в РХТУ системы премиальных баллов.

Зачёт проводится в устной форме по билетам. В билет включается один теоретический вопрос и одна расчётная задача, охватывающие различные разделы программы дисциплины. Время, отводимое на подготовку к ответу для каждого студента, составляет в среднем 1 час.

Расчётные задачи являются аналогами заданий, выполняемых студентами на лабораторных занятиях в течение семестра. Отличие состоит только в том, что расчётные задачи для зачёта задаются без использования шаблонов и изначально содержат все необходимые данные для численного решения.

Для численного решения расчётной задачи требуется EXCEL, поэтому для проведения зачёта необходимо наличие компьютерного класса с предустановленным программным обеспечением. В случае отсутствия возможности проведения зачёта в компьютерном классе допускается выполнение расчётной задачи без реализации расчётного модуля, но с описанием методики его разработки и выполнением всех требуемых математических преобразований.

11.2. Для преподавателей, реализующих образовательные программы с использованием дистанционных образовательных технологий

При использовании электронного обучения и дистанционных образовательных технологий занятия полностью или частично проводятся в режиме онлайн. Объем дисциплины и распределение нагрузки по видам работ соответствует п. 4.1. Распределение баллов соответствует п. 10.1 либо может быть изменено в соответствии с решением кафедры, в случае перехода на ЭО и ДОТ в процессе обучения. Решение кафедры об используемых технологиях и системе оценивания достижений обучающихся принимается с учетом мнения ведущего преподавателя и доводится до обучающихся.

Реализация ЭО и ДОТ предполагает использование следующих видов учебной деятельности: лекции в Discord с использованием опции «стрим» для онлайн-отображения демонстрационного материала, групповые онлайн-консультации и онлайн-конференции в Discord, лабораторные работы, проводимые с применением ЭО и ДОТ, самостоятельная работа, текущий контроль в режиме проверки выполнения домашних заданий, индивидуальные онлайн-собеседования в Discord для контроля выполнения отчётов по лабораторным работам.

При реализации РПД в зависимости от конкретной ситуации ЭО и ДОТ могут быть применены в следующем виде:

- объем часов контактной работы обучающихся с преподавателем не сокращается и электронные образовательные ресурсы (ЭОР) методически обеспечивают самостоятельную работу обучающихся в объеме, предусмотренном рабочей программой данной дисциплины; при этом в случае необходимости занятия проводятся в режиме онлайн (данный вид ЭО и ДОТ является более предпочтительным);
- смешанные формы обучения, сочетающие в себе аудиторные занятия (при возможности перевода части контактных часов работы обучающихся с преподавателем в электронную информационно-образовательную среду без потери содержания учебной дисциплины) и ЭОР (часть учебного материала (например, лекции) может быть заменена ЭОР).

12. ПЕРЕЧЕНЬ ИНФОРМАЦИОННЫХ ТЕХНОЛОГИЙ, ИСПОЛЬЗУЕМЫХ В ОБРАЗОВАТЕЛЬНОМ ПРОЦЕССЕ

Информационную поддержку изучения дисциплины осуществляет Информационно-библиотечный центр (ИБЦ) РХТУ им. Д.И. Менделеева, который обеспечивает обучающихся основной учебной, учебно-методической и научной литературой, необходимой для организации образовательного процесса по дисциплине. Общий объем многоотраслевого фонда ИБЦ на 01.01.2020 составляет 1715452 экз.

Фонд ИБЦ располагает учебной, учебно-методической и научно-технической литературой в форме печатных и электронных изданий, а также включает официальные, справочно-библиографические, специализированные отечественные и зарубежные периодические и информационные издания. ИБЦ обеспечивает доступ к профессиональным базам данных, информационным, справочным и поисковым системам.

Каждый обучающийся обеспечен свободным доступом из любой точки, в которой имеется доступ к сети Интернет и к электронно-библиотечной системе (ЭБС) Университета, которая содержит различные издания по основным изучаемым дисциплинам и сформирована по согласованию с правообладателями учебной и учебно-методической литературы.

Для более полного и оперативного справочно-библиографического и информационного обслуживания в ИБЦ реализована технология Электронной доставки документов.

№	Электронный ресурс	Ссылка на сайт ЭБС, количество ключей	Характеристика библиотечного фонда, к которому предоставляется доступ
16.	ЭБС «Лань»	Принадлежность - сторонняя Реквизиты договора - ООО «Издательство «Лань» Договор № 33.03-Р-3.1-2173/2020 Сумма договора – 747 661-28 Срок действия Договора с «26» сентября 2020 г. по «25» сентября 2021 г. Ссылка на сайт ЭБС – http://e.lanbook.com Количество ключей - доступ для зарегистрированных пользователей РХТУ с любого компьютера. Удаленный доступ после персональной регистрации на сайте ЭБС.	Коллекции: «Химия» - изд-ва НОТ, «Химия» - изд-ва Лаборатория знаний, «Химия» - изд-ва «ЛАНЬ», «Химия»-КНИТУ(Казанский национальный исследовательский технологический университет), «Химия» - изд-ва ФИЗМАТЛИТ», «Информатика» - изд-ва «ЛАНЬ», «Информатика»-Национальный Открытый Университет «ИНТУИТ», «Инженерно-технические науки"-изд-ва «ЛАНЬ», «Теоретическая механика»-изд-ва «ЛАНЬ», Экономика и менеджмент»- изд-ва Дашков и К., а также отдельные издания в соответствии с Договором.
17.	Электронно - библиотечная система ИБЦ РХТУ им. Д.И. Менделеева (на базе АИБС «Ирбис»)	Принадлежность – собственная РХТУ. Ссылка на сайт ЭБС – http://lib.muctr.ru/ Доступ для пользователей РХТУ с любого компьютера	Электронные версии учебных и научных изданий авторов РХТУ по всем ООП.
18.	ЭБС «Научно-электронная библиотека eLibrary.ru»	Принадлежность – сторонняя Реквизиты договора – ООО Научная электронная библиотека, договор № 33.03-Р-3.1 2087/2019 Сумма договора – 1100017-00	Научная электронная библиотека eLIBRARY.RU - это крупнейший российский информационно-аналитический портал в области науки, технологии, медицины и образования,

№	Электронный ресурс	Ссылка на сайт ЭБС, количество ключей	Характеристика библиотечного фонда, к которому предоставляется доступ
		С «01» января 2020 г. по «31» декабря 2020 г. Ссылка на сайт – http://elibrary.ru Количество ключей – доступ для пользователей РХТУ по ip-адресам неограничен.	содержащий рефераты и полные тексты более 29 млн научных статей и публикаций, в том числе электронные версии более 5600 российских научно-технических журналов.
19.	Электронно-библиотечная система издательства "ЮРАЙТ"	Принадлежность сторонняя-«Электронное издательство ЮРАЙТ» Договор № 33.03-Р-3.1-220/2020 от 16.03.2020 г. Сумма договора - 324 000-00 С «16» марта 2020 г. по «15» марта 2021 г. Ссылка на сайт – https://biblio-online.ru/ Количество ключей - доступ для зарегистрированных пользователей РХТУ с любого компьютера.	Электронная библиотека включает более 5000 наименований учебников и учебных пособий по всем отраслям знаний для всех уровней профессионального образования от ведущих научных школ с соблюдением требований новых ФГОСов.
20.	Издательство Elsevier на платформе ScienceDirect	Принадлежность сторонняя. Национальная подписка (Минобрнауки+ РФФИ) Информационное письмо РФФИ от 07.07.2020 г. № 772 С «01» января 2020 г. по «31» декабря 2020 г. Ссылка на сайт – https://www.sciencedirect.com Количество ключей – доступ для пользователей РХТУ по ip-адресам. Удаленный доступ.	«Freedom Collection» — полнотекстовая коллекция электронных журналов издательства Elsevier по различным отраслям знаний, включающая не менее 2000 наименований электронных журналов. «Freedom Collection eBook collection» — содержит более 5 000 книг по 24 различным предметным областям естественных, технических и медицинских наук. Доступ к архивам 2015-2019 гг.

13. МАТЕРИАЛЬНО-ТЕХНИЧЕСКОЕ ОБЕСПЕЧЕНИЕ ДИСЦИПЛИНЫ

В соответствии с учебным планом занятия по дисциплине проводятся в форме лекций, практических занятий, лабораторных занятий и самостоятельной работы студента.

13.1. Оборудование, необходимое в образовательном процессе

Учебная аудитория для проведения лекций и практических занятий вместимостью не менее 30 человек, оборудованная электронными средствами демонстрации (компьютер со средствами звуковоспроизведения, проектор, экран) и учебной мебелью.

Компьютерный класс, насчитывающий не менее 14 посадочных мест, с предустановленным лицензионным программным обеспечением (Windows, Microsoft

Excel) и выходом в Интернет для проведения лабораторных занятий.

Библиотека, имеющая рабочие компьютерные места для студентов, оснащённые компьютерами с доступом к базам данных и выходом в Интернет.

13.2. Учебно-наглядные пособия

Учебные пособия по дисциплине.

Электронный раздаточный материал к разделам лекционного курса.

Инструкции по формированию индивидуальных заданий лабораторных работ из шаблонов.

13.3. Печатные и электронные образовательные и информационные ресурсы

На кафедре КХТП используются информационно-методические материалы: инструкции по технике безопасности в компьютерном классе; методические рекомендации к практическим и лабораторным занятиям; учебные пособия; электронные учебные пособия; кафедральные библиотеки электронных изданий; учебно-методические разработки кафедры в электронном виде; раздаточный материал к разделам дисциплины; справочные материалы.

На кафедре КХТП используются электронные образовательные ресурсы: электронные презентации к разделам лекционного курса; учебно-методические разработки в электронном виде; специализированное программное обеспечение; справочные материалы в электронном виде.

13.4. Перечень лицензионного программного обеспечения

На кафедре КХТП для проведения лабораторных занятий по дисциплине имеется учебная аудитория 247 с 14 компьютерами для работы студентов. Все компьютеры укомплектованы проигрывателями DVD, USB-портами и имеют доступ к сети Интернет. Для проведения занятий требуется лицензионное программное обеспечение, установленное на компьютерах:

№	Наименование программного продукта	Реквизиты договора поставки	Количество лицензий	Срок окончания действия лицензии
1	Microsoft Windows 8.1 Professional Get Genuine	Контракт № 62-64ЭА/2013, Microsoft Open License, Номер лицензии 62795478	10	Бессрочно
2	Micosoft Office Standard 2013	Контракт № 62-64ЭА/2013, Microsoft Open License Номер лицензии 47837477	10	Бессрочно
3	Антивирус Kaspersky Endpoint Security	Контракт № 28-35ЭА/2020, Лицензия антивируса (продление на 1 год)	10	26.06.2021

14. ТРЕБОВАНИЯ К ОЦЕНКЕ КАЧЕСТВА ОСВОЕНИЯ ПРОГРАММЫ

Наименование разделов	Основные показатели оценки	Формы и методы контроля и оценки
Раздел 1. Постановка задачи численного решения уравнений	Знает классификацию дифференциальных уравнений математических моделей ХТП; классификацию граничных условий; цели использования тестовых задач.	Оценка за контрольную работу № 1 (наивысший балл – 7). Оценка на зачёте.

Наименование разделов	Основные показатели оценки	Формы и методы контроля и оценки
математических моделей ХТП.	Умеет определять тип предложенного дифференциального уравнения; проверять корректность постановки задачи численного решения уравнений математических моделей ХТП; составлять тестовые задачи. Владеет методом приведения к безразмерному виду уравнений математических моделей ХТП; методикой оценки точности численного решения тестовых задач.	
Раздел 2. Численное решение уравнения модели идеального вытеснения.	Знает виды разностной аппроксимации производной 1-го порядка; основные понятия теории разностных схем; правила составления различных разностных схем для уравнения модели идеального вытеснения; характеристики этих разностных схем; принцип замороженных коэффициентов для уравнений с непостоянными коэффициентами при производных. Умеет аппроксимировать дифференциальные операторы 1-го порядка; аппроксимировать начальные и граничные условия 1-го рода; составлять разностные схемы для уравнения модели идеального вытеснения и подготавливать их к расчёту; разрабатывать расчётные модули для численного решения уравнения модели идеального вытеснения и оценивать точность полученных результатов. Владеет методикой оценки ошибки аппроксимации производной 1-го порядка; методикой определения порядка аппроксимации разностных схем; спектральным методом исследования устойчивости разностных схем; методами и практическими навыками решения разностных схем, аппроксимирующих уравнение модели идеального вытеснения; методикой выявления факторов, влияющих на точность численного решения.	Оценка за цикл лабораторных работ № 1 (наивысший балл – 12). Оценка за отчёт по циклу лабораторных работ № 1 (наивысший балл – 6). Оценка на зачёте.
Раздел 3. Численное решение уравнения диффузионной модели.	Знает виды разностной аппроксимации производной 2-го порядка; правила составления различных разностных схем для уравнения диффузионной модели; характеристики этих разностных схем; условие сходимости метода прогонки.	Оценка за цикл лабораторных работ № 2 (наивысший балл – 9). Оценка за отчёт по циклу лабораторных работ № 2 (наивысший

Наименование разделов	Основные показатели оценки	Формы и методы контроля и оценки
	Умеет аппроксимировать дифференциальные операторы 2-го порядка; аппроксимировать граничные условия 2-го и 3-го рода; составлять разностные схемы для уравнения диффузионной модели и подготавливать их к расчёту; разрабатывать расчётные модули для численного решения уравнения диффузионной модели и оценивать точность полученных результатов. Владеет методикой оценки ошибки аппроксимации производной 2-го порядка; методами и практическими навыками решения разностных схем, аппроксимирующих уравнение диффузионной модели.	балл – 6). Оценка на зачёте.
Раздел 4. Численные методы решения многомерных дифференциальных уравнений в частных производных.	Знает теоретические основы метода дробных шагов; правила составления различных разностных схем для многомерных дифференциальных уравнений в частных производных; характеристики этих разностных схем. Умеет составлять схему расщепления и схему предиктор-корректор для двумерных и трёхмерных дифференциальных задач и подготавливать их к расчёту; составлять блок-схемы для расчёта этих разностных схем; выбирать необходимые граничные условия для численного решения многомерных дифференциальных уравнений, содержащих определённый набор производных 1-го и 2-го порядка по координатам x, y, z. Владеет практическими навыками составления разностных схем на основе метода дробных шагов для двумерных и трёхмерных дифференциальных задач.	Оценка за контрольную работу № 2 (наивысший балл – 8). Оценка на зачёте.
Раздел 5. Численные методы решения математических моделей, описывающих стационарные режимы.	Знает теоретические основы метода установления. Умеет составлять разностные схемы на основе метода установления для одномерных и многомерных стационарных задач и подготавливать их к расчёту; составлять блок-схемы для расчёта этих разностных схем; разрабатывать расчётные модули для численного решения одномерных стационарных задач и оценивать точность	Оценка за цикл лабораторных работ № 3 (наивысший балл – 6). Оценка за отчёт по циклу лабораторных работ № 3 (наивысший балл – 6). Оценка на зачёте.

Наименование разделов	Основные показатели оценки	Формы и методы контроля и оценки
	полученных результатов. Владеет практическими навыками численного решения одномерных стационарных задач с помощью метода установления; практическими навыками составления разностных схем на основе метода дробных шагов и метода установления для двумерных и трёхмерных стационарных задач; методикой оценки момента окончания расчётов.	

15. ОСОБЕННОСТИ ОРГАНИЗАЦИИ ОБРАЗОВАТЕЛЬНОГО ПРОЦЕССА ДЛЯ ИНВАЛИДОВ И ЛИЦ С ОГРАНИЧЕННЫМИ ВОЗМОЖНОСТЯМИ ЗДОРОВЬЯ

Обучение инвалидов и лиц с ограниченными возможностями здоровья осуществляется в соответствии с:

– Порядком организации и осуществления образовательной деятельности по образовательным программам – программам бакалавриата, программам специалитета, программам магистратуры (Приказ Минобрнауки РФ от 05.04.2017 № 301);

– Положением о порядке организации и осуществления образовательной деятельности по образовательным программам высшего образования – программ бакалавриата, программ специалитета, программ магистратуры в РХТУ им. Д.И. Менделеева, принятым решением Ученого совета РХТУ им. Д.И. Менделеева от 30.10.2019, протокол № 3, введенным в действие приказом ректора РХТУ им. Д.И. Менделеева от 14.11.2019 № 646А;

– Методическими рекомендациями по организации образовательного процесса для обучения инвалидов и лиц с ограниченными возможностями здоровья в образовательных организациях высшего образования, в том числе оснащенности образовательного процесса (утверждены заместителем Министра образования и науки РФ А.А. Климовым от 08.04.2014 № АК-44/05вн).

ДОПОЛНЕНИЯ И ИЗМЕНЕНИЯ К РПД

«Численные методы решения уравнений математических моделей химико-технологических процессов»

основной образовательной программы

18.03.02 Энерго- и ресурсосберегающие процессы в химической технологии, нефтехимии и биотехнологии
Магистерская программа
«Основные процессы химических производств и химическая кибернетика»
Форма обучения: очная

Номер изменения/ дополнения	Содержание дополнения/изменения	Основание внесения изменения/дополнения
1		протокол заседания Ученого совета №_____от «___»_____20___г.
2		протокол заседания Ученого совета №_____от «___»_____20___г.
3		протокол заседания Ученого совета №_____от «___»_____20___г.
		протокол заседания Ученого совета №_____от «___»_____20___г.
		протокол заседания Ученого совета №_____от «___»_____20___г.

Министерство науки и высшего образования Российской Федерации
Федеральное государственное бюджетное образовательное учреждение высшего образования
«Российский химико-технологический университет имени Д.И. Менделеева»

«УТВЕРЖДАЮ»
Проректор по учебной работе

_____ С.Н. Филатов
«_____» _____ 2020 г.

РАБОЧАЯ ПРОГРАММА ДИСЦИПЛИНЫ

«Программирование и численные методы в задачах химической технологии в основных процессах химических производств и химической кибернетике»
Направление подготовки 18.03.02 Энерго- и ресурсосберегающие процессы в химической технологии, нефтехимии и биотехнологии
Профиль «Основные процессы химических производств и химическая кибернетика»
Квалификация «бакалавр»

РАССМОТРЕНО И ОДОБРЕНО
на заседании Методической комиссии
РХТУ им. Д.И. Менделеева
«30» июня 2020 г.

Председатель _____ Н.А. Макаров

Москва 2020

Программа составлена профессором кафедры компьютерно-интегрированных систем в химической технологии (КИС ХТ) А.Ф. Егоровым и ассистентом кафедры А.М. Сверчковым

Программа рассмотрена и одобрена на заседании кафедры компьютерно-интегрированных систем в химической технологии РХТУ им. Д.И. Менделеева «19» июня 2020 г., протокол № 14.

СОДЕРЖАНИЕ

1. Цель и задачи дисциплины 748
2. Требования к результатам освоения дисциплины 748
3. Объем дисциплины и виды учебной работы 749
4. Содержание дисциплины 750
4.1. Разделы дисциплины и виды занятий 750
4.2. Содержание разделов дисциплины 752
5. Соответствие содержания требованиям к результатам освоения дисциплины 754
6. Практические и лабораторные занятия 755
6.1. Практические занятия 755
6.2. Лабораторные занятия 756
7. Самостоятельная работа 757
8. Примеры оценочных средств для контроля освоения дисциплины 757
8.1. Примеры лабораторных работ для текущего контроля освоения дисциплины 758
8.2. Примеры теоретических контрольных вопросов для итогового контроля освоения дисциплины (зачет с оценкой) 766
8.3. Примеры практических контрольных заданий для итогового контроля освоения дисциплины (зачет с оценкой) 771
8.4. Структура и примеры билетов для зачета с оценкой 773
9. Учебно-методическое обеспечение дисциплины 774
9.1. Рекомендуемая литература 774
9.2. Рекомендуемые источники научно-технической информации 774
9.3. Средства обеспечения освоения дисциплины 775
10. Методические указания для обучающихся 776
10.1. Для студентов, обучающихся по очной форме, без использования электронного образования и дистанционных образовательных технологий 776
10.2. Для студентов, обучающихся по очной форме, с использованием электронного образования и дистанционных образовательных технологий 777
11. Методические указания для преподавателей 777
11.1. Для преподавателей, при реализации программы по очной форме, без использования электронного образования и дистанционных образовательных технологий 777
11.2. Для преподавателей, при реализации программы по очной форме, с использованием электронного образования и дистанционных образовательных технологий 779

12. Перечень информационных технологий, используемых в образовательном процессе ... 780
13. Материально-техническое обеспечение дисциплины ... 783
13.1. Оборудование, необходимое в образовательном процессе ... 783
13.2. Компьютеры, информационно-телекоммуникационные сети, аппаратно-программные и аудиовизуальные средства ... 783
13.3. Печатные и электронные образовательные и информационные ресурсы ... 784
13.4. Перечень лицензионного программного обеспечения ... 784
14. Требования к оценке качества освоения программы ... 785
15. Особенности организации образовательного процесса для инвалидов и лиц с ограниченными возможностями здоровья ... 788
Дополнения и изменения к РПД ... 790

1. ЦЕЛЬ И ЗАДАЧИ ДИСЦИПЛИНЫ

Программа составлена в соответствии с требованиями Федерального государственного образовательного стандарта (ФГОС ВО) для направления подготовки 18.03.02 Энерго- и ресурсосберегающие процессы в химической технологии, нефтехимии и биотехнологии, рекомендациями методической комиссии и накопленного опыта преподавания дисциплины кафедрой компьютерно-интегрированных систем в химической технологии РХТУ им. Д.И. Менделеева. Программа рассчитана на изучение дисциплины в течение одного семестра.

Дисциплина «Программирование и численные методы в задачах химической технологии в основных процессах химических производств и химической кибернетике» относится к вариативной части учебного плана, является дисциплиной по выбору и рассчитана на изучение в 6 семестре. Программа дисциплины предполагает, что обучающиеся имеют теоретическую и практическую подготовку в области информатики, методов вычислительной математики и соответствующих пакетов прикладных программ.

Цель дисциплины – научить студентов использовать численные методы для обработки экспериментальных данных, решения линейных и нелинейных алгебраических, дифференциальных уравнений и их систем, вычисления определённых интегралов, оптимизации функций одной и нескольких переменных при решении задач химической технологии с помощью программно-алгоритмического обеспечения, написанного на языках и в средах разработки приложений высокого уровня.

Задачи изучения дисциплины «Программирование и численные методы в задачах химической технологии в основных процессах химических производств и химической кибернетике» заключаются:

– в получении знаний и развитию практических навыков по применению методов вычислительной математики и программирования для решения задач химической технологии;

– в развитии ранее полученных навыков структурного программирования.

Дисциплина «Программирование и численные методы в задачах химической технологии в основных процессах химических производств и химической кибернетике» преподается в 6 семестре. Контроль успеваемости студентов ведется по принятой в университете рейтинговой системе. Итоговой формой контроля является зачёт с оценкой.

2. ТРЕБОВАНИЯ К РЕЗУЛЬТАТАМ ОСВОЕНИЯ ДИСЦИПЛИНЫ

Изучение дисциплины «Программирование и численные методы в задачах химической технологии в основных процессах химических производств и химической кибернетике» при подготовке бакалавров по направлению 18.03.02 Энерго- и ресурсосберегающие процессы в химической технологии, нефтехимии и биотехнологии, профиль «Основные процессы химических производств и химическая кибернетика» направлено на приобретение **общепрофессиональных компетенций** (ОПК):

– способность использовать основные законы естественнонаучных дисциплин в профессиональной деятельности, применять методы математического анализа и моделирования, теоретического и экспериментального исследования (ОПК-2).

А также овладение следующими **профессиональными компетенциями** (ПК):

– способность применять современные методы исследования технологических процессов и природных сред, использовать компьютерные средства в научно-исследовательской работе (ПК-14);

– способность моделировать энерго- и ресурсосберегающие процессы в промышленности (ПК-16);

В результате изучения дисциплины обучающийся по программе бакалавриата должен:

***Знать*:**

– технические и программные средства разработки программно-алгоритмического обеспечения для решения задач химической технологии;

– основные алгоритмы численных методов решения математических задач с использованием языков и сред программирования высокого уровня;

***Уметь*:**

– использовать языки и системы программирования для решения профессиональных задач;

– формулировать и представлять в виде алгоритма решения задачи химической технологии, требующие применения численных методов.

***Владеть*:**

– приёмами программирования численных методов при решении математических, технологических и исследовательских задач;

– методами разработки математических моделей и методами содержательной интерпретации полученных результатов.

3. ОБЪЕМ ДИСЦИПЛИНЫ И ВИДЫ УЧЕБНОЙ РАБОТЫ

Виды учебной работы	В зачетных единицах	В академ. часах
Общая трудоемкость дисциплины по учебному плану	**5**	**180**
Контактная работа (КР):	**2,3**	**80**
Лекции (Лек)	0,5	16
Практические занятия (ПЗ)	0,9	32
Лабораторные занятия (ЛЗ)	0,9	32
Самостоятельная работа (СР):	**2,7**	**100**
Самостоятельное изучение разделов дисциплины	2,7	99,6
Контактная самостоятельная работа		0,4
Вид контроля: зачет / экзамен	**-**	**Зачет с оценкой**

Виды учебной работы	В зачетных единицах	В астроном. часах
Общая трудоемкость дисциплины по учебному плану	**5**	**135**
Контактная работа (КР):	**2,3**	**60**
Лекции (Лек)	0,5	12
Практические занятия (ПЗ)	0,9	24
Лабораторные занятия (ЛЗ)	0,9	24
Самостоятельная работа (СР):	**2,7**	**75**
Самостоятельное изучение разделов дисциплины	2,7	74,7
Контактная самостоятельная работа		0,3
Вид контроля: зачет / экзамен	**-**	**Зачет с оценкой**

4. СОДЕРЖАНИЕ ДИСЦИПЛИНЫ

4.1. Разделы дисциплины и виды занятий

		Академ. часов				
№ п/п	**Раздел дисциплины**	**Всего**	**Лекции**	**Прак. Зан.**	**Лаб. работы**	**Сам. работа**
	Введение	**1**	**1**	–	–	–
1	**Раздел 1. Общие принципы разработки программно-алгоритмического обеспечения для решения задач химии и химической технологии**	**12**	**2**	**2**	**2**	**6**
1.1	Основные этапы разработки	1	1	–	–	–
1.2	Разработка специализированных библиотек процедур и функций	11	1	2	2	6
2	**Раздел 2. Программно-алгоритмическая реализация численных методов интерполирования экспериментальных данных**	**26**	**2**	**4**	**4**	**16**
2.1	Алгоритмизация методов интерполирования экспериментальных данных	2	2	–	–	–
2.2	Проектирование интерфейса пользователя и алгоритмизация основных процедур и функций	10	–	2	2	6
2.3	Программирование основных процедур и функций	14	–	2	2	10
3	**Раздел 3. Программно-алгоритмическая реализация численных методов аппроксимации экспериментальных данных**	**30**	**2**	**6**	**6**	**16**
3.1	Алгоритмизация методов аппроксимации экспериментальных данных	1	1	–	–	–
3.2	Проектирование интерфейса пользователя и алгоритмизация основных процедур и функций	11	1	2	2	6
3.3	Программирование основных процедур и функций	18	–	4	4	10
4	**Раздел 4. Программно-алгоритмическая реализация численных методов решения нелинейных алгебраических уравнений в задачах химии и химической технологии**	**22**	**2**	**4**	**4**	**12**
4.1	Алгоритмизация методов решения нелинейных алгебраических уравнений в задачах химической технологии	2	2	–	–	–

4.2	Проектирование интерфейса пользователя и алгоритмизация основных процедур и функций	10	–	2	2	6
4.3	Программирование основных процедур и функций для решения уравнений численными методами	10	–	2	2	6
5	**Раздел 5. Программно-алгоритмическая реализация численных методов решения систем алгебраических уравнений в задачах химии и химической технологии**	**26**	**2**	**4**	**4**	**16**
5.1	Алгоритмизация методов решения систем линейных и нелинейных уравнений в задачах химической технологии	2	2	–	–	–
5.2	Проектирование интерфейса пользователя и алгоритмизация основных процедур и функций	10	–	2	2	6
5.3	Программирование основных процедур и функций для решения систем уравнений численными методами	14	–	2	2	10
6	**Раздел 6. Программно-алгоритмическая реализация численных методов интегрального и дифференциального исчислений в задачах химии и химической технологии**	**32**	**2**	**6**	**6**	**18**
6.1	Алгоритмизация методов интегрального и дифференциального исчисления в задачах химической технологии	1	1	–	–	–
6.2	Проектирование интерфейса пользователя и алгоритмизация основных процедур и функций	10	–	2	2	6
6.3	Особенности программных реализаций задачи Коши и краевой задачи	1	1	–	–	–
6.4	Программирование основных процедур и функций для решения систем дифференциальных уравнений	10	–	2	2	6
6.5	Программирование методов вычисления определённых интегралов	10	–	2	2	6
7	**Раздел 7. Программно-алгоритмическая реализация численных методов оптимизации функций одной и нескольких переменных**	**31**	**3**	**6**	**6**	**16**
7.1	Алгоритмизация решения задач оптимизации функций одной и нескольких переменных в химической технологии	3	3	–	–	–

7.2	Проектирование интерфейса пользователя и алгоритмизация основных процедур и функций	10	–	2	2	6
7.3	Программирование методов оптимизации функций одной и нескольких переменных	18	–	4	4	10
	ИТОГО	**180**	**16**	**32**	**32**	**100**

4.2. Содержание разделов дисциплины

Введение.

Цели и задачи дисциплины. Методы и средства программирования, используемые для решения задач химической технологии.

Раздел 1. Общие принципы разработки программно-алгоритмического обеспечения для решения задач химии и химической технологии.

1.1. Основные этапы разработки. Жизненный цикл программного обеспечения, модели жизненного цикла. Этапы разработки программного обеспечения.

1.2. Разработка специализированных библиотек процедур и функций. Процедуры и функции, определяемые пользователем, их хранение и использование в специализированных библиотеках. Оформление программного кода процедур и функций в специализированных библиотеках.

Раздел 2. Программно-алгоритмическая реализация численных методов интерполирования экспериментальных данных.

2.1. Алгоритмизация методов интерполирования экспериментальных данных. Постановка задачи интерполирования. Определение типов исходных данных и результатов расчёта при интерполировании.

2.2. Проектирование интерфейса пользователя и алгоритмизация основных процедур и функций. Определение требуемых визуальных элементов управления, перечня необходимых процедур и функций. Проектирование интерфейса пользователя. Особенности алгоритмизации основных вычислительных процедур для интерполирования экспериментальных данных.

2.3. Программирование основных процедур и функций. Программирование процедур ручного и автоматизированного ввода исходных данных. Организация и оформление программного кода основных вычислительных процедур. Программирование процедур представления результатов интерполирования экспериментальных данных на экране и сохранения в файл.

Раздел 3. Программно-алгоритмическая реализация численных методов аппроксимации экспериментальных данных.

3.1. Алгоритмизация методов аппроксимации экспериментальных данных. Постановка задачи аппроксимации. Определение типов исходных данных и результатов расчёта при интерполировании.

3.2. Проектирование интерфейса пользователя и алгоритмизация основных процедур и функций. Визуальные компоненты для ввода и вывода данных. Структура и свойства интерфейса пользователя. Особенности алгоритмизации основных вычислительных процедур для аппроксимации экспериментальных данных.

3.3. Программирование основных процедур и функций. Программирование процедур ручного и автоматизированного ввода исходных данных. Организация и оформление программного кода основных вычислительных процедур. Использование специализированных библиотек процедур и функций для решения задачи аппроксимации

в матричной форме. Программирование процедур представления результатов аппроксимации экспериментальных данных на экране и сохранения в файл.

Раздел 4. Программно-алгоритмическая реализация численных методов решения нелинейных алгебраических уравнений в задачах химии и химической технологии.

4.1. Алгоритмизация методов решения нелинейных алгебраических уравнений в задачах химической технологии. Численные методы решения нелинейных алгебраических уравнений. Примеры использования при решении задач химической технологии.

4.2. Проектирование интерфейса пользователя и алгоритмизация основных процедур и функций. Определение состава визуальных элементов управления, формирование перечня необходимых процедур и функций. Вопросы организации пользовательского интерфейса. Особенности алгоритмизации основных вычислительных процедур для решения нелинейных алгебраических уравнений.

4.3. Программирование основных процедур и функций для решения уравнений численными методами. Программирование процедур ввода исходных данных. Организация и оформление программного кода численных методов решения нелинейных алгебраических уравнений. Программирование процедур представления результатов. Исследование влияния настроек численных методов на скорость решения.

Раздел 5. Программно-алгоритмическая реализация численных методов решения систем алгебраических уравнений в задачах химии и химической технологии.

5.1. Алгоритмизация методов решения систем линейных и нелинейных уравнений в задачах химической технологии. Численные методы решения систем линейных и нелинейных алгебраических уравнений. Примеры использования при решении задач химической технологии.

5.2. Проектирование интерфейса пользователя и алгоритмизация основных процедур и функций. Визуализация элементов графического интерфейса для ввода и вывода данных, определение состава процедур и функций для обработки данных. Особенности алгоритмизации численных методов решения систем линейных и нелинейных алгебраических уравнений.

5.3. Программирование основных процедур и функций для решения систем уравнений численными методами. Программирование процедур ручного и автоматизированного ввода исходных данных. Организация и оформление программного кода вычислительных процедур для различных численных методов. Использование специализированных библиотек процедур и функций для решения систем уравнений в матричной форме. Программирование процедур представления результатов.

Раздел 6. Программно-алгоритмическая реализация численных методов интегрального и дифференциального исчислений в задачах химии и химической технологии.

6.1. Алгоритмизация методов интегрального и дифференциального исчисления в задачах химической технологии. Численные методы решения дифференциальных уравнений и их систем. Примеры использования в задачах химической технологии.

6.2. Проектирование интерфейса пользователя и алгоритмизация основных процедур и функций. Выбор стандартных компонентов графического интерфейса, объявление входных и выходных переменных процедур и функций. Разработка интерфейса пользователя. Особенности алгоритмизации численных методов решения дифференциальных уравнений и их систем.

6.3. Особенности программных реализаций задачи Коши и краевой задачи. Программная реализация задачи Коши. Отличительные особенности алгоритмизации и программной реализации краевой задачи.

6.4. Программирование основных процедур и функций для решения систем дифференциальных уравнений. Программирование процедур ввода исходных данных. Организация и оформление программного кода численных методов решения дифференциальных уравнений и их систем. Программирование процедур представления результатов на экране монитора в табличной и графической формах и сохранения результатов в файл. Исследование влияния настроек численных методов на скорость и точность решения.

6.5. Программирование методов вычисления определённых интегралов. Вычисление определённых интегралов в задачах химической технологии. Особенности программно-алгоритмической реализации численных методов вычисления определённых интегралов. Программирование основных процедур и функций ввода исходных данных, вычисления и представления результатов. Исследование влияния настроек численных методов на скорость и точность решения.

Раздел 7. Программно-алгоритмическая реализация численных методов оптимизации функций одной и нескольких переменных.

7.1. Алгоритмизация решения задач оптимизации функций одной и нескольких переменных в химической технологии. Численные методы оптимизации решения задач одномерной и многомерной оптимизации. Определение типов исходных данных и результатов расчёта при оптимизации. Задание настроек для различных методов.

7.2. Проектирование интерфейса пользователя и алгоритмизация основных процедур и функций. Определение стандартных графических элементов управления программным приложением, формирование перечня необходимых для алгоритмизации процедур и функций. Особенности алгоритмизации численных методов оптимизации функций одной и нескольких переменных.

7.3. Программирование методов оптимизации функций одной и нескольких переменных. Программирование процедур ввода исходных данных. Организация и оформление программного кода численных методов одномерной и многомерной оптимизации. Программирование процедур представления результатов. Исследование влияния настроек численных методов на скорость решения.

5. СООТВЕТСТВИЕ СОДЕРЖАНИЯ ТРЕБОВАНИЯМ К РЕЗУЛЬТАТАМ ОСВОЕНИЯ ДИСЦИПЛИНЫ

№	Требования к освоению дисциплины и компетенции	Раздел 1	Раздел 2	Раздел 3	Раздел 4	Раздел 5	Раздел 6	Раздел 7
	Знать:							
1	технические и программные средства разработки программно-алгоритмического обеспечения для решения задач химической технологии;	+						
2	основные алгоритмы численных методов решения математических задач с использованием языков и сред программирования высокого уровня;		+	+	+	+	+	+

№	Требования к освоению дисциплины и компетенции	Раздел 1	Раздел 2	Раздел 3	Раздел 4	Раздел 5	Раздел 6	Раздел 7
	Уметь:							
3	использовать языки и системы программирования для решения профессиональных задач;	+	+	+	+	+	+	+
4	формулировать и представлять в виде алгоритма решения задачи химической технологии, требующие применения численных методов;		+	+	+	+	+	+
	Владеть:							
5	приёмами программирования численных методов при решении математических, технологических и исследовательских задач;		+	+	+	+	+	+
6	методами разработки математических моделей и методами содержательной интерпретации полученных результатов.		+	+	+	+	+	+
	Общепрофессиональные компетенции (ОПК)**:**							
7	способность использовать основные законы естественнонаучных дисциплин в профессиональной деятельности, применять методы математического анализа и моделирования, теоретического и экспериментального исследования (ОПК-2).	+	+	+	+	+	+	+
	Профессиональные компетенции (ПК)**:**							
8	способность применять современные методы исследования технологических процессов и природных сред, использовать компьютерные средства в научно-исследовательской работе (ПК-14)		+	+	+	+	+	+
9	способность моделировать энерго- и ресурсосберегающие процессы в промышленности (ПК-16)				+	+	+	

6. ПРАКТИЧЕСКИЕ И ЛАБОРАТОРНЫЕ ЗАНЯТИЯ

6.1. Практические занятия

Примерные темы практических занятий по дисциплине.

Предусмотрены практические занятия обучающегося в бакалавриате в объеме 32 акад. ч.

№ п/п	№ раздела дисциплины	Темы практических занятий	Часы
1	1	Особенности разработки специализированной библиотеки процедур и функций для выполнения матричных операций	3
2	2	Особенности разработки программно-алгоритмического обеспечения для интерполирования экспериментальных данных	2

3	3	Особенности разработки программно-алгоритмического обеспечения для аппроксимации экспериментальных данных	3
4	3	Особенности реализации программно-алгоритмического обеспечения для аппроксимации экспериментальных данных с использованием специализированной библиотеки процедур и функций для выполнения матричных операций	2
5	4	Особенности разработки программно-алгоритмического обеспечения для решения нелинейного алгебраического уравнения заданным численным методом	3
6	5	Особенности разработки программно-алгоритмического обеспечения для решения системы линейных или нелинейных алгебраических уравнений заданным численным методом	3
7	6	Особенности разработки программно-алгоритмического обеспечения для решения системы дифференциальных уравнений заданным численным методом и графического представления результатов	4
8	6	Особенности разработки программно-алгоритмического обеспечения для вычисления определённого интеграла заданным численным методом	4
9	7	Особенности разработки программно-алгоритмического обеспечения для оптимизации функции одной или нескольких переменных заданным численным методом детерминированного поиска	4
10	7	Особенности разработки программно-алгоритмического обеспечения для оптимизации функции нескольких переменных заданным численным методом градиентного или случайного поиска	4

6.2. Лабораторные занятия

Лабораторный практикум по дисциплине «Программирование и численные методы в задачах химической технологии в основных процессах химических производств и химической кибернетике» выполняется в соответствии с Учебным планом и занимает 32 акад. ч. Лабораторные работы охватывают 7 разделов дисциплины. Выполнение лабораторного практикума способствует закреплению материала, изучаемого в дисциплине «Программирование и численные методы в задачах химической технологии в основных процессах химических производств и химической кибернетике».

Максимальное количество баллов за выполнение лабораторного практикума составляет 60 баллов (максимально от 2 до 10 баллов за каждую работу). Количество работ и баллов за каждую работу может быть изменено в зависимости от их трудоемкости. Общий рейтинг по дисциплине представлен далее в разделе 8.

Примеры лабораторных работ и разделы, которые они охватывают

№ п/п	№ раздела дисциплины	Наименование лабораторных работ	№ п/п
1	1	Разработка специализированной библиотеки процедур и функций для выполнения матричных операций	3
2	2	Разработка программно-алгоритмического обеспечения для интерполирования экспериментальных данных	2
3	3	Разработка программно-алгоритмического обеспечения для	3

		аппроксимации экспериментальных данных	
4	3	Реализация программно-алгоритмического обеспечения для аппроксимации экспериментальных данных с использованием специализированной библиотеки процедур и функций для выполнения матричных операций	2
5	4	Разработка программно-алгоритмического обеспечения для решения нелинейного алгебраического уравнения заданным численным методом	3
6	5	Разработка программно-алгоритмического обеспечения для решения системы линейных или нелинейных алгебраических уравнений заданным численным методом	3
7	6	Разработка программно-алгоритмического обеспечения для решения системы дифференциальных уравнений заданным численным методом и графического представления результатов	4
8	6	Разработка программно-алгоритмического обеспечения для вычисления определённого интеграла заданным численным методом	4
9	7	Разработка программно-алгоритмического обеспечения для оптимизации функции одной или нескольких переменных заданным численным методом детерминированного поиска	4
10	7	Разработка программно-алгоритмического обеспечения для оптимизации функции нескольких переменных заданным численным методом градиентного или случайного поиска	4

7. САМОСТОЯТЕЛЬНАЯ РАБОТА

Рабочей программой дисциплины «Программирование и численные методы в задачах химической технологии в основных процессах химических производств и химической кибернетике» предусмотрена самостоятельная работа студента бакалавриата в объеме 100 ч в семестре. Самостоятельная работа проводится с целью углубления знаний по дисциплине и предусматривает:

– ознакомление и проработку рекомендованной литературы, работу с электронно-библиотечными системами, включая переводы публикаций из научных журналов, цитируемых в базах Scopus, Web of Science, Chemical Abstracts, РИНЦ;
– посещение отраслевых выставок и семинаров;
– подготовку к выполнению лабораторного практикума и его сдачу;
– подготовку к сдаче зачета по изучаемой дисциплине.

Планирование времени на самостоятельную работу, необходимого на изучение дисциплины, студентам лучше всего осуществлять на весь период изучения, предусматривая при этом регулярное повторение пройденного материала. Материал, законспектированный на лекциях, необходимо регулярно дополнять сведениями из литературных источников, представленных в рабочей программе. При работе с указанными источниками рекомендуется составлять краткий конспект материала, с обязательным фиксированием библиографических данных источника.

8. ПРИМЕРЫ ОЦЕНОЧНЫХ СРЕДСТВ ДЛЯ КОНТРОЛЯ ОСВОЕНИЯ ДИСЦИПЛИНЫ

По дисциплине «Программирование и численные методы в задачах химической технологии в основных процессах химических производств и химической кибернетике» предусмотрены следующие баллы текущего контроля освоения дисциплины:

- Лабораторная работа №1-6 (раздел 1–5) – по 2-4 балла;
- Лабораторная работа №7-8 (раздел 6) – по 10 баллов;
- Лабораторная работа №9-10 (раздел 7) – по 10 баллов;
- Итоговый зачет по изученному материалу – 40 баллов.

8.1. Примеры лабораторных работ для текущего контроля освоения дисциплины

Тема 1. Разработка специализированной библиотеки процедур и функций для выполнения матричных операций

Задача. Разработка специализированной библиотеки процедур и функций для выполнения матричных операций.

Задание. В виде функций, определяемых пользователем, в отдельном специализированном модуле реализовать три матричных операции:

- Обращение матрицы;
- Умножение матриц;
- Транспонирование матрицы.

Тема 2. Разработка программно-алгоритмического обеспечения для интерполирования экспериментальных данных

Задача. Разработка программно-алгоритмического обеспечения для интерполирования экспериментальных данных.

Задание. Реализовать возможность проведения линейной интерполяции данных в виде универсального программного приложения, имеющего следующие универсальные возможности:

- Задание неограниченного количества пар данных;
- Загрузка и сохранение исходных данных;
- Графическое представление исходных данных и результатов интерполирования.

Темы 3-4. Разработка программно-алгоритмического обеспечения для аппроксимации экспериментальных данных

Задача. Разработка программно-алгоритмического обеспечения для аппроксимации экспериментальных данных.

Задание. Реализовать возможность проведения аппроксимации данных методом наименьших квадратов в виде универсального программного приложения, имеющего следующие универсальные возможности:

- Задание неограниченного количества пар данных;
- Загрузка и сохранение исходных данных;
- Графическое представление исходных данных и результатов аппроксимации.

Тема 5. Разработка программно-алгоритмического обеспечения для решения нелинейного алгебраического уравнения заданным численным методом

Задача. Разработка программного приложения для решения нелинейного алгебраического уравнения.

В следующей таблице представлены варианты функциональных зависимостей:

№ вар.	Функция
1	$y = a_0 + a_1 x + \frac{a_2}{x} + a_3 \sin(a_4 x) + a_5 \ln(a_6 x)$
2	$y = a_0 + a_1 x + a_2 x^2 + \frac{a_3}{x} + \frac{a_4}{x^2} + a_5 \sin(a_6 x)$
3	$y = a_0 + a_1 \sin(a_2 x) + a_3 \sin(a_4 x^2) + a_5 \exp(a_6 x) + a_7 \exp\left(\frac{a_8}{x}\right)$
4	$y = a_0 + a_1 x + a_2 x^2 + a_3 \ln(a_4 x) + a_5 \ln(a_6 x^2)$
5	$y = a_0 + a_1 x + a_2 \sin(a_3 \lvert x \rvert) + a_4 \sin(a_5 x) + a_6 \sin^2(a_7 x)$
6	$y = a_0 + a_1 x + a_2 x^2 + a_3 x^3 + a_4 x^4$
7	$y = a_0 + a_1 \sin(a_2 x) + a_3 \sin(a_4 x^2) + a_5 \sin(a_6 x^3) + a_7 \sin(a_8 x^4)$
8	$y = a_0 + a_1 \exp(a_2 x) + a_3 \exp(a_4 x) + a_5 \exp(a_6 x) + a_7 \exp(a_8 x)$
9	$y = a_0 + a_1 \exp(a_2 x) + a_3 \exp(a_4 x) + a_5 \exp(a_6 x^2) + a_7 \exp(a_8 x^2)$
10	$y = a_0 + a_1 \sin(a_2 x) + a_3 \sin(a_4 \lvert x \rvert) + a_5 \lvert \sin(a_6 x) \rvert + a_7 \sin(a_8 x^2)$
11	$y = a_0 + a_1 x \cdot \sin(a_2 x) + a_3 \lvert x \rvert \cdot \sin(a_4 x) + a_5 x + a_6 x^2$
12	$y = a_0 + a_1 x + a_2 x^2 + a_3 x^3 + a_4 x \cdot \sin(a_5 x)$
13	$y = a_0 + a_1 x + a_2 x^2 + a_3 \exp(a_4 x) \sin(a_5 x) + a_6 \exp(a_7 x)$
14	$y = a_0 + a_1 x + a_2 x^2 + a_3^{\,x} \sin(a_4 x) + a_5^{\,x} \sin(a_6 x^2)$
15	$y = a_0 + a_1 \lvert x \rvert \cdot \sin(a_2 x) + a_3 x \cdot \lvert \sin(a_4 x) \rvert + a_5 x \cdot \ln(a_6 x) + a_7 \sin(a_8 x)$

Задание. Разработать интерфейс программного приложения, предназначенного для графической визуализации функции, соответствующей выданному варианту. По графику функции провести исследование: на выбранной области допустимых значений указать количество и определить интервалы локализации нулей функции, максимумов и минимумов. Заданным методом решения нелинейных алгебраических уравнений на выбранном интервале локализации уточнить нуль функции (используя исходную функцию) или экстремум (используя производную исходной функции). Вычисление значений и производных реализовать с использованием процедур или функций, определяемых пользователем. При построении графиков и вычислении значений и производных функций осуществлять проверку аргумента на принадлежность области допустимых значений.

Варианты задания для выполнения лабораторной работы представлены в следующей таблице:

№ вар.	Вариант функции	Вариант метода
1	1	1
2	2	2
3	3	3
4	4	4
5	5	1
6	6	2
7	7	3
8	8	4
9	9	1
10	10	2
11	11	3
12	12	4
13	13	1
14	14	2
15	15	3

№ вар.	Вариант функции	Вариант метода
16	1	4
17	2	1
18	3	2
19	4	3
20	5	4
21	6	1
22	7	2
23	8	3
24	9	4
25	10	1
26	11	2
27	12	3
28	13	4
29	14	1
30	15	2

Варианты методов решения нелинейных алгебраических уравнений:
1) половинного деления;
2) пропорциональных частей;
3) простых итераций;
4) касательных (Ньютона).

Тема 6. Разработка программно-алгоритмического обеспечения для решения системы линейных или нелинейных алгебраических уравнений заданным численным методом

Задача. Разработка программного приложения для решения системы линейных или нелинейных алгебраических уравнений.

Задание. Разработать интерфейс программного приложения, предназначенного для решения системы линейных или нелинейных алгебраических уравнений численным методом, в соответствии с выданным вариантом.

В следующей таблице представлены варианты систем уравнений:

№. вар.	Система уравнений
1	$\begin{cases} x_1 + x_2 + 2x_3 + x_4 = 1 \\ 3x_1 - x_2 - x_3 - 2x_4 = -4 \\ 2x_1 + 3x_2 - x_3 - x_4 = -6 \\ x_1 + 2x_2 + 3x_3 - x_4 = -4 \end{cases}$
2	$\begin{cases} x_1 + 2x_2 + 3x_3 - 2x_4 = 6 \\ x_1 - x_2 - 2x_3 - 3x_4 = 8 \\ 3x_1 + 2x_2 - x_3 + 2x_4 = 4 \\ 5x_1 - 3x_2 + 2x_3 + x_4 = -8 \end{cases}$

№. вар.	Система уравнений
6	$\begin{cases} \sin(x_1 + 1) - x_2 = 1.2 \\ 2x_1 + \cos x_2 = 2 \end{cases}$
7	$\begin{cases} \cos(x_2 + 0.5) + x_1 = 0.8 \\ \sin x_1 - 2x_2 = 1.6 \end{cases}$

3	$\begin{cases} x_1 + 2x_2 + 3x_3 + 4x_4 = 5 \\ 2x_1 + x_2 + 2x_3 + 3x_4 = 1 \\ 3x_1 + 2x_2 + x_3 + 2x_4 = 1 \\ 4x_1 + 3x_2 + 2x_3 + x_4 = -5 \end{cases}$
4	$\begin{cases} x_1 - 3x_3 + 4x_4 = -5 \\ 2x_1 - 2x_3 + 3x_4 = -4 \\ 3x_1 + 2x_2 - 5x_4 = 12 \\ 4x_1 + 3x_2 - 5x_3 = 5 \end{cases}$
5	$\begin{cases} x_1 - 2x_2 + 4x_3 = 11 \\ 3x_1 - x_3 - 2x_4 = -4 \\ 2x_1 + 3x_2 - x_3 - x_4 = 0 \\ x_1 + 5x_3 - x_4 = 2 \end{cases}$

8	$\begin{cases} \cos(x-1) + 3x = 0.5 \\ 3x_1 - \cos x_2 = 3 \end{cases}$
9	$\begin{cases} \cos(x_1 + 1.8) + 2x_2 = 0.5 \\ \ln x_1 + \cos x_2 = 0.3 \end{cases}$
10	$\begin{cases} \cos x_1 + \log_3 x_2 = 1.5 \\ x_1 x_2 + \cos x_2 = 3 \end{cases}$

Варианты методов решения системы линейных алгебраических уравнений:
1) Жордана-Гаусса;
2) обратной матрицы;
3) Гаусса;
4) Крамера;
5) простых итераций;
6) метод Ньютона.

Варианты задания для выполнения лабораторной работы представлены в следующей таблице:

№ вар.	Вариант системы	Вариант метода
1	1	1
2	2	1
3	3	1
4	4	1
5	5	1
6	1	2
7	2	2
8	3	2
9	4	2
10	5	2
11	1	3
12	2	3
13	3	3
14	4	3
15	5	3

№ вар.	Вариант системы	Вариант метода
16	1	4
17	2	4
18	3	4
19	4	4
20	5	4
21	6	5
22	7	5
23	8	5
24	9	5
25	10	5
26	6	6
27	7	6
28	8	6
29	9	6
30	10	6

Тема 7: Разработка программно-алгоритмического обеспечения для решения системы дифференциальных уравнений заданным численным методом и графического представления результатов

Задача. Разработка программного приложения для моделирования изменения концентрации компонентов реакции.

Задание. Разработать интерфейс программного приложения, предназначенного для представления результатов моделирования изменения концентрации компонентов реакции, протекающей по заданной схеме, в табличном и графическом видах. Составить систему дифференциальных уравнений кинетики химических превращений. Составить систему уравнений для численного решения задачи заданным методом. Провести исследование зависимости точности используемого метода решения от шага интегрирования.

Варианты схемы реакций представлены ниже.

1. 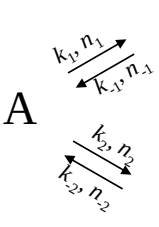

2. 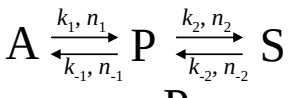

3. 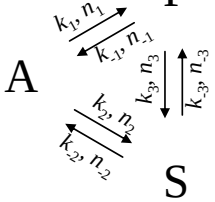

Варианты задания для выполнения лабораторной работы представлены в следующей таблице:

№№ вар.	Вариант метода	Вариант схемы	Вариант задачи
1	1	1	Коши
2	1	1	Краевая
3	1	2	Коши
4	1	2	Краевая
5	1	3	Коши
6	1	3	Краевая
7	2	1	Коши
8	2	1	Краевая
9	2	2	Коши
10	2	2	Краевая
11	2	3	Коши
12	2	3	Краевая

№№ вар.	Вариант метода	Вариант схемы	Вариант задачи
13	3	1	Коши
14	3	1	Краевая
15	3	2	Коши
16	3	2	Краевая
17	3	3	Коши
18	3	3	Краевая
19	4	1	Коши
20	4	1	Краевая
21	4	2	Коши
22	4	2	Краевая
23	4	3	Коши
24	4	3	Краевая

Варианты методов решения задачи:
1) Эйлера;
2) модифицированный Эйлера;
3) Эйлера-Коши;
4) Рунге-Кутты 4-го порядка.

Тема 8: Разработка программно-алгоритмического обеспечения для вычисления определённого интеграла заданным численным методом

Задача 1. Разработка программного приложения для вычисления количества теплоты, необходимого для нагрева вещества в заданном интервале температур.

Задача 2. Разработка программного приложения для расчёта времени пребывания реакционной массы в изотермическом реакторе идеального смешения периодического действия, необходимого для достижения заданной степени превращения.

Задача 3. Разработка программного приложения для расчёта центра тяжести функциональной зависимости на интервале.

Задание. Разработать интерфейс программного приложения, предназначенного для решения заданного варианта задачи. Предусмотреть возможности визуализации подынтегральной функции и настройки численного метода. Провести исследование влияния настроек численного метода на точность расчёта определённого интеграла.

Варианты схемы реакций для задачи 2 представлены ниже.

1. $A \xrightarrow{k,\ n} P$
2. $A \underset{k_{-1},\ n_{-1}}{\overset{k_1,\ n_1}{\rightleftarrows}} P$
3. $A \begin{array}{l} \xrightarrow{k_1,\ n_1} P \\ \xrightarrow{k_2,\ n_2} S \end{array}$

Варианты функциональной зависимости для задачи 3:

1) $f(x) = a_0 + a_1 \exp(a_2 x) + a_3 \exp(a_4 x);$
2) $f(x) = a_0 + a_1 x + a_2 x^2 + a_3 \sin(a_4 x);$
3) $f(x) = a_0 + a_1 \sin(a_2 x) \cdot x + a_3 \sin(a_4 x) \cdot x^2;$
4) $f(x) = a_0 + a_1 x + a_2 x^2 + a_3 x^3 + a_4 x^4;$
5) $f(x) = a_0 + \dfrac{a_1 \sin(a_2 x) \cdot x}{\exp(a_3 x)} + a_4 x.$

Варианты методов решения задач:

1) средних прямоугольников;
2) трапеций;
3) парабол.

Варианты задания для выполнения лабораторной работы представлены в следующей таблице:

№ вар.	Вариант задачи	Вариант метода	Вариант схемы	Вариант функции
1	1	1	–	–
2	1	2	–	–
3	2	1	1	–
4	2	1	2	–
5	2	1	3	–

№ вар.	Вариант задачи	Вариант метода	Вариант схемы	Вариант функции
6	2	2	1	–
7	2	2	2	–
8	2	2	3	–
9	2	3	1	–
10	2	3	2	–
11	2	3	3	–
12	3	1	–	1
13	3	1	–	2
14	3	1	–	3
15	3	1	–	4
16	3	1	–	5
17	3	2	–	1
18	3	2	–	2
19	3	2	–	3
20	3	2	–	4
21	3	2	–	5
22	3	3	–	1
23	3	3	–	2
24	3	3	–	3
25	3	3	–	4
26	3	3	–	5

Темы 9-10: решение задач оптимизации функций одной или нескольких переменных

Задача 1. Разработка программного приложения для определения точек максимума и минимума функции одной переменной.

Задача 2. Разработка программного приложения для решения задачи расчёта центра тяжести функциональной зависимости на интервале как задачи оптимизации функции одной переменной.

Задача 3. Разработка программного приложения для определения оптимального распределения времени пребывания реакционной массы по аппаратам каскада изотермических реакторов идеального смешения непрерывного действия.

Задача 4. Разработка программного приложения для подбора оптимального оборудования для каскада поверхностных теплообменников с противотоком теплоносителей.

Задача 5. Разработка программного приложения для параметрической идентификации математического описания результатов эксперимента.

Задание. Разработать интерфейс программного приложения, предусматривающий ввод исходных данных, настройку алгоритма расчёта, реализующего указанные в варианте метод, необходимые вычисления и представление результатов расчёта в соответствии с решаемой задачей. Отразить ход решения (условия и результаты вычисления критерия оптимальности) в таблице. Выполнить исследование влияния настроек алгоритма расчёта на скорость и точность вычислений.

Варианты функциональных зависимостей, используемых в задачах 2, 5:

1) $y = a_0 + a_1 \exp(a_2 x) + a_3 \exp(a_4 x)$;

2) $y = a_0 + a_1 x + a_2 x^2 + a_3 \sin(a_4 x)$;

3) $y = a_0 + a_1 \sin(a_2 x)\cdot x + a_3 \sin(a_4 x)\cdot x^2$;

4) $y = a_0 + a_1 x + a_2 x^2 + a_3 x^3 + a_4 x^4$;

5) $y = a_0 + \dfrac{a_1 \sin(a_2 x)\cdot x}{\exp(a_3 x)} + a_4 x$.

Варианты параметров функциональной зависимости, необходимые для решения задачи 1, представлены в следующей таблице:

Параметр	Варианты				
	1	2	3	4	5
a_0	4,52	1,81	3,17	–1,96	0,22
a_1	–1,96	–4,10	3,41	2,99	3,12
a_2	0,38	0,23	–0,23	–0,46	–0,59
a_3	–1,67	–1,54	1,85	3,42	0,31
a_4	–0,32	–0,36	–0,37	–0,29	–0,55

Варианты схемы реакций для задачи 3 представлены ниже.

1. $A \xrightarrow{k,\ n} P$

2. $A \underset{k_{-1},\ n_{-1}}{\overset{k_1,\ n_1}{\rightleftarrows}} P$

3. 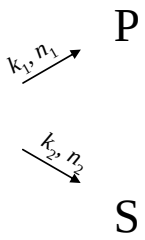

Варианты методов решения задачи:

1) локализации экстремума;
2) золотого сечения;
3) чисел Фибоначчи;
4) поочерёдного изменения переменных;
5) сканирования;
6) простой симплексный;
7) Нелдера-Мида (модифицированный симплексный);
8) градиента;
9) релаксаций;
10) наискорейшего спуска;
11) спуска с «наказанием случайностью».

Варианты выборок экспериментальных данных для решения задачи 5 сведены в следующую таблицу:

x	Значения y для вариантов				
	1	2	3	4	5
–10	184,2	12,6	10,4	87,2	–59,1
–7	–10,9	7,9	59,7	76,5	–56,8
–5	–50,4	–3,4	52,0	52,4	–37,7
–3	–46,7	–11,2	30,2	28,3	–17,5
–2	–35,2	–12,3	17,8	18,6	–9,3
1	11,9	–2,8	–13,0	4,8	3,2

x	Значения y для вариантов				
	6	7	8	9	10
–9	96,4	14,6	38,1	89,4	–64,1
–8	32,6	12,5	53,7	85,2	–62,7
–6	–37,5	2,2	58,4	65,1	–47,9
–1	–20,3	–11,2	6,0	11,3	–2,9
0	–4,0	–7,9	–4,5	6,7	1,2
2	26,0	3,6	–19,2	5,5	3,2

x	Значения *y* для вариантов				
	1	2	3	4	5
5	45,9	21,6	–24,0	17,4	–2,4
6	42,4	23,0	–22,1	21,7	–2,9
9	–2,4	–11,0	–17,9	16,3	19,6
10	–28,2	–42,4	–21,4	2,2	41,5

x	Значения *y* для вариантов				
	6	7	8	9	10
3	37,0	10,5	–23,0	8,3	1,8
4	43,9	16,9	–24,5	12,6	–0,4
7	33,2	19,4	–19,7	24,1	–0,6
8	18,2	8,8	–17,9	22,9	6,3

Варианты задания для выполнения лабораторной работы представлены далее:

№ вар.	Вариант задачи	Вариант метода	Вариант параметров	Количество аппаратов	Вариант схемы	Вариант зависимости	Вариант выборки
1	1	1	1	–	–	–	–
2	1	2	2	–	–	–	–
3	1	3	3	–	–	–	–
4	2	1	–	–	–	3	–
5	2	2	–	–	–	4	–
6	2	3	–	–	–	5	–
7	3	1	–	2	3	–	–
8	3	2	–	2	1	–	–
9	3	3	–	2	2	–	–
10	3	4	–	3	2	–	–
11	3	5	–	3	3	–	–
12	3	11	–	3	1	–	–
13	4	1	–	2	–	–	–
14	4	3	–	2	–	–	–
15	4	5	–	3	–	–	–
16	4	11	–	4	–	–	–
17	4	8	–	5	–	–	–
18	5	4	–	–	–	4	1
19	5	5	–	–	–	4	2
20	5	6	–	–	–	4	3
21	5	9	–	–	–	4	4
22	5	10	–	–	–	4	5
23	5	8	–	–	–	4	6
24	5	11	–	–	–	4	7
25	5	7	–	–	–	4	8
26	5	9	–	–	–	4	9
27	5	10	–	–	–	4	10

8.2. Примеры теоретических контрольных вопросов для итогового контроля освоения дисциплины (зачет с оценкой)

195. Приведите общую структуру программного модуля Object Pascal (Delphi).

196. Назначение раздела `Unit` в структуре программного модуля Object Pascal (Delphi).

197. Назначение раздела `Interface` в структуре программного модуля Object Pascal (Delphi).

198. Назначение раздела `Const` в структуре программного модуля Object Pascal (Delphi).

199. Назначение раздела `Uses` в структуре программного модуля Object Pascal (Delphi).

200. Назначение раздела `Type` в структуре программного модуля Object Pascal (Delphi).

201. Назначение раздела `Var` в структуре программного модуля Object Pascal (Delphi).

202. Назначение раздела `Implementation` в структуре программного модуля Object Pascal (Delphi).

203. Приведите общую структуру процедуры в Object Pascal (Delphi).

204. Приведите общую структуру функции в Object Pascal (Delphi).

205. Назначение раздела `Label` в структуре процедуры или функции Object Pascal (Delphi).

206. Покажите на примере как использовать метку в процедуре или функции.

207. Для чего используется конструкция `begin… end`?

208. Как правильно запрограммировать новую процедуру и получить к ней доступ из других процедур?

209. В чем особенность описания констант и переменных, передаваемых через процедуры и функции, определяемые пользователем?

210. Приведите пример описания массива данных в виде константы.

211. Что такое константа в Object Pascal (Delphi)?

212. Чем отличаются друг от друга нетипизированные и типизированные константы?

213. Приведите пример описания нетипизированной константы-числа.

214. Приведите пример описания типизированной константы-числа.

215. Приведите пример описания константы-массива.

216. Чем отличаются глобальные и локальные переменные?

217. К какой группе типов переменных относится `boolean`?

218. К какой группе типов переменных относится `integer`?

219. К какой группе типов переменных относится `shortint`?

220. К какой группе типов переменных относится `smallint`?

221. К какой группе типов переменных относится `byte`?

222. К какой группе типов переменных относится `word`?

223. К какой группе типов переменных относится `longword`?

224. К какой группе типов переменных относится `real`?

225. К какой группе типов переменных относится `single`?

226. К какой группе типов переменных относится `double`?

227. К какой группе типов переменных относится `extended`?

228. К какой группе типов переменных относится `shortstring`?

229. К какой группе типов переменных относится `string`?

230. Какие значения может принимать переменная `boolean`?

231. Какой тип можно задать переменной, хранящей количество наименований продуктов, и почему?

232. Какой тип можно задать переменной, хранящей массу партии продуктов, и почему?

233. Какой тип можно задать переменной, хранящей наименование продукта, и почему?

234. Какой тип можно задать переменной, содержащей указание на наличие продукта на складе, и почему?

235. Для чего используется тип переменной `textfile`?

236. Как следует правильно описать строковую переменную, максимально возможная, длина которой известна?

237. Как при описании переменной задать значение по умолчанию?
238. Приведите пример использования переменной-строки как массива символов.
239. Что такое массив?
240. Что такое вектор данных?
241. Что такое матрица данных?
242. Приведите пример описания массива-вектора действительных чисел с фиксированным числом элементов.
243. Приведите пример описания массива-матрицы целых чисел с фиксированным числом элементов.
244. Сколько переменных содержит массив `x: array[1..5, 1..3] of real`?
245. В чем особенности использования динамических массивов?
246. Приведите пример описания динамического массива-вектора логических значений.
247. Приведите пример описания динамического массива-вектора действительных чисел.
248. Какая процедура используется для задания количества элементов динамического массива?
249. Какая функция позволяет определить количество элементов вектора данных?
250. Каким образом можно увеличить на один количество элементов динамического вектора данных?
251. Что такое запись в Object Pascal (Delphi)?
252. Приведите пример описания структуры записи в Object Pascal (Delphi).
253. Может ли запись в Object Pascal (Delphi). Содержать массив элементов?
254. Для чего используется функция `Low`?
255. Для чего используется функция `High`?
256. Для чего используется функция `Length`?
257. Для чего используется функция `Mean` при работе с числовыми массивами?
258. Для чего используются функции `MaxValue` и `MaxIntValue` при работе с числовыми массивами? Чем они отличаются?
259. Для чего используются функции `MinValue` и `MinIntValue` при работе с числовыми массивами? Чем они отличаются?
260. Для чего используются функции `Sum` и `SumInt` при работе с числовыми массивами? Чем они отличаются?
261. Для чего используется функция `SumOfSquares` при работе с числовыми массивами?
262. Для чего используется функция `SetLength` при работе с числовыми массивами?
263. Для чего используется функция `SumAndSquares` при работе с числовыми массивами?
264. Какой модуль необходимо подключить в разделе `uses` для использования арифметических процедур и функций с массивами числовых данных?
265. Перечислите условные операторы.
266. В каких случаях используется оператор `If`?
267. В каких случаях используется оператор `Case`?
268. Приведите структуру оператора `If`.
269. Приведите структуру оператора `Case`.
270. Можно ли в операторе `Case` использовать строковые переменные?
271. Перечислите операторы циклов.
272. В каких случаях используется оператор цикла `For`?
273. В каких случаях используется оператор цикла `While`?

274. В каких случаях используется оператор цикла `Repeat until`?

275. Можно ли в операторе `For` использовать действительные значения переменной цикла?

276. Можно ли в операторе `For` выполнить изменение переменной цикла в порядке убывания?

277. Какие Вы знаете команды для работы с циклами?

278. Для чего используется команда `break`?

279. Для чего используется команда `continue`?

280. Для чего используется метод `ProcessMessages` компонента `TApplication`?

281. Для чего используется команда `goto`?

282. Приведите структуру оператора `For`.

283. Приведите структуру оператора `While`.

284. Приведите структуру оператора `Repeat until`.

285. Для чего используется процедура `AssignFile`?

286. Для чего используется процедура `Append`?

287. Для чего используется процедура `Reset`?

288. Для чего используется процедура `Rewrite`?

289. Для чего используется процедура `CloseFile`?

290. Для чего используется процедура `Rename`?

291. Для чего используются процедуры `Read` и `Readln`?

292. Для чего используются процедуры `Write` и `Writeln`?

293. В чем отличие между процедурами `Read` и `Readln`?

294. В чем отличие между процедурами `Write` и `Writeln`?

295. Как правильно использовать процедуры записи данных в текстовый файл, если нужно добавить информацию в конец файла, но не известно, существует ли этот файл?

296. Для чего используется функция `Eof`?

297. Для чего используется функция `Eoln`?

298. Для чего используется функция `FileExists`?

299. Назначение функции `Abs`.

300. Назначение функции `Tan`.

301. Назначение функции `Int`.

302. Назначение функции `Round`.

303. В чем заключается разница между функциями `Int` и `Round`?

304. Назначение функции `DegToRad`.

305. Назначение функции `RadToDeg`.

306. Назначение функции `Exp`.

307. Назначение функции `Ln`.

308. Назначение функции `Log10`.

309. Назначение функции `LogN`.

310. Назначение функции `Power`.

311. Назначение функции `Frac`.

312. Назначение функции `Hypot`.

313. Назначение функции `Sqr`.

314. Назначение функции `Sqrt`.

315. Назначение функции `AnsiLowerCase`.

316. Назначение функции `AnsiUpperCase`.

317. Назначение функции `AnsiPos`.

318. Назначение функции `Concat`.
319. Назначение функции `Copy`.
320. Как можно заменить функцию `Concat` в Object Pascal (Delphi).
321. Назначение функции `Delete` при работе со строками.
322. Назначение функции `Insert` при работе со строками.
323. Назначение функции `Length` при работе со строками.
324. Назначение функции `Trim`.
325. Назначение функции `TrimLeft`.
326. Назначение функции `TrimRight`.
327. Как преобразовать строку в целое число?
328. Как преобразовать строку в действительное число?
329. Как преобразовать целое число в строку?
330. Как преобразовать действительное число в строку?
331. Для чего нужна и как используется процедура `Str`?
332. Как можно определить десятичный разделитель, установленный в операционной системе?
333. Назначение функции `ShowMessage`.
334. Назначение процедуры `Randomize`.
335. Назначение функции `Random`.
336. Назначение процедуры `Sleep`.
337. Назначение функции `GetCurrentDir`.
338. За что отвечает свойство `Visible` визуальных компонентов?
339. За что отвечает свойство `Enabled` визуальных компонентов?
340. За что отвечает свойство `Name` визуальных компонентов?
341. За что отвечает свойство `Caption` визуальных компонентов?
342. За что отвечает свойство `Text` визуальных компонентов?
343. За что отвечает свойство `Align` визуальных компонентов?
344. За что отвечают свойства `Height` и `Width` визуальных компонентов?
345. За что отвечают свойства `Left` и `Top` визуальных компонентов?
346. За что отвечает свойство `Font` визуальных компонентов?
347. За что отвечает свойство `Color` визуальных компонентов?
348. Родительские и дочерние элементы управления.
349. Каково назначение компонента-формы?
350. Каково назначение компонента-панели?
351. Может ли панель являться одновременно родительским и дочерним элементом управления? Когда?
352. Каково назначение компонента **TSplitter**?
353. В каком порядке следует располагать две панели и разделитель, который должен менять соотношение размеров этих панелей? Какие значения присваиваются свойству `Align` каждой панели?
354. Можно ли панель расположить на другой панели?
355. Каково назначение компонента **TCheckBox**?
356. Каково назначение компонента **TRadioButton**?
357. Каково назначение компонента **TRadioGroup**?
358. В чем отличие опций **TCheckBox** и **TRadioButton**?
359. Назначение свойства `checked` компонента опции?
360. Каково назначение компонента **TComboBox**?
361. Какой метод используется для добавления строки в конец списка?
362. Какой метод используется для вставки в указанную позицию списка?
363. Какой метод используется для удаления строки из списка?

364. Какой метод используется для очистки списка?
365. Каково назначение компонента **TStringGrid**?
366. Назначение свойства `ColCount` компонента-таблицы.
367. Назначение свойства `RowCount` компонента-таблицы.
368. Назначение свойства `Col` компонента-таблицы.
369. Назначение свойства `Row` компонента-таблицы.
370. Назначение свойства `ColWidth` компонента-таблицы.
371. Назначение свойства `RowHeight` компонента-таблицы.
372. Назначение свойства `DefaultColWidth` компонента-таблицы.
373. Назначение свойства `DefaultRowHeight` компонента-таблицы.
374. Назначение свойства `Cells` компонента-таблицы.
375. Назначение свойства `Cols` компонента-таблицы.
376. Назначение свойства `Rows` компонента-таблицы.
377. Как правильно поместить значение числовой переменной в ячейку таблицы **TStringGrid**?
378. Как правильно передать значение ячейки таблицы **TStringGrid** числовой переменной?
379. Значения какого типа данных хранятся в ячейках таблицы **TStringGrid**?
380. Приведите пример описания функции, определяемой пользователем.
381. Приведите пример описания процедуры, определяемой пользователем.
382. Когда целесообразно использовать процедуры и функции, определяемые пользователем?
383. В чем разница между процедурами и функциями, определяемыми пользователем?
384. Для чего нужна переменная `Result` при работе с функциями, определяемыми пользователем?
385. Как обратиться к серии данных при использовании компонента **TChart**?
386. Каково назначение компонента **TChart**?
387. Для чего необходимо очищать серии данных перед началом процедуры построения графика?
388. Какой метод используется для добавления точки с заданными координатами на график?

Полный перечень оценочных средств приведен в виде отдельного документа, являющегося неотъемлемой частью основной образовательной программы.

8.3. Примеры практических контрольных заданий для итогового контроля освоения дисциплины (зачет с оценкой)

1. Разработать функцию, переводящую действительное число, введённое в поле ввода с произвольным десятичным разделителем (точкой или запятой), в форму действительного числа с десятичным разделителем, установленным в текущей операционной системе.
2. Разработать программу, позволяющую вывести в текстовой форме значение действительного числа прописью по заданному значению числа в цифровой форме из пределов [0, 29] с точностью до двух десятичных знаков.
3. По нажатию кнопки «Создать» программа должна случайным образом сгенерировать массив действительных чисел в интервале [–10, 10] с точностью 0,01 и вывести их в первую колонку таблицы. По нажатию кнопки «Округлить» программа должна округлить числа, представленные в первой колонке, с точностью до 0,1 и вывести их во вторую колонку таблицы.

4. Разработать программу, тестирующую знания школьника об элементарных арифметических действиях. Программа должна предлагать тестируемому четыре вопроса-примера (сложение, вычитание, умножение, деление). Числа в примерах должны быть целыми и генерироваться случайно. Ответы в примерах также должны быть целыми. Программа должна оценить знания отвечающего по пятибалльной шкале.

5. Разработать программу, позволяющую сохранить в текстовый файл таблицу, числовые данные в которую пользователь вводил вручную, и считывать числовые данные из файла в таблицу.

6. Построить N графиков функции вида $y = a \cdot \exp(b \cdot x) + c \cdot \exp(d \cdot x)$, где один из коэффициентов (a, b, c или d), выбираемый пользователем, изменяется в пределах [V1, V2]. График строится в пределах [–10, 10]. Значения N, V1, V2 и постоянные коэффициенты задаются пользователем, N≤10.

7. В выбранном текстовом файле с технологическим регламентом экстракции п-циклогексилацетофенона хлористым метиленом рассчитать количество раз, которое встречается определённая буква (задаётся пользователем, регистр не учитывать), и определить количество гласных и согласных букв, пробелов и знаков пунктуации.

8. В два текстовых файла записаны результаты измерения температуры вещества при проведении лабораторного эксперимента – глубокого окисления анилина хромовой смесью. Определить количество совпадений чисел в одинаковых позициях в файлах.

9. Разработать программу, демонстрирующую графически в режиме реального времени изменение значений отношения количества раз случайной генерации каждого из чисел [0, 9] к количеству попыток генерации нового случайного числа. Новое число должно генерироваться, а соответствующие изменения должны отображаться на диаграмме или графике каждые 0.5 секунды.

10. Представить на графике функцию, заданную в виде таблицы в текстовом файле. Определить глобальные максимум и минимум функции и её среднее арифметическое значение.

11. В полях ввода ввести два числа и выбрать одно из арифметических действий (сложение, вычитание, умножение или деление) над ними. Результат отобразить в третьем поле ввода. В текстовом поле собирать последовательно все решённые примеры. Накопленную в текстовом поле информацию сохранить в текстовый файл.

12. Построить диаграмму, показывающую, как изменялась температура раствора хлорида фенилдиазония при его нагревании до полного прекращения выделения пузырьков азота. Данные хранятся в текстовом файле.

13. Объемы химических аппаратов периодического действия для проведения одностадийного химико-технологического процесса записаны в текстовый файл случайным образом. Необходимо отсортировать данные по убыванию и записать результат в другой текстовый файл.

14. Объемы технического ряда аппаратов периодического действия для проведения одностадийного химико-технологического процесса записаны в текстовый файл. Выбрать из текстового файла все аппараты, чьи объемы находятся в пределах [2, 10] $м^3$, и записать их в другой текстовый файл в порядке убывания.

15. Определить количество строк и столбцов матрицы действительных чисел, записанной в виде таблицы в текстовый файл. Перенести записанную информацию в таблицу в программе, при этом для каждого числа оставить только два знака после десятичного разделителя.

16. Дана строка, состоящая из номенклатурных названий аппаратов, участвующих в производстве ацетоксииндола, написанных через пробел. Написать универсальную процедуру, вставляющую запятую после каждого наименования, а в конце получившегося перечисления – точку.

Полный перечень оценочных средств приведен в виде отдельного документа, являющегося неотъемлемой частью основной образовательной программы.

8.4. Структура и примеры билетов для зачета с оценкой

Билет для зачета с оценкой формируется из 4 случайных теоретических вопросов из вышеуказанного банка контрольных вопросов. Каждый из них оценивается в 5 баллов. И из одного случайного практического контрольного задания из вышеуказанного банка практических контрольных заданий, который оценивается в 20 баллов. Максимальный суммарный результат за итоговый зачет по изученному материалу дисциплины составляет 40 баллов.

Пример билета к зачету с оценкой №1:

«Утверждаю»
зав. кафедрой

_____

Министерство науки и высшего образования Российской Федерации

_____

РОССИЙСКИЙ ХИМИКО-ТЕХНОЛОГИЧЕСКИЙ УНИВЕРСИТЕТ
имени Д.И. МЕНДЕЛЕЕВА
КАФЕДРА КОМПЬЮТЕРНО-ИНТЕГРИРОВАННЫХ СИСТЕМ
В ХИМИЧЕСКОЙ ТЕХНОЛОГИИ
ДИСЦИПЛИНА «ПРОГРАММИРОВАНИЕ И ЧИСЛЕННЫЕ МЕТОДЫ В ЗАДАЧАХ ХИМИЧЕСКОЙ ТЕХНОЛОГИИ В ОСНОВНЫХ ПРОЦЕССАХ ХИМИЧЕСКИХ ПРОИЗВОДСТВ И ХИМИЧЕСКОЙ КИБЕРНЕТИКЕ»
НАПРАВЛЕНИЕ ПОДГОТОВКИ 18.03.02 ЭНЕРГО- И РЕСУРСОСБЕРЕГАЮЩИЕ ПРОЦЕССЫ В ХИМИЧЕСКОЙ ТЕХНОЛОГИИ, НЕФТЕХИМИИ И БИОТЕХНОЛОГИИ
ПРОФИЛЬ «ОСНОВНЫЕ ПРОЦЕССЫ ХИМИЧЕСКИХ ПРОИЗВОДСТВ И ХИМИЧЕСКАЯ КИБЕРНЕТИКА»

БИЛЕТ К ЗАЧЕТУ С ОЦЕНКОЙ №6

1. Назначение раздела `Type` в структуре программного модуля **Object Pascal (Delphi)**. (5 баллов)
2. К какой группе типов переменных относится `word`? (5 баллов)
3. Приведите структуру оператора `While`. (5 баллов)
4. Назначение функции `TrimRight`. (5 баллов)
5. Построить N графиков функции вида $y = a \cdot \exp(b \cdot x) + c \cdot \exp(d \cdot x)$, где один из коэффициентов (a, b, c или d), выбираемый пользователем, изменяется в пределах [V1, V2]. График строится в пределах [–10, 10]. Значения N, V1, V2 и постоянные коэффициенты задаются пользователем, N≤10. (20 баллов)

Пример билета к зачету с оценкой №2:

«Утверждаю»
зав. кафедрой

_____

Министерство науки и высшего образования Российской Федерации

_____

РОССИЙСКИЙ ХИМИКО-ТЕХНОЛОГИЧЕСКИЙ УНИВЕРСИТЕТ
имени Д.И. МЕНДЕЛЕЕВА
КАФЕДРА КОМПЬЮТЕРНО-ИНТЕГРИРОВАННЫХ СИСТЕМ
В ХИМИЧЕСКОЙ ТЕХНОЛОГИИ
ДИСЦИПЛИНА «ПРОГРАММИРОВАНИЕ И ЧИСЛЕННЫЕ МЕТОДЫ В ЗАДАЧАХ ХИМИЧЕСКОЙ ТЕХНОЛОГИИ В ОСНОВНЫХ ПРОЦЕССАХ ХИМИЧЕСКИХ ПРОИЗВОДСТВ И ХИМИЧЕСКОЙ КИБЕРНЕТИКЕ»
НАПРАВЛЕНИЕ ПОДГОТОВКИ 18.03.02 ЭНЕРГО- И РЕСУРСОСБЕРЕГАЮЩИЕ ПРОЦЕССЫ В ХИМИЧЕСКОЙ ТЕХНОЛОГИИ, НЕФТЕХИМИИ И БИОТЕХНОЛОГИИ
ПРОФИЛЬ «ОСНОВНЫЕ ПРОЦЕССЫ ХИМИЧЕСКИХ ПРОИЗВОДСТВ И ХИМИЧЕСКАЯ КИБЕРНЕТИКА»

БИЛЕТ К ЗАЧЕТУ С ОЦЕНКОЙ №9

1. Приведите общую структуру процедуры в **Object Pascal (Delphi)**. (5 баллов)
2. К какой группе типов переменных относится `single`? (5 баллов)
3. Приведите структуру оператора `Case`. (5 баллов)
4. Назначение функции `TrimLeft`. (5 баллов)
5. Разработать программу, демонстрирующую графически в режиме реального времени изменение значений отношения количества раз случайной генерации каждого из чисел [0, 9] к количеству попыток генерации нового случайного числа. Новое число должно генерироваться, а соответствующие изменения должны отображаться на диаграмме или графике каждые 0,5 секунды. (20 баллов)

9. УЧЕБНО-МЕТОДИЧЕСКОЕ ОБЕСПЕЧЕНИЕ ДИСЦИПЛИНЫ

9.1. Рекомендуемая литература

А) Основная литература

1. Разработка приложений баз данных: учеб. пособие / А. М. Сверчков, П. Г. Михайлова. – М. : РХТУ им. Д. И. Менделеева, 2017 – 146 с.

Б) Дополнительная литература

1. Разработка программного обеспечения с использованием современных языков и сред программирования: учеб. пособие/ С. П. Дударов. – М.: РХТУ им. Д. И. Менделеева, 2008. – 112 с.

2. Программирование и численные методы в задачах химической технологии. Лабораторный практикум: учеб. пособие/ С. П. Дударов. – М.: РХТУ им. Д. И. Менделеева, 2009. – 108 с.

3. Основы компьютерного моделирования химико-технологических процессов: Учеб. пособие для вузов/ Т. Н. Гартман, Д. В. Клушин. – М.: «Академкнига», 2008. – 415 с.

4. Ачкасов, В.Ю. Введение в программирование на Delphi [Электронный ресурс] : учебное пособие / В.Ю. Ачкасов. — Электрон. дан. — Москва : , 2016. — 295 с. — Режим доступа: https://e.lanbook.com/book/100698. — Загл. с экрана.

5. Санников, Е.В. Курс практического программирования в Delphi. Объектно-ориентированное программирование [Электронный ресурс] : учебное пособие / Е.В. Санников. — Электрон. дан. — Москва : СОЛОН-Пресс, 2013. — 188 с. — Режим доступа: https://e.lanbook.com/book/64955. — Загл. с экрана.

9.2. Рекомендуемые источники научно-технической информации

НАУЧНО-ТЕХНИЧЕСКИЕ ЖУРНАЛЫ

– «Программные продукты и системы», ISSN (печатное издание) – 0236-235X, ISSN (электронное издание) – 2311-2735;

– «Вестник компьютерных и информационных технологий», ISSN – 1810-7206;

– «Информационные технологии и вычислительные системы», ISSN – 2071-8632;

– «Системы управления и информационные технологии» ISSN – 1729-5068;

– «Информационные технологии в проектировании и производстве», ISSN – 2073-2597;

– «Системы и средства информатики», ISSN (печатное издание) – 0869-6527, ISSN (электронное издание) – 2311-0325;

– «Информационные системы и технологии», ISSN – 2072-8964;

– «Прикладная информатика», ISSN – 1993-8313;

– Журнал «RSDN» (Russian Software Developer Network), ISSN – 0234-6621, и другие.

ИНТЕРНЕТ-РЕСУРСЫ

– Мастера DELPHI. Русскоязычный каталог Delphi ресурсов. [Электронный ресурс]. Режим доступа: www.delphimaster.ru (дата обращения: 16.05.2020);

– Форум программистов и сисадминов Киберфорум. [Электронный ресурс]. Режим доступа: www.cyberforum.ru (дата обращения: 16.05.2020);

– Исходники DELPHI. [Электронный ресурс]. Режим доступа: www.delphisources.ru (дата обращения: 16.05.2020);

– Документация и книги по программированию [Электронный ресурс]. Режим доступа: www.helloworld.ru (дата обращения: 16.05.2020);

– Delphi basics. Справочник. Основы Delphi. [Электронный ресурс]. Режим доступа: www.delphibasics.ru (дата обращения: 16.05.2020).

9.3. Средства обеспечения освоения дисциплины

Для реализации рабочей программы дисциплины подготовлены следующие средства обеспечения освоения дисциплины:

- компьютерные классы на 17 посадочных мест с предустановленным базовым программным обеспечением, в том числе с возможностью подключения к сети Интернет;
- банк заданий для итогового контроля освоения дисциплины (общее число теоретических вопросов – 194, практических заданий – 40).

При использовании электронного обучения и дистанционных образовательных технологий занятия полностью или частично проводятся в режиме онлайн. При этом первый пункт списка дополняется или заменяется на:

- тематическая группа в социальной сети Вконтакте, доступ к групповым чатам (WhatsApp, Вконтакте), к вебинарам (webinar.ru, zoom.us), онлайн-конференции в Skype.

Для освоения дисциплины используются следующие нормативные и нормативно-методические документы:

7. Федеральный закон Российской Федерации от 29.12.2012 № 273-ФЗ «Об образовании в Российской Федерации» [Электронный ресурс] – Режим доступа: http://pravo.gov.ru/proxy/ips/?docbody=&nd=102162745&intelsearch=273-%D4%C7 (дата обращения: 11.02.2020);
8. Федеральные государственные образовательные стандарты высшего образования // Координационный совет учебно-методических объединений и научно-методических советов высшей школы. Портал Федеральных образовательных стандартов высшего образования [Электронный ресурс] – Режим доступа: http://fgosvo.ru/fgosvo/92/91/4 (дата обращения: 05.08.2020);
9. Приказ Министерства образования и науки РФ от 23.08.2017 № 816 «Об утверждении Порядка применения организациями, осуществляющими образовательную деятельность, электронного обучения, дистанционных образовательных технологий при реализации образовательных программ» [Электронный ресурс]. Режим доступа: http://pravo.gov.ru/proxy/ips/?docbody=&nd=102447332&intelsearch=816+%EF%F0%E8%EA%E0%E7 (дата обращения: 18.01.2020).

При освоении дисциплины студенты должны использовать информационные и информационно-образовательные ресурсы следующих порталов и сайтов:

4. Система федеральных образовательных порталов. Система открытого образования. Консалтинговый центр ИОС ОО РФ [Электронный ресурс] – Режим доступа: http://www.openedu.ru (дата обращения: 11.02.2020).

5. Информационная система «Единое окно доступа к образовательным ресурсам». URL: http://window.edu.ru/ (дата обращения: 11.02.2020).

6. ФЭПО: соответствие требованиям ФГОС [Электронный ресурс] – Режим доступа: http://fepo.i-exam.ru/ (дата обращения: 11.02.2020).

10. МЕТОДИЧЕСКИЕ УКАЗАНИЯ ДЛЯ ОБУЧАЮЩИХСЯ

10.1. Для студентов, обучающихся по очной форме, без использования электронного образования и дистанционных образовательных технологий

Методические рекомендации по организации учебной работы обучающегося в бакалавриате направлены на повышение ритмичности и эффективности его аудиторной и самостоятельной работы по дисциплине.

Дисциплина «Программирование и численные методы в задачах химической технологии в основных процессах химических производств и химической кибернетике» включает 7 разделов, каждый из которых имеет определенную логическую завершенность. При изучении материала каждого раздела рекомендуется регулярное повторение законспектированного лекционного материала, а также дополнение его сведениями из литературных источников, представленных в рабочей программе. При работе с указанными источниками рекомендуется составлять краткий конспект с обязательным фиксированием библиографических данных источника. Изучение материала каждого раздела заканчивается контролем его освоения в форме лабораторной работы. Результаты выполнения лабораторных работ оцениваются в соответствии с принятой в университете рейтинговой системой оценки знаний. Контроль освоения теоретических вопросов выносится на зачет.

Рабочая программа дисциплины «Программирование и численные методы в задачах химической технологии в основных процессах химических производств и химической кибернетике» предусматривает проведение лабораторного практикума в объеме 32 ч. Работы выполняются в часы, выделенные учебным планом в семестре. Лабораторный практикум выполняется, по мере изучения материала раздела. Лабораторные работы охватывают все 7 разделов. На выполнение каждой работы отводится от 2 до 6 акад. часов в зависимости от ее трудоемкости.

Целью выполнения лабораторных работ является закрепление полученных знаний по дисциплине, расширение эрудиции и кругозора студента бакалавриата в области программного обеспечения для развития навыков по программированию в интегрированных средах разработки приложений, развитие творческого потенциала и самостоятельного мышления студента. В задачи подготовки к выполнению лабораторных работ входит приобретение навыков работы с информационными ресурсами, получение опыта проведения работ, обработки, анализа полученных результатов, формулирования выводов по выполненной работе, знакомство с правилами оформления лабораторных работ.

При подготовке к выполнению лабораторных работ студент должен руководствоваться следующими основными принципами:

– сочетание в работе, с одной стороны, изученных в дисциплине «Программирование и численные методы в задачах химической технологии в основных

процессах химических производств и химической кибернетике» теоретических положений и сведений, с другой, – результатов новейших разработок в области интегрированных сред разработки приложений для задач химической технологии в основных процессах химических производств и химической кибернетике;

– творческий аналитический подход к полученным в лабораторной работе результатам, исключающий их простое перечисление и изложение.

Работа над подготовкой к лабораторной работе ориентирована, в первую очередь, на самостоятельную работу обучающегося с информационными ресурсами – конспектом лекций и раздаточным материалом, научно-технической и справочной литературой, ресурсами Интернета, базами данных. Доступ к указанным ресурсам обеспечивается фондами научно-технической библиотеки вуза и городских научно-технических библиотек, электронными библиотеками и поисковыми системами Интернета, материалами тематических выставок и научно-технических конференций.

При оформлении лабораторных работ следует ориентироваться на требования, приведенные в ГОСТах.

Содержание и оформление лабораторных работ оценивается в соответствии с принятой в университете рейтинговой системой оценки знаний. Максимальная оценка за выполнение всех работ лабораторного практикума составляет 60 баллов.

Совокупная оценка текущей работы студента бакалавриата в семестре складывается из оценок за выполнение лабораторного практикума (60 баллов) и 40 баллов отводится на итоговый зачет с оценкой, выполненный в компьютерном классе в зачетную неделю.

Итоговой формой контроля знаний по дисциплине является зачет с оценкой. Максимальная оценка 100 баллов.

10.2. Для студентов, обучающихся по очной форме, с использованием электронного образования и дистанционных образовательных технологий

При использовании электронного обучения и дистанционных образовательных технологий занятия полностью или частично проводятся в режиме онлайн. Объем дисциплины и распределение нагрузки по видам работ соответствует п. 4.1. Распределение баллов соответствует п. 10.1 либо может быть изменено в соответствии с решением кафедры, в случае перехода на ЭО и ДОТ в процессе обучения. Решение кафедры об используемых технологиях и системе оценивания достижений обучающихся принимается с учетом мнения ведущего преподавателя и доводится до обучающихся.

11. МЕТОДИЧЕСКИЕ УКАЗАНИЯ ДЛЯ ПРЕПОДАВАТЕЛЕЙ

11.1. Для преподавателей, при реализации программы по очной форме, без использования электронного образования и дистанционных образовательных технологий

Дисциплина «Программирование и численные методы в задачах химической технологии в основных процессах химических производств и химической кибернетике» изучается в 6 семестре бакалавриата.

При подготовке и проведении занятий преподаватель должен ориентироваться на то, что студенты, обучающиеся в бакалавриате, имеют общую подготовку по общенаучным, общеинженерным дисциплинам и отдельным профессиональным дисциплинам профиля, в объеме, предусмотренном учебным планом бакалавриата, а также опыт восприятия и конспектирования изучаемого материала. В связи с этим материал дисциплины должен опираться на полученные знания и быть ориентирован на их расширение и углубление в соответствии с современными теоретическими

представлениями и технологическими новациями. Обучение студентов организовано в виде лекций, практических и лабораторных занятий, с обсуждением и анализом результатов, что способствует приобретению студентами навыков и умений обосновывать круг рассматриваемых вопросов, формулировать главные положения, определения и практические выводы. На занятиях должна прослеживаться взаимосвязь рассматриваемых вопросов с ранее изученным материалом.

Основной задачей преподавателя, ведущего занятия по дисциплине «Программирование и численные методы в задачах химической технологии в основных процессах химических производств и химической кибернетике», является формирование у студентов компетенций в области теоретических основ программирования, а так же обучение студентов навыкам использования численных методов для обработки экспериментальных данных, решения линейных и нелинейных алгебраических, дифференциальных уравнений и их систем, вычисления определенных интегралов, оптимизации функции одной или нескольких переменных при решении задач химической технологии с помощью программно-алгоритмического обеспечения, написанного на языках и в средах разработки высокого уровня. Преподаватель должен акцентировать внимание студентов на основных методах и алгоритмах решения практических задач программирования при решении задач химической технологии в основных процессах химических производств и химической кибернетике. При выборе материала для занятий желательно обращаться к опыту ведущих зарубежных и отечественных научно-исследовательских центров, научно-производственных фирм и предприятий, использовать их научные, информационные и рекламные материалы и проводить их сравнительный анализ.

В вводной лекции дисциплины следует остановиться на целях и структуре дисциплины. Дать основные понятия и определения. Рассмотреть методы и средства программирования, используемые для решения задач химической технологии.

В разделе 1 «Общие принципы разработки программно-алгоритмического обеспечения для решения задач химии и химической технологии» необходимо рассмотреть этапы жизненного цикла программного обеспечения, модели жизненного цикла и этапы разработки программного обеспечения. При рассмотрении данных вопросов следует обращаться, в том числе и к знаниям студентов, полученных ими в бакалавриате при изучении предшествующих дисциплин.

В разделе 2 «Программно-алгоритмическая реализация численных методов интерполирования экспериментальных данных» преподаватель должен научить студентов ставить задачу интерполирования данных. Проектировать интерфейс пользователя с использованием необходимых для решения данной задачи визуальных и невизуальных элементов управления, реализовывать основные вычислительные процедуры. Представлять результаты вычислений на экране с возможностью сохранения в файл.

В разделе 3 «Программно-алгоритмическая реализация численных методов аппроксимации экспериментальных данных» преподаватель должен научить студентов ставить задачу аппроксимации данных. Проектировать интерфейс пользователя с использованием необходимых для решения данной задачи визуальных и невизуальных элементов управления, реализовывать основные вычислительные процедуры. Представлять результаты вычислений на экране с возможностью сохранения в файл.

В разделе 4 «Программно-алгоритмическая реализация численных методов решения нелинейных алгебраических уравнений в задачах химии и химической технологии» преподавателю необходимо познакомить студентов с численными методами решения нелинейных алгебраических уравнений в задачах химической технологии. С особенностями их реализации в виде вычислительных процедур. С необходимыми настройками пользовательского интерфейса в плане ввода исходной информации и вывода результатов вычислений.

В разделе 5 «Программно-алгоритмическая реализация численных методов решения систем алгебраических уравнений в задачах химии и химической технологии» преподавателю необходимо познакомить студентов с численными методами решения систем алгебраических уравнений в задачах химической технологии. С особенностями их реализации в виде вычислительных процедур. С необходимыми настройками пользовательского интерфейса в плане ввода исходной информации и вывода результатов вычислений.

В разделе 6 «Программно-алгоритмическая реализация численных методов интегрального и дифференциального исчислений в задачах химии и химической технологии» преподавателю необходимо познакомить студентов с решаемыми задачами в области основных химических производств и химической кибернетике, относящихся к теме раздела. Рассмотреть особенности их решения с использованием численных методов, реализуемых в интегрированной среде для быстрой разработки приложений. Рассмотреть методы вычисления определенных интегралов и реализовать их в виде исполняемого файла, поддерживающего ручной и автоматический ввод данных и сохранение результатов.

В разделе 7 «Программно-алгоритмическая реализация численных методов оптимизации функций одной и нескольких переменных» преподаватель должен ознакомить студентов с основными существующими методами одномерной и многомерной оптимизации функций. Реализовать их в программном виде с возможностью ввода настроек численных методов для изучения их влияния на скорость решения поставленной задачи.

При проведении практических и лабораторных занятий преподаватель может рекомендовать студентам проработку дополнительной литературы по тематике занятия, организуя ее обсуждение на занятиях, что формирует у студентов навык к самостоятельной работе с разнообразными литературными источниками.

При проведении лабораторного практикума преподавателю основное внимание следует уделять формированию у студентов умения активно использовать полученные знания по дисциплине «Программирование и численные методы в задачах химической технологии в основных процессах химических производств и химической кибернетике» при подготовке, проведении и защите лабораторных работ. Следует обращать внимание на необходимость точного выполнения требований к расчетам и обработке результатов для получения достоверных величин определяемых параметров.

11.2. Для преподавателей, при реализации программы по очной форме, с использованием электронного образования и дистанционных образовательных технологий

При использовании электронного обучения и дистанционных образовательных технологий занятия полностью или частично проводятся в режиме онлайн. Объем дисциплины и распределение нагрузки по видам работ соответствует п. 4.1. Распределение баллов соответствует п. 10.1 либо может быть изменено в соответствии с решением кафедры, в случае перехода на ЭО и ДОТ в процессе обучения. Решение кафедры об используемых технологиях и системе оценивания достижений обучающихся принимается с учетом мнения ведущего преподавателя и доводится до обучающихся.

Реализация ЭО и ДОТ предполагает использование следующих видов и учебной деятельности: онлайн консультации, практические занятия, видео-лекции; лабораторные работы, проводимые полностью или частично с применением ЭО и ДОТ; текущий контроль в режиме тестирования и проверки домашних заданий; самостоятельная работа.

При реализации РПД в зависимости от конкретной ситуации ЭО и ДОТ могут быть применены в следующем виде:

- объем часов контактной работы обучающихся с преподавателем не сокращается) и электронные образовательные ресурсы (ЭОР) методически обеспечивают самостоятельную работу обучающихся в объеме, предусмотренном рабочей программой данной дисциплины. При этом в случае необходимости занятия проводятся в режиме онлайн;
- смешанные формы обучения, сочетающие в себе аудиторные занятия (при возможности перевода части контактных часов работы обучающихся с преподавателем в электронную информационно-образовательную среду без потери содержания учебной дисциплины) и ЭОР (часть учебного материала (например, лекции) может быть заменена ЭОР);
- учебные курсы, интегрированные в LMS Moodle, контактные часы по которым могут быть исключены, изучаются обучающимися самостоятельно при минимальном участии преподавателя (консультации в режиме вебинара).

12. ПЕРЕЧЕНЬ ИНФОРМАЦИОННЫХ ТЕХНОЛОГИЙ, ИСПОЛЬЗУЕМЫХ В ОБРАЗОВАТЕЛЬНОМ ПРОЦЕССЕ

Информационную поддержку изучения дисциплины осуществляет Информационно-библиотечный центр (ИБЦ) РХТУ им. Д.И. Менделеева, который обеспечивает обучающихся основной учебной, учебно-методической и научной литературой, необходимой для организации образовательного процесса по дисциплине. Общий объем многоотраслевого фонда ИБЦ на 01.01.2020 составляет 1 715 452 экз.

Фонд ИБЦ располагает учебной, учебно-методической и научно-технической литературой в форме печатных и электронных изданий, а также включает официальные, справочно-библиографические, специализированные отечественные и зарубежные периодические и информационные издания. ИБЦ обеспечивает доступ к профессиональным базам данных, информационным, справочным и поисковым системам.

Каждый обучающийся обеспечен свободным доступом из любой точки, в которой имеется доступ к сети Интернет и к электронно-библиотечной системе (ЭБС) Университета, которая содержит различные издания по основным изучаемым дисциплинам и сформирована по согласованию с правообладателями учебной и учебно-методической литературы.

Для более полного и оперативного справочно-библиографического и информационного обслуживания в ИБЦ реализована технология Электронной доставки документов.

№	Электронный ресурс	Реквизиты договора (номер, дата заключения, срок действия), ссылка на сайт ЭБС, сумма договора, количество ключей	Характеристика библиотечного фонда, доступ к которому предоставляется договором
1	ЭБС «Лань»	Принадлежность - сторонняя Реквизиты договора - ООО «Издательство «Лань», договор № 33.03-Р-2.0-1775/2-10 от 26.09.2019г. Сумма договора – 642 083-68 Срок действия с «26» сентября 2019г. по «25» сентября 2020г.	Электронно-библиотечная система издательства "Лань" — ресурс, включающий в себя как электронные версии книг ведущих издательств учебной и научной литературы (в том числе университетских издательств), так и электронные версии периодических изданий по различным областям знаний. ЭБС «ЛАНЬ» предоставляет пользователям

		Ссылка на сайт ЭБС – http://e.lanbook.com Количество ключей - доступ для зарегистрированных пользователей РХТУ с любого компьютера. Дополнительный Договор № 33.03-Р-3.1-2217/2020 от 02.03.2020 г. Сумма договора- 30 994-52 Срок действия с «02» марта 2020 г. по «25» сентября 2020 г. Ссылка на сайт ЭБС – http://e.lanbook.com Количество ключей - доступ для зарегистрированных пользователей РХТУ с любого компьютера.	мобильное приложение для iOS и Android, в которых интегрированы бесплатные сервисы для незрячих студентов и синтезатор речи. Коллекции: «Химия» - изд-ва НОТ, «Химия» - изд-ва Лаборатория знаний, «Химия» - изд-ва «ЛАНЬ», «Химия»-КНИТУ(Казанский национальный исследовательский технологический университет), «Химия» - изд-ва ФИЗМАТЛИТ, «Информатика» - изд-ва "Лань", Национальный Открытый Университет"ИНТУИТ", "Инженерно-технические науки" изд-ва "Лань".
2.	Электронно - библиотечная система ИБЦ РХТУ им. Д.И.Менделеева (на базе АИБС «Ирбис»)	Принадлежность – собственная РХТУ. Ссылка на сайт ЭБС – http://lib.muctr.ru/ Доступ для пользователей РХТУ с любого компьютера.	Электронные версии учебных и научных изданий авторов РХТУ по всем ООП.
3	Информационно-справочная система «ТЕХЭКСПЕРТ» «Нормы, правила, стандарты России».	Принадлежность сторонняя. Реквизиты контракта – ООО «ИНФОРМПРОЕКТ», контракт № 189-2647А/2019 От 09.01.2020 г. Сумма договора – 601110-00 С «01» января.2020 г. по «31» декабря 2020 г. Ссылка на сайт ЭБС – http://reforma.kodeks.ru/reforma/ Количество ключей – 5 лицензий + локальный доступ с компьютеров ИБЦ.	Электронная библиотека нормативно-технических изданий. Содержит более 40000 национальных стандартов и др. НТД

4	Электронная библиотека диссертаций (ЭБД РГБ).	Принадлежность – сторонняя Реквизиты договора – ФГБУ РГБ, Договор № 33.03-Р-3.1-2173/2020 Сумма договора - 398 840-00 С «16» марта 2020 г. по «15 » марта 2021 г. Ссылка на сайт ЭБС – http://diss.rsl.ru/ Количество ключей – 10 лицензий + распечатка в ИБЦ.	В ЭБД доступны электронные версии диссертаций Российской Государственной библиотеки: с 1998 года – по специальностям: "Экономические науки", "Юридические науки", "Педагогические науки" и "Психологические науки"; с 2004 года - по всем специальностям, кроме медицины и фармации; с 2007 года - по всем специальностям, включая работы по медицине и фармации.
5	ЭБС «Научно-электронная библиотека eLibrary.ru».	Принадлежность – сторонняя Реквизиты договора – ООО Научная электронная библиотека, договор № 33.03-Р-3.1 2087/2019 Сумма договора – 1100017-00 С «01» января 2020 г. по «31» декабря 2020 г. Ссылка на сайт – http://elibrary.ru Количество ключей – доступ для пользователей РХТУ по ip-адресам неограничен.	Электронные версии периодических и непериодических изданий по различным отраслям науки
6	БД ВИНИТИ РАН	Принадлежность сторонняя, Реквизиты договора- ВИНИТИ РАН Договор № 33.03-Р-3.1-2047/2019 от 25 февраля 2020 г. Сумма договора - 100 000-00 С «25 » февраля 2020 г. по «24 » февраля 2021 г. Ссылка на сайт- http://www.viniti.ru/ Количество ключей – локальный доступ для пользователей РХТУ в ИБЦ РХТУ.	Крупнейшая в России баз данных по естественным, точным и техническим наукам. Включает материалы РЖ (Реферативного журнала) ВИНИТИ с 1981 г. Общий объем БД - более 28 млн. документов

7	Справочно-правовая система «Консультант +»	Принадлежность сторонняя- Договор № 174-247ЭА/2019 от 26.12.2019 г. Сумма договора - 927 029-80 С «01» января 2020 г. по «31» декабря 2020 г. Ссылка на сайт- http://www.consultant.ru/ Количество ключей – 50 пользовательских лицензий по ip-адресам.	Справочно-правовая система по законодательству Российской Федерации.
8	Справочно-правовая система «Гарант»	Принадлежность сторонняя Договор №166-235ЭА/2019 от 23.12.2019 г. Сумма договора - 603 949-84 С «01» января 2020 г. по «31» декабря 2020 г. Ссылка на сайт – http://www.garant.ru/ Количество ключей – 50 пользовательских лицензий по ip-адресам.	Гарант — справочно-правовая система по законодательству Российской Федерации.

13. МАТЕРИАЛЬНО-ТЕХНИЧЕСКОЕ ОБЕСПЕЧЕНИЕ ДИСЦИПЛИНЫ

В соответствии с учебным планом занятия по дисциплине «Программирование и численные методы в задачах химической технологии в основных процессах химических производств и химической кибернетике» проводятся в форме лекций, практических занятий, лабораторных работ и самостоятельной работы обучающихся.

13.1. Оборудование, необходимое в образовательном процессе

На кафедре КИС ХТ для проведения занятий по дисциплине имеется 2 учебные аудитории с 17 компьютерами (2 для работы преподавателей, 15 для работы студентов) и 1 выделенный сервер.

Для проведения лабораторных занятий по дисциплине имеются: учебная аудитория, оборудованная мультимедийным оборудованием, имеющая 8 персональных компьютеров, объединенных в локальную сеть с выходом в сеть Интернет, и одно многофункциональное устройство; компьютерный класс, оборудованный 9 компьютерами, объединенными в локальную сеть с выходом в Интернет, и одним принтером.

Для реализации информационно-образовательных ресурсов дисциплин вариативной части программы на выделенном сервере кафедры КИС ХТ под управлением Microsoft Windows Server Standart 2008 развернуты веб-сервер apache 2.2.17, Hypertext Preprocessor (php) 5.3.18, система управления базами данных (СУБД) MySQL 5.

13.2. Компьютеры, информационно-телекоммуникационные сети, аппаратно-программные и аудиовизуальные средства

На кафедре КИС ХТ для проведения лабораторных занятий по дисциплине имеются персональные компьютеры с предустановленным стандартным и

специализированным лицензионным программным обеспечением, приведенным в разделе 13.4.

При необходимости использования аудиовизуального материала на лекциях или при проведении лабораторных работ на кафедре имеются проектор и настенный экран, а также звуковые колонки.

Все компьютеры объединены в единую локальную сеть и имеют доступ к глобальной сети Интернет.

13.3. Печатные и электронные образовательные и информационные ресурсы

На кафедре КИС ХТ используются информационно-методические материалы: учебные пособия; методические рекомендации к проведению лабораторных работ; электронные учебные пособия; кафедральные библиотеки электронных изданий; учебно-методические разработки кафедры в электронном виде.

На кафедре КИС ХТ электронные образовательные ресурсы: междисциплинарная автоматизированная система обучения на основе сетевых технологий для подготовки химиков-технологов; специализированное программное обеспечение.

13.4. Перечень лицензионного программного обеспечения

При выполнении лабораторного практикума по дисциплине используется специализированное программное обеспечение:

№ п/п	Наименование программного продукта	Реквизиты договора поставки	Количество лицензий	Срок окончания действия лицензии
1	Microsoft Windows 7 Pro	Microsoft Open License Номер лицензии 47837475	20	Бессрочно
2	Microsoft Office Standard 2013	Контракт № 62-64ЭА/2013	20	Бессрочно
3	Microsoft Windows Server - Standard 2008	Государственный контракт № 168-167А/2008 Microsoft Open License Номер лицензии 61068797	1	Бессрочно
4	Lazarus (открытая среда разработки программного обеспечения)	Бесплатное ПО	Не ограничено	Не ограничен
5	Delphi	Государственный контракт № 143-164ЭА/2010 от 14.12.10, Акт № Tr048787, накладная № Tr048787 от 20.12.10	17	Бессрочно
6	Неисключительная	Контракт № 28-	20	12 месяцев

№ п/п	Наименование программного продукта	Реквизиты договора поставки	Количество лицензий	Срок окончания действия лицензии
	лицензия на использование Kaspersky Endpoint Security для бизнеса – Стандартный Russian Edition. 1500-2499 Node 1 year Educational License	35ЭА/2020 от 26.05.2020		(ежегодное продление подписки с правом перехода на обновлённую версию продукта)
7	РСУБД FireBird версия 3	Свободно-распространяемое ПО	Не ограничено	Не ограничен
8	Неисключительная лицензия на использование O365ProPlusOpenFclty ShrdSvr ALNG SubsVL OLV E 1Mth Acdmc AP AddOn toOPP Приложения в составе подписки: Outlook OneDrive Word Excel PowerPoint Microsoft Teams	Контракт № 28-35ЭА/2020 от 26.05.2020	20 Соглашение Microsoft OVS-ES № V6775907	12 месяцев (ежегодное продление подписки с правом перехода на обновлённую версию продукта)
9	Неисключительная лицензия на использование O365ProPlusOpenStudents ShrdSvr ALNG SubsVL OLV NL 1Mth Acdmc Stdnt STUUseBnft Приложения в составе подписки: Outlook OneDrive Word Excel PowerPoint Microsoft Teams	Контракт № 28-35ЭА/2020 от 26.05.2020	20 Соглашение Microsoft OVS-ES № V6775907	12 месяцев (ежегодное продление подписки с правом перехода на обновлённую версию продукта)

14. ТРЕБОВАНИЯ К ОЦЕНКЕ КАЧЕСТВА ОСВОЕНИЯ ПРОГРАММЫ

Наименование разделов	**Основные показатели оценки**	**Формы и методы контроля и оценки**
Раздел 1. Общие принципы разработки программно-	***Знает:*** – технические и программные средства разработки программно-	Оценка за лабораторную работу №1

алгоритмического обеспечения для решения задач химии и химической технологии	алгоритмического обеспечения для решения задач химической технологии; ***Умеет:*** – использовать языки и системы программирования для решения профессиональных задач.	Оценка за зачет
Раздел 2. Программно-алгоритмическая реализация численных методов интерполирования экспериментальных данных	***Знает:*** – основные алгоритмы численных методов решения математических задач с использованием языков и сред программирования высокого уровня; ***Умеет:*** – использовать языки и системы программирования для решения профессиональных задач; – формулировать и представлять в виде алгоритма решения задачи химической технологии, требующие применения численных методов; ***Владеет:*** – приёмами программирования численных методов при решении математических, технологических и исследовательских задач; – методами разработки математических моделей и методами содержательной интерпретации полученных результатов.	Оценка за лабораторную работу №2 Оценка за зачет
Раздел 3. Программно-алгоритмическая реализация численных методов аппроксимации экспериментальных данных	***Знает:*** – основные алгоритмы численных методов решения математических задач с использованием языков и сред программирования высокого уровня; ***Умеет:*** – использовать языки и системы программирования для решения профессиональных задач; – формулировать и представлять в виде алгоритма решения задачи химической технологии, требующие применения численных методов; ***Владеет:*** – приёмами программирования численных методов при решении математических, технологических и исследовательских задач;	Оценка за лабораторную работу №3-4 Оценка за зачет

	– методами разработки математических моделей и методами содержательной интерпретации полученных результатов.	
Раздел 4. Программно-алгоритмическая реализация численных методов решения нелинейных алгебраических уравнений в задачах химии и химической технологии	***Знает:*** – основные алгоритмы численных методов решения математических задач с использованием языков и сред программирования высокого уровня; ***Умеет:*** – использовать языки и системы программирования для решения профессиональных задач; – формулировать и представлять в виде алгоритма решения задачи химической технологии, требующие применения численных методов; ***Владеет:*** – приёмами программирования численных методов при решении математических, технологических и исследовательских задач; – методами разработки математических моделей и методами содержательной интерпретации полученных результатов.	Оценка за лабораторную работу №5 Оценка за зачет
Раздел 5. Программно-алгоритмическая реализация численных методов решения систем алгебраических уравнений в задачах химии и химической технологии	***Знает:*** – основные алгоритмы численных методов решения математических задач с использованием языков и сред программирования высокого уровня; ***Умеет:*** – использовать языки и системы программирования для решения профессиональных задач; – формулировать и представлять в виде алгоритма решения задачи химической технологии, требующие применения численных методов; ***Владеет:*** – приёмами программирования численных методов при решении математических, технологических и исследовательских задач; – методами разработки математических моделей и методами содержательной интерпретации полученных результатов.	Оценка за лабораторную работу №6 Оценка за зачет

Раздел 6. Программно-алгоритмическая реализация численных методов интегрального и дифференциального исчислений в задачах химии и химической технологии	***Знает:*** – основные алгоритмы численных методов решения математических задач с использованием языков и сред программирования высокого уровня; ***Умеет:*** – использовать языки и системы программирования для решения профессиональных задач; – формулировать и представлять в виде алгоритма решения задачи химической технологии, требующие применения численных методов; ***Владеет:*** – приёмами программирования численных методов при решении математических, технологических и исследовательских задач; – методами разработки математических моделей и методами содержательной интерпретации полученных результатов.	Оценка за лабораторную работу №7-8 Оценка за зачет
Раздел 7. Программно-алгоритмическая реализация численных методов оптимизации функций одной и нескольких переменных	***Знает:*** – основные алгоритмы численных методов решения математических задач с использованием языков и сред программирования высокого уровня; ***Умеет:*** – использовать языки и системы программирования для решения профессиональных задач; – формулировать и представлять в виде алгоритма решения задачи химической технологии, требующие применения численных методов; ***Владеет:*** – приёмами программирования численных методов при решении математических, технологических и исследовательских задач; – методами разработки математических моделей и методами содержательной интерпретации полученных результатов.	Оценка за лабораторную работу №9-10 Оценка за зачет

15. ОСОБЕННОСТИ ОРГАНИЗАЦИИ ОБРАЗОВАТЕЛЬНОГО ПРОЦЕССА ДЛЯ

ИНВАЛИДОВ И ЛИЦ С ОГРАНИЧЕННЫМИ ВОЗМОЖНОСТЯМИ ЗДОРОВЬЯ

Обучение инвалидов и лиц с ограниченными возможностями здоровья осуществляется в соответствии с:

– Порядком организации и осуществления образовательной деятельности по образовательным программам – программам бакалавриата, программам специалитета, программам магистратуры (Приказ Минобрнауки РФ от 05.04.2017 № 301);

– Положением о порядке организации и осуществления образовательной деятельности по образовательным программам высшего образования – программ бакалавриата, программ специалитета, программ магистратуры в РХТУ им. Д.И. Менделеева, принятым решением Ученого совета РХТУ им. Д.И. Менделеева от 30.10.2019, протокол № 3, введенным в действие приказом ректора РХТУ им. Д.И. Менделеева от 14.11.2019 № 646А;

– Методическими рекомендациями по организации образовательного процесса для обучения инвалидов и лиц с ограниченными возможностями здоровья в образовательных организациях высшего образования, в том числе оснащенности образовательного процесса (утверждены заместителем Министра образования и науки РФ А.А. Климовым от 08.04.2014 № АК-44/05вн).

Дополнения и изменения к РПД
по дисциплине «Программирование и численные методы в задачах химической технологии в основных процессах химических производств и химической кибернетике»
основной образовательной программы высшего образования – программы бакалавриата
по направлению подготовки 18.03.02 «Энерго- и ресурсосберегающие процессы в химической технологии, нефтехимии и биотехнологии»
Профиль «Основные процессы химических производств и химическая кибернетика»
Квалификация – бакалавр

Номер изменения/ дополнения	Содержание дополнения/изменения	Основание внесения изменения/дополнения
		протокол заседания кафедры №_____от «___»_____20__г.
		протокол заседания кафедры №_____от «___»_____20__г.
		протокол заседания кафедры №_____от «___»_____20__г.
		протокол заседания кафедры №_____от «___»_____20__г.
		протокол заседания кафедры №_____от «___»_____20__г.

Министерство науки и высшего образования Российской Федерации
Федеральное государственное бюджетное образовательное учреждение высшего образования
«Российский химико-технологический университет имени Д.И. Менделеева»

«УТВЕРЖДАЮ»

Проректор по учебной работе

_____ С.Н. Филатов

«30» июня 2020 г.

РАБОЧАЯ ПРОГРАММА ДИСЦИПЛИНЫ

«Мембраны. Моделирование и применение»

Направление подготовки 18.03.02 Энерго- и ресурсосберегающие процессы в химической технологии, нефтехимии и биотехнологии

Профиль подготовки
«Основные процессы химических производств и химическая кибернетика»

Квалификация «бакалавр»

РАССМОТРЕНО И ОДОБРЕНО
на заседании Методической комиссии
РХТУ им. Д.И. Менделеева
«30» июня 2020 г.

Председатель _____ Н.А. Макаров

Москва 2020

Программа составлена доцентом, к.т.н., доцентом кафедры кибернетики химико-технологических процессов кафедры кибернетики химико-технологических процессов Гусевой Е.В.

Программа рассмотрена и одобрена на заседании кафедры кибернетики ХТП РХТУ им. Д.И. Менделеева «16» июня 2020 г, протокол №6

Оглавление
1. ЦЕЛИ И ЗАДАЧИ ДИСЦИПЛИНЫ 794
2. ТРЕБОВАНИЯ К РЕЗУЛЬТАТАМ ОСВОЕНИЯ ДИСЦИПЛИНЫ....794
3. ОБЪЕМ ДИСЦИПЛИНЫ И ВИДЫ УЧЕБНОЙ РАБОТЫ 795
4. СОДЕРЖАНИЕ ДИСЦИПЛИНЫ....795
4.1. Разделы дисциплины и виды занятий 795
4.2 Содержание разделов дисциплины....797
5. СООТВЕТСТВИЕ СОДЕРЖАНИЯ ТРЕБОВАНИЯМ К РЕЗУЛЬТАТМ ОСВОЕНИЯ ДИСЦИПЛИНЫ 799
6. ПРАКТИЧЕСКИЕ И ЛАБОРАТОРНЫЕ ЗАНЯТИЯ....800
6.1. Практические занятия. Примерные темы практических занятий по дисциплине (16 акад. ч.). 800
6.2. Лабораторные занятия. Примерные темы лабораторных занятий по дисциплине (16 акад. ч.). 800
7. САМОСТОЯТЕЛЬНАЯ РАБОТА....800
8. ПРИМЕРЫ ОЦЕНОЧНЫХ СРЕДСТВ ДЛЯ КОНТРОЛЯ ОСВОЕНИЯ ДИСЦИПЛИНЫ 801
8.1 Примерная тематика реферативно-аналитической работы....801
8.2. Примеры контрольных работ для текущего контроля освоения дисциплины.....801
8.3. Вопросы для итогового контроля освоения дисциплины (зачет)....802
8.3.1. Примеры вопросов для устного контроля освоения дисциплины (7 семестр – зачёт). 803
8.4 Структура и примеры билетов для устного опроса для зачёта (7 семестр)....803
9. УЧЕБНО-МЕТОДИЧЕСКОЕ ОБЕСПЕЧЕНИЕ ДИСЦИПЛИНЫ 804
9.1. Рекомендуемая литература. 804
9.2. Рекомендуемые источники научно-технической информации 804
9.3. Средства обеспечения освоения дисциплины 805
10. МЕТОДИЧЕСКИЕ УКАЗАНИЯ ДЛЯ ОБУЧАЮЩИХСЯ....806
10.1. Для студентов, обучающихся по очной форме, без использования электронного образования и дистанционных образовательных технологий 806
10.2. Для студентов, обучающихся по очной форме, с использованием электронного образования и дистанционных образовательных технологий 807
11. МЕТОДИЧЕСКИЕ УКАЗАНИЯ ДЛЯ ПРЕПОДАВАТЕЛЕЙ 807
11.1. Для преподавателей, при реализации программы по очной форме, без использования электронного образования и дистанционных образовательных технологий....807
11.2. Для преподавателей, при реализации программы по очной форме, с использованием электронного образования и дистанционных образовательных технологий....808
12. ПЕРЕЧЕНЬ ИНФОРМАЦИОННЫХ ТЕХНОЛОГИЙ, ...809
ИСПОЛЬЗУЕМЫХ В ОБРАЗОВАТЕЛЬНОМ ПРОЦЕССЕ....809
13. МАТЕРИАЛЬНО-ТЕХНИЧЕСКОЕ ОБЕСПЕЧЕНИЕ ДИСЦИПЛИНЫ....813
13.1. Оборудование, необходимое в образовательном процессе:....813
13.2. Учебно-наглядные пособия: 813
13.3. Печатные и электронные образовательные и информационные ресурсы: 813
13.4. Перечень лицензионного программного обеспечения: 813
14. ТРЕБОВАНИЯ К ОЦЕНКЕ КАЧЕСТВА ОСВОЕНИЯ ПРОГРАММЫ....814
15. ОСОБЕННОСТИ ОРГАНИЗАЦИИ ОБРАЗОВАТЕЛЬНОГО ПРОЦЕССА ДЛЯ ИНВАЛИДОВ И ЛИЦ С ОГРАНИЧЕННЫМИ ВОЗМОЖНОСТЯМИ ЗДОРОВЬЯ 815
Дополнения и изменения к РПД 817
по дисциплине «Мембраны. Моделирование и применение» 817

основной образовательной программы высшего образования – программы бакалавриата 817

1. ЦЕЛИ И ЗАДАЧИ ДИСЦИПЛИНЫ

Программа составлена в соответствии с требованиями Федерального государственного образовательного стандарта (ФГОС ВО) для направления подготовки 18.03.02 Энерго- и ресурсосберегающие процессы в химической технологии, нефтехимии и биотехнологии, рекомендациями методической комиссии и накопленного опыта преподавания дисциплины кафедрой кибернетики химико-технологических процессов РХТУ им. Д.И. Менделеева. Программа рассчитана на изучение дисциплины в течение одного семестра.

Дисциплина «Мембраны. Моделирование и применение» относится к вариативной части учебного плана и рассчитана на изучение в 7 семестре. Программа дисциплины предполагает, что обучающиеся имеют теоретическую и практическую подготовку в области математики, теории вероятности и математической статистики, моделирования энерго- и ресурсосберегающих процессов в химической технологии, нефтехимии и биотехнологии, процессов и аппаратов химической технологии.

Цель дисциплины «Мембраны. Моделирование и применение» - изучение основных процессов разделения на мембранах для жидких и газовых систем, находящих применение в химической, фармацевтической, нефтехимической и биотехнологической отраслях промышленности; освоение теоретических основ различных мембранных процессов (баромембранных, диффузионно-мембранных, термомембранных и электромембранных), на основе позиций системного анализа изучение основных подходов к моделированию отдельных мембранных и/ или интегрированных мембранных процессов, в том числе с использованием прикладных программных пакетов, и к проектированию мембранных схем разделения.

Задачи дисциплины:

- ознакомление с основными принципами и методами процессов разделения на мембранах для жидких и газовых систем;
- ознакомление с теоретическими основами различных мембранных процессов (баромембранных, диффузионно-мембранных, термомембранных и электромембранных);
- ознакомление с основными подходами к моделированию отдельных мембранных и/ или интегрированных мембранных процессов, в том числе с использованием прикладных программных пакетов;
- ознакомление с основными подходами к проектированию мембранных схем разделения.

Дисциплины «Мембраны. Моделирование и применение» преподается в 7 семестре и заканчивается зачетом. Контроль успеваемости студентов ведется по принятой в университете рейтинговой системе.

2. ТРЕБОВАНИЯ К РЕЗУЛЬТАТАМ ОСВОЕНИЯ ДИСЦИПЛИНЫ

Изучение дисциплины «Мембраны. Моделирование и применение» при подготовке бакалавров по направлению 18.03.02 Энерго- и ресурсосберегающие процессы в химической технологии, нефтехимии и биотехнологии, профиль «Основные процессы химических производств и химическая кибернетика» направлено на приобретение следующих общепрофессиональных (ОПК) и профессиональных (ПК) компетенций:

– способностью использовать основные законы естественнонаучных дисциплин в профессиональной деятельности, применять методы математического анализа и моделирования, теоретического и экспериментального исследования (ОПК-2);

– способностью участвовать в совершенствовании технологических процессов с позиций энерго- и ресурсосбережения, минимизации воздействия на окружающую среду (ПК-2);

– способностью моделировать энерго- и ресурсосберегающие процессы в промышленности (ПК-16);

В результате изучения дисциплины обучающийся по программе бакалавриата должен:

знать:

– основные процессы разделения на мембранах для жидких и газовых смесей;

– основные теоретические основы различных мембранных процессов (баромембранных, диффузионно-мембранных, термомембранных и электромембранных);

– принципы и подходы к моделированию этих процессов с позиций системного анализа;

уметь:

– рассчитывать движущие силы и основные параметры процессов мембранного разделения;

– проводить расчеты по подбору схем мембранного разделения в программных пакетах;

владеть:

– основными принципами и подходами к моделированию основных процессов мембранного разделения;

– программными пакетами для расчетов и подбора отдельных мембранных аппаратов и/ или интегрированных мембранных процессов.

3. ОБЪЕМ ДИСЦИПЛИНЫ И ВИДЫ УЧЕБНОЙ РАБОТЫ

Виды учебной работы	ЗЕ	Акад. ч.
Общая трудоемкость дисциплины	**3**	**108**
Контактная работа (КР):	**1,2**	**48**
Лекции (Лек)	0,4	16
Практические занятия (ПЗ)	0,4	16
Лабораторные занятия (ЛЗ)	0,4	16
Самостоятельная работа (СР):	**1,8**	**60**
Самостоятельное изучение разделов дисциплины	1,8	59.8
Контактная самостоятельная работа		0.2
Вид контроля: зачет	-	**Зачет**

Виды учебной работы	ЗЕ	Астр. ч.
Общая трудоемкость дисциплины	3	**108**
Контактная работа (КР):	1,34	**48**
Лекции (Лек)	0,67	24
Лабораторные занятия (ЛЗ)	0,67	24
Самостоятельная работа (СР):	**1,66**	**60**
Самостоятельная проработка разделов дисциплины	1,66	59,85
Контактная самостоятельная работа		0,15
Вид контроля: зачет	**-**	**Зачет**

4. СОДЕРЖАНИЕ ДИСЦИПЛИНЫ

4.1. Разделы дисциплины и виды занятий

№	Раздел дисциплины	Лекции	Практ. занятия	Лабор. занятия	Самост. работа	Всего
	Введение	**0,5**	**-**	**-**	**-**	**0,5**
1.	**Раздел 1. Введение в мембранные процессы. Основные классификации.**	**1**	**1**	**-**	**6**	**8**
	Основные классификации мембран, мембранных процессов, материалов для получения мембран. Основные типы мембранных элементов, их преимущества и недостатки. Области применения.	1	1	-	6	8
2.	**Раздел 2. Баромембранные процессы.**	**4**	**4**	**8**	**16**	**32**
2.1	Классификация баромембранных процессов, их движущая сила. Основные факторы, влияющие на баромембранные процессы: рабочее давление, температура, гидродинамические условия, концентрации компонентов, электрические и магнитные поля, природа и состав растворенных веществ. Поляризационные явления и отложения на поверхности мембраны.	1	1	-	4	6
2.2	Описание процессов микрофильтрации (м/ф). Основные области применения.	1	1	2	4	8
2.3	Описание процессов ультрафильтрации (у/ф). Основные области применения.	1	1	2	4	8
2.4	Описание процессов обратного осмоса (о/о). Основные области применения.	1	1	4	4	10
3.	**Раздел 3. Диффузионно-мембранные процессы.**	**4**	**5**	**4**	**16**	**29**
3.1	Классификация диффузионно-мембранных процессов (газоразделение, первапорация, диализ, процессы с использованием жидких мембран).	0,5	0,5	-	2	3
3.2	Описание механизмов проницания при разделении газов. Основные области применения.	1	2	4	6	13
3.3	Описание механизмов проницания при первапорации. Основные области применения.	1	1	-	4	6
3.4	Описание механизмов проницания при диализе и процессов с использованием жидких мембран.	1,5	1,5	-	4	7

	Основные области применения.					
4.	**Раздел 4. Электромембранные и термомембранные процессы.**	**2**	**2**	**-**	**6**	**10**
4.1	Основные аспекты электромембранных процессов. Ионообменные мембраны. Конструкции электродиализных аппаратов. Основные параметры процесса электродиализа, расчет. Основные области применения.	1	1	-	3	5
4.2	Процесс мембранной дистилляции. Влияние свойств материала мембраны на процесс разделения (смачиваемость, поверхностное натяжение, поверхностная энергия полимера). Основные области применения.	1	1	-	3	5
5	**Раздел 5. Интегрированные мембранные процессы. Мембранные реакторы и биореакторы:**	**3**	**3**	**2**	**8**	**16**
	Классификация. Процессы, протекающие в мембранных биореакторах. Типы мембранных биореакторов. Кинетические зависимости роста биомассы, продуктов и расхода субстрата. Математическое моделирование и расчет. Основные области применения.	3	3	2	8	16
6.	**Раздел 6. Проектирование мембранных схем разделения**	**1**	**1**	**2**	**8**	**12**
	Основные режимы работы мембранных модулей. Однопроходная схема и схема с рециркуляцией. Каскадные схемы. Примеры.	1	1	2	8	12
	Заключение	**0,5**	**-**	**-**	**-**	**0,5**
	Итого:	**16**	**16**	**16**	**60**	**108**

4.2 Содержание разделов дисциплины

Введение.

Основные понятия и определения.

1. Раздел 1. Введение в мембранные процессы. Основные классификации.

1 Основные классификации мембран, мембранных процессов, материалов для получения мембран. Основные типы мембранных элементов, их преимущества и недостатки. Области применения.

2. Раздел 2. Баромембранные процессы.

2.1 Классификация баромембранных процессов.

Классификация баромембранных процессов, их движущая сила. Основные факторы, влияющие на баромембранные процессы: рабочее давление, температура, гидродинамические условия, концентрации компонентов, электрические и магнитные

поля, природа и состав растворенных веществ. Поляризационные явления и отложения на поверхности мембраны, концентрационная поляризация.

2.2 Процессы микрофильтрации (м/ф).

Описание процессов микрофильтрации (м/ф). Методы исследования микрофильтрационных мембран. Подходы к моделированию процесса микрофильтрации. Основные мембранные элементы для микрофильтрации. Основные области применения.

2.3. Процессы ультрафильтрации.

Описание процессов ультрафильтрации (у/ф). Методы исследования ультрафильтрационных мембран. Подходы к моделированию процесса ультрафильтрации. Основные мембранные элементы для ультрафильтрации. Основные области применения. Диафильтрация.

2.4. Процессы обратного осмоса.

Описание процессов обратного осмоса (о/о). Методы исследования обратноосмотических мембран. Подходы к моделированию процесса обратного осмоса. Основные гипотезы разделения. Капиллярно-фильтрационная модель. Основные мембранные элементы для обратного осмоса. Основные области применения.

3. Раздел 3. Диффузионно-мембранные процессы.

3.1 Классификация диффузионно-мембранных процессов.

Классификация диффузионно-мембранных процессов (газоразделение, первапорация, диализ, процессы с использованием жидких мембран). Движущая сила.

3.2. Процессы мембранного газоразделения.

Описание процессов мембранного газоразделения (г/р). Механизмы газоразделения. Коэффициент проницаемости и растворимости. Выбор материала мембраны. Основные мембранные элементы для процессов мембранного газоразделения. Основные области применения

3.3. Процесс испарения через мембрану (первапорация).

Описание процесса первапорации. Схемы организации процесса. Влияние различных факторов на процесс первапорации (гидродинамика, температура, давление, природа разделяемых компонентов смеси). Выбор материала мембраны. Описание механизма проницания при первапорации. Основные мембранные элементы Основные области применения.

3.4. Процессы диализа и с использованием жидких мембран.

Описание процесса диализа, особенности. Механизм проницания при диализе. Основные мембранные элементы Основные области применения. Гемодиализ. Описание процессов с использованием жидких мембран. Особенности механизма (присутствие переносчика. Основные области применения.

4. Раздел 4. Электромембранные и термомембранные процессы.

4.1 Электромембранные процессы.

Электромембранные процессы (электродиализ, электродеионизация). Основные аспекты электромембранных процессов. Ионообменные мембраны. Конструкции электродиализных аппаратов. Основные параметры процесса электродиализа, расчет. Особенности электродеионизации. Основные области применения.

4.2. Термомембранные процессы.

Процесс мембранной дистилляции. Влияние свойств материала мембраны на процесс разделения (смачиваемость, поверхностное натяжение, поверхностная энергия полимера). Подходы к моделированию. Основные области применения.

5. Раздел 5. Интегрированные мембранные процессы. Мембранные реакторы и биореакторы.

Классификация. Процессы, протекающие в мембранных биореакторах. Типы мембранных биореакторов. Кинетические зависимости роста биомассы, продуктов и расхода субстрата. Математическое моделирование и расчет. Основные области применения.

6. Раздел. Проектирование мембранных схем разделения.

Основные режимы работы мембранных модулей. Однопроходная схема и схема с рециркуляцией. Каскадные схемы. Примеры.

Заключение.

Обобщение пройденного материала; рассматривается как полученные знания могут быть применены при проведении научных исследований для постановки и обработки экспериментов, оптимизации химико-технологических процессов.

5. СООТВЕТСТВИЕ СОДЕРЖАНИЯ ТРЕБОВАНИЯМ К РЕЗУЛЬТАТМ ОСВОЕНИЯ ДИСЦИПЛИНЫ

№	Требования к освоению дисциплины и компетенции	Раздел 1	Раздел 2	Раздел 3	Раздел 4	Раздел 5	Раздел 6
	Знать:						
1	основные процессы разделения на мембранах для жидких и газовых систем	+					
2	основные теоретические основы различных мембранных процессов (баромембранных, диффузионно-мембранных, термомембранных и электромембранных)		+	+	+		
3	принципы и подходы к моделированию этих процессов с позиций системного анализа		+	+	+	+	
	Уметь:						
4	рассчитывать движущую силы и основные параметры процессов мембранного разделения		+	+	+	+	
5	проводить расчеты по подбору схем мембранного разделения в программных пакетах						+
	Владеть:						
6	основными принципами и подходами к моделированию основных процессов мембранного разделения		+	+	+	+	
7	программными пакетами для расчетов и подбора отдельных мембранных аппаратов и/ или интегрированных мембранных процессов		+	+	+	+	
В результате освоения дисциплины студент должен приобрести следующие ***общепрофессиональные и профессиональные компетенции:***							
8	ОПК-2. Способность использовать основные законы естественнонаучных дисциплин в профессиональной деятельности, применять методы математического анализа и моделирования, теоретического и экспериментального исследования		+	+	+	+	+
9	ПК-2. Способность участвовать в совершенствовании технологических процессов с		+	+	+	+	+

	позиций энерго- и ресурсосбережения, минимизации воздействия на окружающую среду						
10	ПК-16 Способность моделировать энерго- и ресурсосберегающие процессы в промышленности		+	+	+	+	+

6. ПРАКТИЧЕСКИЕ И ЛАБОРАТОРНЫЕ ЗАНЯТИЯ

6.1. Практические занятия. Примерные темы практических занятий по дисциплине (16 акад. ч.).

Практические занятия по дисциплине «Мембраны. Моделирование и применение» выполняется в соответствии с Учебным планом в 7 семестре и занимает 16 акад. ч. Практические занятия охватывают все разделы дисциплины. Проведение практических занятий способствует закреплению материала, изучаемого в дисциплине «Мембраны. Моделирование и применение», а также способствует наработке практических навыков в области расчета мембранных процессов.

№ п/п	№ раздела дисциплины	Примерные темы практических занятий	Часы
1-2	1-4	Рассмотрение физико-химических свойств полимерных и керамических мембран	4
3-4	2-4	Расчет основных характеристик мембранного процесса: селективности, проницаемости, коэффициента проницаемости для разных мембранных процессов	4
5-6	2	Расчет гидравлического сопротивления мембраны для различных мембран	4
7-8	2-6	Расчет и подбор мембраны из каталога на основе исходных данных	4

6.2. Лабораторные занятия. Примерные темы лабораторных занятий по дисциплине (16 акад. ч.).

Лабораторный практикум по дисциплине «Мембраны. Моделирование и применение» выполняется в соответствии с Учебным планом в 7 семестре и занимает 16 акад. ч. Лабораторные работы охватывают все разделы дисциплины. В практикум входит 8 работ. В зависимости от трудоёмкости включенных в практикум работ их число может быть уменьшено. Выполнение лабораторного практикума способствует закреплению материала, изучаемого в дисциплине «Мембраны. Моделирование и применение», а также способствует наработке практических навыков моделирования процессов мембранной технологии.

Подробное описание лабораторных работ, включая максимальное количество баллов за каждую работу, приведено далее в разделе 8 «Примеры оценочных средств для контроля освоения дисциплины» настоящей рабочей программы. Количество работ и баллов за каждую работу может быть изменено в зависимости от их трудоёмкости.

№ п/п	№ раздела дисциплины	Примерные темы лабораторных занятий	Часы
1-2	2	Расчет процесса микрофильтрации различных биологических суспензий.	4
3-4	2	Расчет процесса обратного осмоса.	4
5-6	5	Расчет процессов в мембранном биореакторе.	4
7-8	6	Подбор схемы мембранного разделения для конкретных примеров.	4

7. САМОСТОЯТЕЛЬНАЯ РАБОТА

Рабочей программой дисциплины «Мембраны. Моделирование и применение» предусмотрена самостоятельная работа студента бакалавриата в объеме 60 ч в семестре. Самостоятельная работа проводится с целью углубления знаний по дисциплине и предусматривает:

- ознакомление и проработку рекомендованной литературы, работу с электронно-библиотечными системами, включая переводы публикаций из научных журналов, цитируемых в базах Scopus, Web of Science, Chemical Abstracts, РИНЦ;
- посещение отраслевых выставок и семинаров;
- подготовку к выполнению контрольных работ по материалу лекционного курса;
- подготовку к сдаче зачета с оценкой лабораторных занятий по курсу.

Планирование времени на самостоятельную работу, необходимого на изучение дисциплины, студентам лучше всего осуществлять на весь период изучения, предусматривая при этом регулярное повторение пройденного материала. Материал, законспектированный на лекциях, необходимо регулярно дополнять сведениями из литературных источников, представленных в рабочей программе. При работе с указанными источниками рекомендуется составлять краткий конспект материала, с обязательным фиксированием библиографических данных источника.

8. ПРИМЕРЫ ОЦЕНОЧНЫХ СРЕДСТВ ДЛЯ КОНТРОЛЯ ОСВОЕНИЯ ДИСЦИПЛИНЫ

(РАЗДЕЛ ВЫПОЛНЕН В АВТОРСКОЙ РЕДАКЦИИ)

Для текущего контроля предусмотрено 3 контрольные работы. Максимальная оценка за контрольные работы составляет 15 баллов за каждую. реферат по одной из представленных тем (25), устный опрос в конце семестра (30 баллов).

8.1 Примерная тематика реферативно-аналитической работы

1. Математическое моделирование процесса микрофильтрации.
2. Применение микрофильтрации в химической технологии.
3. Математическое моделирование процесса ультрафильтрации.
4. Применение мембран в химической технологии.
5. Применение мембранных технологий в медицине.
6. Материалы, использованные для изготовления мембран.
7. Классификация баромембранных процессов разделения.
8. Классификация диффузионно-мембранных процессов разделения.
9. Классификация термомембранных процессов разделения.
10. Классификация электромембранных процессов разделения.
11. Методы получения мембран.
12. Поляризационные явления и отложения на поверхности мембраны. Методы уменьшения концентрационной поляризации.
13. Частный случай процесса ультрафильтрации (диафильтрация).
14. Понятие обратного осмоса. Гипотезы разделения обратным осмосом.
15. Газоразделение, механизм транспорта, материал мембран, особенности процесса.
16. Мембранные биореактора.
17. Математическое моделирование процесса, протекающего в биореакторе.
18. Стрессовые воздействия на мембранные биореактора.
19. Применение мембранных реакторов в химической технологии.
20. Первапорация, особенности процесса и применение в химической технологии.

8.2. Примеры контрольных работ для текущего контроля освоения дисциплины.

Количество заданий и баллов за каждое задание может быть изменено в зависимости от их трудоёмкости.

Контрольная работа № 1

Контрольная работа № 1 предусматривает оценку знаний, умений и навыков по разделу № 1-2.

Тема: Введение в мембранные процессы. Основные классификации. Влияние параметров на баромембранные процессы.

1. Классификация процессов мембранного разделения с движущими силами для каждого процесса.
2. Перечислить все мембранные элементы. Трубчатый мембранный элемент, преимущества и недостатки, материал мембраны, для каких процессов применяется.
3. Расположить в порядке убывания движущей силы следующие баромембранные процессы: нанофильтрация, микрофильтрация, обратный осмос, ультрафильтрация. Указать значения движущих сил.
4. Описать влияние давления на баромембранные процессы.
5. Из каких составляющих складывается общее сопротивление мембранному переносу?

Контрольная работа № 2

Контрольная работа № 2 предусматривает оценку знаний, умений и навыков по разделу № 2-3.

Тема: Баромембранные процессы. Газоразделение.

1. Как математически можно описать поток сквозь слой осадка, накапливающегося на мембране?
2. Описать механизм разделения для процесса микрофильтрации. Дать основные уравнения, которые используются при моделировании процесса.
3. Описать принцип диафильтрации, который наиболее часто используется при ультрафильтрации. Примеры использования.
4. Понятие молекулярного отсечения. Что это, где применяется?
5. Описать основные мембраны, использующиеся для мембранного газоразделения. Области применения газоразделения.

Контрольная работа № 3

Контрольная работа № 3 предусматривает оценку знаний, умений и навыков по разделу № 2-5.

Тема: Диффузионные, электромембранные и термомембранные процессы. Мембранные биореакторы.

1. Основные схемы организации процесса первапорации.
2. Особенности влияния гидродинамических факторов при первапорации.
3. Описать две схемы образования жидких мембран. Области применения жидких мембран.
4. Процесс электродеионизации.
5. Интегрированные мембранные процессы. Сходство и различие мембранных реакторов и биореакторов. Их назначение.

8.3. Вопросы для итогового контроля освоения дисциплины (зачет)

Для итогового контроля освоения дисциплины, в соответствии с рейтинговой системой – это зачет, был создан банк вопросов. В общей сложности было создано 90 вопросов. Суммарное максимальное количество баллов на зачете – 100 баллов. Билет содержит 3 вопроса.

8.3.1. Примеры вопросов для устного контроля освоения дисциплины (7 семестр – зачёт).

1. Классификация процессов мембранного разделения с движущими силами для каждого процесса.
2. Привести классификацию мембран, материалы для их изготовления, преимущества, недостатки.
3. Основные требования, предъявляемые к мембранам.
4. Основные характеристики мембранного процесса. Схемы организации потока.
5. Методы получения мембран.
6. Перечислить все мембранные элементы. Трубчатый мембранный элемент, преимущества и недостатки, материал мембраны, для каких процессов применяется.
7. Перечислить все мембранные элементы. Половолоконный мембранный элемент, преимущества и недостатки, материал мембраны, для каких процессов применяется.
8. Перечислить все мембранные элементы. Плоскопараллельный мембранный элемент, преимущества и недостатки, материал мембраны, для каких процессов применяется.
9. Перечислить все мембранные элементы. Рулонный мембранный элемент, преимущества и недостатки, материал мембраны, для каких процессов применяется.
10. Перечислить все мембранные элементы. Патронный мембранный элемент, преимущества и недостатки, материал мембраны, для каких процессов применяется.
11. Расположить в порядке убывания движущей силы следующие баромембранные процессы: нанофильтрация, микрофильтрация, обратный осмос, ультрафильтрация. Указать значения движущих сил.
12. Расположить в порядке возрастания размера пор мембраны следующие баромембранные процессы: ультрафильтрация, обратный осмос, нанофильтрация, микрофильтрация. Указать значения размера пор мембраны.
13. Понятие осмотического давления, как оно определяется.
14. Описать влияние давления на баромембранные процессы.
15. Описать влияние температуры на баромембранные процессы.
16. Описать влияние концентрации на баромембранные процессы.
17. Описать влияние гидродинамических параметров на баромембранные процессы.
18. Описать влияние давления на баромембранные процессы.
19. Описать влияние электрического и магнитного полей на баромембранные процессы.
20. Описать влияние природы и состава растворенных веществ на баромембранные процессы.

8.4 Структура и примеры билетов для устного опроса для зачёта (7 семестр)

Зачёт по дисциплине «Мембраны. Моделирование и применение» складывается из баллов за контрольные работы, реферат и устный опрос. Устный опрос включает контрольные вопросы по всем разделам рабочей программы дисциплины. Билет для устного опроса состоит из 3-х вопросов, относящихся к указанным модулям (по 10 баллов каждый).

Пример билета для устного опроса

«Утверждаю»

Зав. кафедрой КХТП
(Должность, наименование кафедры)

_____ М.Б. Глебов
(Подпись) (И. О. Фамилия)

«__» _____ 20__г.

Министерство науки и высшего образования Российской Федерации
Российский химико-технологический университет имени Д.И. Менделеева
Кафедра кибернетики химико-технологических процессов
18.03.02 Энерго- и ресурсосберегающие процессы в химической технологии, нефтехимии и биотехнологии
Профиль «Основные процессы химических производств и химическая кибернетика»
Мембраны: моделирование и применение

Билет № 1

1. Основные классификации мембранных процессов.
2. Поляризационные явления и отложения на поверхности мембраны
3. Электродиализ.

Полный перечень оценочных средств приведён в виде отдельного документа, являющегося неотъемлемой частью основной образовательной программы.

9. УЧЕБНО-МЕТОДИЧЕСКОЕ ОБЕСПЕЧЕНИЕ ДИСЦИПЛИНЫ

9.1. Рекомендуемая литература.

А) Основная литература:

4. Каграманов, Г. Г. Диффузионные мембранные процессы. Диализ [Электронный ресурс] : учебные пособия / Г. Г. Каграманов, Е. Н. Фарносова. - М. : РХТУ им. Д.И. Менделеева, 2013. - 112 с.
5. Дибров, Г. А. Первапорация [Электронный ресурс] : учебное пособие / Г. А. Дибров. - М. : РХТУ им. Д.И. Менделеева, 2018. - 52 с.

Б) Дополнительная литература:

9. Дытнерский Ю. И. Мембранные процессы разделения жидких смесей / Дытнерский Ю.И. - М. : Химия», 1975. - 232 с.
10. Дытнерский Ю.И. Баромембранные процессы. Теория и расчет / Дытнерский Ю.И. - М.: Химия, 1986. - 272 с.
11. Свитцов А.А. Введение в мембранные технологии / Свитцов А.А. - М.: ДеЛи принт, 2007 - 280 с.
4.Мулдер М. Введение в мембранную технологию / М. Мулдер. – М. : Мир, 1999. – 513 с. [Электронный ресурс]: - Режим доступа: https://www.studmed.ru/mulder-m-vvedenie-v-membrannuyu-tehnologiyu_060b31cdb4f.html (дата обращения: 15.02.2020).

9.2. Рекомендуемые источники научно-технической информации

- Раздаточный иллюстративный материал к лекциям.
- Методические рекомендации по выполнению лабораторных работ.
- Инструкции по технике безопасности в компьютерном классе.

Научно-технические журналы по тематики дисциплины:

- «Программные продукты и системы», ISSN (печатной версии) – 0236-235X, ISSN

(онлайновой версии) – 2311-2735;

- «Химическая промышленность сегодня», ISSN – 0023-110X;
- «Химическая технология», ISSN – 1684-5811;
- «Стандарты и качество», ISSN – 0038-9692;
- «Теоретические основы химической технологии», ISSN – 0040-3571;
- «Computers and Chemical Engineering» ISSN – 0098-1354;
- «Химическое и нефтегазовое машиностроение», ISSN – 023-1126;
- Журнал «ТРИЗ» и другие.
- «Мембраны и мембранные технологии», ISSN PRINT: 2218-1172, ISSN ONLINE: 2218-1180
- Journal of Membrane Science, ISSN: 0376-7388

Интернет-ресурсы

6. Каталог оборудования группы компаний ТЭФОС, ООО ТД «Нефтехиммаш КО» (Нижний Новгород). [Электронный ресурс]. Режим доступа: www.tefos.ru (дата обращения: 27.04.2020).
7. Лабораторное оборудование компании «БИОХИМПРО». [Электронный ресурс]. Режим доступа: www.biohimpro.ru (дата обращения: 27.04.2020).
8. Официальный дистрибьютор высокотехнологичного оборудования химических процессов от ведущих производителей Китая компания AKIKO. [Электронный ресурс]. Режим доступа: www.akiko.ru (дата обращения: 27.04.2020) и другие.
9. НПК «Медиана-фильтр» [Электронный ресурс]. Режим доступа: http://www.mediana-filter.ru/ (дата обращения: 27.04.2020).
10. Company Toray membrane Inc. [Электронный ресурс]. Режим доступа: https://www.toraywater.com/ (дата обращения: 27.04.2020).

Сайты на актуальные компании производителей лабораторного и промышленного оборудования ежегодно обновляются по материалам международной выставки «Химия» и другие.

9.3. Средства обеспечения освоения дисциплины

Для реализации рабочей программы дисциплины подготовлены следующие средства обеспечения освоения дисциплины:

3. 2 компьютерных класса на 16 и 10 посадочных мест с предустановленным базовым программным обеспечением, в том числе с возможностью подключения к сети Интернет;

- компьютерные презентации интерактивных лекций;
- конспекты лекций в формате *.pdf;
- банк вариантов контрольных работ – 50;
- банк вариантов лабораторных работ – 50;
- банк билетов для итогового контроля освоения дисциплины (зачёт с оценкой) – 50;
- предустановленное лицензионное программное обеспечение в компьютерном классе (Windows, Microsoft Office).

При использовании электронного обучения и дистанционных образовательных технологий занятия полностью или частично проводятся в режиме онлайн. При этом первый пункт списка дополняется или заменяется на:

- доступ к групповым чатам (ЕИОС), к вебинарам (webinar.ru, zoom.us), онлайн-конференции в Skype, электронная почта.

Для освоения дисциплины используются следующие нормативные и нормативно-методические документы:

10. Федеральный закон Российской Федерации от 29.12.2012 № 273-ФЗ «Об образовании в Российской Федерации» [Электронный ресурс] – Режим доступа: http://pravo.gov.ru/proxy/ips/?docbody=&nd=102162745&intelsearch=273-%D4%C7/ (дата обращения: 17.01.2020).

11. Федеральные государственные образовательные стандарты высшего образования // Координационный совет учебно-методических объединений и научно-методических советов высшей школы. Портал Федеральных образовательных стандартов высшего образования [Электронный ресурс] – Режим доступа: http://fgosvo.ru/fgosvo/152/150/25/ (дата обращения: 17.01.2020).

12. Приказ Министерства образования и науки РФ от 23.08.2017 № 816 «Об утверждении Порядка применения организациями, осуществляющими образовательную деятельность, электронного обучения, дистанционных образовательных технологий при реализации образовательных программ» [Электронный ресурс]. Режим доступа: http://pravo.gov.ru/proxy/ips/?docbody=&nd=102447332&intelsearch=816+%EF%F0%E8%EA%E0%E7 (дата обращения: 17.01.2020).

При освоении дисциплины студенты должны использовать информационные и информационно-образовательные ресурсы следующих порталов и сайтов:

1. Система федеральных образовательных порталов. Система открытого образования. Консалтинговый центр ИОС ОО РФ [Электронный ресурс] – Режим доступа: http://www.openedu.ru/ (дата обращения: 17.01.2020).
2. Информационная система «Единое окно доступа к образовательным ресурсам» [Электронный ресурс] – Режим доступа: http://window.edu.ru/ (дата обращения: 17.01.2020).
3. ФЭПО: соответствие требованиям ФГОС [Электронный ресурс] – Режим доступа: http://fepo.i-exam.ru/ (дата обращения: 17.01.2020).

10. МЕТОДИЧЕСКИЕ УКАЗАНИЯ ДЛЯ ОБУЧАЮЩИХСЯ

10.1. Для студентов, обучающихся по очной форме, без использования электронного образования и дистанционных образовательных технологий

Методические рекомендации по организации учебной работы обучающегося в бакалавриате направлены на повышение ритмичности и эффективности его аудиторной и самостоятельной работы по курсу.

Дисциплина «Мембраны. Моделирование и применение» включает 6 разделов, каждый из которых имеет определенную логическую завершенность. При изучении материала каждого раздела рекомендуется регулярное повторение законспектированного лекционного материала, а также дополнение его сведениями из литературных источников, представленных в рабочей программе. При работе с указанными источниками рекомендуется составлять краткий конспект с обязательным фиксированием библиографических данных источника. Изучение материала каждого раздела заканчивается контролем его освоения в форме контрольной работы. Результаты выполнения контрольных оцениваются в соответствии с принятой в университете рейтинговой системой оценки знаний. Контроль освоения теоретических вопросов выносится на экзамен.

Рабочая программа дисциплины «Мембраны. Моделирование и применение» предусматривает проведение лабораторных занятий в объеме 16 ч. Лабораторные занятия проводятся в часы, выделенные учебным планом в семестре. Лабораторные занятия проводятся по мере изучения лекционного материала модуля.

Целью лабораторных занятий является закрепление полученных знаний по дисциплине, расширение эрудиции и кругозора студента бакалавриата в области использования и расчетов различных мембранных процессов, расчетов интегрированных

мембранных процессов, в частности, мембранных биореакторов, выбора мембранного оборудования, а также для развития творческого потенциала и самостоятельного мышления студента.

При подготовке к лабораторным занятиям студент должен руководствоваться следующими основными принципами:

– сочетание в работе, с одной стороны, изученных в курсе «Мембраны. Моделирование и применение» теоретических положений и сведений, с другой, – результатов новейших разработок в области мембранных технологий;

– творческий аналитический подход к полученным результатам, исключающий их простое перечисление и изложение.

Работа над подготовкой к лабораторным занятиям ориентирована в первую очередь на самостоятельную работу обучающегося с информационными ресурсами – конспектом лекций и раздаточным материалом, научно-технической и справочной литературой, ресурсами Интернета, базами данных. Доступ к указанным ресурсам обеспечивается фондами научно-технической библиотеки вуза и городских научно-технических библиотек, электронными библиотеками и поисковыми системами Интернета, материалами тематических выставок и научно-технических конференций.

Совокупная оценка текущей работы студента бакалавриата в семестре складывается из оценок за выполнение контрольных работ и сдачи зачета.

Итоговой формой контроля знаний по дисциплине является зачет. Максимальная оценка 100 баллов.

10.2. Для студентов, обучающихся по очной форме, с использованием электронного образования и дистанционных образовательных технологий

При использовании электронного обучения и дистанционных образовательных технологий занятия полностью или частично проводятся в режиме онлайн. Объем дисциплины и распределение нагрузки по видам работ соответствует п. 4.1. Распределение баллов соответствует п. 10.1 либо может быть изменено в соответствии с решением кафедры, в случае перехода на ЭО и ДОТ в процессе обучения. Решение кафедры об используемых технологиях и системе оценивания достижений обучающихся принимается с учетом мнения ведущего преподавателя и доводится до обучающихся.

11. МЕТОДИЧЕСКИЕ УКАЗАНИЯ ДЛЯ ПРЕПОДАВАТЕЛЕЙ

11.1. Для преподавателей, при реализации программы по очной форме, без использования электронного образования и дистанционных образовательных технологий

Дисциплина «Мембраны. Моделирование и применение» изучается в 7 семестре бакалавриата.

При подготовке и проведении занятий преподаватель должен ориентироваться на то, что студенты, обучающиеся в бакалавриате, имеют общую подготовку по общенаучным, общеинженерным дисциплинам и основным профессиональным дисциплинам профиля, в объеме, предусмотренном учебным планом бакалавриата, а также опыт восприятия и конспектирования изучаемого материала. В связи с этим материал курса должен опираться на полученные знания и быть ориентирован их расширение и углубление в соответствии с современными теоретическими представлениями и технологическими новациями. Обучение студентов организовано в виде лекций и лабораторных занятий, с обсуждением и анализом результатов, что способствует приобретению студентами навыков и умений обосновывать круг рассматриваемых вопросов, формулировать главные положения, определения и

практические выводы. На занятиях должна прослеживаться взаимосвязь рассматриваемых вопросов с ранее изученным материалом.

Основной задачей преподавателя, ведущего занятия по дисциплине «Мембраны. Моделирование и применение», является формирование у студентов компетенций в области теоретических основ по принципам и методам оптимизации химико-технологических процессов и систем, современных алгоритмов корреляционного и регрессионного анализов, составления планов проведения экспериментов для решения задач оптимизации химико-технологических процессов. Преподаватель должен акцентировать внимание студентов на основных методах и алгоритмах решения задач. При выборе материала для занятий желательно обращаться к опыту ведущих зарубежных и отечественных научно-исследовательских центров, научно-производственных фирм и предприятий, использовать их научные, информационные и рекламные материалы и проводить их сравнительный анализ.

В вводной лекции курса следует остановиться на кратком историческом очерке развития мембранных технологий, их особенностях и областях применения, целях и задачах курса, основных понятиях и определениях, современных тенденциях развития в России и за рубежом. В последующих лекциях необходимо отразить материал в соответствии с логической последовательностью. Начать следует с введения основных понятий случайной величины, функции и плотности распределения и используемых моментов. Затем последовательно излагаются темы, представленные в разделе 4.

В заключении следует отметить области применения различных мембранных процессов.

При проведении занятий преподаватель может рекомендовать студентам проработку дополнительной литературы по тематике занятия, организуя ее обсуждение на лабораторных занятиях, формирует у студентов навык к самостоятельной работе с разнообразными литературными источниками.

При проведении лабораторных занятий преподавателю следует уделять основное внимание формированию у студентов умения активно использовать полученные знания по дисциплине «Мембраны. Моделирование и применение» при подготовке. Следует обращать внимание на необходимость точного выполнения требований к расчетам и обработке результатов для получения достоверных величин определяемых параметров.

11.2. Для преподавателей, при реализации программы по очной форме, с использованием электронного образования и дистанционных образовательных технологий

При использовании электронного обучения и дистанционных образовательных технологий занятия полностью или частично проводятся в режиме онлайн. Объем дисциплины и распределение нагрузки по видам работ соответствует п. 4.1. Распределение баллов соответствует п. 10.1 либо может быть изменено в соответствии с решением кафедры, в случае перехода на ЭО и ДОТ в процессе обучения. Решение кафедры об используемых технологиях и системе оценивания достижений обучающихся принимается с учетом мнения ведущего преподавателя и доводится до обучающихся.

Реализация ЭО и ДОТ предполагает использование следующих видов и учебной деятельности: онлайн консультации, практические занятия, видео-лекции; лабораторные работы, проводимые полностью или частично с применением ЭО и ДОТ; текущий контроль в режиме тестирования и проверки домашних заданий; самостоятельная работа.

При реализации РПД в зависимости от конкретной ситуации ЭО и ДОТ могут быть применены в следующем виде:

- объем часов контактной работы обучающихся с преподавателем не сокращается) и электронные образовательные ресурсы (ЭОР) методически обеспечивают самостоятельную работу обучающихся в объеме, предусмотренном рабочей программой

данной дисциплины. При этом в случае необходимости занятия проводятся в режиме онлайн;

- смешанные формы обучения, сочетающие в себе аудиторные занятия (при возможности перевода части контактных часов работы обучающихся с преподавателем в электронную информационно-образовательную среду без потери содержания учебной дисциплины) и ЭОР (часть учебного материала (например, лекции) может быть заменена ЭОР);
- учебные курсы, интегрированные в LMS Moodle, контактные часы по которым могут быть исключены, изучаются обучающимися самостоятельно при минимальном участии преподавателя (консультации в режиме вебинара).

12. ПЕРЕЧЕНЬ ИНФОРМАЦИОННЫХ ТЕХНОЛОГИЙ,

ИСПОЛЬЗУЕМЫХ В ОБРАЗОВАТЕЛЬНОМ ПРОЦЕССЕ

Информационную поддержку изучения дисциплины осуществляет Информационно-библиотечный центр (ИБЦ) РХТУ им. Д.И. Менделеева, который обеспечивает обучающихся основной учебной, учебно-методической и научной литературой, необходимой для организации образовательного процесса по дисциплине. Общий объем многоотраслевого фонда ИБЦ на 01.01.2020 составляет 1 715 452 экз.

Фонд ИБЦ располагает учебной, учебно-методической и научно-технической литературой в форме печатных и электронных изданий, а также включает официальные, справочно-библиографические, специализированные отечественные и зарубежные периодические и информационные издания. ИБЦ обеспечивает доступ к профессиональным базам данных, информационным, справочным и поисковым системам.

Каждый обучающийся обеспечен свободным доступом из любой точки, в которой имеется доступ к сети Интернет и к электронно-библиотечной системе (ЭБС) Университета, которая содержит различные издания по основным изучаемым дисциплинам и сформирована по согласованию с правообладателями учебной и учебно-методической литературы.

Для более полного и оперативного справочно-библиографического и информационного обслуживания в ИБЦ реализована технология Электронной доставки документов.

№	Электронный ресурс	Реквизиты договора (номер, дата заключения, срок действия), ссылка на сайт ЭБС, сумма договора, количество ключей	Характеристика библиотечного фонда, доступ к которому предоставляется договором
1.	Электронно-библиотечная система (ЭБС) «ЛАНЬ»	Принадлежность – сторонняя Реквизиты договора – ООО «Издательство «Лань», договор № 33.03-Р-2.0-1775/2-10 от 26.09.2019г. Сумма договора – 642 083-68 Срок действия с «26» сентября 2019г. по «25» сентября 2020г. Ссылка на сайт ЭБС – http://e.lanbook.com Количество ключей – доступ для зарегистрированных пользователей РХТУ с любого компьютера. Дополнительный	Коллекции: «Химия» - изд-ва НОТ, «Химия»– изд-ва Лаборатория знаний, «Химия» - изд-ва «ЛАНЬ», «Химия» – КНИТУ(Казанский национальный исследовательский технологический университет), «Химия» – изд-ва ФИЗМАТЛИТ», «Информатика» - изд-ва «ЛАНЬ», «Информатика»-Национальный Открытый Университет «ИНТУИТ», «Инженерно-технические науки"-изд-ва «ЛАНЬ»,

№	Электронный ресурс	Реквизиты договора (номер, дата заключения, срок действия), ссылка на сайт ЭБС, сумма договора, количество ключей	Характеристика библиотечного фонда, доступ к которому предоставляется договором
		Договор № 33.03-Р-3.1-2217/2020 от 02.03.2020 г. Сумма договора- 30 994-52 Срок действия с «02» марта 2020 г. по «25» сентября 2020 г. Ссылка на сайт ЭБС – http://e.lanbook.com Количество ключей – доступ для зарегистрированных пользователей РХТУ с любого компьютера.	«Теоретическая механика»– изд-ва «ЛАНЬ», Экономика и менеджмент» – изд-ва Дашков и К., а также отдельные издания в соответствии с Договором.
2.	Электронно - библиотечная система ИБЦ РХТУ им. Д.И.Менделеева (на базе АИБС «Ирбис»)	Принадлежность – собственная РХТУ. Ссылка на сайт ЭБС – http://lib.muctr.ru/ Доступ для пользователей РХТУ с любого компьютера.	Электронные версии учебных и научных изданий авторов РХТУ по всем ООП.
3.	Информационно-справочная система «ТЕХЭКСПЕРТ» «Нормы, правила, стандарты России».	Принадлежность сторонняя. Реквизиты контракта – ООО «ИНФОРМПРОЕКТ», контракт № 189-2647А/2019 От 09.01.2020 г. Сумма договора – 601110-00 С «01» января.2020 г. по «31» декабря 2020 г. Ссылка на сайт ЭБС – http://reforma.kodeks.ru/reforma/ Количество ключей – 5 лицензий + локальный доступ с компьютеров ИБЦ.	Электронная библиотека нормативно-технических изданий. Содержит более 40000 национальных стандартов и др. НТД
4.	Электронная библиотека диссертаций (ЭБД РГБ).	Принадлежность – сторонняя Реквизиты договора – ФГБУ РГБ, Договор № 33.03-Р-3.1-2173/2020 Сумма договора – 398 840-00 С «16» марта 2020 г. по «15» марта 2021 г. Ссылка на сайт ЭБС – http://diss.rsl.ru/ Количество ключей – 10 лицензий + распечатка в ИБЦ.	В ЭБД доступны электронные версии диссертаций Российской Государственной библиотеки: с 1998 года – по специальностям: "Экономические науки", "Юридические науки", "Педагогические науки" и "Психологические науки"; с 2004 года - по всем специальностям, кроме медицины и фармации; с 2007 года - по всем специальностям, включая работы по медицине и фармации.

№	Электронный ресурс	Реквизиты договора (номер, дата заключения, срок действия), ссылка на сайт ЭБС, сумма договора, количество ключей	Характеристика библиотечного фонда, доступ к которому предоставляется договором
5.	БД ВИНИТИ РАН	Принадлежность сторонняя, Реквизиты договора- ВИНИТИ РАН Договор № 33.03-Р-3.1-2047/2019 от 25 февраля 2020 г. Сумма договора – 100 000-00 С «25» февраля 2020 г. по «24» февраля 2021 г. Ссылка на сайт- http://www.viniti.ru/ Количество ключей – локальный доступ для пользователей РХТУ в ИБЦ РХТУ.	Крупнейшая в России баз данных по естественным, точным и техническим наукам. Включает материалы РЖ (Реферативного журнала) ВИНИТИ с 1981 г. Общий объем БД – более 28 млн. документов
6.	Научно-электронная библиотека «eLibrary.ru».	Принадлежность – сторонняя Реквизиты договора – ООО Научная электронная библиотека, договор № 33.03-Р-3.1 2087/2019 Сумма договора – 1100017-00 С «01» января 2020 г. по «31» декабря 2020 г. Ссылка на сайт – http://elibrary.ru Количество ключей – доступ для пользователей РХТУ по ip-адресам неограничен.	Научная электронная библиотека eLIBRARY.RU– это крупнейший российский информационно-аналитический портал в области науки, технологии, медицины и образования, содержащий рефераты и полные тексты более 29 млн научных статей и публикаций, в том числе электронные версии более 5600 российских научно-технических журналов.
7.	Справочно-правовая система «Консультант+»,	Принадлежность сторонняя- Договор № 174-247ЭА/2019 от 26.12.2019 г. Сумма договора – 927 029-80 С «01» января 2020 г. по «31» декабря 2020 г. Ссылка на сайт – http://www.consultant.ru/ Количество ключей – 50 пользовательских лицензий по ip-адресам.	Справочно-правовая система по законодательству Российской Федерации.
8	Справочно-правовая система “Гарант»	Принадлежность сторонняя Договор №166-235ЭА/2019 от 23.12.2019 г. Сумма договора – 603 949-84 С «01» января 2020 г. по «31» декабря 2020 г. Ссылка на сайт – http://www.garant.ru/ Количество ключей – 50 пользовательских лицензий по ip-адресам.	Гарант – справочно-правовая система по законодательству Российской Федерации.

№	Электронный ресурс	Реквизиты договора (номер, дата заключения, срок действия), ссылка на сайт ЭБС, сумма договора, количество ключей	Характеристика библиотечного фонда, доступ к которому предоставляется договором
9.	Электронно-библиотечная система издательства "ЮРАЙТ"	Принадлежность сторонняя-«Электронное издательство ЮРАЙТ» Договор № 33.03-Р-3.1-220/2020 от 16.03.2020 г. Сумма договора – 324 000-00 С «16» марта 2020 г. по «15» марта 2021 г. Ссылка на сайт – https://biblio-online.ru/ Количество ключей – доступ для зарегистрированных пользователей РХТУ с любого компьютера.	Электронная библиотека включает более 5000 наименований учебников и учебных пособий по всем отраслям знаний для всех уровней профессионального образования от ведущих научных школ с соблюдением требований новых ФГОСов.
10.	Электронно-библиотечная система «Консультант студента»	Принадлежность сторонняя-ООО «Политехресурс» Договор № 33.03-Р-3.1-218/2020 От «16» марта 2020 г. Сумма договора – 36 500-00 С «17» марта 2020 г. по «16» марта 2021 г Ссылка на сайт – http://www.studentlibrary.ru Количество ключей - доступ для зарегистрированных пользователей РХТУ с любого компьютера.	Комплект изданий, входящих в базу данных «Электронная библиотека технического ВУЗа».
11.	Электронно-библиотечная система «ZNANIUM.COM»	Принадлежность сторонняя-ООО «ЗНАНИУМ», Договор № 4309 эбс 33.03-Р-3.1-2215/2020 от «20» марта 2020 г. Сумма договора – 30 000-00 С «20» марта 2020 г. по «19» марта 2021г Ссылка на сайт – https://znanium.com/ Количество ключей – доступ для зарегистрированных пользователей РХТУ с любого компьютера.	Коллекция изданий учебников и учебных пособий по различным отраслям знаний для всех уровней профессионального образования.
12.	Информационно-аналитическая система Science Index	Принадлежность сторонняя-ООО «Научная электронная библиотека» Договор № SIO-364/19 33.03-Р-3.1-2103/2019 от «17» февраля 2020 г. Сумма договора – 90 000-00 Срок действия с «17» февраля 2020 г. по «16» февраля 2021 г. Ссылка на сайт – http://elibrary.ru Количество ключей – локальный	Дистанционная поддержка публикационной активности преподавателей университета

№	Электронный ресурс	Реквизиты договора (номер, дата заключения, срок действия), ссылка на сайт ЭБС, сумма договора, количество ключей	Характеристика библиотечного фонда, доступ к которому предоставляется договором
		доступ для сотрудников ИБЦ	

13. МАТЕРИАЛЬНО-ТЕХНИЧЕСКОЕ ОБЕСПЕЧЕНИЕ ДИСЦИПЛИНЫ

В соответствии с учебным планом занятия по дисциплине «Мембраны. Моделирование и применение» проводятся в форме лекций, практических и лабораторных занятий, а также самостоятельной работы обучающихся.

13.1. Оборудование, необходимое в образовательном процессе:

На кафедре Кибернетики химико-технологических процессов для проведения занятий по дисциплине имеется 2 учебные аудитории с 16 и 10 компьютерами. Все компьютеры имеют доступ к сети Интернет.

Для проведения лабораторных занятий по дисциплине имеются: учебная аудитория, оборудованная мультимедийным оборудованием.

Кафедра обладает программным обеспечением, приведенным в разделе 13.4.

13.2. Учебно-наглядные пособия:

По дисциплине «Мембраны. Моделирование и применение» доступны учебные материалы, размещенные на сайте кафедры http://kxtp.muctr.ru. Реализованы лекции по учебным модулям в соответствии с программой дисциплины. Приведены примеры решения работ.

Организован доступ к свободно распространяемым образовательным порталам и сайтам для использования информационно-справочных ресурсов.

Бакалавры могут использовать данные электронные ресурсы для самостоятельной подготовки, а в последующем – при выполнении научно-исследовательской работы и написания выпускной квалификационной работы.

13.3. Печатные и электронные образовательные и информационные ресурсы:

На кафедре Кибернетики ХТП используются информационно-методические материалы: учебные пособия; методические рекомендации к практическим и лабораторным занятиям; электронные учебные пособия; кафедральные библиотеки электронных изданий; учебно-методические разработки кафедры в электронном виде.

13.4. Перечень лицензионного программного обеспечения:

№	Наименование программного продукта	Реквизиты договора поставки	Количество лицензий	Срок окончания действия лицензии
1	Microsoft Windows 8.1 Professional Get Genuine	Контракт № 62-64ЭА/2013, Microsoft Open License, Номер лицензии 62795478	16	Бессрочно
2	Micosoft Office Standard 2013	Контракт № 62-64ЭА/2013, MicrosoftOpenLicense Номер лицензии 47837477	16	Бессрочно
3	Антивирус	Контракт № 28-35ЭА/2020,	10	26.06.2021

№	Наименование программного продукта	Реквизиты договора поставки	Количество лицензий	Срок окончания действия лицензии
	Kaspersky Endpoint Security	Лицензия антивируса (продление на 1 год)		

14. ТРЕБОВАНИЯ К ОЦЕНКЕ КАЧЕСТВА ОСВОЕНИЯ ПРОГРАММЫ

Наименование разделов	Основные показатели оценки	Формы и методы контроля и оценки
Раздел 1. Введение в мембранные процессы. Основные классификации	*Знает:* основные процессы разделения на мембранах для жидких и газовых систем	Контрольная работа 1 Реферат Зачет
Раздел 2. Баромембранные процессы.	*Знает:* основные теоретические основы различных мембранных процессов (баромембранных, диффузионно-мембранных, термомембранных и электромембранных); принципы и подходы к моделированию этих процессов с позиций системного анализа; *Умеет:* рассчитывать движущую силы и основные параметры процессов мембранного разделения; основными принципами и подходами к моделированию основных процессов мембранного разделения; *Владеет:* основными принципами и подходами к моделированию основных процессов мембранного разделения; программными пакетами для расчетов и подбора отдельных мембранных аппаратов и/ или интегрированных мембранных процессов	Контрольная работа 1-2 Реферат. Зачет
Раздел 3. Диффузионно-мембранные процессы	*Знает:* основные теоретические основы различных мембранных процессов (баромембранных, диффузионно-мембранных, термомембранных и электромембранных); принципы и подходы к моделированию этих процессов с позиций системного анализа; *Умеет:* рассчитывать движущую силы и основные параметры процессов мембранного разделения; *Владеет:* основными принципами и подходами к моделированию основных процессов мембранного разделения; программными пакетами для расчетов и подбора отдельных мембранных	Контрольная работа 2-3. Реферат. Зачет

	аппаратов и/ или интегрированных мембранных процессов.	
Раздел 4. Электромембранные и термомембранные процессы	*Знает:* основные теоретические основы различных мембранных процессов (баромембранных, диффузионно-мембранных, термомембранных и электромембранных); принципы и подходы к моделированию этих процессов с позиций системного анализа; *Умеет:* рассчитывать движущую силы и основные параметры процессов мембранного разделения; *Владеет:* основными принципами и подходами к моделированию основных процессов мембранного разделения; программными пакетами для расчетов и подбора отдельных мембранных аппаратов и/ или интегрированных мембранных процессов.	Контрольная работа 3. Реферат. Зачет.
Раздел 5. Интегрированные мембранные процессы. Мембранные реакторы и биореакторы.	*Знает*: принципы и подходы к моделированию процессов с позиций системного анализа; *Умеет:* рассчитывать движущую силы и основные параметры процессов мембранного разделения; *Владеет:* основными принципами и подходами к моделированию основных процессов мембранного разделения; программными пакетами для расчетов и подбора отдельных мембранных аппаратов и/ или интегрированных мембранных процессов.	Контрольная работа 3. Реферат. Зачет.
Раздел 6. Проектирование мембранных схем разделения.	*Умеет:* проводить расчеты по подбору схем мембранного разделения в программных пакетах; *Владеет:* программными пакетами для расчетов и подбора отдельных мембранных аппаратов и/ или интегрированных мембранных процессов.	Контрольная работа 3. Реферат. Зачет.

15. ОСОБЕННОСТИ ОРГАНИЗАЦИИ ОБРАЗОВАТЕЛЬНОГО ПРОЦЕССА ДЛЯ ИНВАЛИДОВ И ЛИЦ С ОГРАНИЧЕННЫМИ ВОЗМОЖНОСТЯМИ ЗДОРОВЬЯ

Обучение инвалидов и лиц с ограниченными возможностями здоровья осуществляется в соответствии с:

- Порядком организации и осуществления образовательной деятельности по образовательным программам – программам бакалавриата, программам специалитета, программам магистратуры (Приказ Минобрнауки РФ от 05.04.2017 № 301);
- Положением о Порядке организации и осуществления образовательной деятельности по образовательным программам – программам бакалавриата, программам специалитета, программам магистратуры в Российском химико-технологическом

университете имени Д.И. Менделеева (утв. решением Ученого совета университета от 28.06.2017, протокол № 9);

- Методическими рекомендациями по организации образовательного процесса для обучения инвалидов и лиц с ограниченными возможностями здоровья в образовательных организациях высшего образования, в том числе оснащенности образовательного процесса (утверждены заместителем Министра образования и науки РФ А.А. Климовым от 08.04.2014 № АК-44/05вн).

Дополнения и изменения к РПД

по дисциплине «Мембраны. Моделирование и применение»

основной образовательной программы высшего образования – программы бакалавриата

по направлению подготовки 18.03.02 «Энерго- и ресурсосберегающие процессы в химической технологии, нефтехимии и биотехнологии»
Профиль «Основные процессы химических производств и химическая кибернетика»
Квалификация - бакалавр

Номер изменения/ дополнения	Содержание дополнения/изменения	Основание внесения изменения/дополнения
1	Изменения в части обновления договоров электронных ресурсов	протокол заседания Ученого совета № 2 от «30» сентября 2019 г.
2	Изменения в части использования ЭО и ДОТ при реализации основных профессиональных образовательных программ (п.9.3, 10, 11 РПД)	Приказ ректора РХТУ им. Д.И. Менделеева от 16.03.2020 № 163-А «О предупреждении распространения новой коронавирусной инфекции»
		протокол заседания кафедры №_____от «___»_____20___г.
		протокол заседания кафедры №_____от «___»_____20___г.
		протокол заседания кафедры №_____от «___»_____20___г.

Министерство науки и высшего образования Российской Федерации
Федеральное государственное бюджетное образовательное учреждение высшего образования
«Российский химико-технологический университет имени Д.И. Менделеева»

«УТВЕРЖДАЮ»

Проректор по учебной работе

_____ С.Н. Филатов

«30» июня 2020 г.

РАБОЧАЯ ПРОГРАММА ДИСЦИПЛИНЫ

«Математическое моделирование и методы синтеза гибких химических производств»

Направление подготовки 18.03.02 Энерго- и ресурсосберегающие процессы в химической технологии, нефтехимии и биотехнологии

Профиль подготовки
«Основные процессы химических производств и химическая кибернетика»

Квалификация «бакалавр»

РАССМОТРЕНО И ОДОБРЕНО
на заседании Методической комиссии
РХТУ им. Д.И. Менделеева
«30» июня 2020 г.

Председатель _____ Н.А. Макаров

Москва 2020 г.

Программа составлена профессором кафедры компьютерно-интегрированных систем в химической технологии Т.В. Савицкой

Программа рассмотрена и одобрена на заседании кафедры компьютерно-интегрированных систем в химической технологии РХТУ им. Д.И. Менделеева 19 июня 2020 г., протокол № 14

Содержание

1. Цель и задачи дисциплины 821
2. Требования к результатам освоения дисциплины 312
3. Объем дисциплины и виды учебной работы 823
4. Содержание дисциплины 823
4.1. Разделы дисциплины и виды занятий 823
4.2. Содержание разделов дисциплины 825
5. Соответствие содержания требованиям к результатам освоения дисциплины 827
6. Практические и лабораторные занятия 203
6.1. Практические занятия. Примерные темы практических занятий по дисциплине 830
6.2. Лабораторные занятия 830
7. Самостоятельная работа 831
8. Примеры оценочных средств для контроля освоения дисциплины 832
8.1. Примеры контрольных работ для текущего контроля освоения дисциплины 544
8.2. Примеры вариантов лабораторных работ для текущего контроля знаний по дисциплине 836
8.3. Вопросы для итогового контроля освоения дисциплины (зачет). 848
9. Учебно-методическое обеспечение дисциплины 557
9.1. Рекомендуемая литература 557
9.2. Рекомендуемые источники научно-технической информации 856
9.3. Средства обеспечения освоения дисциплины 558
10. Методические указания для обучающихся 219
10.1 Для студентов, обучающихся без использования дистанционных образовательных технологий 39
10.2 Для студентов, обучающихся с использованием дистанционных образовательных технологий 41
11. Методические указания для преподавателей 561
11.1. Для преподавателей, реализующих образовательные программы без использования дистанционных образовательных технологий 41
11.2. Для преподавателей, реализующих образовательные программы с использованием дистанционных образовательных технологий 43
12. Перечень информационных технологий, используемых в образовательном процессе 562
13. Материально-техническое обеспечение дисциплины 565
13.1. Оборудование, необходимое в образовательном процессе: 565
13.2. Учебно-наглядные пособия: 866
13.3. Компьютеры, информационно-телекоммуникационные сети, аппаратно-программные и аудиовизуальные средства 49
13.4. Печатные и электронные образовательные и информационные ресурсы: 566
13.5. Перечень лицензионного программного обеспечения 230
14. Требования к оценке качества освоения программы 52
15. Особенности организации образовательного процесса для инвалидов и лиц с ограниченными возможностями здоровья 197
Дополнения и изменения РПД 58

1. ЦЕЛЬ И ЗАДАЧИ ДИСЦИПЛИНЫ

Программа составлена в соответствии с требованиями Федерального государственного образовательного стандарта (ФГОС ВО) для направления подготовки 18.03.02 Энерго- и ресурсосберегающие процессы в химической технологии, нефтехимии и биотехнологии, рекомендациями методической комиссии и накопленного опыта преподавания дисциплины кафедрой компьютерно-интегрированных систем в химической технологии РХТУ им. Д.И. Менделеева. Программа рассчитана на изучение дисциплины в течение одного семестра.

Дисциплина «Математическое моделирование и методы синтеза гибких химических производств» относится к вариативной части учебного плана (Б1.В.ДВ.07.02), является дисциплиной по выбору и рассчитана на изучение в 7 семестре. Программа дисциплины предполагает, что обучающиеся имеют теоретическую и практическую подготовку в области процессов и аппаратов химической технологии, математического моделирования химико-технологических процессов.

Цель дисциплины – научить студентов теоретическим основам составления математических моделей гибких химических производств как сложных иерархических систем с использованием методов декомпозиции на отдельные подсистемы, блоки, модули и практическим навыкам использования математических моделей химико-технологических процессов и систем для исследования поведения объекта в различных условиях ведения процессов и функционирования гибких автоматизированных производственных систем с использованием средств компьютерной техники.

З**адачи** дисциплины:

– дать основные знания по использованию основных законов естественнонаучных дисциплин в изучении гибких химических производств;

– научить применять методы математического анализа и моделирования периодических и дискретно-непрерывных химико-технологических процессов и систем;

– научить теоретическим и практическим методам и приемам исследованиям совмещенных и гибких химико-технологических систем;

– научить принципам построения основных моделей, методов и алгоритмов решения задач синтеза, индивидуальных, совмещенных и гибких химико-технологических систем (ХТС) в детерминированных условиях;

– научить способам применения моделей синтеза ХТС и организации выпуска многоассортиментной продукции и размещению продуктов дополнительного ассортимента на оборудовании действующей ХТС;

– научить строить временные диаграммы функционирования аппаратурных модулей, блоков, индивидуальных, совмещенных и гибких химико-технологических систем;

– научить решать типовые задачи моделирования и синтеза индивидуальных, совмещенных и гибких химико-технологических систем;

– научить использовать специализированное программное обеспечение для решения задач моделирования и синтеза индивидуальных, совмещенных, гибких химико-технологических систем и размещения продуктов дополнительного ассортимента для действующих, реконструируемых и модернизируемых предприятий малотоннажной химической и смежных отраслей промышленности.

Дисциплина «Математическое моделирование и методы синтеза гибких химических производств» преподается в 7 семестре. Контроль успеваемости студентов ведется по принятой в Университете рейтинговой системе.

2. ТРЕБОВАНИЯ К РЕЗУЛЬТАТАМ ОСВОЕНИЯ ДИСЦИПЛИНЫ

Изучение дисциплины «Математическое моделирование и методы синтеза гибких химических производств» при подготовке бакалавров по направлению 18.03.02 Энерго- и ресурсосберегающие процессы в химической технологии, нефтехимии и биотехнологии, профиль «Основные процессы химических производств и химическая кибернетика» направлено на приобретение общепрофессиональных компетенций (ОПК):

- способность использовать основные законы естественнонаучных дисциплин в профессиональной деятельности, применять методы математического анализа и моделирования, теоретического и экспериментального исследования (ОПК-2).

А также овладение следующими профессиональными компетенциями (ПК):

- способность участвовать в совершенствовании технологических процессов с позиций энерго- и ресурсосбережения, минимизации воздействия на окружающую среду (ПК-2);
- способность моделировать энерго- и ресурсосберегающие процессы в промышленности (ПК-16).

В результате изучения дисциплины обучающийся по программе бакалавриата должен:

Знать:

- основные понятия и определения в области создания гибких автоматизированных производственных систем в химической технологии (понятия технологического и аппаратурного модуля, блока, технологической и организационной структур гибких химико-технологических систем);
- модели основных и вспомогательных операций и стадий в аппаратурных модулях периодического действия;
- способы организации выпуска многоассортиментной химической продукции на оборудовании совмещенной и гибкой ХТС (последовательно, циклически, группами);
- модели индивидуальных, совмещенных и гибких химико-технологических систем с различными способами организации выпуска многоассортиментной продукции и модели размещения продуктов дополнительного ассортимента на оборудовании действующей ХТС;
- основные методы и алгоритмы решения задач синтеза индивидуальных, совмещенных и гибких химико-технологических систем в детерминированных условиях;
- основные методы классификации ассортимента продукции на группы совместного выпуска на гибкой химико-технологической системе.

Уметь:

- проводить расчеты по моделированию типовых процессов в аппаратурных модулях периодического действия;
- строить временные диаграммы функционирования аппаратурных модулей, блоков, индивидуальных, совмещенных и гибких химико-технологических систем при различных способах наработки продуктов ассортимента;
- решать типовые задачи моделирования и синтеза индивидуальных, совмещенных и гибких химико-технологических систем в детерминированных условиях и размещения дополнительного ассортимента на оборудовании синтезированной или действующей ХТС;
- проводить классификацию продуктов ассортимента на возможные группы совместного выпуска с использованием теоретико-множественных и матричных методов.

Владеть:

- навыками использования блочно-модульного подхода к формированию принципиальных структур индивидуальных, совмещенных и гибких химико-технологических систем;

- навыками использования специализированного программного обеспечения для решения задач моделирования и синтеза индивидуальных, совмещенных, гибких химико-технологических систем и размещения продуктов дополнительного ассортимента для действующих, реконструируемых и модернизируемых предприятий малотоннажной химической и смежных отраслей промышленности.

3. ОБЪЕМ ДИСЦИПЛИНЫ И ВИДЫ УЧЕБНОЙ РАБОТЫ

Виды учебной работы	В зачетных единицах	В академ. часах
Общая трудоемкость дисциплины по учебному плану	**3**	**108**
Контактная работа (КР):	**1,2**	**48**
Лекции (Лек)	0,4	16
Практические занятия (ПЗ)	0,4	16
Лабораторные занятия (ЛЗ)	0,4	16
Самостоятельная работа (СР):	**1,8**	**60**
Подготовка к лабораторным занятиям	1,8	40
Самостоятельное изучение разделов дисциплины		19,8
Контактная самостоятельная работа		0,2
Вид контроля: зачет / экзамен	**-**	**Зачет**

Виды учебной работы	В зачетных единицах	В астроном. часах
Общая трудоемкость дисциплины по учебному плану	**3**	**81**
Контактная работа (КР):	**1,2**	**36**
Лекции (Лек)	0,4	12
Практические занятия (ПЗ)	0,4	12
Лабораторные занятия (ЛЗ)	0,4	12
Самостоятельная работа (СР):	**1,8**	**45**
Подготовка к лабораторным занятиям	1,8	30
Самостоятельное изучение разделов дисциплины		14,85
Контактная самостоятельная работа		0,15
Вид контроля: зачет / экзамен	**-**	**Зачет**

4. СОДЕРЖАНИЕ ДИСЦИПЛИНЫ

4.1. Разделы дисциплины и виды занятий для студентов очного отделения

		Академ. часов

№ п/п	Раздел дисциплины	Всего	Лек-ции	Прак. Зан.	Лаб. рабо-ты	Сам. работа
	Введение	**6**	**2**	**-**	**-**	**4**
1	**Раздел 1. Подходы к созданию гибких химических производств**	**6**	**2**	**-**	**-**	**4**
1.1	Способы организации гибких химических производств	3	1	-	-	2
1.2	Типовая структура ГАПС в химической технологии	3	1	-	-	2
2	**Раздел 2. Теоретические основы моделирования гибких химических производств модульного типа**	**33**	**3**	**6**	**6**	**18**
2.1	Гибкая ХТС как объект моделирования.	2,5	0,5	-	-	2
2.2	Моделирование типовых операций и одностадийных периодических процессов, реализуемых в емкостном оборудовании.	11,5	1	2,5	2	6
2.3	Моделирование одностадийных химико-технологических процессов в аппаратурных модулях периодического действия в индивидуальных, совмещенных и гибких ХТС	16	1	3	4	8
2.4	Подходы, методы и модели формирования блочно-модульных структур гибких ХТС	3	0,5	0,5	-	2
3	**Раздел 3. Математическое моделирование индивидуальных, совмещенных и гибких химических производств.**	**25**	**3**	**2**	**6**	**14**
3.1	Математические постановки задач расчета индивидуальных, совмещенных и гибких схем	20	2	-	6	12
3.2	Определение времени выпуска многоассортиметной продукции при различных способах наработки ассортимента	5	1	2	-	2
4	**Раздел 4. Синтез индивидуальных и гибких химико-технологических систем в условиях полной определенности информации**	**28**	**4**	**6**	**4**	**14**
4.1	Структурный и структурно-параметрический синтез	5,5	0,5	1	2	2
4.2	Постановки задач синтеза индивидуальной химико-технологической системы как задач оптимизации	3	1	-	-	2
4.3	Постановки задач синтеза квазиоптимальных структур совмещенных и гибких химико-технологических систем	6,5	1,5	2	-	3

4.4	Синтез гибких ХТС при выпуске ассортимента группами	5	0,5	1,5	-	3
4.5	Постановка задачи размещения выпуска дополнительного ассортимента на оборудовании действующей ХТС и алгоритмы ее решения.	8	0,5	1,5	2	4
5	**Раздел 5. Методы и алгоритмы решения задач моделирования и синтеза гибких химико-технологических систем**	**10**	**2**	**2**	**-**	**6**
5.1	Методы синтеза сложных химико-технологических систем: декомпозиционный, эвристический, эволюционный.	4	1	-	-	3
5.2	Алгоритмы решения дискретно-непрерывных нелинейных задач синтеза гибких ХТС: метод полного перебора, методы локального поиска.	6	1	2	-	3
	ИТОГО	**108**	**16**	**16**	**16**	**60**

4.2. Содержание разделов дисциплины

Введение. Краткий исторический очерк развития отечественных и зарубежных гибких автоматизированных производственных систем (ГАПС) в химической и смежной отраслях промышленности: их особенности и области применения. Современные тенденции развития малотоннажной химии в России и за рубежом. Цели и задачи дисциплины. Основные понятия и определения.

Раздел 1. Подходы к созданию гибких химических производств

1.1. Способы организации гибких химических производств: периодические, полунепрерывные. Классификация химико-технологических систем. Специфика периодических процессов, их отличия от непрерывных. Понятие технологической операции, технологической стадии, модуля, блока, ХТС. Многоассортиментные химико-технологические системы: индивидуальные, совмещенные, гибкие.

1**.2. Типовая структура ГАПС в химической технологии**. Основные подсистемы ГАПС: химико-технологическая, транспортная, складская, информационно-управляющая. Модульный принцип организации аппаратурного оформления ГАПС.

Раздел 2. Теоретические основы моделирования гибких химических производств модульного типа

2.1. Гибкая ХТС как объект моделирования. Виды математических моделей, методы моделирования дискретно-непрерывных систем. Иерархическая структура моделей гибкой ХТС.

2.2. Моделирование типовых операций и одностадийных периодических процессов, реализуемых в емкостном оборудовании. Основные и вспомогательные технологические операции. Модели вспомогательных операций в аппаратурных модулях периодического действия: загрузки и выгрузки реагентов и перемещения реакционной массы. Моделирование операций нагревания (охлаждения) при постоянной и переменной температуре теплоносителя. Моделирование процессов перемешивания в гомогенных средах. Модели химических реакций с использованием уравнений формальной кинетики и тепловых процессов в периодических реакторах.

2.3. Моделирование одностадийных химико-технологических процессов в аппаратурных модулях периодического действия в индивидуальных, совмещенных и гибких ХТС. Задача о назначении технологических стадий и их аппаратурного оформления с учетом специфики создания совмещенных и гибких химических производств. Методы совмещения химико-технологических процессов. Формирование составов типовых технологических и аппаратурных модулей для реализации выпуска многоассортиментной продукции. Определение длительностей технологических циклов и построение временных диаграмм. Расчеты размеров основного и вспомогательного оборудования в аппаратурных модулях и выбор общего оборудования для реализации технологических стадий. Исследование изменения длительностей технологических циклов от размеров партий (порций) продуктов, перерабатываемых в модулях периодического действия.

2.4. Подходы, методы и модели формирования блочно-модульных структур гибких ХТС. Методы формирования аппаратурно-технологических блоков, формирования принципиальных структур ХТС. Особенности организации взаимодействия блоков.

Раздел 3. Математическое моделирование индивидуальных, совмещенных и гибких химических производств.

3.1. Математические постановки задач расчета индивидуальных, совмещенных и гибких схем: определение размеров оборудования ХТС заданной структуры, исследование технологических структур ХТС, соотношения для расчета согласующих емкостей в ХТС блочно-модульного типа.

3.2. Определение времени выпуска многоассортиметной продукции при различных способах наработки ассортимента: для схем, состоящих из аппаратов периодического действия с непосредственным взаимодействием стадий; для структур с параллельными аппаратами на стадиях; для схем с промежуточными согласующими емкостями, циклического выпуска ассортимента.

Раздел 4. Синтез индивидуальных и гибких химико-технологических систем в условиях полной определенности информации

4.1. Структурный и структурно-параметрический синтез. Обобщенный подход к синтезу многоассортиментных ХТС: основные этапы, задачи, результаты.

4.2. Постановки задач синтеза индивидуальной химико-технологической системы как задач оптимизации, включающей аппараты периодического и полунепрерывного действия и согласующие емкости, при ограничении на срок выпуска.

4.3. Постановки задач синтеза квазиоптимальных структур совмещенных и гибких химико-технологических систем: критерии оптимизации, ограничения. Алгоритмы решения задач структурного синтеза ХТС с согласующими ёмкостями и параллельными аппаратами.

4.4. Синтез гибких ХТС при выпуске ассортимента группами. Постановки задач классификации ассортимента на группы выпуска и методы их решения: теоретико-множественный, матричный. Сетевые модели выпуска ассортимента группами и формирование ограничений на срок выпуска продуктов группами. Постановки задач синтеза гибких ХТС при выпуске ассортимента группами постоянного состава как задач оптимизации.

4.5. Постановка задачи размещения выпуска дополнительного ассортимента на оборудовании действующей ХТС и алгоритмы ее решения.

Раздел 5. Методы и алгоритмы решения задач моделирования и синтеза гибких химико-технологических систем

5.1. Методы синтеза сложных химико-технологических систем: декомпозиционный, эвристический, эволюционный.

5.2. Алгоритмы решения дискретно-непрерывных нелинейных задач синтеза гибких ХТС и организации выпуска ассортимента: метод полного перебора, методы локального поиска, эвристические методы.

5. СООТВЕТСТВИЕ СОДЕРЖАНИЯ ТРЕБОВАНИЯМ К РЕЗУЛЬТАТАМ ОСВОЕНИЯ ДИСЦИПЛИНЫ

№	Требования к освоению дисциплины и компетенции	Раздел 1	Раздел 2	Раздел 3	Раздел 4	Раздел 5
	Знать:					
1	основные понятия и определения в области создания гибких автоматизированных производственных систем в химической технологии (понятия технологического и аппаратурного модуля, блока, технологической и организационной структур гибких химико-технологических систем)	+	+	+		
2	модели основных и вспомогательных операций и стадий в аппаратурных модулях периодического действия		+			
3	способы организации выпуска многоассортиментной химической продукции на оборудовании совмещенной и гибкой ХТС (последовательно, циклически, группами)	+	+	+		
4	модели индивидуальных, совмещенных и гибких химико-технологических систем с различными способами организации выпуска многоассортиментной продукции и модели размещения продуктов дополнительного ассортимента на оборудовании действующей ХТС		+	+	+	
5	основные методы и алгоритмы решения задач синтеза индивидуальных,			+	+	+

	совмещенных и гибких химико-технологических систем в детерминированных условиях					
6	основные методы классификации ассортимента продукции на группы совместного выпуска на гибкой химико-технологической системе				+	
	Уметь:					
7	проводить расчеты по моделированию типовых процессов в аппаратурных модулях периодического действия		+			
8	строить временные диаграммы функционирования аппаратурных модулей, блоков, индивидуальных, совмещенных и гибких химико-технологических систем при различных способах наработки продуктов ассортимента	+	+	+	+	
9	решать типовые задачи моделирования и синтеза индивидуальных, совмещенных и гибких химико-технологических систем в детерминированных условиях и размещения дополнительного ассортимента на оборудовании синтезированной или действующей ХТС	+	+	+	+	+
10	проводить классификацию продуктов ассортимента на возможные группы совместного выпуска с использованием теоретико-множественных и матричных методов				+	
	Владеть:					
11	навыками использования блочно-модульного подхода к формированию принципиальных структур индивидуальных,	+	+	+	+	

	совмещенных и гибких химико-технологических систем					
12	навыками использования специализированного программного обеспечения для решения задач моделирования и синтеза индивидуальных, совмещенных, гибких химико-технологических систем и размещения продуктов дополнительного ассортимента для действующих, реконструируемых и модернизируемых предприятий малотоннажной химической и смежных отраслей промышленности		+	+	+	+
В результате освоения дисциплины студент должен приобрести следующие ***компетенции:***						
	Общепрофессиональные компетенции (ОПК)**:**					
13	способность использовать основные законы естественнонаучных дисциплин в профессиональной деятельности, применять методы математического анализа и моделирования, теоретического и экспериментального исследования (ОПК-2)		+	+	+	+
	Профессиональные компетенции (ПК):					
14	способность участвовать в совершенствовании технологических процессов с позиций энерго- и ресурсосбережения, минимизации воздействия на окружающую среду (ПК-2);	+	+	+	+	+
15	способность моделировать энерго- и ресурсосберегающие процессы в промышленности (ПК-16)		+	+	+	+

6. ПРАКТИЧЕСКИЕ И ЛАБОРАТОРНЫЕ ЗАНЯТИЯ

6.1. Практические занятия

Примерные темы практических занятий по дисциплине. Предусмотрены практические занятия обучающегося бакалавриата в объеме 16 акад. ч. (6 акад. ч раздел 2; 2 ч. модуль 3; 6 акад. ч раздел 4; 2 ч. раздел 5).

№ п/п	№ раздела дисциплины	Темы практических занятий	Часы
1	2.2	Практическое занятие 1. Моделирование одностадийных химико-технологических процессов в аппаратурном модуле периодического действия в составе совмещенной ХТС с использованием эвристических алгоритмов направленного поиска. Расчет размеров основного и вспомогательного оборудования, выбор общего оборудования	3
2	2.3	Практическое занятие 2. Расчеты длительностей операций загрузки/выгрузки, нагревания/охлаждения в аппаратурных модулях периодического действия в совмещенных или гибких ХТС	2.5
3	2.4	Практическое занятие 3. Определение длительностей технологических циклов. Построение временных диаграмм функционирования аппаратурного модуля	0.5
4	3.2	Практическое занятие 4. Построение временных диаграмм для циклического выпуска ассортимента на совмещенной ХТС	2
5	4.1	Практическое занятие 5. Определение параметров совмещенной или гибкой ХТС при ограничениях на размеры стандартного оборудования и плановый срок выпуска	1
6	4.3	Практическое занятие 6. Решение задачи синтеза совмещенной ХТС при ограничениях на коэффициенты заполнения оборудования, поиск размеров партий эвристическими алгоритмами	2
7	4.4	Практическое занятие 7. Решение задачи классификации ассортимента на группы выпуска. Построение сетевых и временных диаграмм	1.5
8	4.5	Практическое занятие 8. Решение задачи размещения дополнительного ассортимента	1.5
9	5	Практическое занятие 9 Алгоритмы поиска оптимальных структур ХТС с согласующимися емкостями	2

6.2. Лабораторные занятия

Лабораторный практикум по дисциплине «Математическое моделирование и методы синтеза гибких химических производств» выполняется в соответствии с Учебным планом и занимает 16 акад. ч. Лабораторные работы охватывают 3 раздела дисциплины. В практикум входит 5 работ, примерно от 2 до 6 академических часа на каждую работу. Выполнение лабораторного практикума способствует закреплению материала, изучаемого в дисциплине «Математическое моделирование и методы синтеза гибких химических производств», а также способствует приобретению практических навыков составления математических моделей гибких химических производств как сложных иерархических систем с использованием методов декомпозиции на отдельные подсистемы, блоки, модули. А также - практических навыков использования математических моделей химико-технологических процессов и систем для исследования поведения объекта в различных условиях ведения процессов и функционирования гибких автоматизированных производственных систем с использованием средств компьютерной техники.

Максимальное количество баллов за выполнение лабораторного практикума составляет 58 баллов (максимально от 10 до 13 баллов за каждую работу). Количество работ и баллов за каждую работу может быть изменено в зависимости от их трудоемкости. Общий рейтинг по дисциплине представлен далее в разделе 8.1.

Примеры лабораторных работ и разделы, которые они охватывают

№ п/п	№ раздела дисциплины	Наименование лабораторных работ	Часы
1	2	Наименование лабораторной работы 1. Моделирование одностадийного химико-технологического процесса в аппаратурном модуле периодического действия с использованием о комплекса Duration	6
2	3	Наименование лабораторной работы 2. Исследование циклического выпуска ассортимента с использованием специализированного программного обеспечения I2S	2
2	3	Наименование лабораторной работы 3. Моделирование индивидуальной ХТС периодического и полунепрерывного действия с использованием специализированного программного обеспечения SofCes	4
3	4	Наименование лабораторной работы 4. Синтез совмещенной или гибкой ХТС периодического и полунепрерывного действия с использованием специализированного программного обеспечения SofCes	2
4	4	Наименование лабораторной работы 5. Размещение третьего продукта на совмещенной ХТС периодического и полунепрерывного действия с использованием специализированного программного обеспечения SofCes	2

7. САМОСТОЯТЕЛЬНАЯ РАБОТА

Рабочей программой дисциплины «Математическое моделирование и методы синтеза гибких химических производств» предусмотрена самостоятельная работа студента бакалавриата в объеме 60 ч в семестре. Самостоятельная работа проводится с целью углубления знаний по дисциплине и предусматривает:
– ознакомление и проработку рекомендованной литературы, работу с электронно-библиотечными системами, включая переводы публикаций из научных журналов, цитируемых в базах Scopus, Web of Science, Chemical Abstracts, РИНЦ;
–посещение отраслевых выставок и семинаров;
–подготовку к выполнению контрольных работ по материалу лекционного курса;
–использование тестов промежуточного контроля знаний междисциплинарной автоматизированной системы обучения (АСО) для проверки знаний по отдельным разделам дисциплины.
– подготовку к сдаче зачета и лабораторного практикума по курсу.

Планирование времени на самостоятельную работу, необходимого на изучение дисциплины, студентам лучше всего осуществлять на весь период изучения, предусматривая при этом регулярное повторение пройденного материала. Материал, законспектированный на лекциях, необходимо регулярно дополнять сведениями из литературных источников, представленных в рабочей программе. При работе с указанными источниками рекомендуется составлять краткий конспект материала, с обязательным фиксированием библиографических данных источника.

8. ПРИМЕРЫ ОЦЕНОЧНЫХ СРЕДСТВ ДЛЯ КОНТРОЛЯ ОСВОЕНИЯ ДИСЦИПЛИНЫ

По дисциплине «Математическое моделирование и методы синтеза гибких химических производств» предусмотрены следующие баллы текущего контроля освоения дисциплины:

- Контрольная работа №1 (раздел 2) – 15 баллов;
- Контрольная работа №2 (раздел 4) – 12 баллов;
- Лабораторная работа №1(раздел 2) – 13 баллов;
- Лабораторная работа №2 (раздел 3) – 10 баллов;
- Лабораторная работа №3 (раздел 3) – 12 баллов;
- Лабораторная работа №4 (раздел 4) – 13 баллов;
- Лабораторная работа №5 (раздел 4) – 10 баллов;
- Итоговый тест (зачет) по теоретическому материалу – 15 баллов.

8.1. Примеры контрольных работ для текущего контроля освоения дисциплины

Для текущего контроля предусмотрено 2 контрольных работы. Тематика контрольных работ следующая:

- Контрольная работа №1 «Определение длительности технологических операций химико-технологического процесса»;
- Контрольная работа №2 «Синтез многоассортиментных ХТС».

Раздел 2 Пример контрольной работы № 1 «Определение длительности технологических операций химико-технологического процесса». Максимальная оценка – 15 баллов. Контрольная работа содержит 1 задачу.

Вариант 1(а) (15 баллов)

Дано:

Химико-технологический процесс реализуется в аппаратурном модуле и включает следующие технологические операции: загрузка сырья и загрузка добавляемого потока при температуре реакции, химическое превращение, охлаждение, выгрузка реакционной массы самотеком через нижний штуцер в аппарат следующей стадии. Модуль предназначен для выпуска двух продуктов. В состав модуля входит основной аппарат (емкостной, стальной с рубашкой) и два мерника (один - для сырья, другой - для добавляемого потока). Последовательность технологических операций для каждого из продуктов одинакова.

Исходные данные:

1) размеры партий: 1-го продукта $q_1^{вых} = [60;150], кг$; 2-го продукта $q_2^{вых} = [30;100], кг$;

2) плотности входных потоков: 1-го продукта $\rho_1^{вх} = 800$ кг/м^3, 2-го продукта $\rho^{вх}{}_2 = 1100$ кг/м^3; плотности добавляемых потоков $\rho_1^{доб} = 1050$ кг/м^3; $\rho_2^{доб} = 950$ кг/м^3;

3) коэффициенты заполнения мерников и аппаратов: верхний $\overline{\varphi} = 0{,}9$; нижний $\underline{\varphi} = 0{,}2$;

4) расходные коэффициенты добавочных потоков: $s_1^{доб/вых} = 0{,}25$; $s_2^{доб/вых} = 0{,}15$;

5) стандартные размеры оборудования:

Таблица 1. Стандартный ряд мерников

D, м	0,2	0,3	0,4	0,5	0,6	0,7	0,8	1,0	1,2
H, м	0,3	0,5	0,6	0,8	0,8	0,9	1,0	1,5	1,8
V, м^3	0,0094	0,0353	0,075	0,157	0,226	0,346	0,502	1,177	2,034

Таблица 2. Диаметры штуцеров

$d_ш$, м	0,01	0,02	0,03	0,04	0,05

Таблица 3. Стандартный ряд емкостных аппаратов

V, м^3	0,01	0,025	0,04	0,063	0,1	0,16	0,25	0,4	0,63	1,0
$m_{ап}$, кг	300	320	360	370	420	460	480	500	600	650

6) Отношение диаметра аппарата к высоте : $d_{ап} : H_{ап} = 1:2$.

7) коэффициенты расхода: $\mu_1^{сырья} = 0{,}7$; $\mu_2^{сырья} = 0{,}8$; $\mu_1^{доб} = 0{,}6$; $\mu_2^{доб} = 0{,}7$; $\mu_1^{вых} = \mu_2^{вых} = 0{,}8$;

8) длительности химических реакций: $\tau_1^{х.р.} = 3$ часа, $\tau_2^{х.р.} = 4$ часа;

9) Данные для расчета теплообменных операций

операция	Продукт 1		Продукт 2	
	$t_р$, ^{0}C	$t_к$, ^{0}C	$t_р$, ^{0}C	$t_к$, ^{0}C
охлаждение	25	10	50	15

Охлаждающий агент - вода:
$t = 2\ ^0C$
Теплоёмкость аппарата из стали:
$C_{реакт} = C_{сталь} = 485\ Дж/(кг \cdot К)$

Теплоёмкости реакционных масс в аппарате:
$C_1 = 1800\ Дж/(кг \cdot К);\ C_2 = 1500\ Дж/(кг \cdot К)$
Коэффициенты теплопередачи: $К_1$ = 500 Вт/(м^2·К); $К_2$ = 480 Вт/(м^2·К)
Расчетная поверхность теплопередачи в выбранном аппарате не должна превышать:
$F^{т/б}$ = 1,6 м^2

Определить:
- постадийные материальные индексы;
- допустимые размеры партий продуктов, поиск вести от минимальных размеров партий $q_1 = 60$ кг, $q_2 = 30$ кг по увеличению;
- требуемые размеры емкостного аппарата и мерников;
- длительности технологических операций загрузки, выгрузки, охлаждения для каждого из продуктов;
- построить временную диаграмму работы аппаратурного модуля.

Аналогичное задание на контрольную работу (вариант 1б) выдается другому студенту (напарнику по лабораторной работе). Отличие варианта 1б в том, что поиск ведется от максимальных размеров партий продуктов $q_1 = 150$ кг, $q_2 = 100$ кг по уменьшению. В результате получаются разные размеры основного и вспомогательного оборудования, длительности вспомогательных операций. Полученные результаты студенты должны сравнить и сделать выводы.

Раздел 4. Пример контрольной работы № 2 «Синтез многоассортиментных ХТС». Максимальная оценка – 12 баллов. Контрольная работа содержит 1 задание. Приводятся 2 разных типовых варианта заданий. Студентам выдается один из двух типовых вариантов.

Вариант 1. Структурный синтез ХТС с согласующимися емкостями

Задана следующая структура взаимодействия передающей (*j*) и принимающей (*j+1*) стадий через согласующую емкость, длительности стадий и объемы потоков:

Стадия	*j*	*j+1*
Количество аппаратов, *N*	2	1
Длительности стадий, *τ*, час		
Продукт 1	6	8
Продукт 2	9	5
Продукт 3	3	7
Объемы потоков:	Выходящих со стадии *j*, $\upsilon_j^{вых}$,м^3	Поступающих на стадию *j+1*, $\upsilon_{j+1}^{вх}$,м^3
Продукт 1	20	30
Продукт 2	60	15
Продукт 3	45	60

1. Требуется построить схему взаимодействия стадий;
2. Определить необходимость использования емкостей для каждого продукта и требуемые размеры емкостей;

3. Выбрать общие емкости из стандартного ряда: $V'_{st,j} = [3, 4, 5, 6.3, 8, 10, 12.5, 16, 20, 30, 50, 80, 100]$ м^3 (коэффициенты заполнения в емкости не учитывать);
4. Построить временные диаграммы функционирования стадий через согласующую емкость с учетом их выбранных размеров для каждого продукта;

Вариант № 11. Синтез многоассортиментной ХТС периодического действия

Задана многопродуктовая $4^{\underline{x}}$ стадийная совмещенная ХТС для выпуска $2^{\underline{x}}$ продуктов в количестве PR_1 = 1000 кг, PR_2 = 2000 кг за плановый срок $T_{пл}$ = 1000 час.

Диапазоны размеров партий $q_1 = [60 \div 750]$ кг, $q_2 = [50 \div 600]$ кг.

Исходная структура включает по одному аппарату на стадии.

Заданы:

1) Соотношения потоков:

$$S_{ij}^{вх/вых} = \begin{bmatrix} 0{,}3 & 0{,}6 & 0{,}8 & 0{,}3 \\ 0{,}8 & 0{,}5 & 0{,}75 & 0{,}5 \end{bmatrix}, \; S_{ij}^{доб/вых} = \begin{bmatrix} 0{,}7 & 0{,}4 & 0{,}2 & 0{,}7 \\ 0{,}2 & 0{,}5 & 0{,}25 & 0{,}5 \end{bmatrix}.$$

2) Плотности потоков, кг/м^3:

$$\rho_{i,j}^{вх} = \begin{bmatrix} 1100 & 1050 & 1090 & 1150 \\ 1200 & 1100 & 1130 & 1150 \end{bmatrix}, \; \rho_{i,j}^{доб} = \begin{bmatrix} 1200 & 950 & 1100 & 1000 \\ 1000 & 950 & 1200 & 1000 \end{bmatrix}.$$

3) Нижние и верхние коэффициенты заполнения для всех аппаратов и продуктов одинаковы и равны: $\underline{\varphi}_{ij} = 0{,}1$; $\overline{\varphi}_{ij} = 0{,}9$ ($i = \overline{1,2}$; $j = \overline{1,4}$).

4) Стандартные размеры аппаратов на стадиях, м^3:

$$V_j^{st} = \begin{bmatrix} 0{,}1 & 0{,}2 & 0{,}3 & 0{,}4 & 0{,}5 \\ 0{,}4 & 0{,}5 & 0{,}84 & 1{,}0 & 1{,}25 \\ 0{,}1 & 0{,}165 & 0{,}37 & 0{,}69 & 1{,}0 \\ 0{,}056 & 0{,}102 & 0{,}152 & 0{,}303 & 0{,}72 \end{bmatrix}.$$

5) Длительности стадий, τ_{ij}, заданы для минимальных размеров партий, час:

$$\tau_{ij} = \begin{bmatrix} 7 & 8 & 4 & 10 \\ 12 & 6 & 8 & 5 \end{bmatrix}.$$

6) Длительности промывок при переходе с продукта на продукт:

$$\theta_{j12} = \theta_{j21} = 15 \text{ час } (j = \overline{1,4})$$

Требуется:

1) Определить фактическое время наработки ассортимента при последовательном выпуске продуктов в полном объеме для минимальных и максимальных размеров партий, и при необходимости скорректировать размеры партий пропорционально заданным производительностям.
2) Определить плотности выходных потоков на стадиях и постадийные материальные индексы.
3) Определить требуемые объемы аппаратов на стадиях для выпуска многоассортиментной продукции для заданных или скорректированных граничных условий, исходя из планового срока выпуска (если имела место корректировка).

4) Подобрать стандартное оборудование. Рассчитать реальные коэффициенты заполнения для каждого из продуктов.
5) Для одного из вариантов построить временную диаграмму выпуска ассортимента последовательно в полном объеме.

8.2. Примеры вариантов лабораторных работ для текущего контроля знаний по дисциплине

Предусмотрено выполнение 4 взаимосвязанных лабораторных работы 1, 3-5 и лабораторной работы 2 по циклическому выпуску ассортимента:

- Лабораторная работа №1. Моделирование одностадийного химико-технологического процесса в аппаратурном модуле периодического действия с использованием программного комплекса Duration;
- Лабораторная работа № 2. Исследование циклического выпуска ассортимента с использованием специализированного программного обеспечения I2S
- Лабораторная работа №3. Моделирование индивидуальной ХТС периодического и полунепрерывного действия с использованием специализированного программного обеспечения SofCes;
- Лабораторная работа №4. Синтез совмещенной или гибкой ХТС периодического и полунепрерывного действия с использованием специализированного программного обеспечения SofCes;
- Лабораторная работа №5. Размещение третьего продукта на совмещенной ХТС периодического и полунепрерывного действия с использованием специализированного программного обеспечения SofCes.

Лабораторные работы выполняются в подгруппах из двух человек. Первая лабораторная работа выполняется на основе вариантов контрольной работы (пример – вариант 1а и аналог 1б).

Лабораторная работа №1 «Моделирование одностадийного химико-технологического процесса в аппаратурном модуле периодического действия с использованием программного комплекса Duration».
Вариант 1 (15 баллов)

Дано:

Химико-технологический процесс реализуется в аппаратурном модуле и включает следующие технологические операции: загрузка сырья и загрузка добавляемого потока, самонагревание до температуры реакции, химическое превращение, охлаждение, выгрузка реакционной массы самотеком через нижний штуцер в аппарат следующей стадии. Модуль предназначен для выпуска двух продуктов. В состав модуля входит основной аппарат (емкостной, стальной с рубашкой) и два мерника (один - для сырья (входной поток), другой - для добавляемого потока). Последовательность технологических операций для каждого из продуктов одинакова.

Исходные данные:

1) размеры партий: 1-го продукта $q_1^{вых} = [60;150], кг$; 2-го продукта $q_2^{вых} = [30;100], кг$;

2) плотности входных потоков: 1-го продукта $\rho_1^{вх} = 800$ кг/м^3, 2-го продукта $\rho^{вх}{}_2 = 1100$ кг/м^3; плотности добавляемых потоков $\rho_1^{доб} = 1050$ кг/м^3; $\rho_2^{доб} = 950$ кг/м^3;

3) коэффициенты заполнения мерников и аппаратов: верхний $\overline{\varphi} = 0{,}9$; нижний $\underline{\varphi} = 0{,}2$;

4) расходные коэффициенты добавочных потоков: $s_1^{доб/вых} = 0{,}25$; $s_2^{доб/вых} = 0{,}15$;

5) стандартные размеры оборудования:

Таблица 1. Стандартный ряд мерников

D, м	0,2	0,3	0,4	0,5	0,6	0,7	0,8	1,0	1,2
H, м	0,3	0,5	0,6	0,8	0,8	0,9	1,0	1,5	1,8
V, $м^3$	0,0094	0,0353	0,075	0,157	0,226	0,346	0,502	1,177	2,034

Таблица 2. Диаметры штуцеров

$d_{ш}$,м	0,01	0,02	0,03	0,04	0,05

Таблица 3. Стандартный ряд емкостных аппаратов

V ,$м^3$	0,01	0,025	0,04	0,063	0,1	0,16	0,25	0,4	0,63	1,0
$m_{ап}$, кг	300	320	360	370	420	460	480	500	600	650

6) Отношение диаметра аппарата к высоте : $d_{ап} : H_{ап} = 1:2$.

7) коэффициенты расхода: $\mu_1^{сырья} = 0{,}7$; $\mu_2^{сырья} = 0{,}8$; $\mu_1^{доб} = 0{,}6$; $\mu_2^{доб} = 0{,}7$; $\mu_1^{вых} = \mu_2^{вых} = 0{,}8$;

8) длительности химических реакций: τ_1 x.p.= 3 часа, τ_2 x.p.= 4 часа;

9) Данные для расчета теплообменных операций

операция	Продукт 1		Продукт 2	
	$t_р$, ^0C	$t_к$, ^0C	$t_р$, ^0C	$t_к$, ^0C
охлаждение	25	10	50	15

Охлаждающий агент - вода:
$t = 2\ ^0C$
Теплоёмкость аппарата из стали:
$C_{реакт} = C_{сталь} = 485\ Дж/(кг \cdot К)$
Теплоёмкости реакционных масс в аппарате:
$C_1 = 1800\ Дж/(кг \cdot К);\ C_2 = 1500\ Дж/(кг \cdot К)$
Коэффициенты теплопередачи: $К_1$ = 500 Вт/($м^2$·К); $К_2$ = 480 Вт/($м^2$·К)
Расчетная поверхность теплопередачи в выбранном аппарате не должна превышать:
$F^{т/б} = 1{,}6\ м^2$
Длительность самонагревания перед химической реакцией:
$\tau_1^{нагр} = 5мин,\quad \tau_2^{нагр} = 10мин.$

<u>Требуется выполнить</u>:

1) С использованием программы для подбора оборудования в составе аппаратурного модуля и расчета длительностей технологических операций - Duration, определить все допустимые размеры емкостного аппарата и мерников и допустимые размеры партий продуктов. Поиск вести от минимальных размеров партий $q_1 = 60$кг, $q_2 = 30$кг (по увеличению и уменьшению) и от максимальных размеров партий $q_1 = 150$кг, $q_2 = 100$ кг (по уменьшению и увеличению). Полученные результаты расчетов сохранить в протоколы и на их основе сформировать таблицы (см. в примере типового отчета или в требованиях к отчету);
2) С использованием программы Duration, определить длительности технологических операций загрузки, выгрузки, охлаждения и длительности технологических циклов работы аппаратного модуля для каждого продукта. Основные результаты внести в таблицы;

3) Сравнить полученные в п. 1) и п. 2) результаты машинных расчетов с результатами ручных расчетов, выполненных в контрольной работе;
4) По заданию преподавателя проверить ручным расчетом некоторые значения машинного расчета по выбору оборудования и расчету длительностей технологических циклов;
5) Сделать выводы по работе.

Лабораторная работа № 2 «Исследование циклического выпуска ассортимента с использованием специализированного программного обеспечения I2S»

Вариант №1

1. С использованием программного приложения определить лучшие последовательности выпуска ассортимента по общему времени наработки и времени простоев оборудования.

Продукты выпускаются по одной партии.

Длительности обработки каждого продукта (i) на конкретном аппарате (j) τ_{ji}, час:

j \ i	1	2	3	4
1	2	1	2	2
2	1	1	3	3
3	2	2	1	2
4	3	3	3	1
5	2	5	3	3

Длительности переналадок аппаратов с производства одного продукта на другой $\theta_{j(i-1)i}$, где i – номер продукта, а j – номер аппарата, час:

	$\theta_{1(i-1)i}$				$\theta_{2(i-1)i}$				$\theta_{3(i-1)i}$			
Продукты	**1**	**2**	**3**	**4**	**1**	**2**	**3**	**4**	**1**	**2**	**3**	**4**
1	0	1	2	1	0	1	2	4	0	1	1	2
2	2	0	3	2	2	0	1	1	3	0	1	1
3	1	2	0	3	2	1	0	2	2	1	0	1
4	1	3	2	0	2	3	1	0	3	1	1	0
	$\theta_{4(i-1)i}$				$\theta_{5(i-1)i}$							
Продукты	**1**	**2**	**3**	**4**	**1**	**2**	**3**	**4**				
1	0	2	1	1	0	2	1	2				
2	3	0	2	2	1	0	1	2				
3	2	2	0	2	2	2	0	2				
4	2	1	2	0	1	1	3	0				

2. Для всех последовательностей выпуска ассортимента построить графические зависимости. Ручным расчетом проверить правильность машинного расчета не менее, чем для трех последовательностей (по заданию преподавателя).

3. Для одной последовательности (по заданию преподавателя) построить временную диаграмму вручную.

Задание на лабораторную работу 3

«Синтез индивидуальной ХТС периодического и полунепрерывного действия с использованием специализированного программного обеспечения SofCes»

Вариант 1

Разработка оптимальной схемы производства 15 т/год п-циклогексилацетофенола (производство тетриндола)

Задание на работу:

1. Изучить фрагмент технологического регламента получения продукта (см далее стадии ТП-2.1-ТП-2.3).
2. Представить технологические стадии процесса в виде последовательности технологических операций.
3. Составить уравнения пооперационного и постадийного материального баланса. Подготовить исходные данные для машинного расчета (соотношения потоков, плотности потоков, длительности стадий).
4. Записать математическую постановку задачи синтеза оптимального варианта ХТС.
5. Определить диапазон размера партии продукта, рассчитать характеристический размер технологических аппаратов из стандартных рядов (т.е. выполнить ручной расчет одного из допустимых вариантов схемы (по заданию преподавателя)).
6. Построить временной график работы технологического оборудованияи определить продолжительность цикла ХТС.
7. Рассчитать капитальные затраты на оборудование ХТС. Вычислить коэффициент использования технологического оборудования, оценить эффективность работы основных аппаратов ХТС. Использовать пути интенсификации схемных решений.
8. Синтезировать оптимальный вариант многостадийной однопродуктовой ХТС, используя прикладное программное обеспечение комплекса «SoF CES».
9. Сравнить результаты машинного и ручного расчетов. Сделать выводы.

Технологический регламент процесса получения продукта

ТП-2.1. Получение алюминиевого комплекса п-циклогексилацетофенола

П-циклогексилацетофенол получают ацетилированием циклогексилбензола уксусным ангидридом в присутствии хлористого алюминия (безводного в хлористом метилене). Процесс проводят при соотношении компонентов циклогексилбензол:алюминий хлористый:уксусный ангидрид 1:2,26:1,3.

При проведении реакции следует строго соблюдать порядок загрузки реагентов,так как нарушения порядка ведет к ухудшению качества выхода п-циклогексилацетофенона. Прибавление хлористого алюминия следует проводить к охлажденному хлористому метилену: при загрузке при комнатной температуре продукт получается более окрашенным.

Реакция экзотермична, при проведении реакции необходимо хорошее наружное охлаждение.

В аппарат Р-23 из мерника М-26 загружают товарный хлористый метилен и отгон со стадии ТП-3. Массу охлаждают до температуры –6°С, и из мерника М-25 загружают уксусный ангидрид с такой скоростью, чтобы температура в реакционной массе не поднималась выше –1°С. Прибавление уксусного ангидрида проходит со скоростью 0,79 кг/ч за 1 час 30 минут. Дают выдержку 15 минут при температуре –3°С и добавляют из мерника М-28 циклогексилбензол со скоростью 1,44 кг/ч, поддерживая температуру –3°С. Затем выдерживают при этой температуре. Реакционную массу выгружают в сборник СБ-29 и передают на ТП-2.2а.

ТП-2.2а. Разложение алюминиевого комплекса п-циклогексилацетофенона

В аппарат Р-30 загружают из мерника М-31 соляную кислоту и при перемешивании из сборника СБ-29 прибавляют хлористометиленовый раствор алюминиевого комплекса

со скоростью 16,3 кг/ч, чтобы температура в массе не поднималась выше 180°С. После окончания разложения алюминиевого комплекса соляной кислотой, охлаждение прекращают, реакционную массу передают в мерник.

ТП-2.3. Экстракция п-циклогексилацетофенона хлористым метиленом

Реакционную массу из мерника М-32 передают на делительную воронку Р-34 и дают массе отстояться в течение 10 минут для разделения слоев. Нижний хлористометиленовый слой, содержащий циклогексилацетофенон и кислотные примеси, сливают в сборник СБ-38. К верхнему водному слою, содержащему остатки циклогексилацетофенона, загружают хлористый метилен и отгон со стадии ТП-3, перемешивают в течение от 3 до 5 минут, дают массе отстояться в течение 10 минут для разделения слоев. Нижний хлористометиленовый слой сливают в сборник СБ-38. Экстракцию циклогексилацетофенона из водного слоя повторяют еще раз для извлечения продукта. Верхний – кислый слой после разложения алюминиевого комплекса собирают в сборник СБ-35. Объединенные хлористо-метиленовые экстракты с помощью вакуума загружают в делительную воронку Р-34 из сборника СБ-38, а из мерника М-19 загружают воду, перемешивают 5 – 7 минут, дают отстояться в течение 10 минут для разделения слоев. Нижний слой выгружают в сборник СБ-38, верхний - сборник СБ-36.

Для промывки хлористо-метиленового экстракта от кислоты из сборника СБ-38 с помощью вакуума загружают в делительную воронку Р-34 и из мерника М-21 - раствор соды. Перемешивают в течение 7 минут. Дают отстояться в течение 10 минут для разделения слоев. Нижний хлористо-метиленовый слой сливают в сборник СБ-38, верхний - собирают в сборник СБ-37.

Потоковая схема

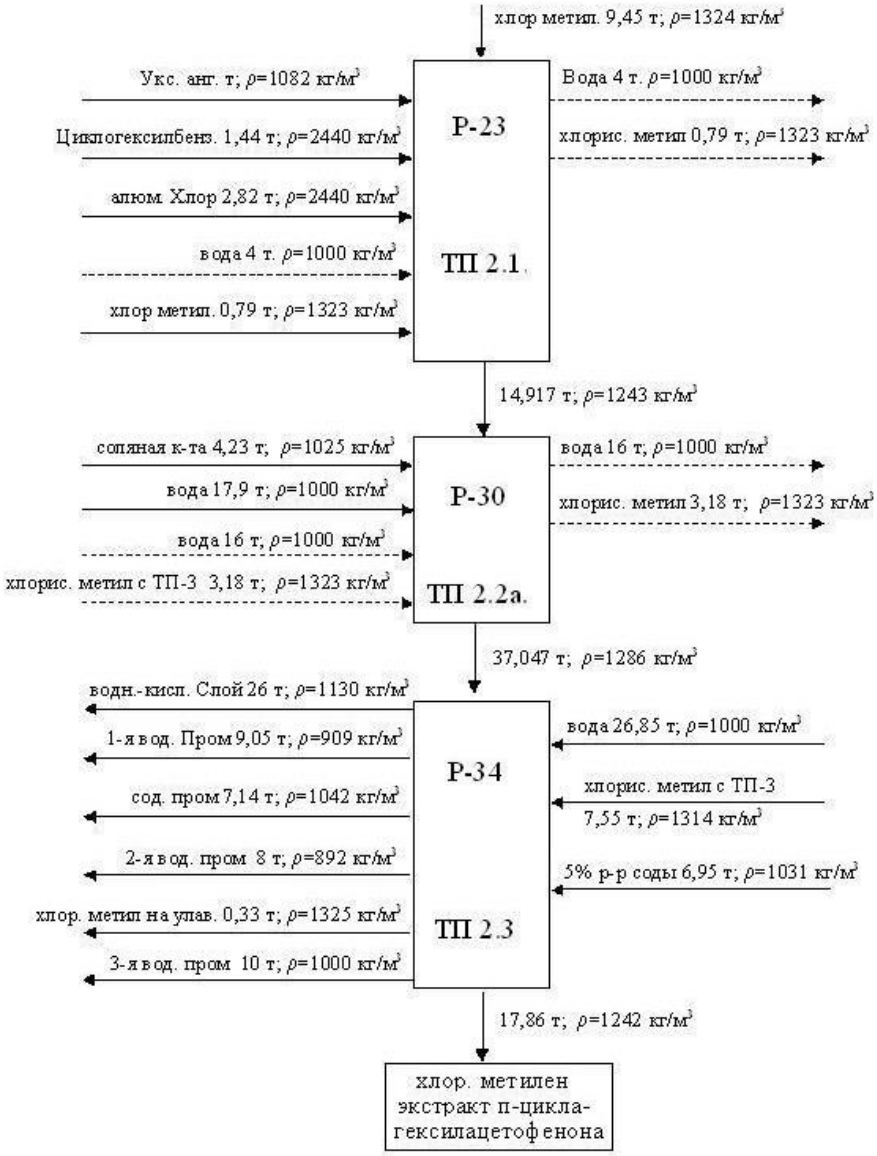

Хлористометиленовый экстракт с помощью вакуума загружают в делительную воронку Р-34 и из мерника М-19 загружают воду. Перемешивают в течение 5 – 7 минут, дают массе отстояться в течение 10 минут для разделения слоев. Хлористометиленовый слой сливают в сборник СБ-38. Водную промывку повторяют еще раз. Верхний водный слой сливают в сборник СБ-30, хлористометиленовый слой собирают в сборник СБ-38 и направляют на ТП-3.

Материальный баланс
ТП-2.1

Приход				**Расход**			
Компонент	**ρ кг/м³**	**т**	**м³**	**Компонент**	**ρ кг/м³**	**т**	**м³**
Хлористый метилен	1324	9,45	7,14	Реакционная масса	1243	14,917	12,0
Циклогексилбензол	2440	1,44	0,59				
Уксусный ангидрид	1082	1,2	1,11				
Хлористый алюминий	2440	2,82	1,16				
Σ		**14,917**	**10,94**	**Σ**	**1243**	**14,917**	**12,0**
Хлористый метилен	1323	0,79	0,60	Хлористый метилен	1323	0,79	0,60

Вода	1000	4	4	Вода	1000	4	4
Σ		**4,79**		**Σ**		**4,79**	

ТП-2.2 а

Приход				**Расход**			
Компонент	**ρ кг/м³**	**т**	**м³**	**Компонент**	**ρ кг/м³**	**т**	**м³**
Реакционная масса	1243	14,917	12,0	Реакционная масса	1286	37,047	28,81
соляная кислота	1025	4,23	4,1				
вода	1000	17,9	17,9				
Σ		**37,047**	**34**	**Σ**	**1286**	**37,047**	**28,81**
Хлористый метилен	1323	3,18	2,40	Хлористый метилен	1323	3,18	2,40
Вода	1000	16	16	Вода	1000	16	16
Σ				**Σ**			

ТП-2.3

Приход				**Расход**			
Компонент	**ρ кг/м³**	**т**	**м³**	**Компонент**	**ρ кг/м³**	**т**	**м³**
реакционная масса	1286	37,047	26,48	в-кислый слой	1130	26	23,01
хлористый метилен	1314	7,55	5,75	хлорметилен ул.	1325	0,33	0,25
				Хлор-метилен экстракт п-циклагексилацетофенона	1242	17,86	14,38
Σ		**44,6**		**Σ**		**44,2**	
Вода на промывку	1000	26,85	26,85	1 вода промыв.	909	9,05	9,96
				2 вода промыв.	892	8	8,97
				3 вода промыв.	1000	10	10
сода 5%	1031	6,95	6,74	сода пром.	1042	7,14	8,97

Задание на лабораторную работу 4
«Синтез совмещенной или гибкой ХТС периодического и полунепрерывного действия с использованием специализированного программного обеспечения SofCes»

Вариант 1

Разработать оптимальную схему *производства 15 т/год тетриндола и 10 т/год арбидола.*

Технологический регламент для производства 1 продукта (тетриндола) см. в лабораторной работе №3.

Задание на работу

1. Изучить технологические регламенты получения продуктов.

2. Подготовить информацию по технологическим процессам и аппаратуре для машинного расчета многопродуктовой ХТС. Необходимые данные взять из технологических регламентов.
3. Синтезировать допустимые варианты многопродуктовой ХТС и выбрать оптимальный, используя прикладное программное обеспечение комплекса «SoF CES». Представить в отчете алгоритм синтеза, стратегию поиска допустимых и оптимального варианта.
4. Сравнить результаты машинного и ручного расчетов. Сделать выводы.
5. Построить временные графики (диаграмма Гантта) производства продуктов. Сформулировать математическую постановку задачи синтеза многопродуктовой ХТС с фиксированной структурой.

Технологический регламент процесса получения второго продукта (арбидола)

ТП-3.1. Проведение реакции ацилирования

«Ацетоксииндол» получают ацетилированием димекарбина уксусным ангидридом при 138-140 °С – температуре кипения уксусного ангидрида. На 1 моль димекарбина расходуют 1,6 моля уксусного ангидрида, т.е. последний является не только ацилирующим агентом, но и растворителем.

В аппарат Р-1 через люк загружают димекарбин и из мерника М-2 уксусный ангидрид. При включенной мешалке массу нагревают до 138-140 °С (температура в рубашке 145±2°С). Нагревание продолжают до остаточного содержания исходного димекарбина не более 2%. На это требуется 1 час. Увеличение времени нагревания усиливает осмос продукта и снижает выход.

По окончании реакции обогрев отключают, реакционная масса самопроизвольно охлаждают до 90±1 °С, мешалку отключают и раствор направляют на Т.П.-3.2.

Т.П.-3.2. Выделение ацетоксииндола

В аппарат Р-4 из мерника М-7 загружают воду и при включенной мешалке пуском в рубашку пара нагревают ее до 80±1 °С. В течение 30 минут со скоростью 4,0 кг/ч прибавляют уксуснокислый раствор ацетоксииндола. При этом ацетоксииндол выпадает в осадок. Использование воды при высаливании приводит к образованию крупно гранулированного осадка, что затрудняет его выгрузку и промывку. Повышение температуры воды вызывает вскипание реакционной массы. Массу охлаждают до 21±1 °С пуском воды в рубашку аппарата, выдерживают 30 минут и суспензию фильтруют.

Т.П.-3.3. Фильтрация и промывка ацетоксииндола

Ацетоксииндол фильтруют на емкостном фильтре Ф-8 при остаточном давлении 45-50 кПа. Фильтрующий материал бязь. Осадок на фильтре промывают из мерника М-7 через аппарат Р-4 водой до pH 7 и отжимают.

Маточник передают в сборник Сб-9 и направляют на регенерацию уксусной кислоты. Промывные воды собирают в сборник Сб-10 и направляют на обезвреживание.

Т.П.-3.4 Сушка ацетоксииндола.

Пасту ацетоксииндола с начальной влажностью 10-15% передают в роторно-вакуумную сушилку барабанного типа Сш-11. Продукт высушивают при остаточном давлении менее 30 кПа и температуре 65± 3 °С в течение 1 часа до остаточной влажности 0,1%.

Материальные потоки по стадиям

№	Аппарат	Реагент	Вход на стадию	Выход со стадии

стадии			m, т	V, м^3	*p*, кг/м^3	m, т	V, м^3	*p*, кг/м^3
ТП-3.1	Р-1	Димекарбин	1,304		163			
		Уксусный ангидрид	0,941		1068			
		РМ на ТП-3.2				2,245		253
Итого			2,245 т			2,245 т		
ТП-3.2	Р-4	РМ с ТП-3.1	2,245		253			
		Вода	2,78	2,78	1000			
		РМ на ТП-3.3				5,025		432
Итого			5,025 т			5,025 т		
ТП-3.3	Ф-8	РМ на ТП-3.3	5,025		432			
		Вода промывная	0,0126	0,126	1000			
		Вода	3,78	3,78	1000			
		Маточник				3,11		
		Вода отработанная				3,8626		
		РМ на ТП-3.4				1,845		213
Итого			8,8176 т			8,8176 т		
ТП-3.4	Сш	РМ с ТП-3.3	1,845		213			
		Вода-конденсат				0,427		
		Ацетоксииндол				1,418		172
Итого			1,845 т			1,845 т		

Характеристики процессов стадии ТП-3
(получение ацетоксииндола)

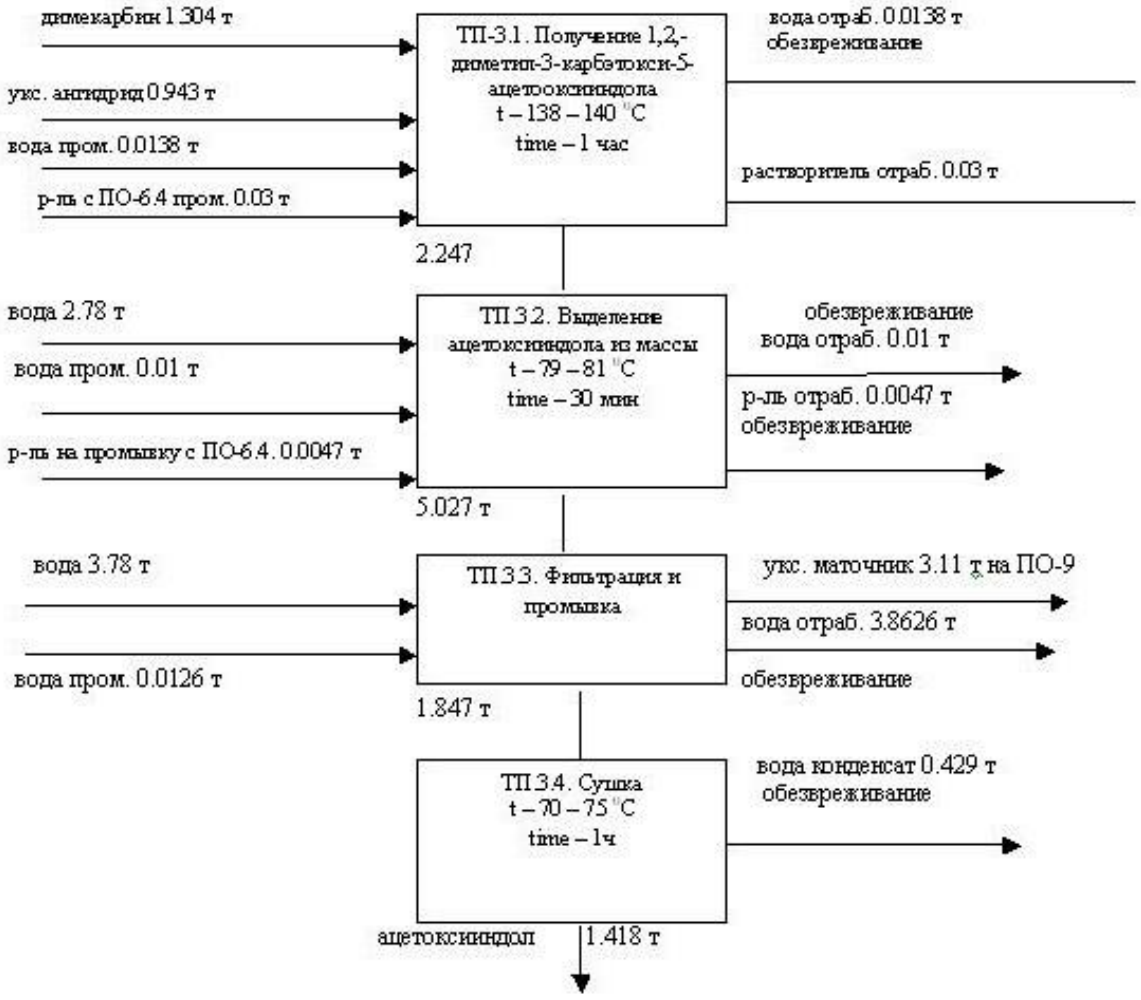

Задание на лабораторную работу 5
«Размещение третьего продукта на совмещенной ХТС периодического и полунепрерывного действия с использованием специализированного программного обеспечения SofCes»

Вариант 1

На полученной в лабораторной работе №3 схеме производства *15 т/год тетриндола и 10 т/год арбидола* разместить производство 12 т/год *эмоксипина*.

Технологические регламенты для производства 1 и 2 продукта см. в лабораторной работе №3 и №4.

Задание на работу.

1. Изучить технологический регламент получения продукта.
2. Представить технологические стадии процесса в виде последовательности технологических операций.
3. Составить уравнения пооперационного и постадийного материального баланса. Подготовить исходные данные для машинного расчета (соотношения потоков, плотности потоков, длительности стадий).
4. Записать математическую постановку задачи синтеза оптимального варианта химико-технологической системы.

5. Определить диапазон размера партии продукта, рассчитать характеристический размер технологических аппаратов и выбрать аппараты из стандартных рядов (т.е. выполнить ручной расчет одного из допустимых вариантов схемы (по заданию преподавателя)).
6. Построить временной график работы технологического оборудования и определить продолжительность цикла ХТС.
7. Сравнить результаты машинного и ручного расчетов. Сделать выводы.

Требуется разработать оптимальную схему производства 5 т/год эмоксипина, основываясь, на полученной в лабораторной работе №3 схеме производства 6 т/год лидокаина и 8 т/год арбидола.

Технологический регламент процесса получения третьего продукта (эмоксипина)

ТП-3.1. Получение эмоксипина. Эмоксипин получают действием соляной кислоты на 2-этил-6-метил-3-оксипиридин в ацетоне при 47±3°С.

В аппарат Р-64 из мерника М-42 загружают ацетон и через люк - перекристаллизованный 2-этил-6-метил-3-оксипиридин со стадии ТП-2. Включают мешалку и обратный холодильник Т-65. Суспензию нагревают при перемешивании до 47±3°С до полного растворения. При уменьшении количества ацетона возможно неполное растворение 2-этил-6-метил-3-оксипиридина. При достижении 47±3°С обогрев отключают и из мерника М-53 прибавляют концентрированную соляную кислоту с таким расходом, чтобы не было интенсивного кипения реакционной массы, влекущего унос хлористого водорода. При прибавлении соляной кислоты температура реакционной массы поднимается на 5±1°С и начинает выпадать осадок эмоксипина.

После прибавления соляной кислоты (всего количества) проверяют pH реакционной массы, который должен быть равен 1. Если pH больше 1 прибавляют еще соляную кислоту, перемешивают реакционную массу и снова проверяют pH. Уменьшение количества соляной кислоты (pH больше 1) приводит к получению некачественного эмоксипина.

После прибавления всего количества соляной кислоты суспензию охлаждают при перемешивании до 20±2 °С периодическим пуском воды в рубашку аппарата. При быстром охлаждении суспензии осадок эмоксипина оседает на стенках аппарата, что приводит к потерям продукта.

Для полного выделения эмоксипина суспензию передают в аппарат Р-66, дают охлаждение и выдерживают при 8±2°С в течение 30 минут. Увеличение продолжительности выдержки не приводит к увеличению выхода эмоксипина.

ТП-3.2 Фильтрация и промывка эмоксипина. По окончании выдержки суспензию эмоксипина из аппарата Р-64 переносят на нутч-фильтр Ф-68. Осадок отфильтровывают и промывают на фильтре ацетоном через аппарат Р-64. Полученный эмоксипин передают на стадию сушки в сушилку Сш-70.

Ацетоновый маточный раствор и промывной ацетон передают в сборник Сб-69, откуда направляют на регенерацию ацетона на стадию ПО-2.

ТП-3.3. Сушка эмоксипина. Пасту эмоксипина сушат в вакуум-полочной сушилке Сш-70 типа ПВ 4,5-5,0 НК 01 при 32±3°С и разрежении около 40 кПа до постоянной массы.

Эмоксипин можно также сушить в начале 2-3 часа на воздухе, а затем в калориферной сушилке при 65+5 С до постоянной массы. Сушка на воздухе необходима для получения эмоксипина стандартного по цвету.

Эмоксипин, не отвечающий требованиям ВФС, очищают через натриевую соль.

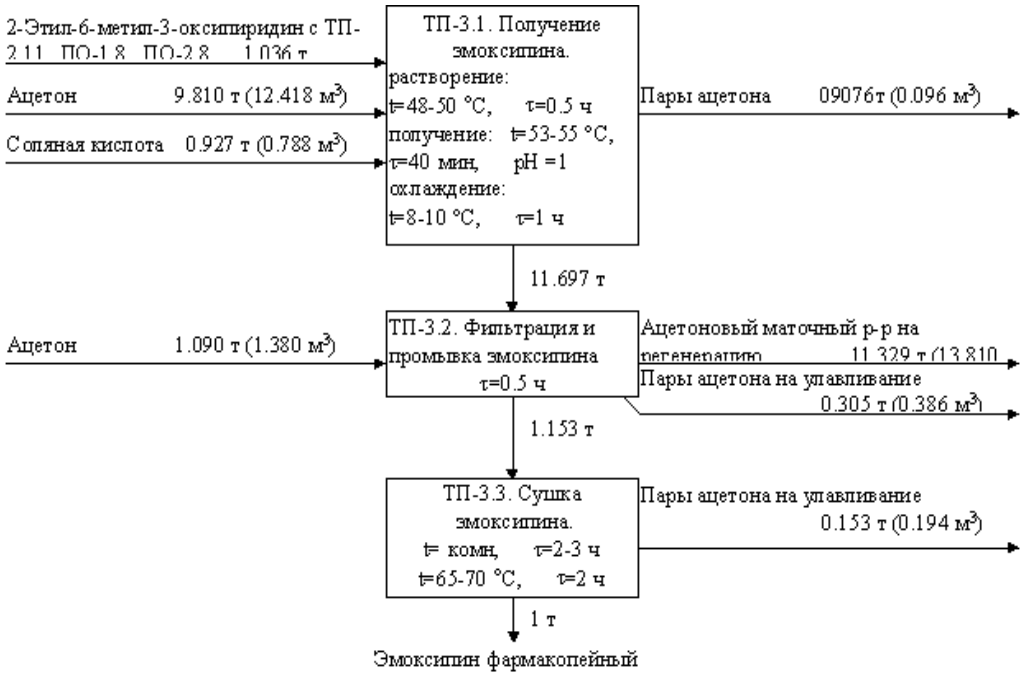

Материальные потоки по стадиям

№ стадии	Аппарат	Реагент	Вход на стадию			Выход со стадии		
			m, т	V, м³	*p*, кг/м³	m, т	V, м³	*p*, кг/м³
ТП-3.1(а)	Р-64	РМ с ТП-2.11 (2-этил-6-метил-3-оксипиридин)	0,812	0,838	967			
		2-этил-6-метил-3-оксипиридин с ПО-1.8 и ПО-2.8	0,224	0,232	967			
		Ацетон	9,810	12,418	790			
		Соляная кислота	0,927	0,788	1176			
		Пары ацетона				0,076	0,096	792
		РМ				11,697	1,342	877
Итого			11,773 т			11,773 т		
ТП-3.1(б)	Р-66	РМ с ТП-3.1(а)	11,697	1,342	877			
		РМ				11,697	1,342	877
Итого			11,697 т			11,697 т		
		РМ с ТП-3.1(б)	11,697	1,342	877			

ТП-3.2	Ф-68	Ацетон	1,090	1,380	790			
		Ацетоновый маточный раствор на регенерацию				11,329	12,907	878
		Пары ацетона				0,305	0,386	790
		РМ				1,153	1,429	807
Итого			12,878 т			12,878 т		
ТП-3.3	Сш-70	РМ с ТП-3.2	1,153	1,429	807			
		Пары ацетона на улавливание				0,153	0,194	789
		Эмоксипин (конечный продукт)				1,000	1,235	810
Итого			1,153 т			1,153 т		

8.3 Примеры контрольных вопросов для итогового контроля освоения дисциплины (зачет).

Для итогового контроля освоения дисциплины, в соответствии с рейтинговой системой – это зачет, был создан банк тестовых заданий в системе дистанционного обучения Moodle, размещенный на выделенном сервере кафедры компьютерно-интегрированных систем в химической технологии (http://cis.muctr.ru/alk). В общей сложности был создан 151 вопрос. Из данного банка тестовых заданий было создано 9 тестов самоконтроля и 2 теста итогового контроля (зачета) из 15 баллов и из 20 баллов. Тесты итогового контроля формируются случайным образом по всем разделам дисциплины.

Пример банка тестовых заданий (знаний по разделу 1) (Категория 1) ГАПС и ГХТС (тест самоконтроля для самостоятельной подготовки к итоговому тесту).

Вопрос 1.1

Каковы основные атрибуты ГА ХТС?

1. Малая производительность
2. Изменчивость ассортимента
3. Многопродуктовость
4. Переменная структура
5. Возможность выпуска на едином оборудовании нескольких продуктов
6. Автоматизация процесса проектирования
7. Интеграция всего цикла производства продукции (сырье, производство, склад)
8. Использование средств автоматизации

Вопрос 1.2

На каких уровнях осуществляется управление гибкой автоматизированной производственной системой?

1. отдельный аппарат
2. индивидуальное производство
3. аппаратурная стадия
4. производство

5. склад сырья
6. склад готовой продукции
7. производство всего ассортимента

Вопрос 1.3

Укажите основное назначение роботизированных комплексов:

1. упаковка
2. фасовка продукции
3. загрузка сырья
4. контроль и управление отдельными операциями
5. перенастройка технологический схемы производства продукции

Вопрос 1.4

Укажите специфические признаки гибких химических производств периодического действия:

1. наличие переналадки оборудования
2. промывка (чистка) оборудования
3. дискретность конструктивных параметров
4. различие материальных потоков при производстве продуктов
5. неоходимость согласования работы соседних аппаратов
6. избыточность оборудования
7. многостадийность
8. изменяемость ассортимента
9. простои оборудования
10. низкий выход целевого продукта по соотношению к исходному сырью

Вопрос 1.5

Выберите правильные определения:

1. Интегрированная производственная система, ориентированная на многоассортиментную продукцию нефиксированной номенклатуры; она создаётся на основе многофункционального технологического оборудования, средств транспорта и система складов
2. Совокупность взаимосвязанных технологическими потоками и действующих как единое целое аппаратов, в которых осуществляется определённая последовательность технологических операций (подготовка сырья, собственно химическое превращение и выделение целевых продуктов)
3. Непрерывные, дискретно-непрерывные или периодические (дискретные) производства многономенклатурной продукции с часто меняющимся ассортиментом и планом выпуска

А. ГАПС
Б. ХТС
В. ГАХТС

Вопрос 1.6

В чем преимущество модульного принципа построения гибких химических производств?

1. экономия средств при разработке
2. экономия средств при покупке, монтаже, обслуживании и ремонте
3. взаимозаменяемость оборудования
4. уменьшение количества типов оборудования
5. повышение надежности и эффективности работы

Вопрос 1.7

Выберите правильные сопоставления:

1. модульный принцип организации схем позволяет ...
2. многостадийная ХТС позволяет ...
3. аппаратурный блок позволяет ...

а. реализовать несколько одностадийных химико-технологических процессов на одном аппаратурном оформлении
б. реализовать выпуск одного целевого продукта (полупродукта) в технологическом цикле последовательных ХТП
в. реализовать выпуск одного или нескольких целевых продуктов (полупродуктов) на единой технологической схеме

Вопрос 1.8
В чем заключается основное назначение параметрического синтеза?
1. определение технологических параметров производства
2. поиск конструктивных параметров оборудования
3. определение местоположения согласующих емкостей
4. определение местоположение параллельных аппаратов
5. оптимизация маршрута получения продуктов

Вопрос 1.9
Каково назначение структурного синтеза?
1. определение аппаратурного состава и технологических связей аппаратов при производстве продуктов
2. оценка необходимости использования параллельных аппаратов и определение их местоположения
3. оценка необходимости установки согласующих емкостей,определение их местоположения и размеров
4. определение оптимальных маршрутов получения продуктов
5. определение геометрических размеров оборудования

Вопрос 1.10
Сопоставьте уровни детализации в процессе моделирования и задачи моделирования:
Уровни детализации: 1-структурный, 2-параметрический, 3-содержательный, 4-адекватности, 5-алгоритмический.
Задачи моделирования: а-математическая формулировка задачи, б-проверка адекватности математической модели, в-разработка основных этапов решения задачи, г-формулировка задачи, д-идентификация параметров.

Вопрос 1.11
Непрерывными моделями могут быть:
1. динамические
2. динамические и стохастические
3. детерминированные и стохастические
4. динамические и статические
5. динамические, детерминированные и стохастические

Вопрос 1.12
Примером дискретных детерминированных моделей являются:
1. конечные автоматы
2. вероятностные автоматы
3. интегродифференциальные уравнения

Вопрос 1.13
Расположите в правильной последовательности от низшего уровня к высшему процессную составляющую гибкой химико-технологической системы:
1. многостадийный ХТП
2. технологическая стадия
3. множество одностадийных ХТП
4. индивидуальная производственная ХТС
5. типовая технологическая операция

6. гибкое призводство

Вопрос 1.14

Модель технологического аппарата периодического действия формируется из следующих составляющих (выберите правильные):

1. модели смены состояний
2. модели расписания работы аппаратов
3. отображение, ставящего в соответсвие множеству типовых технологических операций - множество их моделей
4. отображение, ставящего в соответсвие множеству технологичских аппаратов множество их моделей
5. модели технологических операций
6. модели взаимодействия аппаратов

Вопрос 1.15

Модель гибкой ХТС формируется из следующих составляющих (выберите правильные):

1. модель расписания работы аппаратов
2. моделей взаимодействия аппаратов
3. моделей технологической структуры
4. моделей организационной структуры ХТС
5. отбражение, ставящего в соответствие множеству аппаратов - множество их моделей
6. отображение, ставящего в соответствие индивидуальной (или совмещенной) ХТС - множество их моделей
7. моделей совмещеннных ХТС

Пример итогового теста (из 15 баллов)

Вопрос 1.

Классифицируйте ХТС в соответствии со следующими классификационными признаками (каждому признаку соответствуют несколько ответов):

a) по количеству стадий
b) по типам технологической и организационных структур
c) по количеству выпускаемой продукции

1. индивидуальные
2. многостадийные
3. полностью совмещенные
4. дискретно-непрерывные
5. многоассортиментные
6. периодические
7. непрерывные
8. гибкие
9. одностадийные
10. частично совмещенные
11. совмещенные

Вопрос 2.

В чем различие алгоритма расчета многостадийного производства при использовании соотношений:

1 - $G^{вх}_{ij}/G^{вых}_{ij}$;

2 - $G^{вх}_{ij}/q_i$;

3 - $G^{вх}_{ij}/1000$

a) произвольный порядок расчета аппаратов
b) расчет осуществляется с последнего аппарата схемы
c) расчет осуществляется с первого аппарата

Вопрос 3.

Выберите выражения для определения характеристического размера аппарата

1. $\min\left\{\upsilon_j/\overline{\varphi_j}\right\} \le V_j$
2. $\max\left\{\upsilon_j/\overline{\varphi_j}\right\} \le V_j$
3. $\max\left\{\upsilon_{ij}/\overline{\varphi_{ij}}\right\} \le V_j \le \min\left\{\upsilon_{ij}/\underline{\varphi_{ij}}\right\}$
4. $\max\left\{\upsilon_{ij}/\overline{\varphi_{ij}}\right\} \le V_j \le \max\left\{\upsilon_{ij}/\underline{\varphi_{ij}}\right\}$
5. $\min\left\{\upsilon_{ij}/\overline{\varphi_{ij}}\right\} \le V_j \le \min\left\{\upsilon_{ij}/\underline{\varphi_{ij}}\right\}$

для гибкой технологической схемы при следующих критериях оценки:

а. затраты на оборудование

б. максимальная производительность

в. минимальное время выпуска ассортимента

1. 1 выражение
2. 2 выражение
3. 3 выражение
4. 4 выражение
5. 5 выражение

Вопрос 4.

Для наработки ассортимента продукции по одной партии на гибкой схеме с согласующими емкостями выберите соответственно:

1. $\tau^H_{j,i} = \max\left(\tau^K_{j-1,i}, \left(\tau^K_{j,i-1} + \Theta_{j,i-1,i}\right)\right); \quad i = 2...N; \quad j = 2...M$
2. $\tau^K_{j,i} = \tau^K_{j,i-1} + \Theta_{j,i-1,i} + \tau_{j,i}; \quad i = 2...N; \quad j = 2...M$
3. $\tau'_{j-1,j} = \max\left\{\tau^K_{j-1,i}, \left(\tau^K_{j,i-1} + \Theta_{j,i-1,i}\right)\right\} - \tau^K_{j-1,i}; \quad i = 2...N; \quad j = 2...M$

1. время окончания выпуска заданного продукта на заданном аппарате
2. время хранения реакционной массы заданного продукта в емкости между двумя аппаратами
3. время начала выпуска заданного продукта на заданном аппарате

Вопрос 5.

Выберите правильные комбинации ответов для каждой из производственных ситуаций:

а) $S = f(Q_i, V_j^z)$

б) $S = f(Q_i, V_j^{st}, T_{\text{ПЛАН}})$

в) $S = f(Q_i, q_min_j, q_max_j)$

1. для заданного размера партии продукта
2. для заданного диапазона размера партии продукта
3. на нестандартном наборе оборудования
4. для заданной производительности схемы
5. для заданного планового срока выпуска ассортимента
6. на стандартном наборе оборудования

Вопрос 6.

Выберите правильное соотношение для расчета теплового баланса экзотермической реакции в аппарате периодического действия:

1. $\frac{dQ}{d\tau} = V_r \cdot \rho \cdot C_p \cdot (T_0 - T) - Q_{x.p.} + K \cdot F \cdot (T - T_x)$
2. $\frac{dQ}{d\tau} = V_r \cdot \rho \cdot C_p \cdot (T_0 - T) - Q_{x.p.} + K \cdot F \cdot (T_x - T)$
3. $\frac{dQ}{d\tau} = V_r \cdot C_p \cdot (T_0 - T) + K \cdot F \cdot \rho \cdot (T - T_x) - Q_{x.p.}$
4. $\frac{dQ}{d\tau} = V_r \cdot \rho \cdot C_p \cdot (T - T_x) + K \cdot F \cdot (T_0 - T) - Q_{x.p.}$

Вопрос 7.

От чего зависит длительность стадии химического превращения для реакции n-го порядка с одинаковыми порядками реакции компонентов в изотермическом реакторе периодического действия:

Выберите один или несколько ответов:

1. от конечной концентрации i-го компонента
2. от константы скорости химической реакции
3. от температуры
4. от степени превращения i-го компонента
5. от начальной концентрации i-го компонента
6. от порядка реакции

Вопрос 8.

Выберите правильные соотношения для расчетов согласующей емкости для индивидуальной схемы:

1. $V_{ij}^{'} \geq \upsilon_{ij}^{'ВЫХ} \cdot \frac{N_j}{N_{j+1}} \cdot \frac{\tau_{ij+1}}{\tau_{ij}},\ \tau_{ij} < \tau_{ij+1},\ i = \overline{1,n},\ n^{'} \in N$
2. $\frac{N_j \cdot \upsilon_{ij}^{'ВЫХ}}{\tau_{ij}} = \frac{N_{j+1} \cdot \upsilon_{ij+1}^{'ВЫХ}}{\tau_{ij+1}}$
3. $V_{ij}^{'} \geq \upsilon_{ij}^{'ВЫХ},\ \tau_{ij} > \tau_{ij+1},\ i = \overline{1,n},\ n^{'} \in N$
4. $\max\left\{\frac{\upsilon_{ij}^{'}}{\varphi_{ij}^{'}}\right\} \leq V_j^{'} \leq \min\left\{\frac{\upsilon_{ij}^{'}}{\varphi_{ij}^{'}}\right\},\ i = \overline{1,n},\ j = 1,\ldots,M$
5. $\begin{cases} \max\limits_{i=\overline{1,n}}\left(\upsilon_{ij+1}^{'ВЫХ} \cdot \frac{N_j}{N_{j+1}} \cdot \frac{\tau_{ij+1}}{\tau_{ij}}\right),\ \tau_{ij} < \tau_{ij+1} \\ \max\limits_{i=\overline{1,n-n}} \upsilon_{ij}^{'ВЫХ},\ \tau_{ij} \geq \tau_{ij+1},\ n \in N \end{cases}$
6. $V_j^{'} = \max\limits_{i=1,n}\left\{V_{ij}^{'}\right\}$

Вопрос 9.

Выберите соответствующее выражение для скорости химической реакции:

1. $-\frac{dc_i}{d\tau} = k \cdot c_i^{n_1} \cdot c_2^{n_2} \cdot \ \ldots \ \cdot c_i^{n_i}$
2. $-\frac{dc_i}{d\tau} = k \cdot c_i^{n}$
3. $-\frac{dc_i}{d\tau} = k \cdot c_i$

a) первого порядка
b) n-го порядка при ni = const
c) n-го порядка при ni = var

Вопрос 10.

Сколько одностадийных процессов позволяет реализовать аппаратурный модуль:

a) типовой
b) гибкий
c) индивидуальный
1. один процесс
2. несколько процессов одного целевого назначения
3. несколько типовых процессов

Вопрос 11.

Перечислите А - общесистемные принципы создания ГАПС и Б - специфические особенности:

1. гибкость
2. открытость
3. устойчивость

4. модульность
5. целенаправленность
6. управляемость
7. эмерджентность
8. интегрированность
9. иерархичность

Вопрос 12.
Выберите соотношения для определения размеров партий при заданном сроке выпуска:
Выберите один или несколько ответов:

1. $q_{max} = PR$
2. $N_e = \frac{\vartheta_{j+1}^{\text{вх}}}{\vartheta_j^{\text{вых}}}$
3. $\frac{PR\tau_l}{q_{min}} \approx T_{\text{пл}}$
4. $\frac{s_j \cdot q}{\overline{\varphi_{ij}}} \le V_j \le \frac{s_j \cdot q}{\underline{\varphi_{ij}}}$
5. $q_{min} = V_{min,M}^{st} \cdot \rho_M \cdot \underline{\varphi_M}$
6. $q_{max} = V_{max,M}^{st} \cdot \rho_M \cdot \overline{\varphi_M}$
7. $V_j = sup\left\{V_j^{st}\right\}$
8. $\vartheta_{j+1}^{\text{вх}} = \frac{\tau_{j+1}\vartheta_{j+1}^{\text{вых}} N_{j+1}}{N_j \tau_{j+1}}$
9. $\frac{\tau_j \vartheta_j^{\text{вых}}}{N_j} = \frac{\tau_{j+1}\vartheta_{j+1}^{\text{вх}}}{N_{j+1}}$

Вопрос 13.
Сопоставьте поправочные коэффициенты в выражении для длительности операции загрузки(выгрузки) самотёком с их значением:

1. поправка на неидеальность жидкости
2. произведение 2-х поправочных коэффициентов
3. поправка с учётом конструктивных особенностей штуцера

a) коэффициент сжатия ртути
b) коэффициент расхода
c) коэффициент скорости

Вопрос 14.
Модель гибкой ХТС формируется из следующих составляющих (выберите правильные):

Выберите один или несколько ответов:

a) моделей технологической структуры
b) отображение, ставящего в соответствие индивидуальной (или совмещенной) ХТС - множество их моделей
c) отбражение, ставящего в соответствие множеству аппаратов - множество их моделей
d) моделей совмещеннных ХТС
e) моделей взаимодействия аппаратов
f) модель расписания работы аппаратов
g) моделей организационной структуры ХТС

Вопрос 15.
В каких задачах моделирования индивидуальных ХТС возможны структурные изменения:

Выберите один ответ:

a) на стандартном оборудовании
b) на нестандартном оборудовании
c) для заданной производительности схемы
d) для заданного планового срока выпуска ассортимента

Итоговый тест из 20 баллов, формируется аналогично. В него добавляется один расчетный вопрос на определение постадийного материального индекса и 2 теоретических вопроса из банка заданий. Расчетный вопрос реализован с использованием генерации случайным образом подстановочных знаков. Таким образом, каждому обучающемуся предлагается свой вопрос.

Пример расчетного вопроса на определение постадийного материального индекса

Рассчитайте постадийный материальный индекс, если масса входящего потока составляет 1831,9 кг (р = 974,3 кг/м3), масса добавочного потока - 370,4 кг (р = 941,7 кг/м3), масса выходящего потока - 1209,1 кг.

Обязательно укажите в ответе единицы измерения (пишутся без пробела после численного значения)!

Итоговый тест из 20 баллов предоставляется обучающимся либо для получения максимально возможных баллов по дисциплине, либо при невысоких баллах промежуточного контроля, при наличии допуска 30 баллов в соответствии с рейтинговой системой.

Полный перечень оценочных средств приведен в виде отдельного документа, являющегося неотъемлемой частью основной образовательной программы.

9. УЧЕБНО-МЕТОДИЧЕСКОЕ ОБЕСПЕЧЕНИЕ ДИСЦИПЛИНЫ

9.1. Рекомендуемая литература

А) Основная литература:

1. Оптимизация расписания работы многопродуктовых химико-технологических систем. Лабораторный практикум: учеб.пособие / А.Ф. Егоров, Т.В. Савицкая, С.А. Левушкина. – М.: РХТУ им. Д.И. Менделеева, 2017. – 118 с.

Б) Дополнительная литература:

1. Кафаров В.В., Макаров В.В. Гибкие автоматизированные производственные системы в химической промышленности, М.: Химия, 1990. - 320с.

2. Кафаров В.В. Методы кибернетики в химии и химической технологии.- М.:Химия,1985. – 448с.

3. Савицкая Т.В., Бельков В.П. Математические модели типовых операций и одностадийных периодических процессов: текст лекций / Под ред. профессора А.Ф. Егорова - М.: РХТУ им. Д.И. Менделеева, 2005.- 197 с.

4. Савицкая Т.В., Бельков В.П. Синтез гибких химико-технологических систем (детерминированный и стохастический варианты). Текст лекций / Под ред. профессора А.Ф. Егорова - М.: РХТУ им. Д.И. Менделеева. 2005.– 120 с.

5. Егоров А.Ф. Математическое моделирование и методы синтеза гибких химических производств. Автоматизированный лабораторный комплекс по курсу / А.Ф. Егоров, Т.В.Савицкая, В.П. Бельков, А.В. Горанский; под редакцией профессора А.Ф. Егорова – М.: РХТУ им. Д.И.Менделеева, - 2008. – 204 с

6. Егоров А.Ф. Разработка автоматизированных лабораторных комплексов: учеб.пособие/ А.Ф. Егоров, Т.В.Савицкая, С.П. Дударов, А.В. Горанский, В.П. Бельков, И.Б. Шергольд; под общей редакцией профессора А.Ф. Егорова – М.: РХТУ им. Д.И. Менделеева, - 2006. – 176 с.
7. Дворецкий С.И., Егоров А.Ф., Дворецкий Д.С. Компьютерное моделирование и оптимизация технологических процессов и оборудования: Учеб. Пособие. Тамбов: Изд-во Тамб. Гос. Техн. Ун-та, 2003.- 224 с.

9.2. Рекомендуемые источники научно-технической информации

– Методические рекомендации по выполнению лабораторных работ, размещенные на сайте Междисциплинарной автоматизированной системы обучения (АСО) (http://cis.muctr.ru/alk)

Научно-технические журналы:

– «Программные продукты и системы», ISSN (печатной версии) – 0236-235X, ISSN (онлайновой версии) – 2311-2735;
– «Химическая промышленность сегодня», ISSN – 0023-110X;
– «Химическая технология», ISSN – 1684-5811;
– «Стандарты и качество», ISSN – 0038-9692;
– «Контроль качества продукции», ISSN – 2541-9900;
– «Теоретические основы химической технологии», ISSN – 0040-3571;
– «Computers and Chemical Engineering» ISSN – 0098-1354;
– «Информационные технологии в проектировании и производстве», ISSN – 2073-2597;
– «Химическое и нефтегазовое машиностроение», ISSN – 023-1126;
– Журнал «ТРИЗ» и другие.

Ресурсы информационно-телекоммуникационной сети Интернет

14. Каталог оборудования группы компаний ТЭФОС, ООО ТД «Нефтехиммаш КО» (Нижний Новгород). [Электронный ресурс]. Режим доступа: www.tefos.ru (дата обращения: 25.05.2020).
15. Лабораторное оборудование компании «БИОХИМПРО». [Электронный ресурс]. Режим доступа: www.biohimpro.ru (дата обращения: 25.05.2020).
16. Официальный дистрибьютор высокотехнологичного оборудования химических процессов от ведущих производителей Китая компания AKIKO. [Электронный ресурс]. Режим доступа: http://ooo-akiko.promportal.su/ (дата обращения: 25.05.2020) и другие.

Сайты на актуальные компании производителей и дистрибьюторов лабораторного и промышленного оборудования ежегодно обновляются по материалам международной выставки «Химия» и другие.

9.3. Средства обеспечения освоения дисциплины

Для реализации рабочей программы дисциплины подготовлены следующие средства обеспечения освоения дисциплины:

- компьютерные классы на 17 посадочных мест с предустановленным базовым программным обеспечением, в том числе с возможностью подключения к сети Интернет.
- банк тестовых заданий для текущего контроля освоения дисциплины, реализованных в системе дистанционного обучения Moodle (общее число вопросов – 151);

- банк тестовых заданий для итогового контроля освоения дисциплины, реализованных в системе дистанционного обучения Moodle (общее число вопросов – 151).

Для освоения дисциплины используются следующие нормативные и нормативно-методические документы:

13. Федеральный закон Российской Федерации от 29.12.2012 № 273-ФЗ «Об образовании в Российской Федерации» [Электронный ресурс] – Режим доступа: http://pravo.gov.ru/proxy/ips/?docbody=&nd=102162745&intelsearch=273-%D4%C7 (дата обращения: 25.05.2020).
14. Федеральные государственные образовательные стандарты высшего образования // Координационный совет учебно-методических объединений и научно-методических советов высшей школы. Портал Федеральных образовательных стандартов высшего образования [Электронный ресурс] – Режим доступа: http://fgosvo.ru/fgosvo/92/91/4 (дата обращения: 24.05.2020).
15. Приказ Министерства образования и науки РФ от 23.08.2017 № 816 «Об утверждении Порядка применения организациями, осуществляющими образовательную деятельность, электронного обучения, дистанционных образовательных технологий при реализации образовательных программ» [Электронный ресурс]. Режим доступа: http://pravo.gov.ru/proxy/ips/?docbody=&nd=102447332&intelsearch=816+%EF%F0%E8%EA%E0%E7 (дата обращения: 25.05.2020).

При освоении дисциплины студенты должны использовать информационные и информационно-образовательные ресурсы следующих порталов и сайтов:

16. Федеральный центр информационно-образовательных ресурсов (http://www.fcior.edu.ru/) (дата обращения: 25.05.2020).
17. Информационная система «Единое окно доступа к образовательным ресурсам». URL: http://window.edu.ru/ (дата обращения: 25.05.2020).

При использовании электронного обучения и дистанционных образовательных технологий занятия полностью или частично проводятся в режиме онлайн с использованием LMS Moodle, включая обмен сообщениями, новостной форум и др., и платформы проведения видеоконференций ZOOM, Skype.

10. МЕТОДИЧЕСКИЕ УКАЗАНИЯ ДЛЯ ОБУЧАЮЩИХСЯ

10.1. Для студентов, обучающихся без использования дистанционных образовательных технологий

Методические рекомендации по организации учебной работы обучающегося в бакалавриате направлены на повышение ритмичности и эффективности его аудиторной и самостоятельной работы по дисциплине.

Дисциплина «Математическое моделирование и методы синтеза гибких химических производств» включает 5 разделов, каждый из которых имеет определенную логическую завершенность. При изучении материала каждого модуля рекомендуется регулярное повторение законспектированного лекционного материала, а также дополнение его сведениями из литературных источников, представленных в рабочей программе. При работе с указанными источниками рекомендуется составлять краткий конспект с обязательным фиксированием библиографических данных источника. Изучение материала каждого модуля заканчивается контролем его освоения в форме контрольной работы или лабораторной работы. Результаты выполнения контрольных и лабораторных работ оцениваются в соответствии с принятой в университете рейтинговой системой оценки знаний. Контроль освоения теоретических вопросов выносится на зачет в форме итогового теста. Для успешного выполнения которого обучающиеся выполняют тесты самоконтроля знаний в междисциплинарной АСО (http://cis.muctr.ru) по мере изучения теоретических материалов дисциплины.

Рабочая программа дисциплины «Математическое моделирование и методы синтеза гибких химических производств» предусматривает проведение лабораторного практикума в объеме 16 ч. Работы выполняются в часы, выделенные учебным планом в семестре. Лабораторный практикум выполняется, по мере изучения материала модуля, решения практических задач на занятиях и контрольных работ по модулям, входящих в курс «Математическое моделирование и методы синтеза гибких химических производств». Лабораторные работы охватывают 3 раздела (разделы 2,3,4). На выполнение каждой работы отводится примерно 4 часа и определяется ее трудоемкостью.

Целью выполнения лабораторных работ является закрепление полученных знаний по дисциплине, расширение эрудиции и кругозора студента бакалавриата в области специализированного программного обеспечения для решения задач моделирования и синтеза индивидуальных, совмещенных, гибких химико-технологических систем, развитие творческого потенциала и самостоятельного мышления студента. В задачи подготовки к выполнению лабораторных работ входит приобретение навыков работы с информационными ресурсами, получение опыта проведения работ, обработки, анализа полученных результатов, формулирования выводов по выполненной работе, знакомство с правилами оформления лабораторных работ.

При подготовке к выполнению лабораторных работ студент должен руководствоваться следующими основными принципами:

– сочетание в работе, с одной стороны, изученных в дисциплине «Математическое моделирование и методы синтеза гибких химических производств» теоретических положений и сведений, с другой, – результатов новейших разработок в области специализированного программного обеспечения;

– творческий аналитический подход к полученным в лабораторной работе результатам, исключающий их простое перечисление и изложение.

Работа над подготовкой к лабораторной работе ориентирована в первую очередь на самостоятельную работу обучающегося с информационными ресурсами – конспектом лекций и раздаточным материалом, научно-технической и справочной литературой, ресурсами Интернета, базами данных. Доступ к указанным ресурсам обеспечивается фондами научно-технической библиотеки вуза и городских научно-технических библиотек, электронными библиотеками и поисковыми системами Интернета, материалами тематических выставок и научно-технических конференций.

При оформлении лабораторных работ следует ориентироваться на требования, приведенные в ГОСТах.

Содержание и оформление лабораторных работ оценивается в соответствии с принятой в университете рейтинговой системой оценки знаний. Максимальная оценка за выполнение всех работ лабораторного практикума составляет 58.

Совокупная оценка текущей работы студента бакалавриата в семестре складывается из оценок за выполнение контрольных работ (27 баллов за 2 контрольные работы), лабораторного практикума (58 баллов) и 15 баллов отводится на итоговый тест, выполненный в компьютерном классе на зачете в зачетную неделю.

Итоговой формой контроля знаний по дисциплине является зачет. Максимальная оценка 100 баллов.

10.2. Для студентов, обучающихся с использованием дистанционных образовательных технологий

При использовании электронного обучения и дистанционных образовательных технологий занятия полностью или частично проводятся в режиме онлайн. Объем дисциплины и распределение нагрузки по видам работ соответствует п. 4.1. Распределение баллов соответствует п. 10.1 либо может быть изменено в соответствии с решением кафедры, в случае перехода на ЭО и ДОТ в процессе обучения. Решение

кафедры об используемых технологиях и системе оценивания достижений обучающихся принимается с учетом мнения ведущего преподавателя и доводится до обучающихся.

11 МЕТОДИЧЕСКИЕ УКАЗАНИЯ ДЛЯ ПРЕПОДАВАТЕЛЕЙ

11.1. Для преподавателей, реализующих образовательные программы без использования дистанционных образовательных технологий

Дисциплина «Математическое моделирование и методы синтеза гибких химических производств» изучается в 7 семестре бакалавриата.

При подготовке и проведении занятий преподаватель должен ориентироваться на то, что студенты, обучающиеся в бакалавриате, имеют общую подготовку по общенаучным, общеинженерным дисциплинам и основным профессиональным дисциплинам профиля, в объеме, предусмотренном учебным планом бакалавриата, а также опыт восприятия и конспектирования изучаемого материала. В связи с этим материал курса должен опираться на полученные знания и быть ориентирован их расширение и углубление в соответствии с современными теоретическими представлениями и технологическими новациями. Обучение студентов организовано в виде лекций, практических и лабораторных занятий, с обсуждением и анализом результатов, что способствует приобретению студентами навыков и умений обосновывать круг рассматриваемых вопросов, формулировать главные положения, определения и практические выводы. На занятиях должна прослеживаться взаимосвязь рассматриваемых вопросов с ранее изученным материалом.

Основной задачей преподавателя, ведущего занятия по дисциплине «Математическое моделирование и методы синтеза гибких химических производств», является формирование у студентов компетенций в области теоретических основ составления математических моделей гибких химических производств как сложных иерархических систем с использованием методов декомпозиции на отдельные подсистемы, блоки, модули и формирование практических навыков использования математических моделей химико-технологических процессов и систем для исследования поведения объекта в различных условиях ведения процессов и функционирования гибких автоматизированных производственных систем с использованием средств компьютерной техники. Преподаватель должен акцентировать внимание студентов на основных методах и алгоритмах решения задач синтеза индивидуальных, совмещенных и гибких химико-технологических систем в детерминированных условиях. При выборе материала для занятий желательно обращаться к опыту ведущих зарубежных и отечественных научно-исследовательских центров, научно-производственных фирм и предприятий, использовать их научные, информационные и рекламные материалы и проводить их сравнительный анализ.

В вводной лекции курса следует остановиться на кратком историческом очерке развития отечественных и зарубежных гибких автоматизированных производственных систем (ГАПС) в химической и смежной отраслях промышленности: их особенностях и областях применения, целях и задачах курса, основных понятиях и определений, современных тенденциях развития малотоннажной химии в России и за рубежом. В разделе 1 «Подходы к созданию гибких химических производств» необходимо рассмотреть способы организации гибких химических производств, классификацию химико-технологических систем, специфику периодических процессов, их отличия от непрерывных, понятия технологической операции, технологической стадии, модуля, блока, ХТС. При рассмотрении способов следует обращаться к знаниям студентов, полученных ими в бакалавриате при изучении предшествующих дисциплин.

В разделе 2 «Теоретические основы моделирования гибких химических производств модульного типа» преподаватель должен сформировать представление у студентов о видах математических моделей, методах моделирования дискретно-непрерывных систем, иерархической структуре моделей гибкой ХТС. Рекомендуется

уделить основное внимание моделированию типовых операций и одностадийных периодических процессов, реализуемых в емкостном оборудовании. Практические занятия желательно посвятить определению длительностей технологических циклов и построению временных диаграмм, а также расчетам размеров основного и вспомогательного оборудования в аппаратурных модулях и выбору общего оборудования для реализации технологических стадий.

В разделе 3 «Математическое моделирование индивидуальных, совмещенных и гибких химических производств» преподаватель должен сформировать представление у студентов о математической постановке задач расчета индивидуальных, совмещенных и гибких схем: определение размеров оборудования ХТС заданной структуры, исследование технологических структур ХТС, определение времени выпуска многоассортиметной продукции при различных способах наработки ассортимента.

В разделе 4 «Синтез индивидуальных и гибких химико-технологических систем в условиях полной определенности информации» рекомендуется при обучении уделить основное внимание синтезу индивидуальных и гибких химико-технологических систем в условиях полной определенности информации, структурному и структурно-параметрическому синтезу. А также постановке задач синтеза индивидуальной химико-технологической системы как задач оптимизации, включающей аппараты периодического и полунепрерывного действия и согласующие емкости, при ограничении на срок выпуска.

В разделе 5 «Методы и алгоритмы решения задач моделирования и синтеза гибких химико-технологических систем» преподаватель должен обучить студента основным методам синтеза сложных химико-технологических систем и алгоритмам решения дискретно-непрерывных нелинейных задач синтеза гибких ХТС.

Необходимой компонентой лекционных, практических и лабораторных занятий по курсу является широкое использование СДО Moodle (http://cis.muctr.ru/alk/). В ней размещены все лекционные материалы в текстовом виде, варианты заданий и руководства пользователей для выполнения лабораторных работ, а также реализован банк тестовых заданий, на основе которого созданы тесты самоконтроля и итогового контроля по дисциплине.

При проведении занятий преподаватель может рекомендовать студентам проработку дополнительной литературы по тематике занятия, организуя ее обсуждение на практических занятиях, формирует у студентов навык к самостоятельной работе с разнообразными литературными источниками.

При проведении лабораторного практикума преподавателю основное внимание следует уделять формированию у студентов умения активно использовать полученные знания по дисциплине «Математическое моделирование и методы синтеза гибких химических производств» при подготовке, проведении и защите лабораторных работ. Следует обращать внимание на необходимость точного выполнения требований к расчетам и обработке результатов для получения достоверных величин определяемых параметров.

11.2. Для преподавателей, реализующих образовательные программы с использованием дистанционных образовательных технологий

При использовании электронного обучения и дистанционных образовательных технологий занятия полностью или частично проводятся в режиме онлайн. Объем дисциплины и распределение нагрузки по видам работ соответствует п. 4.1. Распределение баллов соответствует п. 10.1 либо может быть изменено в соответствии с решением кафедры, в случае перехода на ЭО и ДОТ в процессе обучения. Решение кафедры об используемых технологиях и системе оценивания достижений обучающихся принимается с учетом мнения ведущего преподавателя и доводится до обучающихся.

Реализация ЭО и ДОТ предполагает использование следующих видов и учебной деятельности: онлайн консультации, практические занятия, видео-лекции; лабораторные работы, проводимые полностью или частично с применением ЭО и ДОТ; текущий контроль в режиме тестирования и проверки домашних заданий; онлайн консультации по курсовому проектированию; самостоятельная работа и т.д.

При реализации РПД в зависимости от конкретной ситуации ЭО и ДОТ могут быть применены в следующем виде:

- объем часов контактной работы обучающихся с преподавателем не сокращается) и электронные образовательные ресурсы (ЭОР) методически обеспечивают самостоятельную работу обучающихся в объеме, предусмотренном рабочей программой данной дисциплины. При этом в случае необходимости занятия проводятся в режиме онлайн;
- смешанные формы обучения, сочетающие в себе аудиторные занятия (при возможности перевода части контактных часов работы обучающихся с преподавателем в электронную информационно-образовательную среду без потери содержания учебной дисциплины) и ЭОР (часть учебного материала (например, лекции) может быть заменена ЭОР);
- учебные курсы, интегрированные в LMS Moodle, контактные часы по которым могут быть исключены, изучаются обучающимися самостоятельно при минимальном участии преподавателя (консультации в режиме форума или в режиме вебинара).

12. ПЕРЕЧЕНЬ ИНФОРМАЦИОННЫХ ТЕХНОЛОГИЙ,

ИСПОЛЬЗУЕМЫХ В ОБРАЗОВАТЕЛЬНОМ ПРОЦЕССЕ

Информационную поддержку изучения дисциплины осуществляет Информационно-библиотечный центр (ИБЦ) РХТУ им. Д.И. Менделеева, который обеспечивает обучающихся основной учебной, учебно-методической и научной литературой, необходимой для организации образовательного процесса по дисциплине. Общий объем многоотраслевого фонда ИБЦ на 01.01.2020 составляет 1 715 452 экз.

Фонд ИБЦ располагает учебной, учебно-методической и научно-технической литературой в форме печатных и электронных изданий, а также включает официальные, справочно-библиографические, специализированные отечественные и зарубежные периодические и информационные издания. ИБЦ обеспечивает доступ к профессиональным базам данных, информационным, справочным и поисковым системам.

Каждый обучающийся обеспечен свободным доступом из любой точки, в которой имеется доступ к сети Интернет и к электронно-библиотечной системе (ЭБС) Университета, которая содержит различные издания по основным изучаемым дисциплинам и сформирована по согласованию с правообладателями учебной и учебно-методической литературы.

Для более полного и оперативного справочно-библиографического и информационного обслуживания в ИБЦ реализована технология Электронной доставки документов.

№	Электронный ресурс	Реквизиты договора (номер, дата заключения, срок действия), ссылка на сайт ЭБС, сумма договора, количество ключей	Характеристика библиотечного фонда, доступ к которому предоставляется договором

1	Электронно-библиотечная система (ЭБС) «ЛАНЬ»	Принадлежность - сторонняя Реквизиты договора - ООО «Издательство «Лань», договор № 33.03-Р-2.0-1775/2-10 от 26.09.2019г. Сумма договора – 642 083-68 Срок действия с «26» сентября 2019г. по «25» сентября 2020г. Ссылка на сайт ЭБС – http://e.lanbook.com Количество ключей - доступ для зарегистрированных пользователей РХТУ с любого компьютера. Дополнительный Договор № 33.03-Р-3.1-2217/2020 от 02.03.2020 г. Сумма договора- 30 994-52 Срок действия с «02» марта 2020 г. по «25» сентября 2020 г. Ссылка на сайт ЭБС – http://e.lanbook.com Количество ключей - доступ для зарегистрированных пользователей РХТУ с любого компьютера.	Коллекции: «Химия» - изд-ва НОТ, «Химия» - изд-ва Лаборатория знаний, «Химия» - изд-ва «ЛАНЬ», «Химия»-КНИТУ(Казанский национальный исследовательский технологический университет), «Химия» - изд-ва ФИЗМАТЛИТ», «Информатика» - изд-ва «ЛАНЬ», «Информатика»-Национальный Открытый Университет «ИНТУИТ», «Инженерно-технические науки"-изд-ва «ЛАНЬ», «Теоретическая механика»-изд-ва «ЛАНЬ», Экономика и менеджмент»-изд-ва Дашков и К., а также отдельные издания в соответствии с Договором.
2.	Электронно - библиотечная система ИБЦ РХТУ им. Д.И.Менделеева (на базе АИБС «Ирбис»)	Принадлежность – собственная РХТУ. Ссылка на сайт ЭБС – http://lib.muctr.ru/ Доступ для пользователей РХТУ с любого компьютера.	Электронные версии учебных и научных изданий авторов РХТУ по всем ООП.
3	Информационно-справочная система «ТЕХЭКСПЕРТ» «Нормы, правила, стандарты	Принадлежность сторонняя. Реквизиты контракта – ООО «ИНФОРМПРОЕКТ», контракт № 189-2647А/2019 От 09.01.2020 г.	Электронная библиотека нормативно-технических изданий. Содержит более 40000 национальных стандартов и др. НТД

	России».	Сумма договора – 601110-00 С «01» января.2020 г. по «31» декабря 2020 г. Ссылка на сайт ЭБС – http://reforma.kodeks.ru/reforma/ Количество ключей – 5 лицензий + локальный доступ с компьютеров ИБЦ.	
4	Электронная библиотека диссертаций (ЭБД РГБ).	Принадлежность – сторонняя Реквизиты договора – ФГБУ РГБ, Договор № 33.03-Р-3.1-2173/2020 Сумма договора - 398 840-00 С «16» марта 2020 г. по «15 » марта 2021 г. Ссылка на сайт ЭБС – http://diss.rsl.ru/ Количество ключей – 10 лицензий + распечатка в ИБЦ.	В ЭБД доступны электронные версии диссертаций Российской Государственной библиотеки: с 1998 года – по специальностям: "Экономические науки", "Юридические науки", "Педагогические науки" и "Психологические науки"; с 2004 года - по всем специальностям, кроме медицины и фармации; с 2007 года - по всем специальностям, включая работы по медицине и фармации.
5	ЭБС «Научно-электронная библиотека eLibrary.ru».	Принадлежность – сторонняя Реквизиты договора – ООО Научная электронная библиотека, договор № 33.03-Р-3.1 2087/2019 Сумма договора – 1100017-00 С «01» января 2020 г. по «31» декабря 2020 г. Ссылка на сайт – http://elibrary.ru Количество ключей – доступ для пользователей РХТУ по ip-адресам неограничен.	Научная электронная библиотека eLIBRARY.RU - это крупнейший российский информационно-аналитический портал в области науки, технологии, медицины и образования, содержащий рефераты и полные тексты более 29 млн научных статей и публикаций, в том числе электронные версии более 5600 российских научно-технических журналов

6	БД ВИНИТИ РАН	Принадлежность сторонняя, Реквизиты договора- ВИНИТИ РАН Договор № 33.03-Р-3.1-2047/2019 от 25 февраля 2020 г. Сумма договора - 100 000-00 С «25 » февраля 2020 г. по «24 » февраля 2021 г. Ссылка на сайт- http://www.viniti.ru/ Количество ключей – локальный доступ для пользователей РХТУ в ИБЦ РХТУ.	Крупнейшая в России баз данных по естественным, точным и техническим наукам. Включает материалы РЖ (Реферативного журнала) ВИНИТИ с 1981 г. Общий объем БД - более 28 млн. документов
7	Издательство Wiley	Принадлежность сторонняя. Национальная подписка (Минобрнауки+ ГПНТБ) Сублицензионный договор № Wiley/130 от 10.10.2019 г. С «01» января 2019 г. по «31» декабря 2019 г. Ссылка на сайт – http://onlinelibrary.wiley.com/ Количество ключей - доступ для пользователей РХТУ по ip-адресам неограничен.	Коллекция журналов по всем областям знаний, в том числе известные журналы по химии, материаловедению, взрывчатым веществам и др.
8	American Chemical Society	Принадлежность сторонняя. Национальная подписка (Минобрнауки+ ГПНТБ) Сублицензионный договор № ACS/130 от 25.10.2019 г. С «01» июля 2019 г. по «31» декабря 2019 г. Ссылка на сайт – http://www.acs.org/content/acs/en.html Количество ключей – доступ для пользователей РХТУ по ip-адресам неограничен.	Коллекция журналов по химии и химической технологии Core + издательства American Chemical Society
9	Scopus	Принадлежность сторонняя. Национальная подписка	Мультидисциплинарная реферативная и наукометрическая база данных

		(Минобрнауки+ ГПНТБ) Сублицензионный договор № Scopus/130 от 09.10.2019 г. С «01» июля 2019 г. по «31» декабря 2019 г. Ссылка на сайт – http://www.scopus.com. Количество ключей – доступ для пользователей РХТУ по ip-адресам неограничен.	издательства **ELSEVIER**
10	Издательство Elsevier на платформе ScienceDirect	Принадлежность сторонняя. Национальная подписка (Минобрнауки+ РФФИ) Информационное письмо РФФИ № исх.- 1294 от 09 10 2019 г. С «01» января 2019 г. по «31» декабря 2019 г. Ссылка на сайт – https://www.sciencedirect.com Количество ключей – доступ для пользователей РХТУ по ip-адресам.	«Freedom Collection» — полнотекстовая коллекция электронных журналов издательства Elsevier по различным отраслям знаний, включающая не менее 2000 наименований электронных журналов. «Freedom Collection eBook collection» — содержит более 5 000 книг по 24 различным предметным областям естественных, технических и медицинских наук. Доступ к архивам 2014-2018гг.
11	ЭБС «ЮРАЙТ»	Принадлежность сторонняя- «Электронное издательство ЮРАЙТ» Договор № 33.03-Р-3.1-220/2020 от 16.03.2020 г. Сумма договора - 324 000-00 С «16» марта 2020 г. по «15» марта 2021 г. Ссылка на сайт – https://biblio-online.ru/ Количество ключей - доступ для зарегистрированных пользователей РХТУ с любого компьютера.	Электронная библиотека включает более 5000 наименований учебников и учебных пособий по всем отраслям знаний для всех уровней профессионального образования от ведущих научных школ с соблюдением требований новых ФГОСов.

13. МАТЕРИАЛЬНО-ТЕХНИЧЕСКОЕ ОБЕСПЕЧЕНИЕ ДИСЦИПЛИНЫ

В соответствии с учебным планом занятия по дисциплине «Математическое моделирование и методы синтеза гибких химических производств» проводятся в форме лекций, практических занятий, лабораторных работ и самостоятельной работы обучающихся.

13.1. Оборудование, необходимое в образовательном процессе:

На кафедре КИС ХТ для проведения занятий по дисциплине имеется 2 учебные аудитории с 17 компьютерами (2 для работы преподавателей, 15 для работы студентов) и 1 выделенный сервер. Все компьютеры имеют доступ к сети Интернет.

Для проведения практических и лабораторных занятий по дисциплине имеются: учебная аудитория, оборудованная мультимедийным оборудованием, имеющая 8 персональных компьютеров, объединенных в локальную сеть с выходом в сеть Интернет, и одно многофункциональное устройство; компьютерный класс, оборудованный 9 компьютерами, объединенными в локальную сеть с выходом в Интернет, и одним принтером.

Кафедра обладает стандартным и специализированным лицензионным программным обеспечением, приведенным в разделе 13.5.

Для реализации информационно-образовательных ресурсов дисциплин вариативной части программы на выделенном сервере кафедры КИСХТ под управлением Microsoft Windows Server Standart 2008 развернуты веб-сервер apache 2.2.17, Hypertext Preprocessor (php) 5.3.18, система управления базами данных (СУБД) MySQL 5, система дистанционного обучения (СДО) Moodle 2.6.1. Для доступа к Moodle используется веб-браузер Google Chrome или Mozilla FireFox.

13.2. Учебно-наглядные пособия:

По дисциплине «Математическое моделирование и методы синтеза ГХП» доступны учебные материалы, размещенные на сайте междисциплинарной автоматизированной системы обучения http://cis.muctr.ru/alk/. Реализованы лекции по учебным модулям в соответствии с программой дисциплины. Приведены примеры решения практических работ. Доступны комплексы лабораторных работ, включающие типовые примеры выполнения работ и требования к отчетам, варианты заданий, руководство по работе с моделирующим программных обеспечением.

Доступны тестовые задания для самоконтроля знаний и тесты итогового контроля по всем темам и модулям с ограничением по времени и по количеству попыток.

При необходимости продолжается также использование в учебном процессе и для самостоятельной подготовки студентов ранее разработанных информационно-образовательных ресурсов кафедры КИС ХТ, размещенных на выделенных серверах междисциплинарной автоматизированной системы обучения и автоматизированного лабораторного комплекса http://cisserver.muctr.ru/alkmw/ и http://cisserver.muctr.ru/alkmoodle: компьютерные конспекты лекций; видеоуроки для проведения практических занятий, направленных на приобретение навыков работы со специализированным программным обеспечением; комплексы лабораторных работ; электронные учебные пособия; глоссарии основных понятий и определений в предметной области. Организован доступ к свободно распространяемым образовательным порталам и сайтам для использования информационно-справочных ресурсов.

Бакалавры могут использовать данные электронные ресурсы для самостоятельной подготовки, а в последующем – при выполнении научно-исследовательской работы и написания выпускной квалификационной работы.

13.3. Компьютеры, информационно-телекоммуникационные сети, аппаратно-программные и аудиовизуальные средства

На кафедре КИС ХТ для проведения лабораторных занятий по дисциплине имеются персональные компьютеры с предустановленным стандартным и специализированным лицензионным программным обеспечением, приведенным в разделе 13.5.

При необходимости использования аудиовизуального материала на лекциях или при проведении лабораторных работ на кафедре имеются проектор и настенный экран, а также звуковые колонки.

Все компьютеры объединены в единую локальную сеть и имеют доступ к глобальной сети Интернет.

13.4. Печатные и электронные образовательные и информационные ресурсы:

На кафедре КИС ХТ используются информационно-методические материалы: учебные пособия; методические рекомендации к практическим занятиям; электронные учебные пособия; кафедральные библиотеки электронных изданий; учебно-методические разработки кафедры в электронном виде.

На кафедре КИС ХТ электронные образовательные ресурсы: междисциплинарная автоматизированная система обучения на основе сетевых технологий для подготовки химиков-технологов; инновационный учебно-методический комплекс по проблемам химической безопасности и биологической безопасности; специализированное программное обеспечение; базы данных специализированного назначения, используемые при проведении научных исследований бакалаврами и при изучении соответствующих разделов дисциплины «Математическое моделирование и методы синтеза гибких химических производств».

Информационно-образовательные, информационно-методические, учебно-исследовательские ресурсы; банки тестовых заданий для самоконтроля, итогового контроля знаний по дисциплине представлены на образовательном сайте междисциплинарной АСО http://cis.muctr.ru/alk/, разработанном на кафедре КИС ХТ.

13.5. Перечень лицензионного программного обеспечения:

№ п/п	Наименование программного продукта	Реквизиты договора поставки	Количество лицензий	Срок окончания действия лицензии
1	Антиплагиат.ВУЗ	Контракт от 12.05.2020 № 19-17ЭА/2020	не ограничено, лимит проверок 6000	19.05.2021
2	Microsoft Office Standard 2013	Контракт № 62-64ЭА/2013	20	Бессрочно
3	Microsoft Windows Server - Standard 2008	Государственный контракт № 168-167А/2008 Microsoft Open License Номер лицензии 61068797	9	Бессрочно

4	Неисключительная лицензия на использование O365ProPlusOpenFclty ShrdSvr ALNG SubsVL OLV E 1Mth Acdmc AP AddOn toOPP Приложения в составе подписки: Outlook OneDrive Word Excel PowerPoint Microsoft Teams	Контракт № 28-35ЭА/2020 от 26.05.2020	5 лицензий для профессорско-преподавательского состава ВУЗа. Соглашение Microsoft OVS-ES № V6775907
5	Неисключительная лицензия на использование O365ProPlusOpenStudents ShrdSvr ALNG SubsVL OLV NL 1Mth Acdmc Stdnt STUUseBnft Приложения в составе подписки: Outlook OneDrive Word Excel PowerPoint Microsoft Teams	Контракт № 28-35ЭА/2020 от 26.05.2020	20 лицензий для студентов ВУЗа. Соглашение Microsoft OVS-ES № V6775907
6	Неисключительная лицензия на использование Kaspersky Endpoint Security для бизнеса – Стандартный Russian Edition. 1500-2499 Node 1 year Educational License По для защиты информации (антивирусное ПО) для физического оборудования (конечных точек)	Контракт № 28-35ЭА/2020 от 26.05.2020	20 лицензий для активации на рабочих станциях и серверах
7	Стандартный пакет ПО I-LDS- Standard, включая:	Лицензионный договор № 11.47-Р-3.1-2042/2019 на предоставление права использования ПО на условиях простой (неисключительной) лицензии от «19» февраля 2020 г.	
7.1.	I-LDS-SRV-DPM-20 Серверный модуль обработки данных. Серверная лицензия до 20 одновременных подключений клиентов I-LDS-E и I-LDS-C.		1
7.2.	I-LDS-SRV-AM-20 Серверный пакет расширений функционала для управления деятельностью лаборатории. Серверная лицензия до 20 одновременных подключений клиентов I-LDS-E и I-LDS-C.		1
7.3.	I-LDS-E АРМ инженера. Универсальный клиент для доступа к расширенным прикладным функциям I-LDS. Клиентская лицензия на 1 расширенное подключение.		6
8	I-LDS-SRV-SC-20 Серверный пакет расширений функционала для статистического контроля. Серверная		1

	лицензия до 20 одновременных подключений клиентов I-LDS-E и I-LDS-C.		
9	I-LDS-SRV-IL-QC-20 Серверный пакет расширений функционала для контроля качества результатов испытаний. Серверная лицензия до 20 одновременных подключений клиентов I-LDS-E и I-LDS-C.		1
10	I-LDS-SRV-ECM-20 Серверный модуль сбора данных с оборудования. Серверная лицензия до 20 одновременных подключений клиентов I-LDS-E и I-LDS-C.		1
11	I-LDS-SRV-PS-QC-20 Серверный пакет расширений функционала для управления паспортизацией товарной продукцией. Серверная лицензия до 20 одновременных подключений клиентов I-LDS-E и I-LDS-C.		1

При выполнении лабораторного практикума по курсу используется специализированное программное обеспечение:

- Свидетельство о государственной регистрации программы для ЭВМ №20176622859 «Программное обеспечение для выбора оборудования периодического действия и расчета длительностей технологических операций «Duration». Правообладатели: Сальников Е.Д., Савицкая Т.В. Авторы: Сальников Е.Д., Савицкая Т.В. Заявка №2017614717, дата поступления 18 мая 2017 г. Дата государственной регистрации в Реестре программ для ЭВМ 17 ноября 2017 г.,
- Свидетельство о государственной регистрации программы для ЭВМ №2017662858 «Программное обеспечение для синтеза химико-технологических систем «SoF CES». Правообладатели: Сальников Е.Д., Савицкая Т.В. Авторы: Сальников Е.Д., Савицкая Т.В. Заявка №2017614720, дата поступления 18 мая 2017 г. Дата государственной регистрации в Реестре программ для ЭВМ 17 ноября 2017 г.
- Свидетельство о государственной регистрации программы для ЭВМ N 2019665460 “Программное приложение для задач моделирования многоассортиментных химико-технологических систем”, Авторы Чернухин А.В., Сверчков А.М., Савицкая Т.В. Правообладатель : Федеральное государственное бюджетное образовательное учреждение высшего образования “Российский химико-технологический университет имени Д.И. Менделеева”. Заявка N 2019664173. Дата поступления 11 ноября 2019 г., Дата государственной регистрации в Реестре программ для ЭВМ 22 ноября 2019 г.

14. ТРЕБОВАНИЯ К ОЦЕНКЕ КАЧЕСТВА ОСВОЕНИЯ ПРОГРАММЫ

Наименование разделов	Основные показатели оценки	Формы и методы контроля и оценки
Раздел 1. Подходы к созданию гибких химических производств	*Знает*: – основные понятия и определения в области создания гибких автоматизированных	Оценка за зачет

	производственных систем в химической технологии (понятия технологического и аппаратурного модуля, блока, технологической и организационной структур гибких химико-технологических систем); – способы организации выпуска многоассортиментной химической продукции на оборудовании совмещенной и гибкой ХТС (последовательно, циклически, группами) *Умеет*: – строить временные диаграммы функционирования аппаратурных модулей, блоков, индивидуальных, совмещенных и гибких химико-технологических систем при различных способах наработки продуктов ассортимента; – решать типовые задачи моделирования и синтеза индивидуальных, совмещенных и гибких химико-технологических систем в детерминированных условиях и размещения дополнительного ассортимента на оборудовании синтезированной или действующей ХТС; *Владеет*: – навыками использования блочно-модульного подхода к формированию принципиальных структур индивидуальных, совмещенных и гибких химико-технологических систем	
Раздел 2. Теоретические основы моделирования гибких химических производств модульного типа	*Знает*: – основные понятия и определения в области создания гибких автоматизированных производственных систем в химической технологии (понятия технологического и аппаратурного модуля, блока, технологической и организационной структур гибких химико-технологических систем); – модели основных и вспомогательных операций и стадий в аппаратурных модулях периодического действия;	Оценка за контрольную работу №1 Оценка за лабораторную работу №1 Оценка за зачет

	– способы организации выпуска многоассортиментной химической продукции на оборудовании совмещенной и гибкой ХТС (последовательно, циклически, группами); – модели индивидуальных, совмещенных и гибких химико-технологических систем с различными способами организации выпуска многоассортиментной продукции и модели размещения продуктов дополнительного ассортимента на оборудовании действующей ХТС; *Умеет*: – проводить расчеты по моделированию типовых процессов в аппаратурных модулях периодического действия; – строить временные диаграммы функционирования аппаратурных модулей, блоков, индивидуальных, совмещенных и гибких химико-технологических систем при различных способах наработки продуктов ассортимента; – решать типовые задачи моделирования и синтеза индивидуальных, совмещенных и гибких химико-технологических систем в детерминированных условиях и размещения дополнительного ассортимента на оборудовании синтезированной или действующей ХТС; *Владеет*: – навыками использования блочно-модульного подхода к формированию принципиальных структур индивидуальных, совмещенных и гибких химико-технологических систем; – навыками использования специализированного программного обеспечения для решения задач моделирования и синтеза индивидуальных, совмещенных, гибких химико-технологических	

	систем и размещения продуктов дополнительного ассортимента для действующих, реконструируемых и модернизируемых предприятий малотоннажной химической и смежных отраслей промышленности	
Раздел 3. Математическое моделирование индивидуальных, совмещенных и гибких химических производств	*Знает*: – основные понятия и определения в области создания гибких автоматизированных производственных систем в химической технологии (понятия технологического и аппаратурного модуля, блока, технологической и организационной структур гибких химико-технологических систем); – способы организации выпуска многоассортиментной химической продукции на оборудовании совмещенной и гибкой ХТС (последовательно, циклически, группами); – модели индивидуальных, совмещенных и гибких химико-технологических систем с различными способами организации выпуска многоассортиментной продукции и модели размещения продуктов дополнительного ассортимента на оборудовании действующей ХТС; – основные методы и алгоритмы решения задач синтеза индивидуальных, совмещенных и гибких химико-технологических систем в детерминированных условиях; *Умеет*: – строить временные диаграммы функционирования аппаратурных модулей, блоков, индивидуальных, совмещенных и гибких химико-технологических систем при различных способах наработки продуктов ассортимента; – решать типовые задачи моделирования и синтеза индивидуальных, совмещенных и гибких химико-технологических	Оценка за лабораторную работу №2 Оценка за лабораторную работу №2 Оценка за зачет

	систем в детерминированных условиях и размещения дополнительного ассортимента на оборудовании синтезированной или действующей ХТС; *Владеет*: – навыками использования блочно-модульного подхода к формированию принципиальных структур индивидуальных, совмещенных и гибких химико-технологических систем; – навыками использования специализированного программного обеспечения для решения задач моделирования и синтеза индивидуальных, совмещенных, гибких химико-технологических систем и размещения продуктов дополнительного ассортимента для действующих, реконструируемых и модернизируемых предприятий малотоннажной химической и смежных отраслей промышленности	
Раздел 4. Синтез индивидуальных и гибких химико-технологических систем в условиях полной определенности информации	*Знает*: – модели индивидуальных, совмещенных и гибких химико-технологических систем с различными способами организации выпуска многоассортиментной продукции и модели размещения продуктов дополнительного ассортимента на оборудовании действующей ХТС; – основные методы и алгоритмы решения задач синтеза индивидуальных, совмещенных и гибких химико-технологических систем в детерминированных условиях; – основные методы классификации ассортимента продукции на группы совместного выпуска на гибкой химико-технологической системе *Умеет*: – строить временные диаграммы функционирования аппаратурных модулей, блоков,	Оценка за контрольную работу №2 Оценка за лабораторные работы №4 и 5 Оценка за зачет

	индивидуальных, совмещенных и гибких химико-технологических систем при различных способах наработки продуктов ассортимента; – решать типовые задачи моделирования и синтеза индивидуальных, совмещенных и гибких химико-технологических систем в детерминированных условиях и размещения дополнительного ассортимента на оборудовании синтезированной или действующей ХТС; – проводить классификацию продуктов ассортимента на возможные группы совместного выпуска с использованием теоретико-множественных и матричных методов *Владеет*: – навыками использования блочно-модульного подхода к формированию принципиальных структур индивидуальных, совмещенных и гибких химико-технологических систем; – навыками использования специализированного программного обеспечения для решения задач моделирования и синтеза индивидуальных, совмещенных, гибких химико-технологических систем и размещения продуктов дополнительного ассортимента для действующих, реконструируемых и модернизируемых предприятий малотоннажной химической и смежных отраслей промышленности	
Раздел 5. Методы и алгоритмы решения задач моделирования и синтеза гибких химико-технологических систем	*Знает*: – основные методы и алгоритмы решения задач синтеза индивидуальных, совмещенных и гибких химико-технологических систем в детерминированных условиях *Умеет*: – решать типовые задачи моделирования и синтеза индивидуальных, совмещенных и гибких химико-технологических	Оценка за зачет

	систем в детерминированных условиях и размещения дополнительного ассортимента на оборудовании синтезированной или действующей ХТС; *Владеет*: – навыками использования блочно-модульного подхода к формированию принципиальных структур индивидуальных, совмещенных и гибких химико-технологических систем; навыками использования специализированного программного обеспечения для решения задач моделирования и синтеза индивидуальных, совмещенных, гибких химико-технологических систем и размещения продуктов дополнительного ассортимента для действующих, реконструируемых и модернизируемых предприятий малотоннажной химической и смежных отраслей промышленности	

15. ОСОБЕННОСТИ ОРГАНИЗАЦИИ ОБРАЗОВАТЕЛЬНОГО ПРОЦЕССА ДЛЯ ИНВАЛИДОВ И ЛИЦ С ОГРАНИЧЕННЫМИ ВОЗМОЖНОСТЯМИ ЗДОРОВЬЯ

Обучение инвалидов и лиц с ограниченными возможностями здоровья осуществляется в соответствии с:

- Порядком организации и осуществления образовательной деятельности по образовательным программам – программам бакалавриата, программам специалитета, программам магистратуры (Приказ Минобрнауки РФ от 05.04.2017 № 301);
- Положением о порядке организации и осуществления образовательной деятельности по образовательным программам высшего образования – программ бакалавриата, программ специалитета, программ магистратуры в РХТУ им. Д.И. Менделеева, принятым решением Ученого совета РХТУ им. Д.И. Менделеева от 30.10.2019, протокол № 3, введенным в действие приказом ректора РХТУ им. Д.И. Менделеева от 14.11.2019 № 646А;
- Методическими рекомендациями по организации образовательного процесса для обучения инвалидов и лиц с ограниченными возможностями здоровья в образовательных организациях высшего образования, в том числе оснащенности образовательного процесса (утверждены заместителем Министра образования и науки РФ А.А. Климовым от 08.04.2014 № АК-44/05вн).

Дополнения и изменения к РПД
по дисциплине «Математическое моделирование и методы синтеза гибких химических производств»
основной образовательной программы высшего образования – программы бакалавриата
по направлению подготовки 18.03.02 «Энерго- и ресурсосберегающие процессы в химической технологии, нефтехимии и биотехнологии»
Профиль «Основные процессы химических производств и химическая кибернетика»
Квалификация - бакалавр

Номер изменения/ дополнения	Содержание дополнения/изменения	Основание внесения изменения/дополнения
1		протокол заседания кафедры №_____от «____»_____20___г.
		протокол заседания кафедры №_____от «____»_____20___г.
		протокол заседания кафедры №_____от «____»_____20___г.
		протокол заседания кафедры №_____от «____»_____20___г.

Министерство науки и высшего образования Российской Федерации
федеральное государственное бюджетное образовательное учреждение высшего образования
«Российский химико-технологический университет имени Д.И. Менделеева»

«УТВЕРЖДАЮ»

Проректор по учебной работе

_____ С.Н. Филатов

«_____» _____ 2020 г.

РАБОЧАЯ ПРОГРАММА ДИСЦИПЛИНЫ
«Процессы и аппараты для получения аэрогелей»

Направление подготовки 18.03.02 Энерго- и ресурсосберегающие процессы в химической технологии, нефтехимии и биотехнологии

Профиль подготовки
«Основные процессы химических производств и химическая кибернетика»

Квалификация «бакалавр»

РАССМОТРЕНО И ОДОБРЕНО
на заседании Методической комиссии
РХТУ им. Д.И. Менделеева
«___»_____ 2020 г.

Председатель _____ Н.А. Макаров

Москва 2020

Программа составлена к.т.н, м.н.с. МУНЦ трансфера фармацевтических и биотехнологий РХТУ им. Д.И. Менделеева, Д.Д. Ловской.

Программа рассмотрена и одобрена на заседании кафедры кибернетики химико-технологических процессов РХТУ им. Д.И. Менделеева «__» _____ 20__ г., протокол №__

СОДЕРЖАНИЕ

1. ЦЕЛЬ И ЗАДАЧИ ДИСЦИПЛИНЫ 882
2. ТРЕБОВАНИЯ К РЕЗУЛЬТАТАМ ОСВОЕНИЯ ДИСЦИПЛИНЫ 882
3. ОБЪЕМ ДИСЦИПЛИНЫ И ВИДЫ УЧЕБНОЙ РАБОТЫ 883
4. СОДЕРЖАНИЕ ДИСЦИПЛИНЫ 884
4.1 Разделы дисциплины и виды занятий 884
4.2 Содержание разделов дисциплины 884
5. СООТВЕТСТВИЕ СОДЕРЖАНИЯ ТРЕБОВАНИЯМ К РЕЗУЛЬТАТАМ ОСВОЕНИЯ ДИСЦИПЛИНЫ 885
6. ПРАКТИЧЕСКИЕ И ЛАБОРАТОРНЫЕ ЗАНЯТИЯ 886
6.1 Практические занятия 886
6.2 Лабораторные занятия 887
Темы лабораторных работ 887
Часы 887
7. САМОСТОЯТЕЛЬНАЯ РАБОТА 887
8. ПРИМЕРЫ ОЦЕНОЧНЫХ СРЕДСТВ ДЛЯ КОНТРОЛЯ ОСВОЕНИЯ ДИСЦИПЛИНЫ 888
8.1 Примерная тематика реферативно-аналитической работы 888
8.2 Примеры контрольных вопросов для текущего контроля освоения дисциплины 889
8.3 Вопросы для итогового контроля освоения дисциплины (7 семестр − зачёт) 889
• 8
.3.1 Примеры контрольных вопросов для итогового контроля освоения дисциплины (7 семестр − зачёт) 889
8.4 Структура и пример билета для устного опроса для зачёта (7 семестр) 891
9. УЧЕБНО-МЕТОДИЧЕСКОЕ ОБЕСПЕЧЕНИЕ ДИСЦИПЛИНЫ 891
9.1 Рекомендуемая литература 891
9.2 Рекомендуемые источники научно-технической информации 892
9.3 Средства обеспечения освоения дисциплины 893
10. МЕТОДИЧЕСКИЕ УКАЗАНИЯ ДЛЯ ОБУЧАЮЩИХСЯ 893
10.1 Для студентов, обучающихся без использования дистанционных образовательных технологий 894
10.2 Для студентов, обучающихся с использованием дистанционных образовательных технологий 895
11. МЕТОДИЧЕСКИЕ УКАЗАНИЯ ДЛЯ ПРЕПОДАВАТЕЛЕЙ 895
11.1 Для преподавателей, реализующих образовательные программы без использования дистанционных образовательных технологий 895
11.2 Для преподавателей, реализующих образовательные программы с использованием дистанционных образовательных технологий 897
12. ПЕРЕЧЕНЬ ИНФОРМАЦИОННЫХ ТЕХНОЛОГИЙ, ИСПОЛЬЗУЕМЫХ В ОБРАЗОВАТЕЛЬНОМ ПРОЦЕССЕ 897
13. МАТЕРИАЛЬНО-ТЕХНИЧЕСКОЕ ОБЕСПЕЧЕНИЕ ДИСЦИПЛИНЫ 900
13.1 Оборудование, необходимое в образовательном процессе: 900
13.2 Учебно-наглядные пособия: 901
13.3 Компьютеры, информационно-телекоммуникационные сети, аппаратно-программные и аудиовизуальные средства: 901
13.4 Печатные и электронные образовательные и информационные ресурсы: 901
13.5 Перечень лицензионного программного обеспечения: 902
14. ТРЕБОВАНИЯ К ОЦЕНКЕ КАЧЕСТВА ОСВОЕНИЯ ПРОГРАММЫ 902
15. ОСОБЕННОСТИ ОРГАНИЗАЦИИ ОБРАЗОВАТЕЛЬНОГО ПРОЦЕССА ДЛЯ ИНВАЛИДОВ И ЛИЦ С ОГРАНИЧЕННЫМИ ВОЗМОЖНОСТЯМИ ЗДОРОВЬЯ 904

1. ЦЕЛЬ И ЗАДАЧИ ДИСЦИПЛИНЫ

Программа составлена в соответствии с требованиями Федерального государственного образовательного стандарта (ФГОС ВО) для направления подготовки 18.03.02 Энерго- и ресурсосберегающие процессы в химической технологии, нефтехимии и биотехнологии, рекомендациями методической комиссии и накопленного опыта преподавания дисциплины кафедрой кибернетики химико-технологических процессов РХТУ им. Д.И. Менделеева. Программа рассчитана на изучение дисциплины в течение одного семестра.

Дисциплина «Процессы и аппараты для получения аэрогелей» относится к вариативной части, к блоку дисциплин по выбору учебного плана и рассчитана на изучение в 7 семестре. Программа дисциплины предполагает, что обучающиеся имеют теоретическую и практическую подготовку в области математики, информатики, физической химии, процессов и аппаратов химической технологии, общей химической технологии и аналогичных дисциплинах других направлений подготовки бакалавров.

Цель дисциплины «Процессы и аппараты для получения аэрогелей» – изучение основных процессов и аппаратов для получения аэрогелей различного типа и состава, а также композиций на их основе, которые могут быть использованы во многих отраслях современной промышленности.

Задачи дисциплины:

- изучение различных типов аэрогелей, их характеристик и областей применения; изучение сверхкритического состояния вещества и свойств сверхкритических флюидов;
- изучение процесса сверхкритической сушки для получения аэрогелей и ознакомление с аппаратами, которые используются для проведения процесса сверхкритической сушки;
- теоретическое и практическое изучение процессов получения аэрогелей различного типа и состава;
- изучение процесса сверхкритической адсорбции для получения композиций на основе аэрогелей и ознакомление с аппаратами, которые используются для проведения процесса сверхкритической адсорбции.

Дисциплина «Процессы и аппараты для получения аэрогелей» преподается в 7 семестре. Контроль успеваемости студентов ведется по принятой в университете рейтинговой системе.

2. ТРЕБОВАНИЯ К РЕЗУЛЬТАТАМ ОСВОЕНИЯ ДИСЦИПЛИНЫ

Изучение дисциплины «Процессы и аппараты для получения аэрогелей» при подготовке бакалавров по направлению подготовки 18.03.02 Энерго- и ресурсосберегающие процессы в химической технологии, нефтехимии и биотехнологии, профиль подготовки – «Основные процессы химических производств и химическая кибернетика» направлено на приобретение следующих общепрофессиональных и профессиональных компетенций:

- способностью использовать основные законы естественнонаучных дисциплин в профессиональной деятельности, применять методы математического анализа и моделирования, теоретического и экспериментального исследования (ОПК-2);
- способностью участвовать в совершенствовании технологических процессов с позиций энерго- и ресурсосбережения, минимизации воздействия на окружающую среду (ПК-2);
- способностью моделировать энерго- и ресурсосберегающие процессы в промышленности (ПК-16).

В результате изучения дисциплины студент бакалавриата должен:

Знать:

– основные типы, характеристики и свойства аэрогелей, а также аналитические методы их исследования;

– свойства сверхкритических флюидов и области их применения;

– основные процессы и аппараты для проведения процесса сверхкритической сушки;

– основы процессов получения аэрогелей различного типа и состава;

– основы процессов получения композиций на основе аэрогелей и аналитические методы их исследования;

– основные процессы и аппараты для проведения процесса сверхкритической адсорбции.

Уметь:

– выбирать параметры проведения процессов получения аэрогелей различного типа и состава;

– использовать современные аналитические методы для исследования свойств и характеристик аэрогелей;

– выбирать оборудование и параметры его работы для проведения процесса сверхкритической сушки;

– выбирать параметры проведения процессов получения композиций на основе аэрогелей;

– выбирать оборудование и параметры его работы для проведения процесса сверхкритической адсорбции.

Владеть:

– основами процессов получения аэрогелей различного типа и состава, а также композиций на их основе;

– современными аналитическими методами исследования свойств и характеристик аэрогелей;

– современными знаниями в области сверхкритических флюидов и современных аппаратов для получения аэрогелей и композиций на их основе.

3. ОБЪЕМ ДИСЦИПЛИНЫ И ВИДЫ УЧЕБНОЙ РАБОТЫ

Виды учебной работы	В зачетных единицах	В академ. часах
Общая трудоемкость дисциплины по учебному плану	**3**	**108**
Контактная работа – аудиторные занятия:	**1,2**	**48**
Лекции (Лек)	0,4	16
Практические занятия (ПЗ)	0,4	16
Лабораторные занятия (ЛЗ)	0,4	16
Самостоятельная работа (СР):	**1,8**	**60**
Самостоятельное изучение разделов дисциплины	1,8	59,8
Контактная самостоятельная работа		0,2
Вид контроля:	**Зачёт**	

Виды учебной работы	В зачетных единицах	В астроном. часах
Общая трудоемкость дисциплины по учебному плану	**3**	**81**
Контактная работа – аудиторные занятия:	**1,2**	**36**

Виды учебной работы	В зачетных единицах	В астроном. часах
Лекции (Лек)	0,4	12
Практические занятия (ПЗ)	0,4	12
Лабораторные занятия (ЛЗ)	0,4	12
Самостоятельная работа (СР):	**1,8**	**45**
Самостоятельное изучение разделов дисциплины	1,8	44,85
Контактная самостоятельная работа		0,15
Вид контроля:	**Зачёт**	

4. СОДЕРЖАНИЕ ДИСЦИПЛИНЫ

4.1 Разделы дисциплины и виды занятий

№	Раздел дисциплины	Академ. часов				
		Всего	**Лекции**	**ПЗ**	**ЛЗ**	**СР**
1	**Раздел 1. Аэрогели. Основные термины и определения. Сверхкритическое состояние вещества. Процесс сверхкритической сушки.**	**46**	**6**	**5**	**5**	**30**
1.1	Аэрогели. Основные термины и определения	16	2	2	2	10
1.2	Сверхкритическое состояние вещества	12	2	–	–	10
1.3	Процесс сверхкритической сушки	18	2	3	3	10
2	**Раздел 2. Процессы получения аэрогелей различного типа и состава**	**31**	**4**	**6**	**6**	**15**
2.1	Процессы и аппараты для получения аэрогелей различного типа	15,5	2	3	3	7,5
2.2	Влияние параметров получения на структуру и свойства материала. Исследование структуры и свойств аэрогелей	15,5	2	3	3	7,5
3	**Раздел 3. Процессы получения композиций на основе аэрогелей**	**31**	**6**	**5**	**5**	**15**
3.1	Способы внедрения различных веществ в аэрогели	7	2	–	–	5
3.2	Сверхкритическая адсорбция	11	2	2	2	5
3.3	Современное оборудование и методы аналитических исследований композиций на основе аэрогелей	13	2	3	3	5
	ИТОГО:	**108**	**16**	**16**	**16**	**60**

4.2 Содержание разделов дисциплины

Раздел 1. Аэрогели. Основные термины и определения. Сверхкритическое состояние вещества. Процесс сверхкритической сушки.

1.1 Аэрогели. Основные термины и определения. Определение понятия «аэрогель». Основные типы аэрогелей. Неорганические аэрогели. Органические аэрогели. Гибридные аэрогели. Области применения аэрогелей в современной промышленности. Аэрогели как изоляционные материалы. Сорбенты на основе аэрогелей. Аэрогели в качестве систем доставки лекарств. Аэрогели для использования в медицине. Другие

области использования аэрогелей. Примеры использования аэрогелей в современной промышленности.

1.2 Сверхкритическое состояние вещества. Что такое сверхкритическое состояние вещества. Фазовые диаграммы. Критическая точка. Свойства сверхкритических флюидов. Вещества, применяемые в качестве сверхкритических растворителей. Примеры использования сверхкритических флюидов. Сверхкритическая экстракция, сверхкритическая хроматография, сверхкритическая сушка и адсорбция.

1.3 Процесс сверхкритической сушки. Основные стадии процесса сверхкритической сушки. Параметры проведения процесса сверхкритической сушки. Аппараты для проведения процесса сверхкритической сушки. Промышленное оборудование для получения аэрогелей.

Раздел 2. Процессы и аппараты для получения аэрогелей различного типа и состава.

2.1 Процессы и аппараты для получения неорганических аэрогелей на основе металлов и их оксидов. Золь-гель технология. Процессы и аппараты для получения аэрогелей на основе полисахаридов (альгинаты, хитозан, крахмал, пектин). Процессы получения аэрогелей на основе белков (молочный, яичный, шелковый и др.).

2.2 Различные способы проведения стадии гелеобразования в ходе процесса получения аэрогелей. Способы проведения стадии замены растворителя. Современное аналитическое оборудование, методы исследования свойств и характеристик аэрогелей.

Раздел 3. Процессы и аппараты для получения композиций на основе аэрогелей.

3.1 Способы внедрения различных веществ в аэрогели. Внедрение веществ на стадии гелеобразования. Внедрение веществ на стадии замены растворителя. Внедрение веществ с использованием сверхкритической адсорбции.

3.2 Требования, предъявляемые к веществам, которые могут быть использованы для сверхкритической адсорбции. Факторы, влияющие на величину массовой загрузки веществ в аэрогель. Аморфизация активных веществ с использованием сверхкритической адсорбции.

3.3 Современное оборудование и методы аналитических исследований композиций на основе аэрогелей. Примеры и использования композиций на основе аэрогелей.

5. СООТВЕТСТВИЕ СОДЕРЖАНИЯ ТРЕБОВАНИЯМ К РЕЗУЛЬТАТАМ ОСВОЕНИЯ ДИСЦИПЛИНЫ

№	В результате освоения дисциплины студент должен:	Раздел 1	Раздел 2	Раздел 3
	Знать:			
1	основные типы, характеристики и свойства аэрогелей, а также аналитические методы их исследования	+	+	
2	свойства сверхкритических флюидов и области их применения	+		
3	основные процессы и аппараты для проведения процесса сверхкритической сушки	+	+	
4	основы процессов получения аэрогелей различного типа и состава		+	
5	основы процессов получения композиций на основе аэрогелей и аналитические методы их исследования			+

№	В результате освоения дисциплины студент должен:	Раздел 1	Раздел 2	Раздел 3
6	основные процессы и аппараты для проведения процесса сверхкритической адсорбции	+		+
	Уметь:			
7	выбирать параметры проведения процессов получения аэрогелей различного типа и состава	+	+	
8	использовать современные аналитические методы для исследования свойств и характеристик аэрогелей		+	
9	выбирать оборудование и параметры его работы для проведения процесса сверхкритической сушки	+	+	
10	выбирать параметры проведения процессов получения композиций на основе аэрогелей			+
11	выбирать оборудование и параметры его работы для проведения процесса сверхкритической адсорбции	+		+
	Владеть:			
12	основами процессов получения аэрогелей различного типа и состава, а также композиций на их основе		+	+
13	современными аналитическими методами исследования свойств и характеристик аэрогелей		+	+
14	современными знаниями в области сверхкритических флюидов и современных аппаратов для получения аэрогелей и композиций на их основе	+	+	+
В результате освоения дисциплины студент должен приобрести следующие ***общепрофессиональные и профессиональные компетенции:***				
15	ОПК-2. Способность использовать основные законы естественнонаучных дисциплин в профессиональной деятельности, применение методов математического анализа и моделирования, теоретического и экспериментального исследования	+	+	+
16	ПК-2. Способность участвовать в совершенствовании технологических процессов с позиций энерго- и ресурсосбережения, минимизации воздействия на окружающую среду		+	+
17	ПК-16. Способность моделировать энерго- и ресурсосберегающие процессы в промышленности	+		

6. ПРАКТИЧЕСКИЕ И ЛАБОРАТОРНЫЕ ЗАНЯТИЯ

6.1 Практические занятия

Примерные темы практических занятий по дисциплине.
Предусмотрены практические занятия обучающегося бакалавриата в объеме 16 акад. ч.

№	№ раздела дисциплины	Наименование практических занятий	Часы
1	1	Исследование существующих и потенциальных применений аэрогелей в современной промышленности	2
2		Изучение аппаратов различной конструкции и	3

№	№ раздела дисциплины	Наименование практических занятий	Часы
		объема для получения аэрогелей	
3	2	Изучение структурированных композиционных и функциональных наноматериалов на основе аэрогелей	3
4		Изучение способов аналитических исследований аэрогелей различной природы	3
5	3	Изучение способов получения композиций на основе аэрогелей для использования их в различных отраслях промышленности	2
6		Проведение аналитических исследований различных композиций на основе аэрогелей	3

6.2 Лабораторные занятия

Лабораторный практикум по дисциплине «Процессы и аппараты для получения аэрогелей» выполняется в соответствии с Учебным планом в 7 семестре и занимает 16 акад. ч. Лабораторные работы охватывают 3 раздела дисциплины. В практикум входят 6 работ, примерно по 2-3 ч на каждую работу. В зависимости от трудоемкости включенных в практикум работ их число может быть уменьшено. Выполнение лабораторного практикума способствует закреплению материала, изучаемого в дисциплине «Процессы и аппараты для получения аэрогелей», а также дает знания в области практического создания аэрогелей, приобретение навыков решения ряда практических задач в области сверхкритических технологий.

Максимальное количество баллов за выполнение лабораторного практикума составляет 18 баллов (максимально по 3 балла за каждую работу). Количество работ и баллов за каждую работу может быть изменено в зависимости от их трудоемкости.

Примеры лабораторных работ и разделы, которые они охватывают

№	№ раздела дисциплины	Темы лабораторных работ	Часы
1	1	Исследование существующих и потенциальных применений аэрогелей в современной промышленности	2
2		Изучение аппаратов различной конструкции и объема для получения аэрогелей	3
3	2	Изучение структурированных композиционных и функциональных наноматериалов на основе аэрогелей	3
4		Изучение способов аналитических исследований аэрогелей различной природы	3
5	3	Изучение способов получения композиций на основе аэрогелей для использования их в различных отраслях промышленности	2
6		Проведение аналитических исследований различных композиций на основе аэрогелей	3

7. САМОСТОЯТЕЛЬНАЯ РАБОТА

Рабочей программой дисциплины «Процессы и аппараты для получения аэрогелей» предусмотрена самостоятельная работа студента бакалавриата в объеме 60 акад. ч. в 7 семестре. Самостоятельная работа проводится с целью углубления знаний по дисциплине и предусматривает:

– ознакомление и проработку рекомендованной литературы, работу с электронно-библиотечными системами, включая переводы публикаций из научных журналов, цитируемых в базах Scopus, Web of Science, Chemical Abstracts, РИНЦ;

– посещение отраслевых выставок и семинаров;

– регулярную проработку пройденного на лекциях и практических занятиях учебного материала;

– подготовку реферата по тематике курса на основе проработки рекомендованной литературы и работы с электронно-библиотечными системами;

– посещение отраслевых выставок, семинаров, конференций различного уровня;

– участие в семинарах РХТУ им. Д. И. Менделеева по тематике курса;

– подготовку к сдаче зачета по дисциплине.

Планирование времени на самостоятельную работу, необходимого на изучение дисциплины, студентам лучше всего осуществлять на весь период изучения, предусматривая при этом регулярное повторение пройденного материала. Материал, законспектированный на лекциях, необходимо регулярно дополнять сведениями из литературных источников, представленных в рабочей программе. При работе с указанными источниками рекомендуется составлять краткий конспект материала, с обязательным фиксированием библиографических данных источника.

8. ПРИМЕРЫ ОЦЕНОЧНЫХ СРЕДСТВ ДЛЯ КОНТРОЛЯ ОСВОЕНИЯ ДИСЦИПЛИНЫ

(РАЗДЕЛ ВЫПОЛНЕН В АВТОРСКОЙ РЕДАКЦИИ)

8.1 Примерная тематика реферативно-аналитической работы

Реферат по курсу выполняется в 7 семестре в часы, выделенные учебным планом на самостоятельную работу. Максимальная оценка реферата – 15 баллов.

1. Современное состояние науки в области получения и применения аэрогелей.
2. Основные типы аэрогелей, способы их получения, структурные характеристики и потенциальные области применения.
3. Сверхкритические флюиды – свойства и области применения.
4. Аппараты для проведения процессов в среде сверхкритических флюидов.
5. Способы получения и области применения неорганических аэрогелей.
6. Способы получения и области применения органических аэрогелей.
7. Способы получения и области применения гибридных аэрогелей.
8. Совмещенные процессы для получения аэрогелей.
9. Способы получения функциональных и композиционных материалов на основе аэрогелей и сферы их дальнейшего использования.
10. Сверхкритическая адсорбция. Особенности процесса и аппараты для его проведения.
11. Аэрогели как системы доставки лекарственных средств: современное состояние науки.
12. Аэрогели для использования в медицине: особенности получения, хранения и стерилизации.
13. Аэрогели для использования в качестве изоляционных материалов.
14. Аморфизация активных веществ с использованием сверхкритических

технологий.

15. Современное оборудование и методы аналитических исследований аэрогелей различной природы и композиций на их основе.

8.2 Примеры контрольных вопросов для текущего контроля освоения дисциплины

Для текущего контроля предусмотрены 3 контрольные работы (по одной контрольной работе по каждому разделу). Максимальная оценка за контрольные работы 15 баллов и составляет по 5 баллов за каждую.

Раздел 1. Примеры заданий к контрольной работе № 1. Максимальная оценка – 5 баллов. Контрольная работа содержит 2 задания по 2,5 балла за задание.

Контрольная работа № 1. Основные типы аэрогелей и использование сверхкритических технологий для их получения.

Задание 1. Привести основные типы аэрогелей, указать их характеристики и особенности.

Задание 2. Что такое сверхкритический флюид? Привести примеры с указанием свойств.

Раздел 2. Примеры заданий к контрольной работе № 2. Максимальная оценка – 5 баллов. Контрольная работа содержит 2 задания по 2,5 балла за задание.

Контрольная работа № 2. Процессы и аппараты для получения аэрогелей различной природы.

Задание 1. Способы получения неорганических аэрогелей.

Задание 2. Начертить эскиз аппарата для получения аэрогелей, основные параметры ведения процесса.

Раздел 3. Примеры заданий к контрольной работе № 3. Максимальная оценка – 5 баллов. Контрольная работа содержит 2 задания по 2,5 балла за задание.

Контрольная работа № 3. Процессы и аппараты для получения композиционных и функциональных материалов на основе аэрогелей.

Задание 1. Способы получения различных композиций на основе аэрогелей.

Задание 2. Привести примеры аналитического оборудования и методов для изучения свойств и характеристик аэрогелей и композиций на их основе.

8.3 Вопросы для итогового контроля освоения дисциплины (7 семестр – зачёт)

Максимальное количество баллов за зачёт – 40 баллов. Билет для содержит 3 вопроса.

1 вопрос – 10 баллов, 2 вопрос – 15 баллов, 3 вопрос – 15 баллов.

8.3.1 Примеры контрольных вопросов для итогового контроля освоения дисциплины (7 семестр – зачёт)

Максимальное количество баллов за зачёт – 40 баллов.

1. Дать определение понятию «аэрогель». Перечислить основные типы аэрогелей.
2. Области применения аэрогелей в современной промышленности. Примеры использования аэрогелей.
3. Что такое сверхкритическое состояние вещества. Критические параметры вещества.
4. Фазовые диаграммы. Критическая точка. Свойства сверхкритических флюидов.
5. Фазовая диаграмма диоксида углерода. Координаты тройной точки и точки перехода в сверхкритическое состояние.

6. Фазовая диаграмма диоксида углерода. Физический смысл линий на фазовой диаграмме. Критическое давление, критическая температура.

7. Вещества, применяемые в качестве сверхкритических растворителей. Примеры использования сверхкритических флюидов.

8. Сверхкритическая экстракция, сверхкритическая хроматография, сверхкритическая сушка и адсорбция. Примеры использования данных процессов.

9. Процесс сверхкритической сушки. Основные стадии процесса сверхкритической сушки. Параметры проведения процесса сверхкритической сушки.

10. Сравнение конвективной сушки и сверхкритической сушки. Основные преимущества сверхкритической сушки.

11. Достоинства и недостатки способов проведения сверхкритической сушки.

12. Контрольно-измерительные приборы и автоматика (КИПиА) в технологической схеме сверхкритической сушки.

13. Какие контрольно-измерительные приборы и автоматику (КИПиА) можно использовать в технологической схеме сверхкритической сушки.

14. Привести примеры аппаратов для проведения процесса сверхкритической сушки (лабораторные и промышленные).

15. Процессы и аппараты для получения неорганических аэрогелей на основе металлов и их оксидов.

16. Процессы и аппараты для получения аэрогелей на основе полисахаридов.

17. Процессы получения аэрогелей на основе белков.

18. Гибридные аэрогели. Способы получения.

19. Методы получения органических аэрогелей в виде монолитов и частиц.

20. Каково влияние структуры на свойства аэрогелей.

21. Описать различные способы проведения стадии гелеобразования в ходе процесса получения аэрогелей. Способы проведения стадии замены растворителя.

22. Современное аналитическое оборудование, методы исследования свойств и характеристик аэрогелей.

23. Области применения, свойства и особенности гибридных аэрогелей.

24. Области применения, свойства и особенности неорганических аэрогелей.

25. Области применения, свойства и особенности органических аэрогелей.

26. Привести аналитическое оборудование для анализа свойств аэрогелей. Влияние структуры на свойства аэрогелей.

27. Методы получения органических аэрогелей в виде монолитов и частиц. Применение аэрогелей в медицине и фармацевтике.

28. Зависимость сверхкритической адсорбции от температуры и давления.

29. Вещества, используемые в качестве сверхкритических флюидов для процесса адсорбции. Их характеристики.

30. Методы получения гибридных аэрогелей в виде монолитов и частиц.

31. Использование аэрогелей в качестве теплоизоляционных материалов.

32. Применение аэрогелей в медицине и фармацевтике.

33. Описать способы внедрения различных веществ в аэрогели и указать их особенности.

34. Перечислить требования, предъявляемые к веществам, которые могут быть использованы для сверхкритической адсорбции. Указать факторы, влияющие на величину массовой загрузки веществ в аэрогель. Аморфизация активных веществ с использованием сверхкритической адсорбции.

35. Объяснить процесс сверхкритической адсорбции. Показать схему движения потоков в реакторе.

36. Требования, предъявляемые к адсорбенту (пористому материалу) и к адсорбтиву при проведении сверхкритической адсорбции.

37. Преимущества использования сверхкритических флюидов для внедрения веществ в пористые материалы.
38. Преимущества использования сверхкритической адсорбции для создания композиций аэрогель-АФИ.
39. Влияния расхода сверхкритического растворителя на этапы сушки.
40. Высокотемпературная сверхкритическая сушка.
41. Методы определения качества высушенного аэрогеля.
42. Способ организации процесса сверхкритической сушки (периодический, непрерывный).
43. Периодический способ организации процесса сверхкритической сушки.
44. Непрерывный способ организации процесса сверхкритической сушки.
45. Аппаратурное оформление сверхкритической сушки. Основные узлы.
46. Привести эскиз аппарата для процесса сверхкритической сушки.
47. Привести эскиз аппарата для процесса сверхкритической адсорбции.
48. Перечислить современное оборудование и методы аналитических исследований композиций на основе аэрогелей.
49. Привести примеры использования различных композиций на основе аэрогелей.
50. Какие контрольно-измерительные приборы и автоматику (КИПиА) можно использовать в технологической схеме сверхкритической сушки.

Фонд оценочных средств приведен в виде отдельного документа, являющегося неотъемлемой частью основной образовательной программы.

8.4 Структура и пример билета для устного опроса для зачёта (7 семестр)

Итоговый контроль освоения материала дисциплины проводится в форме зачёта, который складывается из баллов за практические занятия (максимум 12 баллов), лабораторных занятиях (максимум 18 баллов), реферативно-аналитическую работу (максимум 15 баллов) и устный опрос (максимум 40 баллов). Устный опрос по дисциплине «Процессы и аппараты для получения аэрогелей» проводится в 7 семестре и включает контрольные вопросы по всем разделам рабочей программы дисциплины. Билет для устного опроса состоит из 3 вопросов, относящихся к указанным разделам. Ответы на вопросы оцениваются из максимальной оценки 40 баллов следующим образом: максимальное количество баллов за первый вопрос – 10 баллов, второй – 15 баллов, третий вопрос – 15 баллов.

Пример билета для устного опроса:

Билет № 1

1. Что такое сверхкритическое состояние вещества. Критические параметры вещества.
2. Преимущества использования сверхкритической адсорбции для создания композиций на основе аэрогелей.
3. Перечислить современное оборудование и методы аналитических исследований композиций на основе аэрогелей.

9. УЧЕБНО-МЕТОДИЧЕСКОЕ ОБЕСПЕЧЕНИЕ ДИСЦИПЛИНЫ

9.1 Рекомендуемая литература

А. Основная литература

1. Меньшутина Н.В., Смирнова И.В., Гуриков П.А. Аэрогели - новые наноструктурированные материалы: получение, свойства и биомедицинское применение: учебное пособие. –М.: РХТУ им. Менделеева, 2012. – 59 с.

2. Меньшутина Н.В., Матасов А.В. Современные информационные системы хранения, обработки и анализа данных для предприятий химической и смежных отраслей: учебное пособие. - М.: РХТУ им. Менделеева, 2011. – 308 с.

Б. Дополнительная литература

1. Меньшутина Н.В. Наочастицы и наноструктурированные материалы для фармацевтики – Калуга: Издательство научной литературы Н.Ф. Бочкаревой, 2008. – 192 с.

2. Пул Ч., Оуэнс Ф. Нанотехнологии. – М: Трансфера. – 2005. – 336 с.

3. Рит М. Наноконструирование в науке и технике. Введение в мир нанорасчёта.- Москва- Ижевск: НИЦ «Регулярная и хаотическая динамика». – 2005. – 160 с.

4. Ратнер М., Ратнер Д. Нанотехнология: простое объяснение очередной гениальной идеи. – М.: Издательский дом «Вильямс». – 2004. – 240 с.

5. Jelinek R. Nanoparticles. – Berlin: de Gruyter, 2015. – 283 p.

9.2 Рекомендуемые источники научно-технической информации

Научно-технические журналы:

– Ж. Наноиндустрия. ISSN 1993-8578 (Print).

– Ж. Российские нанотехнологии. ISSN 1992-7223 (Print) ISSN 1992-4068 (Online).

– Ж. Нанотехнологии: разработка, применение – XXI век. ISSN 2225-0980 (Print).

– Ж. Российские нанотехнологии. ISSN (print): 1992-7223, ISSN (online): 1993-4068.

– Ж. Наноиндустрия. ISSN 1992-4178 (Print) ISSN 1992-4186 (Online).

– Ж. Нанотехника. ISSN 1816-4498.

– Нанометр. Информационный бюллетень ФНМ. Факультет наук о материалах, МГУ им. М.В. Ломоносова. [Электронный ресурс] www.fnm.msu.ru, www.nanometer.ru

– Российский Электронный наножурнал. ООО «Парк-медиа». [Электронный ресурс] http://www.nanojournal.ru

– Нано Дайджест. Интернет-журнал о нанотехнологиях. [Электронный ресурс] http://nanodigest.ru

– Наномир – интернет-журнал о нанотехнологиях. [Электронный ресурс] http://www.miracle-uni.ru

– Ж. Nature Nanotechnology. 1748-3387 (print) and 1748-3395 (online).

– Ж. Nanotoday. ISSN (printed): 1748-0132. [Online]. ISSN, 1748-0132

– Ж. Nanotechnology. ISSN 0957-4484 (Print) ISSN 1361-6528 (Online)

– Ж. Journal of Nanoparticle Research. ISSN: 1388-0764. E-ISSN: 1572-896X.

– Ж. Journal of Experimental Nanoscience. Print ISSN: 1745-8080 Online ISSN: 1745-8099.

– Ж. Journal of Non-Cristalline Solids. ISSN: 0022-3093

– Политематические базы данных (БД): США: CAPLUS; COMPENDEX; Великобритания: INSPEC; Франция: PASCAL.

– Ресурсы ELSEVIER: www.sciencedirect.com.

9.3 Средства обеспечения освоения дисциплины

Для реализации рабочей программы подготовлены следующие средства обеспечения освоения дисциплины:

- компьютерные презентации интерактивных лекций – 15;
- конспекты лекций в формате *.pdf – 15;
- банк тем реферативно-аналитической работы –15;
- банк вариантов контрольных работ – 50;
- банк вариантов лабораторных работ – 50;
- банк билетов для итогового контроля освоения дисциплины (зачёт) – 50;
- предустановленное лицензионное программное обеспечение в компьютерном классе (Windows, Microsoft Office).

При использовании электронного обучения и дистанционных образовательных технологий занятия полностью или частично проводятся в режиме онлайн. При этом первый пункт списка дополняется или заменяется на:

- доступ к групповым чатам (ЕИОС), к вебинарам (webinar.ru, zoom.us), онлайн-конференции в Skype, электронная почта.

Для освоения дисциплины используются следующие нормативные и нормативно-методические документы:

18. Федеральный закон Российской Федерации от 29.12.2012 № 273-ФЗ «Об образовании в Российской Федерации» [Электронный ресурс] – Режим доступа: http://pravo.gov.ru/proxy/ips/?docbody=&nd=102162745&intelsearch=273-%D4%C7/ (дата обращения: 08.01.2020).
19. Федеральные государственные образовательные стандарты высшего образования // Координационный совет учебно-методических объединений и научно-методических советов высшей школы. Портал Федеральных образовательных стандартов высшего образования [Электронный ресурс] – Режим доступа: http://fgosvo.ru/fgosvo/152/150/25/ (дата обращения: 08.01.2020).
20. Приказ Министерства образования и науки РФ от 23.08.2017 № 816 «Об утверждении Порядка применения организациями, осуществляющими образовательную деятельность, электронного обучения, дистанционных образовательных технологий при реализации образовательных программ» [Электронный ресурс]. Режим доступа: http://pravo.gov.ru/proxy/ips/?docbody=&nd=102447332&intelsearch=816+%EF%F0%E8%EA%E0%E7 (дата обращения: 08.01.2020).

При освоении дисциплины студенты должны использовать информационные и информационно-образовательные ресурсы следующих порталов и сайтов:

1. Система федеральных образовательных порталов. Система открытого образования. Консалтинговый центр ИОС ОО РФ [Электронный ресурс] – Режим доступа: http://www.openedu.ru/ (дата обращения: 08.01.2020).
2. Информационная система «Единое окно доступа к образовательным ресурсам» [Электронный ресурс] – Режим доступа: http://window.edu.ru/ (дата обращения: 08.01.2020).
3. ФЭПО: соответствие требованиям ФГОС [Электронный ресурс] – Режим доступа: http://fepo.i-exam.ru/ (дата обращения: 08.01.2020).

10. МЕТОДИЧЕСКИЕ УКАЗАНИЯ ДЛЯ ОБУЧАЮЩИХСЯ

10.1 Для студентов, обучающихся без использования дистанционных образовательных технологий

Методические рекомендации по организации учебной работы обучающегося в бакалавриате направлены на повышение ритмичности и эффективности его аудиторной и самостоятельной работы по дисциплине.

Дисциплина «Процессы и аппараты для получения аэрогелей» включает 3 раздела, каждый из которых имеет определенную логическую завершенность. При изучении материала каждого раздела рекомендуется регулярное повторение законспектированного лекционного материала, а также дополнение его сведениями из литературных источников, представленных в рабочей программе. При работе с указанными источниками рекомендуется составлять краткий конспект с обязательным фиксированием библиографических данных источника. Изучение материала каждого раздела заканчивается контролем его освоения в форме контрольной работы. Результаты выполнения контрольных работ оцениваются в соответствии с принятой в университете рейтинговой системой оценки знаний.

Рабочая программа дисциплины «Процессы и аппараты для получения аэрогелей» предусматривает проведение лабораторного практикума в объеме 8 ч. Работы выполняются в часы, выделенные учебным планом в 7 семестре. Лабораторный практикум выполняется по мере изучения лекционного материала раздела. Лабораторные работы охватывают 3 раздела (в среднем по 2 работы на каждый раздел). На выполнение каждой работы отводится примерно 2-3 часа в зависимости от трудоемкости.

Лабораторные работы проводятся под руководством преподавателя и направлены на углубление теоретических знаний, полученных студентом на лекциях и практических работах, формирование понимания связей между теоретическими положениями и методологией решения задач лабораторных работ по тематике лекций, приобретение навыков применения теоретических знаний в практической работе. Целью лабораторных занятий является закрепление полученных знаний по дисциплине, расширение знаний в области практического создания аэрогелей, приобретение навыков решения ряда практических задач в области сверхкритических технологий. В задачи подготовки к выполнению лабораторных работ входит приобретение навыков работы с информационными ресурсами, получение опыта проведения работ, обработки, анализа полученных результатов, формулирования выводов по выполненной работе, знакомство с правилами оформления лабораторных работ.

При подготовке к выполнению лабораторных работ студент должен руководствоваться следующими основными принципами:

– сочетание в работе, с одной стороны, изученных в дисциплине «Процессы и аппараты для получения аэрогелей» теоретических положений и сведений, с другой, – результатов новейших разработок в области практического создания аэрогелей, приобретение навыков решения ряда практических задач в области сверхкритических технологий;

– творческий аналитический подход к полученным в лабораторной работе результатам, исключающий их простое перечисление и изложение.

Работа над подготовкой в лабораторной работе ориентирована в первую очередь на самостоятельную работу обучающегося с информационными ресурсами – конспектом лекций и раздаточным материалом, научно-технической и справочной литературой, ресурсами Интернета, ГОСТами, базами данных. Доступ к указанным ресурсам обеспечивается фондами научно-технической библиотеки вуза и городских научно-технических библиотек, электронными библиотеками и поисковыми системами Интернета, материалами тематических выставок и научно-технических конференций.

Содержание и оформление лабораторных работ оценивается в соответствии с принятой в университете рейтинговой системой оценки знаний.

Оценки за выполнение контрольных работ являются формой контроля изучения разделов 1-3. Подготовка и выполнение контрольных работ оценивается в соответствии с принятой в университете рейтинговой системой оценки знаний. Максимальная оценка за контрольные работы 5 баллов за каждую.

Оценки за выполнение практических работ промежуточного контроля знаний являются формой контроля изучения разделов 1-3. Максимальная оценка за выполнение практических работ в семестре – 12 баллов.

Оценки за выполнение лабораторных работ промежуточного контроля знаний являются формой контроля изучения разделов 1-3. Максимальная оценка лабораторных работ в семестре – 18 баллов

Оценка за подготовку реферата является формой контроля самостоятельной работы. Максимальная оценка за реферат – 15 баллов.

Совокупная оценка текущей работы студента в семестре складывается из оценок за выполнение контрольных, лабораторных, практических работ и реферата. Максимальная оценка текущей работы в семестре составляет 60 баллов.

В соответствии с учебным планом изучение дисциплины завершается итоговым контролем в форме зачёта.

Устный опрос включает 3 теоретических вопроса. Первый вопрос оценивается в 10 баллов, второй и третий – в 15 баллов. Максимальное суммарное количество баллов, которое может набрать обучаемый на устном опросе, равняется 40.

Если обучаемый в процессе выполнения заданий набрал менее 20 баллов, зачёт по дисциплине считается несданным.

Общая оценка результатов освоения дисциплины складывается из числа баллов, набранных в семестре и на устном опросе. Максимальная общая оценка всей дисциплины составляет 100 баллов.

10.2 Для студентов, обучающихся с использованием дистанционных образовательных технологий

При использовании электронного обучения и дистанционных образовательных технологий занятия полностью или частично проводятся в режиме онлайн. Объем дисциплины и распределение нагрузки по видам работ соответствует п. 4.1. Распределение баллов соответствует п. 10.1 либо может быть изменено в соответствии с решением кафедры, в случае перехода на ЭО и ДОТ в процессе обучения. Решение кафедры об используемых технологиях и системе оценивания достижений обучающихся принимается с учетом мнения ведущего преподавателя и доводится до обучающихся.

11. МЕТОДИЧЕСКИЕ УКАЗАНИЯ ДЛЯ ПРЕПОДАВАТЕЛЕЙ

11.1 Для преподавателей, реализующих образовательные программы без использования дистанционных образовательных технологий

Дисциплина «Процессы и аппараты для получения аэрогелей» изучается в 7 семестре бакалавриата и включает лекции, лабораторные работы, практические занятия и самостоятельную подготовку по всем разделам.

При подготовке и проведении занятий преподаватель должен ориентироваться на то, что студенты, обучающиеся в бакалавриате, имеют общую подготовку по общенаучным, общеинженерным дисциплинам и основным профессиональным дисциплинам профиля, в объеме, предусмотренном учебным планом бакалавриата, а также опыт восприятия и конспектирования изучаемого материала. В связи с этим материал дисциплины должен опираться на полученные знания и быть ориентирован их расширение и углубление в соответствии с современными теоретическими представлениями и технологическими новациями. Обучение студентов может быть организовано как в виде традиционных лекций и практических занятий, так и научной

дискуссии, которая помогает приобрести навыки и умения обосновывать круг рассматриваемых вопросов, формулировать главные положения, определения и практические выводы из теоретических положений. На занятиях должна прослеживаться взаимосвязь рассматриваемых вопросов с ранее изученным материалом.

Наиболее сложные теоретические материалы ведущим преподавателям рекомендуется излагать на лекциях с использованием средств мультимедийной техники и обеспечением необходимым раздаточным материалом. После изложения лекций теоретический материал необходимо закреплять решением примеров и задач на практических занятиях. Умения и навыки, необходимые для полного освоения программы в рамках заявленных компетенций, следует получать и закреплять в ходе выполнения лабораторных и практических работ. При рассмотрении процессов на различных переделах технологий следует обращаться к знаниям студентов, полученных ими в бакалавриате при изучении предшествующих дисциплин.

Для своевременной подготовки студентов к лабораторным и практическим работам преподавателям рекомендуется назвать тему и выдать задания на самостоятельную подготовку заблаговременно, в течение недели.

После проведения каждой лабораторной и практической работы преподавателям рекомендуется выдать обучающимся дополнительные задания для закрепления полученных практических навыков в ходе последующего самостоятельного изучения разделов дисциплины.

Ход проведения лабораторных и практических работ включает самостоятельную подготовку к работе по заранее озвученной теме, постановку задачи и её согласование с ведущим преподавателем, планирование хода выполнения работы, выполнение работы в соответствии с разработанным планом, подготовку отчёта о выполненной работе, защиту лабораторной работы.

Необходимой компонентой лекционных и практических занятий по дисциплине является широкое использование наглядных пособий и иллюстративного материала, в том числе с применением компьютерной техники. Иллюстративный материал включает презентации по разделам дисциплины, выполненные с использованием различных программных продуктов (Power Point в составе Microsoft Office). Для демонстрации иллюстративного материала рекомендуется использование мультимедиа.

При проведении занятий преподаватель может рекомендовать студентам проработку дополнительной литературы по тематике занятия, организуя ее обсуждение на практических занятиях, формирует у студентов навык к самостоятельной работе с разнообразными литературными источниками.

При проведении лабораторного практикума преподавателю основное внимание следует уделять формированию у студентов умения активно использовать полученные знания по дисциплине «Процессы и аппараты для получения аэрогелей» при подготовке, проведении и защите лабораторных работ. Следует обращать внимание на необходимость точного выполнения требований к подготовке образцов, проведению экспериментов и обработке результатов для получения достоверных величин определяемых свойств. Студенты должны понимать, что свойства, которые они определяют в практикуме, связаны с условиями эксплуатации аппаратов для получения аэрогелей. При защите лабораторных работ спрашивать теоретические основы определения эксплуатационных свойств.

Зачет по дисциплине «Процессы и аппараты для получения аэрогелей» является итоговой формой контроля знаний. Зачет проводится в форме устного опроса. Время, отводимое на подготовку к ответу для каждого студента, составляет в среднем 1 час.

В билет включается три теоретических вопроса, охватывающие различные разделы изучаемого материала. Тематически вопросы и задания, включаемые в билет, направлены на итоговую оценку знаний, умений и навыков, полученных студентами при изучении данной дисциплины.

11.2 Для преподавателей, реализующих образовательные программы с использованием дистанционных образовательных технологий

При использовании электронного обучения и дистанционных образовательных технологий занятия полностью или частично проводятся в режиме онлайн. Объем дисциплины и распределение нагрузки по видам работ соответствует п. 4.1. Распределение баллов соответствует п. 10.1 либо может быть изменено в соответствии с решением кафедры, в случае перехода на ЭО и ДОТ в процессе обучения. Решение кафедры об используемых технологиях и системе оценивания достижений обучающихся принимается с учетом мнения ведущего преподавателя и доводится до обучающихся.

Реализация ЭО и ДОТ предполагает использование следующих видов и учебной деятельности: онлайн консультации, практические занятия, видео-лекции; лабораторные работы, проводимые полностью или частично с применением ЭО и ДОТ; текущий контроль в режиме тестирования и проверки домашних заданий; онлайн консультации по курсовому проектированию; самостоятельная работа и т.д**.**

При реализации РПД в зависимости от конкретной ситуации ЭО и ДОТ могут быть применены в следующем виде:

– объем часов контактной работы обучающихся с преподавателем не сокращается) и электронные образовательные ресурсы (ЭОР) методически обеспечивают самостоятельную работу обучающихся в объеме, предусмотренном рабочей программой данной дисциплины. При этом в случае необходимости занятия проводятся в режиме онлайн;

– смешанные формы обучения, сочетающие в себе аудиторные занятия (при возможности перевода части контактных часов работы обучающихся с преподавателем в электронную информационно-образовательную среду без потери содержания учебной дисциплины) и ЭОР (часть учебного материала (например, лекции) может быть заменена ЭОР).

12. ПЕРЕЧЕНЬ ИНФОРМАЦИОННЫХ ТЕХНОЛОГИЙ, ИСПОЛЬЗУЕМЫХ В ОБРАЗОВАТЕЛЬНОМ ПРОЦЕССЕ

Информационную поддержку изучения дисциплины осуществляет Информационно-библиотечный центр (ИБЦ) РХТУ им. Д.И. Менделеева, который обеспечивает обучающихся основной учебной, учебно-методической и научной литературой, необходимой для организации образовательного процесса по дисциплине. Общий объем многоотраслевого фонда ИБЦ на 01.01.2020 составляет 1 715 452 экз.

Фонд ИБЦ располагает учебной, учебно-методической и научно-технической литературой в форме печатных и электронных изданий, а также включает официальные, справочно-библиографические, специализированные отечественные и зарубежные периодические и информационные издания. ИБЦ обеспечивает доступ к профессиональным базам данных, информационным, справочным и поисковым системам.

Каждый обучающийся обеспечен свободным доступом из любой точки, в которой имеется доступ к сети Интернет и к электронно-библиотечной системе (ЭБС) Университета, которая содержит различные издания по основным изучаемым дисциплинам и сформирована по согласованию с правообладателями учебной и учебно-методической литературы.

Для более полного и оперативного справочно-библиографического и информационного обслуживания в ИБЦ реализована технология Электронной доставки документов.

Электронные информационные ресурсы, используемые в процессе обучения

№	Электронный ресурс	Реквизиты договора (номер, дата заключения, срок действия), ссылка на сайт ЭБС, сумма договора, количество ключей	Характеристика библиотечного фонда, доступ к которому предоставляется договором
14.	Электронно-библиотечная система (ЭБС) «ЛАНЬ»	Принадлежность – сторонняя Реквизиты договора – ООО «Издательство «Лань», договор № 33.03-Р-2.0-1775/2-10 от 26.09.2019г. Сумма договора – 642 083-68 Срок действия с «26» сентября 2019г. по «25» сентября 2020г. Ссылка на сайт ЭБС – http://e.lanbook.com Количество ключей – доступ для зарегистрированных пользователей РХТУ с любого компьютера. Дополнительный Договор № 33.03-Р-3.1-2217/2020 от 02.03.2020 г. Сумма договора- 30 994-52 Срок действия с «02» марта 2020 г. по «25» сентября 2020 г. Ссылка на сайт ЭБС – http://e.lanbook.com Количество ключей – доступ для зарегистрированных пользователей РХТУ с любого компьютера.	Коллекции: «Химия» - изд-ва НОТ, «Химия»– изд-ва Лаборатория знаний, «Химия» - изд-ва «ЛАНЬ», «Химия» – КНИТУ(Казанский национальный исследовательский технологический университет), «Химия» – изд-ва ФИЗМАТЛИТ», «Информатика» - изд-ва «ЛАНЬ», «Информатика»-Национальный Открытый Университет «ИНТУИТ», «Инженерно-технические науки"-изд-ва «ЛАНЬ», «Теоретическая механика»– изд-ва «ЛАНЬ», Экономика и менеджмент» – изд-ва Дашков и К., а также отдельные издания в соответствии с Договором.
15.	Электронно - библиотечная система ИБЦ РХТУ им. Д.И.Менделеева (на базе АИБС «Ирбис»)	Принадлежность – собственная РХТУ. Ссылка на сайт ЭБС – http://lib.muctr.ru/ Доступ для пользователей РХТУ с любого компьютера.	Электронные версии учебных и научных изданий авторов РХТУ по всем ООП.

№	Электронный ресурс	Реквизиты договора (номер, дата заключения, срок действия), ссылка на сайт ЭБС, сумма договора, количество ключей	Характеристика библиотечного фонда, доступ к которому предоставляется договором
16.	БД ВИНИТИ РАН	Принадлежность сторонняя, Реквизиты договора- ВИНИТИ РАН Договор № 33.03-Р-3.1-2047/2019 от 25 февраля 2020 г. Сумма договора – 100 000-00 С «25» февраля 2020 г. по «24» февраля 2021 г. Ссылка на сайт- http://www.viniti.ru/ Количество ключей – локальный доступ для пользователей РХТУ в ИБЦ РХТУ.	Крупнейшая в России баз данных по естественным, точным и техническим наукам. Включает материалы РЖ (Реферативного журнала) ВИНИТИ с 1981 г. Общий объем БД – более 28 млн. документов
17.	Научно-электронная библиотека «eLibrary.ru».	Принадлежность – сторонняя Реквизиты договора – ООО Научная электронная библиотека, договор № 33.03-Р-3.1 2087/2019 Сумма договора – 1100017-00 С «01» января 2020 г. по «31» декабря 2020 г. Ссылка на сайт – http://elibrary.ru Количество ключей – доступ для пользователей РХТУ по ip-адресам неограничен.	Научная электронная библиотека eLIBRARY.RU– это крупнейший российский информационно-аналитический портал в области науки, технологии, медицины и образования, содержащий рефераты и полные тексты более 29 млн научных статей и публикаций, в том числе электронные версии более 5600 российских научно-технических журналов.

№	Электронный ресурс	Реквизиты договора (номер, дата заключения, срок действия), ссылка на сайт ЭБС, сумма договора, количество ключей	Характеристика библиотечного фонда, доступ к которому предоставляется договором
18.	Электронно-библиотечная система издательства "ЮРАЙТ"	Принадлежность сторонняя-«Электронное издательство ЮРАЙТ» Договор № 33.03-Р-3.1-220/2020 от 16.03.2020 г. Сумма договора – 324 000-00 С «16» марта 2020 г. по «15» марта 2021 г. Ссылка на сайт – https://biblio-online.ru/ Количество ключей – доступ для зарегистрированных пользователей РХТУ с любого компьютера.	Электронная библиотека включает более 5000 наименований учебников и учебных пособий по всем отраслям знаний для всех уровней профессионального образования от ведущих научных школ с соблюдением требований новых ФГОСов.
19.	Электронно-библиотечная система «ZNANIUM.COM»	Принадлежность сторонняя- ООО «ЗНАНИУМ», Договор № 4309 эбс 33.03-Р-3.1-2215/2020 от «20» марта 2020 г. Сумма договора – 30 000-00 С «20» марта 2020 г. по «19» марта 2021г Ссылка на сайт – https://znanium.com/ Количество ключей – доступ для зарегистрированных пользователей РХТУ с любого компьютера.	Коллекция изданий учебников и учебных пособий по различным отраслям знаний для всех уровней профессионального образования.

13. МАТЕРИАЛЬНО-ТЕХНИЧЕСКОЕ ОБЕСПЕЧЕНИЕ ДИСЦИПЛИНЫ

В соответствии с рабочим планом занятия по дисциплине «Процессы и аппарата для получения» проводятся в форме лекций, практических и лабораторных занятий, самостоятельной работы студента.

13.1 Оборудование, необходимое в образовательном процессе:

На кафедре КХТП для проведения занятий по дисциплине имеется 2 учебные аудитории с 48 компьютерами из которых 37 компьютеров используются в образовательном процессе. При этом число компьютеров, объединенных в локальные сети и имеющих выход в интернет, 33. Для проведения лабораторных занятий по дисциплине

имеются: учебная аудитория, оборудованная мультимедийным оборудованием, имеющая 6 персональных компьютеров, объединенных в локальную сеть с выходом в сеть Интернет, и учебно-научные лаборатории Международного учебно-научного центра трансфера фармацевтических и биотехнологий, оборудованных современным оборудованием, в том числе: лабораторная установка для грануляции и покрытия Hüttlin (Bosch, Германия), лабораторная установка псевдоожиженного слоя Mini-Glatt (Германия), установка распылительной сушки Buchi Mini-Spray Dryer (Швейцария), изолятор компании SKAN AG (Швейцария), установка распылительной сушки Niro (Дания), лиофильная сушилка CoolSafe (Дания), установки собственной конструкции для проведения процессов в среде сверхкритических флюидов, тестер для проведения теста на растворение Sotax AT7 (Швейцария), спектрофотометр “Экрос” ПЭ-5400 (Россия), оптический микроскоп MicrosAustria (Австрия), компьютер для высокопроизводительных параллельных вычислений с использованием GPU (6-Core Intel Core i7, 64 GB DDR4 SDRAM, 2x NVIDIA GeForce GTX 1080), компьютер для высокопроизводительных параллельных вычислений с использованием CPU, состоящий из шасси с блейд-серверами HP BladeSystem c7000 Enclosure (16x HP ProLiant BL460c Xeon E5345 QuadCore) с установленным лицензионным продуктом Ansys Fluent 17. многофункциональное устройство.

Кафедра обладает стандартным и специализированным лицензионным программным обеспечением, приведенным в разделе 13.4.

13.2 Учебно-наглядные пособия:

По дисциплине «Процессы и аппараты для получения аэрогелей» доступны учебные материалы. Реализованы лекции по учебным разделам в соответствии с программой дисциплины в виде презентаций. Доступны комплексы практических и лабораторных работ и требования к отчетам, варианты заданий, руководство по работе с оборудованием.

При необходимости продолжается также использование в учебном процессе и для самостоятельной подготовки студентов ранее разработанных информационно-образовательных ресурсов кафедры КХТП, компьютерные конспекты лекций; видеоуроки для проведения лабораторных занятий, направленных на приобретение навыков работы с оборудованием; комплексы лабораторных работ; электронные учебные пособия; глоссарии основных понятий и определений в предметной области. Организован доступ к свободно распространяемым образовательным порталам и сайтам для использования информационно-справочных ресурсов.

Бакалавры могут использовать данные электронные ресурсы для самостоятельной подготовки, а в последующем – при выполнении научно-исследовательской работы и написания выпускной квалификационной работы.

13.3 Компьютеры, информационно-телекоммуникационные сети, аппаратно-программные и аудиовизуальные средства:

Персональные компьютеры, укомплектованные проигрывателями CD и DVD, USB-портами, принтерами, многофункциональными устройствами и программными средствами; мультимедийное проекционное оборудование; копировальные аппараты; локальная сеть с выходом в Интернет; беспроводная точка доступа в локальную сеть и сеть Интернет.

13.4 Печатные и электронные образовательные и информационные ресурсы:

На кафедре КХТП используются информационно-методические материалы: учебные пособия по дисциплинам базовой и вариативной части программы; методические рекомендации к практическим занятиям; электронные учебные пособия по дисциплинам базовой и вариативной части; кафедральные библиотеки электронных изданий по

дисциплинам вариативной части; электронные презентации к разделам лекционных курсов; учебно-методические разработки кафедр в электронном виде; видеоуроки к разделам дисциплин.

Обеспеченность современными учебными пособиями, выпущенными преподавателями кафедры КХТП для бакалавров, высокая. Ко всем научным изданиям и учебным пособиям, выпущенным через РИО РХТУ им. Д.И. Менделеева, имеется доступ через фонды информационно-библиотечного фонда. Кроме того, большинство дисциплин, преподаваемых на кафедре, имеют развернутую информационно-образовательную и информационно-методическую поддержку, к ресурсам в сети Интернет.

Информационно-образовательные, информационно-методические, учебно-исследовательские ресурсы представлены на сайте кафедры http://khtp.muctr.ru.

13.5 Перечень лицензионного программного обеспечения:

№ п/п	Наименование программного продукта	Реквизиты договора поставки	Количество лицензий	Срок окончания действия лицензии
1	Microsoft Windows 8.1 Professional Get Genuine	Контракт № 62-64ЭА/2013, Microsoft Open License, Номер лицензии 62795478	16	Бессрочно
2	Micosoft Office Standard 2013	Контракт № 62-64ЭА/2013, Microsoft Open License Номер лицензии 47837477	16	Бессрочно
3	Антивирус Kaspersky Endpoint Security	Контракт № 28-35ЭА/2020, Лицензия антивируса (продление на 1 год)	10	26.06.2021

14. ТРЕБОВАНИЯ К ОЦЕНКЕ КАЧЕСТВА ОСВОЕНИЯ ПРОГРАММЫ

Наименование разделов	Основные показатели оценки	Формы и методы контроля и оценки
Раздел 1. Аэрогели. Основные термины и определения. Сверхкритическое состояние вещества. Процесс сверхкритической сушки.	*Знает*: основные типы, характеристики и свойства аэрогелей, а также аналитические методы их исследования; свойства сверхкритических флюидов и области их применения; основные процессы и аппараты для проведения процесса сверхкритической сушки. *Умеет*: выбирать параметры проведения процессов получения аэрогелей различного типа и состава; выбирать оборудование и параметры его работы для проведения процесса сверхкритической сушки; выбирать	Оценка за реферативно-аналитическую работу. Оценка за работу на практических занятиях № 1-2. Оценка за работу на лабораторных занятиях № 1-2. Оценка за выполнение контрольной работы № 1. Оценка на зачёте.

Наименование разделов	Основные показатели оценки	Формы и методы контроля и оценки
	оборудование и параметры его работы для проведения процесса сверхкритической адсорбции *Владеет*: современными знаниями в области сверхкритических флюидов и современных аппаратов для получения аэрогелей и композиций на их основе.	
Раздел 2. Процессы получения аэрогелей различного типа и состава	*Знает*: основные типы, характеристики и свойства аэрогелей, а также аналитические методы их исследования; основные процессы и аппараты для проведения процесса сверхкритической сушки; основы процессов получения аэрогелей различного типа и состава. *Умеет*: выбирать параметры проведения процессов получения аэрогелей различного типа и состава; использовать современные аналитические методы для исследования свойств и характеристик аэрогелей; выбирать оборудование и параметры его работы для проведения процесса сверхкритической сушки. *Владеет*: основами процессов получения аэрогелей различного типа и состава, а также композиций на их основе; современными аналитическими методами исследования свойств и характеристик аэрогелей; современными знаниями в области сверхкритических флюидов и современных аппаратов для получения аэрогелей и композиций на их основе.	Оценка за работу на практических занятиях № 3-4. Оценка за работу на лабораторных занятиях № 3-4. Оценка за выполнение контрольной работы № 2. Оценка на зачёте.

Наименование разделов	Основные показатели оценки	Формы и методы контроля и оценки
Раздел 3. Процессы получения композиций на основе аэрогелей	*Знает*: основы процессов получения композиций на основе аэрогелей и аналитические методы их исследования; основные процессы и аппараты для проведения процесса сверхкритической адсорбции. *Умеет*: выбирать параметры проведения процессов получения композиций на основе аэрогелей; выбирать оборудование и параметры его работы для проведения процесса сверхкритической адсорбции. *Владеет:* основами процессов получения аэрогелей различного типа и состава, а также композиций на их основе; современными аналитическими методами исследования свойств и характеристик аэрогелей; современными знаниями в области сверхкритических флюидов и современных аппаратов для получения аэрогелей и композиций на их основе.	Оценка за работу на практических занятиях № 5-6. Оценка за работу на лабораторных занятиях № 5-6. Оценка за выполнение контрольной работы № 3. Оценка на зачёте.

15. ОСОБЕННОСТИ ОРГАНИЗАЦИИ ОБРАЗОВАТЕЛЬНОГО ПРОЦЕССА ДЛЯ ИНВАЛИДОВ И ЛИЦ С ОГРАНИЧЕННЫМИ ВОЗМОЖНОСТЯМИ ЗДОРОВЬЯ

Обучение инвалидов и лиц с ограниченными возможностями здоровья осуществляется в соответствии с:

- Порядком организации и осуществления образовательной деятельности по образовательным программам – программам бакалавриата, программам специалитета, программам магистратуры (Приказ Минобрнауки РФ от 05.04.2017 № 301);
- Положением о порядке организации и осуществления образовательной деятельности по образовательным программам высшего образования – программам бакалавриата, программам специалитета, программам магистратуры в РХТУ им. Д.И. Менделеева, принятым решением Ученого совета РХТУ им. Д.И. Менделеева от 30.10.2019, протокол № 3, введенным в действие приказом ректора РХТУ им. Д.И. Менделеева от 14.11.2019 № 646А;
- Методическими рекомендациями по организации образовательного процесса для обучения инвалидов и лиц с ограниченными возможностями здоровья в образовательных организациях высшего образования, в том числе оснащенности образовательного процесса (утверждены заместителем Министра образования и науки РФ А.А. Климовым от 08.04.2014 № АК-44/05вн).

Дополнения и изменения к рабочей программе дисциплины
«Процессы и аппараты для получения аэрогелей»
основной образовательной программы
18.03.02 «Энерго- и ресурсосберегающие процессы в химической технологии, нефтехимии и биотехнологии»
Профиль «Основные процессы химических производств и химическая кибернетика»
Квалификация – бакалавр

Номер изменения/ дополнения	Содержание дополнения/изменения	Основание внесения изменения/дополнения
1.		протокол заседания Ученого совета №_____от «___»_____20___г.
		протокол заседания Ученого совета №_____от «___»_____20___г.
		протокол заседания Ученого совета №_____от «___»_____20___г.
		протокол заседания Ученого совета №_____от «___»_____20___г.
		протокол заседания Ученого совета №_____от «___»_____20___г.

Министерство науки и высшего образования Российской Федерации
Федеральное государственное бюджетное образовательное учреждение высшего образования
«Российский химико-технологический университет имени Д.И. Менделеева»

«УТВЕРЖДАЮ»

Проректор по учебной работе

_____ С.Н. Филатов

«30» июня 2020 г.

РАБОЧАЯ ПРОГРАММА ДИСЦИПЛИНЫ

«Гетерогенный катализ и каталитические процессы»

Направление подготовки 18.03.02 Энерго- и ресурсосберегающие процессы в химической технологии, нефтехимии и биотехнологии

Профиль подготовки
«Основные процессы химических производств и химическая кибернетика»

Квалификация «бакалавр»

РАССМОТРЕНО И ОДОБРЕНО
на заседании Методической комиссии
РХТУ им. Д.И. Менделеева
«30» июня 2020 г.

Председатель _____ Н.А. Макаров

Москва 2020 г.

Программа составлена: профессором кафедры кибернетики ХТП, д.т.н. Писаренко Е.В.

Программа рассмотрена и одобрена на заседании кафедры кибернетики химико-технологических процессов РХТУ им. Д.И. Менделеева «_16___» __июня__ 2020 г., протокол № __6__.

СОДЕРЖАНИЕ

1.	Цель и задачи дисциплины	4
2.	Требования к результатам освоения дисциплины	5
3.	Объём дисциплины и виды учебной работы	6
4.	Содержание дисциплины	7
	4.1. Разделы дисциплины и виды занятий	7
	4.2. Содержание разделов дисциплины	9
5.	Соответствие содержания дисциплины компетенциям бакалавра	12
6.	Практические и лабораторные занятия	14
	6.1. Практические занятия	14
	6.2. Лабораторные занятия	15
7.	Самостоятельная работа	16
8.	Примеры оценочных средств для контроля освоения дисциплины	17
	8.1. Темы и примеры контрольных работ для текущего контроля освоения дисциплины	17
	8.2. Примеры вариантов лабораторных работ для закрепления знаний по дисциплине	19
	8.3. Вопросы для итогового контроля освоения дисциплины (зачёт с оценкой, 8 семестр)	23
	8.4. Структура и пример билета для зачета с оценкой	29
9.	Учебно-методическое обеспечение дисциплины	29
	9.1. Рекомендуемая литература	29
	9.2. Рекомендуемые источники научно-технической информации	30
	9.3. Средства обеспечения освоения дисциплины	30
10.	Методические указания для обучающихся	32
	10.1 Для студентов, обучающихся без использования дистанционных образовательных технологий	32
	10.2 Для студентов, обучающихся с использованием дистанционных образовательных технологий	33
11.	Методические рекомендации для преподавателей	33
	11.1. Для преподавателей, реализующих образовательные программы без использования дистанционных образовательных технологий	33
	11.2. Для преподавателей, реализующих образовательные программы с использованием дистанционных образовательных технологий	34
12.	Перечень информационных технологий, используемых в образовательном процессе	35
13.	Материально-техническое обеспечение дисциплины	44
	13.1. Оборудование, необходимое в образовательном процессе	44
	13.2. Учебно-наглядные пособия	44
	13.3. Печатные и электронные образовательные и информационные ресурсы	44
	13.4. Перечень лицензионного программного обеспечения	45
14.	Требования к оценке качества освоения программы	45
15.	Особенности организации образовательного процесса для инвалидов и лиц с ограниченными возможностями здоровья	47
	Дополнения и изменения к РПД	48

1. ЦЕЛЬ И ЗАДАЧИ ДИСЦИПЛИНЫ

Программа составлена в соответствии с требованиями федерального государственного образовательного стандарта высшего образования (ФГОС ВО) для направления подготовки 18.03.02 «Энерго- и ресурсосберегающие процессы в химической технологии, нефтехимии и биотехнологии», профиль «Основные процессы химических производств и химическая кибернетика», рекомендациями методической комиссии Ученого совета и накопленного опыта преподавания дисциплины кафедрой кибернетики химико-технологических процессов РХТУ им. Д.И.Менделеева. Программа рассчитана на изучение дисциплины в течение одного семестра.

Дисциплина «Гетерогенный катализ и каталитические процессы» относится к вариативной части учебного плана, является дисциплиной по выбору и рассчитана на изучение в 8 семестре.

Программа дисциплины предполагает, что обучающиеся имеют теоретическую и практическую подготовку в области математики, вычислительной математики, макрокинетики химических процессов, общей и неорганической химии, органической химии.

Цель дисциплины: научить студентов понимать физико-химическую сущность фундаментальных основ различных теорий катализа, методологии направленного подбора и приготовления катализаторов, методам определения каталитической активности, методам исследования каталитических процессов и построения их моделей.

Задачи дисциплины:

– ознакомление студентов с основными теориями гетерогенного катализа,

– изучение структуры и физико-химических свойств твердого тела, зонной теории твердого тела, каталитических свойств катализаторов-металлов, катализаторов-полупроводников, катализаторов-диэлектриков,

– изучение научных основ подбора и приготовления катализаторов, методик исследования каталитических реакций, методов построения моделей каталитических процессов,

– изучение основных крупнотоннажных каталитических процессов, используемых в промышленности катализаторов и их основных характеристик.

Дисциплина «Гетерогенный катализ и каталитические процессы» в соответствии с учебным планом подготовки бакалавра преподается на 4 году обучения бакалавров (8-й семестр) и заканчивается зачетом с оценкой. Контроль успеваемости студентов ведется по принятой в университете рейтинговой системе.

Общая трудоемкость дисциплины составляет 4 ЗЕТ (зачетных единиц) 144 акад. часа.

2. ТРЕБОВАНИЯ К РЕЗУЛЬТАТАМ ОСВОЕНИЯ ДИСЦИПЛИНЫ

Изучение дисциплины «Гетерогенный катализ и каталитические процессы» при подготовке бакалавров по направлению 18.03.02 «Энерго- и ресурсосберегающие процессы в химической технологии, нефтехимии и биотехнологии», профиль «Основные процессы химических производств и химическая кибернетика», способствует приобретению следующих компетенций.

Профессиональные компетенции (ПК):

– способен участвовать в совершенствовании технологических процессов с позиций энерго- и ресурсосбережения, минимизации воздействия на окружающую среду (ПК-2);

– способен применять современные методы исследования технологических процессов и природных сред, использовать компьютерные средства в научно-исследовательской работе (ПК-14);

– способен моделировать энерго- и ресурсосберегающие процессы в промышленности (ПК-16).

В результате изучения дисциплины «Гетерогенный катализ и каталитические процессы» студент бакалавриата должен:

знать:

–основные положения теорий гетерогенного катализа,

– закономерности протекания каталитических и адсорбционных процессов в системах газ-твердое, жидкость-твердое,

– методы построения кинетических моделей каталитических реакций, моделей адсорбционных процессов на гетерогенных катализаторах,

– методы решения уравнений кинетики каталитических реакций и моделей динамики адсорбции на энергетически однородных и неоднородных поверхностях гетерогенных катализаторов, уравнений кинетики дезактивации гетерогенных катализаторов,

– методы построения и решения уравнений модели зерна катализатора и расчета факторов эффективности его работы,

– научные основы подбора и приготовления катализаторов,

– методы измерения каталитической активности,

– физико-химические свойства катализаторов-металлов, катализаторов-полупроводников и катализаторов-диэлектриков и природу их каталитической активности,

– основные крупнотоннажные производства и промышленные катализаторы переработки нефти и газа.

уметь:

– определять физико-химические свойства гетерогенных катализаторов и основные характеристики их активной поверхности,

– определять каталитическую активность гетерогенных катализаторов,

– осуществлять направленный подбор катализаторов для проведения конкретных каталитических реакций,

– определять тип математической модели поровой структуры зерна катализатора, тип динамических моделей адсорбции и изотерм адсорбции,

– решать уравнения кинетики каталитических реакций и модели динамики адсорбции на энергетически однородных и неоднородных поверхностях гетерогенных катализаторов,

– численно решать уравнения модели зерна катализатора,

– оценивать константы скоростей адсорбции, константы адсорбционно-десорбционного равновесия, коэффициенты диффузии, коэффициенты массоотдачи для реагентов,

– объяснять физико-химическую сущность каталитического действия катализаторов - металлов, катализаторов-полупроводников, катализаторов-диэлектриков.

владеть:

– методами определения каталитической активности,

– методами направленного подбора и приготовления катализаторов,

– основами теории каталитического действия катализаторов - металлов, катализаторов-полупроводников, катализаторов-диэлектриков,

– методами построения кинетических моделей, моделей зерна катализатора и моделей адсорбции на энергетически однородных и неоднородных поверхностях гетерогенных катализаторов,

– методами решения уравнений кинетических моделей, моделей зерна катализатора, моделей процессов адсорбции на гетерогенных катализаторах и определения их параметров,

– основами стратегии анализа, исследования и моделирования основных крупнотоннажных процессов в области переработки нефти и газа.

3. ОБЪЕМ ДИСЦИПЛИНЫ И ВИДЫ УЧЕБНОЙ РАБОТЫ

Виды учебной работы	**Всего**	
	ЗЕ	Акад. ч.
Общая трудоёмкость дисциплины	**4**	**144**
Контактная работа (КР):	**1,78**	**64**
Лекции (Лек)	0,44	16
Практические занятия (ПЗ)	0,44	16
Лабораторные занятия (ЛЗ)	0,89	32
Самостоятельная работа (СР):	**2,22**	**80**
Самостоятельное изучение разделов дисциплины	2,22	79,6
Контактная самостоятельная работа		0,4
Вид контроля: зачет / экзамен	**-**	**Зачет с оценкой**

Виды учебной работы	**Всего**	
	ЗЕ	Астр. ч.
Общая трудоёмкость дисциплины	**4**	**108**
Контактная работа (КР):	**1,78**	**48**
Лекции (Лек)	0,44	12
Практические занятия (ПЗ)	0,44	12
Лабораторные занятия (ЛЗ)	0,89	24
Самостоятельная работа (СР):	**2,22**	**60**
Самостоятельное изучение разделов дисциплины	2,22	59,7
Контактная самостоятельная работа		0,3
Вид контроля: зачет / экзамен	**-**	**Зачет с оценкой**

4. СОДЕРЖАНИЕ ДИСЦИПЛИНЫ

а. Разделы дисциплины и виды занятий

№	Раздел дисциплины	Академ. часов				
		Всего	Лекции	Практические занятия	Лабораторные работы	Самостоятельная работа
1 семестр						
	Введение Общие сведения о катализе и катализаторах. История развития катализа. Физико-химическая сущность катализа. Активность, селективность и стабильность эксплуатации катализаторов. Нестационарный катализ и его роль в промышленности.	**0,5**	**0,5**	-	-	-
1	**Раздел 1. Физическая и химическая адсорбция. Адсорбция на энергетически однородных и неоднородных поверхностях катализатора.**	**37**	**3**	**10**	**4**	**20**
1.1.	Физическая и химическая адсорбция. Адсорбция на энергетически однородной поверхности.	9	1	5	1	2
1.2.	Адсорбция на энергетически неоднородной поверхности. Адсорбция с учетом отталкивания частиц в адсорбционном слое.	17	1	5	3	8
1.3.	Теория граничного слоя. Образование заряженного адсорбционного слоя на полупроводниках различного типа.	11	1	-	-	10
2	**Раздел 2. Теории катализа, кинетика многостадийных каталитических реакций.**	**38**	**4**	**10**	**4**	**20**
2.1.	Теории катализа – промежуточных соединений, пересыщения Рогинского, абсолютных скоростей реакций Эйринга, мультиплетная теория катализа Баландина, каталитически активных ансамблей Кобозева, формирования каталитически активной поверхности под воздействием реакциионной среды Борескова.	8	1	1	1	5
2.2.	Кинетика сложных каталитических реакций. Промежуточные соединения в гетерогенном катализе. Экспериментальные методы изучения хемосорбционного слоя.	12	2	4	1	5
2.3.	Численные решения уравнений кинетики каталитических реакций и	18	1	5	2	10

	моделей динамики адсорбции на энергетически однородных и неоднородных поверхностях гетерогенных катализаторов, уравнений кинетики дезактивации катализаторов.					
3	**Раздел 3. Промышленные катализаторы, их тип, способы приготовления, области применения, методы моделирования.**	**40**	**6**	**10**	**4**	**20**
3.1.	Методы приготовления катализаторов. Активация и дезактивация катализаторов. Методы измерения каталитической активности. Методы выявления доминирующих эффектов факторов, определяющих активность катализатора и используемые при его направленном подборе. Ранжирование катализаторов по каталитической активности с использованием статистики T^2 - Хотеллинга.	20	3	5	2	10
3.2.	Основные типы катализаторов: катализаторы-металлы, катализаторы-полупроводники, катализаторы-диэлектрики.	9	1	2	1	5
3.3.	Гетерогенные промышленные катализаторы: теория и методы моделирования. Численные методы решения уравнений моделей зерна катализатора (конечно-разностные и коллокационные). Оценка векторных величин факторов эффективности работы зерна промышленных катализаторов для многомаршрутных реакций и сложных фракционных составов сырьевой смеси.	11	2	3	1	5
4	**Раздел 4. Гетерогенно-каталитические процессы.**	**28**	**2**	**2**	**4**	**20**
4.1.	Катализ в переработке природного газа.	14	1	1	2	10
4.2.	Катализ в переработке нефти и газоконденсата.	14	1	1	2	10
	Заключение.	**0,5**	**0,5**	**-**	**-**	
	Всего	**144**	**16**	**32**	**16**	**80**

4.2. Содержание разделов дисциплины

Введение

Общие сведения о катализе и катализаторах. История развития катализа. Физико-химическая сущность катализа. Активность, селективность и стабильность эксплуатации катализаторов. Нестационарный катализ и его роль в промышленности. Промышленные способы производства катализаторов. Становление каталитической индустрии. Роль катализа и катализаторов при организации новых производств и интенсификации действующих.

Раздел 1. Физическая и химическая адсорбция. Адсорбция на энергетически однородных и неоднородных поверхностях катализатора.

1.1.Физическая и химическая адсорбция. Адсорбция на энергетически однородной поверхности.

Определение физической и химической адсорбции. Идеальный адсорбированный слой. Подвижность адсорбированного слоя. Двумерное уравнение состояния для адсорбированных частиц. Термодинамика адсорбции. Кинетика адсорбционных процессов в идеальном адсорбированном слое. Основные уравнения скорости адсорбционно-десорбционных процессов. Уравнение адсорбции Лэнгмюра для мономолекулярной адсорбции. Полимолекулярная адсорбция, уравнение БЭТ. Экспериментальные методы определения удельной поверхности катализаторов.

1.2.Адсорбция на энергетически неоднородной поверхности. Адсорбция с учетом отталкивания частиц в адсорбированном слое.

Реальный адсорбированный слой. Основные характеристики реального адсорбированного слоя – энергетическая неоднородность поверхности твердого тела, взаимодействие адсорбированных частиц, изменение физико-химических свойств поверхности твердого тела при адсорбции. Изотермы адсорбции для энергетически неоднородных поверхностей – Фрейндлиха, Фрумкина-Темкина, Хила-де-Бура. Экспериментальные и математические методы определения типа динамических моделей адсорбции и изотерм адсорбции и оценка их констант – констант скоростей адсорбции, констант адсорбционно-десорбционного равновесия, коэффициентов диффузии, коэффициентов массоотдачи для реагентов, констант моделей пористой структуры адсорбентов.

1.3. Теория граничного слоя. Образование заряженного адсорбционного слоя на полупроводниках различного типа.

Раздел 2. Теории катализа, кинетика многостадийных каталитических реакций.

2.1. Теории катализа – промежуточных соединений, пересыщения Рогинского, абсолютных скоростей реакций Эйринга, теория активных центров тейлора, мультиплетная теория катализа Баландина, каталитически активных ансамблей Кобозева, формирования каталитически активной поверхности под воздействием реакционной среды Борескова.

Роль теорий катализа в становлении науки о катализе. Экспериментальные методы исследования адсорбентов и катализаторов. Лабораторные адсорберы и каталитические реакторы. Методы планирования адсорбционного и кинетического эксперимента.

2.2. Кинетика сложных каталитических реакций. Промежуточные соединения в гетерогенном катализе.

Уравнения кинетики каталитических реакций в идеальных адсорбированных слоях. Закон действующих поверхностей, кинетические уравнения и стадийный механизм реакции. Кинетика каталитических реакций в реальных адсорбированных слоях. Закон действующих поверхностей для катализаторов с энергетически неоднородными поверхностями. Влияние термодинамических параметров процесса на кинетику реакций на неоднородных поверхностях гетерогенных катализаторов. Методы построения кинетических моделей, учитывающих взаимное влияние адсорбированных частиц (молекул, ионов, радикалов), изменение числа и активности активных центров при

протекании на поверхности катализатора химической реакции. Компенсационный эффект в катализе. Невоспроизводимость явлений и ложные эффекты в катализе.

2.3. Численные решения уравнений кинетики каталитических реакций и моделей динамики адсорбции на энергетически однородных и неоднородных поверхностях гетерогенных катализаторов, уравнений кинетики дезактивации катализаторов.

Раздел 3. Промышленные катализаторы, их тип, способы приготовления, области применения, методы моделирования.

3.1. Методы приготовления катализаторов. Активация и дезактивация катализаторов. Методы измерения каталитической активности. Методы выявления доминирующих эффектов факторов, определяющих активность катализатора и используемые при его направленном подборе. Ранжирование катализаторов по каталитической активности с использованием статистики T^2 -Хотеллинга.

Основные требования к промышленным катализаторам. Пористая структура, механическая прочность, форма и размеры гранул, удельная каталитическая активность, селективность по реагентам. Приготовление катализаторов методами сухого и мокрого смешения, методом соосаждения, пропитки, ионного обмена. Приготовление полиметаллических катализаторов методами – порошковой металлургии, сплавлением в индукционных печах. Измерение каталитической активности и селективности катализаторов в лабораторных проточных и проточно-циркуляционных установках. Конструкции проточных и проточно-циркуляционных реакторов. Импульсные методы изучения в нестационарных режимах процессов адсорбции реагентов на различных адсорбентах или каталитических реакций на гетерогенных катализаторах.

3.2. Основные типы катализаторов: катализаторы-металлы, катализаторы-полупроводники, катализаторы-диэлектрики.

Активные центры катализаторов и дефекты решетки кристаллов. Точечные, одномерные и двухмерные дефекты.

Катализаторы-металлы. Монолитные или нанесенные на носитель. Основные физико-химические характеристики металлов. Теория электронного строения металлов. Электронные эффекты в катализе. Влияние взаимодействия кластеров металлов между собой и с носителем на характеристики каталитических реакций. Примеры реакций каталитического гидрирования, окисления, изомеризации насыщенных и ненасыщенных углеводородов на металлах.

Катализаторы–полупроводники. Электронная теория катализа на полупроводниках. Влияние дефектов кристаллической решетки полупроводников на их каталитические свойства. Формирование активных центров каталитической реакции на поверхности полупроводников. Донорные и акцепторные уровни. Адсорбция на полупроводниках различного типа. Примеры реакций каталитического гидрирования и дегидрирования углеводородов на полупроводниковых катализаторах.

Катализаторы-диэлектрики. Каталитическая активность и строение катализаторов-диэлектриков. Диэлектрики – носители металл-оксидных кластеров, формирующих каталитические поверхности с бифункциональными и полифункциональными каталитическими свойствами. Основные характеристики катализаторов-диэлектриков с основной и кислотными свойствами поверхности. Поровая структура катализаторов-диэлектриков – регулярная и нерегулярная, аморфная и кристаллическая. Цеолиты, классификация цеолитов и свойства цеолитов. Диэлектрики- катализаторы реакций крекинга, риформинга, алкилирования, изомеризации.

3.3. Гетерогенные промышленные катализаторы: теория и методы моделирования.

Численные методы решения уравнений моделей зерна катализатора (конечно-разностные и коллокационные). Оценка векторных величин факторов эффективности

работы зерна промышленных катализаторов для многомаршрутных реакций и сложных фракционных составов сырьевой смеси.

Раздел 4. Гетерогенно-каталитические процессы.

Основные тенденции развития каталитической индустрии в газовой, химической и нефтехимической промышленности.

4.1.Катализ в переработке природного газа.

Методы подготовки природного газа. Стадии сероочистки и предриформинга природного газа. Получение синтез-газа паровой, углекислотной, пароуглекислотной, парокислородной, паровоздушной и парокислородуглекислотной конверсией природного газа. Эффективные катализаторы окислительной конверсии метана в синтез-газ. Получение метанола, диметилового эфира, формальдегида. Примеры использования новых бифункциональных катализаторов. Синтез Фишера-Тропша.

4.2.Катализ в переработке нефти и газоконденсата.

Каталитический крекинг, молекулярно-ситовое действие цеолитов. Каталитический риформинг углеводородов. Изомеризация алканов, алкилирование углеводородов, гидрокрекинг углеводородов.

Заключение.

Обзорная лекция по основам промышленного катализа и его применению в химии и химической технологии.

5. СООТВЕТСТВИЕ СОДЕРЖАНИЯ ДИСЦИПЛИНЫ КОМПЕТЕНЦИЯМ БАКАЛАВРА

№	Требования к освоению дисциплины и компетенции	Раздел 1	Раздел 2	Раздел 3	Раздел 4
	Знать:				
1.	Основные положения теорий гетерогенного катализа		+		
2.	Закономерности протекания каталитических и адсорбционных процессов в системах газ-твердое, жидкость-твердое	+	+		
3.	Методы построения кинетических моделей каталитических реакций, моделей адсорбционных процессов на гетерогенных катализаторах	+	+		
4.	Методы решения уравнений кинетики каталитических реакций и моделей динамики адсорбции на энергетически однородных и неоднородных поверхностях гетерогенных катализаторов, уравнений кинетики дезактивации катализаторов	+	+		
5.	Методы построения и решения уравнений модели зерна катализатора и расчета факторов эффективности его работы			+	
6.	Научные основы подбора и приготовления катализаторов			+	
7.	Методы измерения каталитической активности			+	
8.	Физико-химические свойства катализаторов-металлов, катализаторов-полупроводников и катализаторов-диэлектриков и природу их каталитической активности			+	
9.	Основные крупнотоннажные производства и промышленные катализаторы переработки нефти и газа				+
	Уметь:				
11.	Определять физико-химические свойства гетерогенных катализаторов и основные характеристики их активной поверхности			+	

№	Требования к освоению дисциплины и компетенции	Раздел 1	Раздел 2	Раздел 3	Раздел 4
12.	Определять каталитическую активность гетерогенных катализаторов			+	
13.	Осуществлять направленный подбор катализаторов для проведения конкретных каталитических реакций			+	+
14.	Определять тип математической модели поровой структуры зерна катализатора, тип динамических моделей адсорбции и изотерм адсорбции	+		+	
15.	Решать уравнения кинетики каталитических реакций и модели динамики адсорбции на энергетически однородных и неоднородных поверхностях	+	+		
16.	Численно решать уравнения модели зерна катализатора			+	
17.	Оценивать константы скоростей адсорбции, константы адсорбционно-десорбционного равновесия, коэффициенты диффузии, коэффициенты массоотдачи для реагентов	+			
18.	Объяснять физико-химическую сущность каталитического действия катализаторов-металлов, катализаторов-полупроводников, катализаторов-диэлектриков			+	
	Владеть:				
19.	Методами определения каталитической активности			+	
20.	Методами направленного подбора и приготовления катализаторов			+	+
21.	Основами теории каталитического действия катализаторов - металлов, катализаторов-полупроводников, катализаторов-диэлектриков			+	
22.	Методами построения кинетических моделей, моделей зерна катализатора и моделей адсорбции на энергетически однородных и неоднородных поверхностях гетерогенных катализаторов	+	+	+	
23.	Методами решения уравнений кинетических моделей, моделей зерна катализатора, моделей процессов адсорбции на гетерогенных катализаторах и определения их параметров	+	+	+	
24.	Основами стратегии анализа, исследования и моделирования основных крупнотоннажных процессов в области переработки нефти и газа				+
	Профессиональные компетенции (ПК):				
	Способен участвовать в совершенствовании технологических процессов с позиций энерго- и ресурсосбережения, минимизации воздействия на окружающую среду (ПК-2)	+	+	+	+
	Способен применять современные методы исследования технологических процессов и природных сред, использовать компьютерные средства в научно-исследовательской работе (ПК-14)	+	+	+	+
	Способен моделировать энерго- и ресурсосберегающие процессы в промышленности (ПК-16)	+	+	+	

6. ПРАКТИЧЕСКИЕ И ЛАБОРАТОРНЫЕ ЗАНЯТИЯ

6.1. Практические занятия

**Примерные темы практических занятий по дисциплине.
Предусмотрены практические занятия
в объеме 32 акад. ч. (10 акад. ч Раздел 1; 10 акад.ч. Раздел 2;
10 акад. ч Раздел 3; 2 акад. ч. Раздел 4).**

№ п/п	№ раздела дисциплины	Темы практических занятий	Часы
1	1.1	Практическое занятие 1 Оценка констант уравнения изотермы адсорбции, учитывающей взаимодействие адсорбированных реагентов на поверхности адсорбента по результатам эксперимента, проведенного в проточно-циркуляционном реакторе. Определить тип трехступенчатого, прямоугольной формы индикаторного сигнала для заданной Т длительности подачи индикатора с целью получения констант с заданной точностью (для заданного объема эксперимента).	2
2	1.2	Практическое занятие 2 Адсорбированный на поверхности газ подчиняется уравнению состояния двумерного реального газа. Оценка констант уравнения изотермы адсорбции газового реагента, учитывающей электростатическую природу сил взаимодействия частиц адсорбата на поверхности адсорбента, по результатам адсорбционного эксперимента, проведенного в проточно-циркуляционном реакторе. Определение типа трехступенчатого прямоугольной формы индикаторного сигнала для заданной Т длительности подачи индикатора с целью получения констант с констант с заданной точностью (для заданного объема эксперимента)	4
3	1.2-1.3	Практическое занятие 3 Оценка констант уравнения изотермы адсорбции газового реагента на поверхности адсорбента с логарифмическим распределением активных центров по теплотам адсорбции по результатам эксперимента проведенного в проточно-циркуляционном реакторе. Определение типа трехступенчатого прямоугольной формы индикаторного сигнала для заданной Т длительности подачи индикатора с целью получения констант с заданной точностью (для заданного объема эксперимента)	4
4	1.1, 2.1	Практическое занятие 4 Оценка констант уравнения изотермы адсорбции Лэнгмюра и коэффициента диффузии индикатора в сферическом зерне катализатора для квазигомогенной модели зерна по результатам эксперимента проведенного в проточно-	2

		циркуляционном реакторе. Определение типа трехступенчатого прямоугольной формы индикаторного сигнала для заданной Т длительности подачи индикатора с целью получения констант с наибольшей точностью (для заданного объема эксперимента)	
5	2.1, 2.2	Практическое занятие 5 Определение активности катализатора никель-Ренея в реакции гидрирования этилена. Построение кинетической модели и оценка констант модели реакции гидрирования этилена на катализаторе никель-Ренея по экспериментальным данным, полученным в проточном реакторе. Задан стадийный механизм реакции гидрирования этилена.	4
6	2.1, 2.4	Практическое занятие 6 *Определение силы кислотных центров индикаторным методом на сульфокатионитных катализаторах.* Определение числа активных центров на сульфокатионитных катализаторах титрованием.	2
7	2.1, 2,3, 2.4	Практическое занятие 7 *Определение силы кислотных центров индикаторным методом на цеолитах типа Y* (или медноцинковых катализаторах). Определением числа активных центров титрованием на катализаторах цеолитах типа Y или медноцинковых катализаторах.	2
8	1.3, 2.1, 3.1, 4.1.-4.2.	Практическое занятие 8 *Определение активности катализатора – фосфорной кислоты на кизельгуре* в реакции алкилирования бензола пропиленом. Построение кинетической модели реакции алкилирования бензола пропиленом на катализаторе - фосфорная кислота на кизельгуре и оценка констант кинетической модели по экспериментальным данным, полученным в проточном реакторе идеального вытеснения. Задан стадийный механизм реакции алкилирования бензола пропиленом.	6
9	1.3, 2.1, 2,2, 3.2, 4.1.-4.2.	Практическое занятие 9 *Определение активности катализатора- модифицированного никель - Ренея* в реакции гидрирования н-масляного альдегида в н-бутиловый спирт. Построение кинетической модели реакции гидрирования н-масляного альдегида в н-бутиловый спирт на катализаторе – модифицированный никель- Ренея и оценка констант кинетической модели по экспериментальным данным, полученным в проточном реакторе идеального вытеснения. Задан стадийный механизм гидрирования н-масляного альдегида в н-бутиловый спирт.	6

6.2. Лабораторные работы

Лабораторный практикум по дисциплине «Гетерогенный катализ и каталитические процессы» выполняется в соответствии с Учебным планом и занимает 16 акад. ч. Лабораторные работы охватывают разделы 1 - 4 дисциплины. В практикум входит 2

работы, примерно по 8 академических часов на каждую работу. Выполнение лабораторного практикума способствует закреплению материала, изучаемого в дисциплине «Гетерогенный катализ и каталитические процессы», а также способствует приобретению теоретических и практических навыков определения активности каталитических систем в проточных и проточно-циркуляционных реакторах с использованием приближенных и точных интегральных и дифференциальных методов, исследованию кинетики адсорбции газов на поверхностях гетерогенных катализаторов с целью оценки констант моделей, численного решения уравнений моделей динамики адсорбции веществ на поверхностях различных адсорбентов, моделей зерна катализатора и определения вектора факторов эффективности работы зерна для многомаршрутных каталитических реакций и реагентов для заданной кинетической модели сложной многомаршрутной химической реакции и численных значений констант модели.

Общий рейтинг по дисциплине представлен далее в разделе 8.1.

Примеры тем лабораторных работ и разделы, которые они охватывают.

№ п/п	№ раздела дисциплины	Наименование лабораторных работ	Часы
1	1.1-1.3, 2.2.-2.3	Моделирование адсорбционных процессов в проточно-циркуляционных реакторах.	8
2	3.1.-3.3, 4.1-4.2	Гетерогенные катализаторы: теория и методы моделирования. Моделирование сложного многомаршрутного процесса в зерне катализатора.	8

7. САМОСТОЯТЕЛЬНАЯ РАБОТА

Учебной программой дисциплины «Гетерогенный катализ и каталитические процессы» предусмотрена самостоятельная работа студента в объёме 80 акад. часов. Самостоятельная работа проводится с целью углубления знаний по дисциплине и предусматривает:

– регулярную проработку пройденного на лекциях и практических занятиях учебного материала и подготовку к выполнению практических работ по разделам дисциплины;

– ознакомление и проработку рекомендованной литературы, и работу с электронно-библиотечными системами, включая переводы публикаций из научных журналов, цитируемых в базах Scopus, Web of Science, РИНЦ;

– посещение отраслевых выставок, семинаров, конференций различного уровня,

–использование тестов промежуточного контроля знаний междисциплинарной автоматизированной системы обучения (АСО) для проверки знаний по отдельным разделам дисциплины,

– подготовку к сдаче зачета с оценкой и лабораторного практикума по дисциплине.

Планирование времени на самостоятельную работу, необходимую для изучения дисциплины, студентам лучше всего осуществлять на весь период изучения, предусматривая при этом регулярное повторение пройденного материала. Материал, законспектированный на лекциях, необходимо регулярно дополнять сведениями из литературных источников, представленных в учебной программе. При работе с указанными источниками рекомендуется составлять краткий конспект материала, с обязательным фиксированием библиографических данных источника.

8. ПРИМЕРЫ ОЦЕНОЧНЫХ СРЕДСТВ ДЛЯ КОНТРОЛЯ ОСВОЕНИЯ ДИСЦИПЛИНЫ

По дисциплине «Гетерогенный катализ и каталитические процессы» предусмотрены следующие баллы текущего контроля освоения дисциплины:

- Контрольная работа №1 (Раздел 1) –15 баллов;
- Контрольная работа №2 (Раздел 2) – 15 баллов;
- Контрольная работа №3 (Раздел 3) – 15 баллов;
- Лабораторная работа (Разделы 1-2) –5 баллов
- Лабораторная работа (Разделы 3-4) – 10 баллов
- Зачет с оценкой – 40 баллов.

8.1. Темы и примеры контрольных работ для текущего контроля освоения дисциплины

РАЗДЕЛ 1.

Контрольная работа №1 Решение типовых задач по разделу «Физическая и химическая адсорбция газов на энергетически однородных и неоднородных поверхностях катализатора» дисциплины «Гетерогенный катализ и каталитические процессы».

Контрольная работа № 1 предусматривает оценку знаний, умений и навыков по разделу № 1. Максимальная оценка – **15 баллов**.

Контрольная работа № 1 состоит из **3 заданий**. Задание № 1 оценивается **5 баллами**, задание № 2**– 5 баллами**, задание № 3**– 5 баллами**

РАЗДЕЛ 2.

Контрольная работа №2

Решение типовых задач по разделу «Теории катализа, кинетика многостадийных каталитических» реакций дисциплины «Гетерогенный катализ и каталитические процессы».

Контрольная работа № 2 предусматривает оценку знаний, умений и навыков по разделу № 2. Максимальная оценка – **15 баллов**.

Контрольная работа № 2 состоит из **2 заданий**. Задание № 1 оценивается **10 баллами**, задание № 2**– 5 баллами**.

РАЗДЕЛ 3

Контрольная работа №3

Решение типовых задач по разделу «Промышленные катализаторы, способы их приготовления, активации и регенерации, методы измерения каталитической активности и селективности гетерогенных катализаторов» дисциплины «Гетерогенный катализ и каталитические процессы».

Контрольная работа № 3 предусматривает оценку знаний, умений и навыков по разделу № 3. Максимальная оценка – **15 баллов**.

Контрольная работа № 3 состоит из **2 заданий**. Задание № 1 оценивается **8 баллами**, задание № 2**– 7 баллами**.

Примеры контрольных работ

Контрольная работа № 1. Решение типовых задач по разделу «Физическая и химическая адсорбция газов на энергетически однородных и неоднородных поверхностях катализатора» дисциплины «Гетерогенный катализ и каталитические процессы».

Вариант 1

Задание 1.1 (5 баллов)

На поверхности адсорбента происходит недиссоциативная адсорбция газов А и В. Заданы парциальные давления компонентов реакционной смеси и численные значения констант скоростей адсорбции и десорбции веществ с поверхности адсорбента: $P_A = 1.5 атм$, $P_B = 1.8 атм$, $k_{a1} = 0.6 сек^{-1} атм^{-1}$, $k_{a2} = 1.5 сек^{-1} атм^{-1}$, $k_{d1} = 0.2 сек^{-1}$, $k_{d2} = 0.7 сек^{-1}$.

Построить кинетическую модель многокомпонентной адсорбции газов и представить ее в матричной форме. Решить систему дифференциальных уравнений модели аналитически и построить графики зависимости степени заполнения поверхности веществами А и В от времени. Рассчитать долю поверхности, занятой веществами А и В в стационарном состоянии.

Задание 1.2. (5 баллов)

При адсорбции газов на энергетически неоднородной поверхности изотерма адсорбции по Зельдовичу представима в виде: $\bar{\Theta} = \int_{b_{max}}^{b_{min}} \frac{p}{b+p} \rho(b) db$. Пусть аппроксимация ядра интегрального уравнения представима в виде:

$$\begin{cases} \Theta = \frac{p}{b} & \text{при} \quad 0 \le p \le b \\ \Theta = 1 & \text{при} \quad p > b. \end{cases}$$

Найти плотность распределения центров адсорбции по теплотам адсорбции.

Задание 1.3. (5 баллов)

Рассмотреть экспериментальные и математические методы определения типа динамических моделей адсорбции и изотерм адсорбции и оценки констант моделей.

Контрольная работа №2 Решение типовых задач по разделу «Теории катализа, кинетика многостадийных каталитических реакций » дисциплины «Гетерогенный катализ и каталитические процессы».

Вариант 1.

Задание 2.1. (10 баллов)

Задана реакция синтеза аммиака на основе азота и водорода:

$$N_2 + 3H_2 = 2NH_3$$

Равновесная концентрация аммиака равна 10.61 % об. при давлении 9.8 МПа и температуре 500 ºС., а при давлении 9.8 МПа и температуре 400 ºС равна 25.1 % об. Определить константу равновесия и тепловой эффект этой реакции. Рассчитать равновесный состав продуктов реакции при Т=450 ºС и давлении 9.8 МПа при условии, что состав исходной смеси (% об.): N_2 - 40, H_2 - 60.

Задание 2.2. (5 баллов)

Рассмотреть мультиплетную теория А.А. Баландина. Принцип геометрического и энергетического соответствия. Достоинства и недостатки теории мультиплетов.

Контрольная работа №3 Решение типовых задач по разделу «Промышленные катализаторы, способы их приготовления, активации и регенерации, методы измерения

каталитической активности и селективности гетерогенных катализаторов» дисциплины «Гетерогенный катализ и каталитические процессы».

Вариант 1.

Задание 3.1. (8 баллов)
Классификация каталитических систем. Рассмотреть катализаторы-металлы. Монолитные и нанесенные на носитель. Показать взаимосвязь строения твердого тела и его каталитической активности на практических примерах реакций каталитической изомеризации насыщенных и ненасыщенных углеводородов.

Задание 3.2. (7 баллов)
Рассмотреть приготовление катализаторов методом соосаждения. Основные технологические операции. Активация катализаторов. Дезактивация катализаторов в процессе эксплуатации и механизмы их регенерации.

8.2. Примеры вариантов лабораторных работ для закрепления знаний по дисциплине

1. **Лабораторная работа 1 Моделирование адсорбционных процессов в проточно-циркуляционных реакторах** (Максимальная оценка –5 баллов.)

   Подготовка к лабораторной работе 1 включает:

   - Изучение материалов курса лекций разделов дисциплины 1.1-1.3, 2.2-2.3, 3.1.

   Оформление отчета по лабораторной работе 1 проводится в соответствии со следующей структурой:

   1. Титульный лист.
   2. Содержание.
   3. Цель работы, задание.
   4. Теоретическая часть. Привести конструкции проточно-циркуляционных реакторов для проведения кинетических и адсобционных экспериментов – Карберри, Берти, Харшоу с неподвижной и падающей корзиной, Кэлдвелла. Указать преимущества и недостатки различных методов определения каталитической активности - статических и динамических (точных/ приближенных интегральных или точных/ приближенных дифференциальных). Рассмотреть численные методы решения уравнений кинетики каталитических реакций и моделей динамики адсорбции на энергетически однородных и неоднородных поверхностях. Проанализировать методы оценки неизвестных параметров моделей по экспериментальным данным (констант скоростей адсорбции, констант адсорбционно-десорбционного равновесия, коэффициентов диффузии реагентов, коэффициентов массоотдачи для реагентов).
   5. Практическая часть.

Вариант №1

Для моделирования процесса адсорбции пропилена в проточно-циркуляционном реакторе используется модель:

$$\left(V_p - V_k\right)\frac{\partial c}{\partial t} = qc_{вх} - qc \ + S_k\left[K_m\left(c \ - c_п\big|_R\right)\right] \quad (1)$$

$$\beta\frac{\partial c_п}{\partial t} = D_{эф}\left(\frac{\partial^2 c_п}{\partial r^2} + \frac{2}{r}\frac{\partial c_п}{\partial r}\right) - N \quad (2)$$

$$N = k_a\left(c_п - \frac{n}{K_a}\right) = S_k\frac{\partial n}{\partial t} \quad (3)$$

Начальные условия:

$$t = 0 \quad 0 \le r \le R \quad c(0) = 0 \quad c_п(0) = 0 \quad n(0) = 0 \quad q(0) = q_o \quad (4)$$

$$0 \le t \le t_0 \quad c = c_0(t)$$

Граничные условия:

$$r = 0 \quad \frac{\partial c_п}{\partial r} = 0 \quad (5)$$

$$r = R \quad D_{эф}\frac{\partial c_п}{\partial r}\bigg|_{r=R} = K_m\left(c - c_п\big|_R\right)$$

где V_k – объем катализатора, V_p – объем реактора, с, $c_п$, $c_{вх}$ – соответственно концентрации индикатора в объеме реактора, в объеме пор катализатора, на входе в реактор, n – концентрация индикатора на поверхности катализаторе, t – время пребывания в реакторе, r, R – радиальная координата и радиус гранулы катализатора, k_a и K_a –константа скорости адсорбции и константа адсорбционного равновесия, $D_{эф}$ –эффективный коэффициент диффузии, β, ρ_k – порозность и плотность гранулы, S_k – площадь внешней поверхности гранул в единице объема каталитического слоя, K_m – коэффициент массоотдачи, q – объемная скорость потока инертного газа, t_0 –длительность подачи импульса.

Исходные данные: *V_p =60 мл ; V_k =20 мл ;* q_o=7.5 см^3/с (расход индикатора, пропилена); k_a=1.5 с$^{-1}$; K_a=0.85 см; β=0.2 (порозность гранулы); ρ_k=3.8 г/см^3 (плотность гранулы); $S_{уд}$ = 30 м^2/г (удельная площадь поверхности); $d_{пор}$=40 Å (средний радиус пор); R = 3 мм; Sh=0.2 (критерий Шервуда); $D_{эф}$=0.4 см^2/с (эффективный коэффициент диффузии)

Вариант №2

Задана упрощенная модель процесса адсорбции индикатора в проточно-циркуляционном реакторе:

$$(V_p - V_k)\frac{dc_{вых}}{dt} = \vartheta_{вх}c_{вх} - \vartheta_{вх}c_{вых} - V_k k_a\left(c_{вых} - \frac{n}{K_a}\right) \quad (6)$$

$$V_k\frac{dn}{dt} = V_k k_a\left(c_{вых} - \frac{n}{K_a}\right) \quad (7)$$

Начальные условия: $t = 0 \quad c_{вых}(0) = 0 \quad n(0) = 0 \quad \vartheta_{вх}(0) = \vartheta_{вх}$ (8)

$$t > 0 \quad c_{вх} = A\sin(t-\alpha) \quad \alpha = 0$$

где V_k – объем катализатора, V_p – объем реактора, $c_{вх}$, n, $c_{вых}$ – соответственно концентрации индикатора на входе в реактор, в катализаторе, на выходе из реактора, t – время пребывания в реакторе, k_a, K_a – соответственно констант скорости адсорбции и константа адсорбционного равновесия, $\vartheta_{вх}$ – объемная скорость потока на входе (считаем, что расход остается постоянным).

Исходные данные: *V_p =20 мл; V_k =5 мл ;* $\vartheta_{вх0}$ *= 500 ч$^{-1}$; K_a = 0,1; k_a = 10 с$^{-1}$*

$c_{вх} = 2{,}5 \cdot 10^{-3} \sin(t)$ *моль/л*

Задание:

1) Решить уравнение модели численными методами и построить графики зависимости концентрации индикатора на выходе из реактора от времени и концентрации индикатора в порах катализатора от времени .

2) Проанализировать полученные зависимости $c_{вых}(t)$ и n(t).

6. Листинг программы.

7. Выводы по работе.

8. Библиографический список.

К защите представить отчёт в печатной форме и в электронном виде в формате PDF.

2. Лабораторная работа 2. (Максимальная оценка –10 баллов.)

Гетерогенные катализаторы: теория и методы моделирования.

Изучение материалов курса лекций разделов дисциплины 3.1.-3.3, 4.1-4.2

Оформление отчета по лабораторной работе 3 проводится в соответствии со следующей структурой:

1. Титульный лист.

2. Содержание.

3. Цель работы, задание.

4. Теоретическая часть. Рассмотреть неявные конечно-разностные схемы и метод ортогональных коллокаций решения уравнений нестационарной квазигомогенной модели зерна катализатора на примере простой мономолекулярной реакции 1 порядка. Структурировать информацию по эффективным каталитическим системам проведения реакции паровой конверсии метанола. Рассмотреть способы приготовления медно-цинковых катализаторов паровой конверсии метанола на основании результатов проведенного патентного поиска. Сопоставить и обобщить результаты анализа научно-информационных источников, теоретических и экспериментальных исследований в области получения водорода паровой конверсией метанола.

5. Практическая часть.

Задание:

1. Построить нестационарную квазигомогенную (вариант №2 бидисперсную, вариант № 3 капиллярную) модель зерна катализатора для заданной кинетики химической реакции.

2. Рассчитать эффективные коэффициенты диффузии реагентов.

3. Записать алгоритм решения уравнений модели зерна катализатора неявными конечно-разностными методами (вариант №1) и методом ортогональных коллокаций (вариант №2).

4. Реализовать алгоритм расчета нестационарной квазигомогенной модели зерна катализатора на ЭВМ.

5. Построить профили изменения концентраций и температуры по радиусу гранулы катализатора.

Вариант 1.

В зерне катализатора протекает химическая реакция паровой конверсии метанола:

$$CH_3OH + H_2O \leftrightarrow 3H_2 + CO_2 \qquad (1)$$

Кинетическая модель [Tesser et al.] реакции паровой конверсии метанола представима в виде:

$$r = \frac{k_1 \cdot K_{CH_3OH} \cdot p_{CH_3OH}}{1 + K_{CH_3OH} \cdot p_{CH_3OH} + K_{H_2O} \cdot p_{H_2O} + K_{H_2} \cdot p_{H_2}}$$

(2)

r – скорость реакции, *моль·кг*$^{-1}$·*с*$^{-1}$;

k_1 – константа скорости реакции, моль/кг·с;

K_i – константа адсорбционного равновесия вещества *i, бар*$^{-1}$;

p_i – парциальное давление *i*-го компонента, *бар*.

$$K_i = \exp\left(\frac{\Delta S_i}{R} - \frac{\Delta H_i}{RT}\right)$$

(3)

Заданы численные значения кинетических параметров модели:

$k_0 = (1{,}3 \pm 0{,}3) \cdot 10^9$ $\quad$ $E_a = 100{,}0 \pm 0{,}6$

$\Delta S_{CH_3OH} = -22{,}9 \pm 0{,}9$ $\quad$ $\Delta H_{CH_3OH} = -33 \pm 1$

$\Delta S_{H_2O} = -30 \pm 2$ $\quad$ $\Delta H_{H_2O} = -18{,}1 \pm 0{,}9$

$\Delta S_{H_2} = -79 \pm 7$ $\quad$ $\Delta H_{H_2} = -57 \pm 5$

6. Листинг программы.
7. Выводы по работе.
8. Библиографический список.

К защите представить отчёт в печатной форме и в электронном виде в формате PDF.

8.3. Вопросы для итогового контроля освоения дисциплины (зачёт с оценкой, 8 семестр)

Максимальное количество баллов за зачёт с оценкой – **40 баллов**. Билет содержит два теоретических вопроса, относящихся к разным разделам дисциплины. Максимальная оценка за каждый теоретический вопрос – **20 баллов**.

Примеры вопросов для итогового контроля освоения дисциплины:

1. Задачи исследования гетерогенно-каталитических процессов. Роль катализа и катализаторов при организации новых производств и интенсификации действующих. (20 баллов)
2. Становление каталитической индустрии. История развития катализа. (20 баллов)
3. Физико-химическая сущность катализа. Активность, селективность и стабильность эксплуатации гетерогенных катализаторов. Определения длительности межрегенерационного пробега гетерогенных катализаторов и числа циклов их регенерации. (20 баллов)
4. Нестационарный катализ и его роль в промышленности. (20 баллов)
5. Компенсационный эффект в катализе. (20 баллов)
6. Невоспроизводимость явлений и ложные эффекты в катализе. (20 баллов)
7. Отравление, промотирование и модифицирование катализаторов. Каталитические яды, промоторы, модифицирующие добавки. (20 баллов)

8. Дезактивация катализаторов в процессе эксплуатации и регенерация дезактивированных катализаторов. (20 баллов)
9. Кислотно-основный катализ. Катализаторы кислотно-основного взаимодействия. Примеры. (20 баллов)
10. Окислительно-восстановительный катализ. Катализаторы окислительно-восстановительного взаимодействия. Примеры. (20 баллов)
11. Полифункциональные катализаторы в реакциях кислотно-основного и окислительно-восстановительного взаимодействия. Примеры. (20 баллов)
12. Пористая структура катализаторов. Требования к пористости и удельной поверхности катализаторов. Моно- и полидисперсные структуры. (20 баллов)
13. Силы адсорбции. Физическая и химическая адсорбция. (20 баллов)
14. Термодинамика адсорбции (тепловой эффект, свободная энергия Гельмгольца, константа адсорбционного равновесия, химический потенциал, энтропия) (20 баллов)
15. Изотермы адсорбции на энергетически однородных поверхностях. (20 баллов)
16. Изотермы адсорбции на энергетически неоднородных поверхностях. Плотность распределения центров адсорбции по теплотам адсорбции для ядра интегрального уравнения, представленного аппроксимацией Рогинского. (20 баллов)
17. Изотерма адсорбции на энергетически неоднородных поверхностях. Плотность распределения центров адсорбции по теплотам адсорбции для ядра интегрального уравнения, представленного аппроксимацией Зельдовича. (20 баллов)
18. Взаимодействие частиц в хемосорбционных слоях. Изотерма адсорбции с учетом отталкивания частиц в адсорбционном слое. (20 баллов)
19. Теория граничного слоя. Образование заряженного адсорбированного слоя на полупроводниках различного типа. (20 баллов)
20. Кинетические модели многокомпонентной адсорбции на однородных поверхностях. Матричное представление. (20 баллов)
21. Определение удельной поверхности катализаторов и сорбентов. (20 баллов)
22. Модель двумерного газа. Двумерное давление и поверхностное натяжение. Уравнение адсорбции Гиббса. (20 баллов)
23. Экспериментальные методы изучения свойств катализаторов и сорбентов. (20 баллов)
24. Экспериментальные статические методы определения каталитической активности катализаторов. Их преимущества и недостатки. (20 баллов)
25. Экспериментальные динамические *приближенные интегральные* методы определения каталитической активности катализаторов. Их преимущества и недостатки (20 баллов)
26. Экспериментальные динамические *точные интегральные* методы определения каталитической активности катализаторов. Их преимущества и недостатки (20 баллов)
27. Экспериментальные динамические *приближенные дифференциальные* методы определения каталитической активности катализаторов. Их преимущества и недостатки (20 баллов)
28. Экспериментальные динамические *точные дифференциальные* методы определения каталитической активности катализаторов. Их преимущества и недостатки (20 баллов)
29. Импульсные методы изучения в нестационарных режимах процессов адсорбции реагентов на различных адсорбентах или каталитических реакций на гетерогенных катализаторах. (20 баллов)
30. Конструкции проточных и проточно-циркуляционных реакторов для проведения кинетических исследований на гетерогенных катализаторах. (20 баллов)
31. Конструкция проточно-циркуляционного реактора Карберри для проведения кинетических исследований. (20 баллов)
32. Конструкция проточно-циркуляционного реактора Берти для проведения кинетических исследований. (20 баллов)
33. Конструкция проточно-циркуляционного реактора Харшоу с неподвижной корзиной для проведения кинетических исследований. (20 баллов)

34. Конструкция проточно-циркуляционного реактора Харшоу с падающей корзиной для проведения кинетических исследований. (20 баллов)
35. Конструкция проточно-циркуляционного реактора Кэлдвелла с неподвижной корзиной для проведения кинетических исследований. (20 баллов)
36. Конструкции проточных реакторов для проведения кинетических исследований. Реактор Темкина. (20 баллов)
37. Методики экспериментального определения безградиентности проточно-циркуляционного реактора. (20 баллов)
38. Химическая кинетика сложных каталитических реакций. Условия квазистационарного протекания реакции. Медленные и квазиравновесные стадии. (20 баллов)
39. Кинетические уравнения для процессов, протекающих на энергетически однородных поверхностях катализаторов. (20 баллов)
40. Кинетические уравнения для процессов, протекающих на энергетически неоднородных поверхностях катализаторов. (20 баллов)
41. Методы построения кинетических моделей каталитических реакций, моделей адсорбционных процессов на гетерогенных катализаторах. (20 баллов)
42. Методы решения уравнений моделей динамики адсорбции на энергетически однородных поверхностях гетерогенных катализаторов. (20 баллов)
43. Методы решения уравнений моделей динамики адсорбции на энергетически неоднородных поверхностях гетерогенных катализаторов. (20 баллов)
44. Методы решения уравнений кинетики каталитических реакций на энергетически однородных поверхностях гетерогенных катализаторов. (20 баллов)
45. Методы решения уравнений кинетики каталитических реакций на энергетически неоднородных поверхностях гетерогенных катализаторов. (20 баллов)
46. Методы оценки констант скоростей адсорбции, констант адсорбционно-десорбционного равновесия, коэффициентов массоотдачи для реагентов и коэффициентов диффузии реагентов. (20 баллов)
47. Каталитические реакции в нестационарном режиме. Температурно-програмированная реакция. Температурно-программированная десорбция. (20 баллов)
48. Массопередача в порах катализаторов. Коэффициент эффективной диффузии. (20 баллов)
49. Активные центры катализаторов и дефекты решетки кристаллов, точечные или 0-мерные дефекты в кристаллах. Дефекты по Шоттки, дефекты по Френкелю. F- и V-центры. (20 баллов)
50. Активные центры катализаторов и дефекты решетки кристаллов, одномерные дефекты в кристаллах. Краевая и винтовая дислокации. (20 баллов)
51. Активные центры катализаторов и дефекты решетки кристаллов, двумерные дефекты в кристаллах. (20 баллов)
52. Катализаторы-металлы. Монолитные или нанесенные на носитель. *Примеры реакций каталитического гидрирования на металлах*.
53. Катализаторы-металлы. Монолитные или нанесенные на носитель *Примеры реакций каталитической изомеризации насыщенных и ненасыщенных углеводородов на металлах.* (20 баллов)
54. Катализаторы-металлы. Электронные эффекты при катализе на малых частицах. Влияние взаимодействия кластеров металлов между собой и с носителем на характеристики каталитических реакций. (20 баллов)
55. Катализаторы–полупроводники. Влияние дефектов кристаллической решетки полупроводников на их каталитические свойства. Формирование активных центров каталитической реакции на поверхности полупроводников. (20 баллов)

56. Катализаторы–полупроводники. Электронная теория катализа на полупроводниках. Связь каталитических свойств полупроводника с уровнем Ферми. Недостатки электронной теории катализа. (20 баллов)
57. Катализаторы–полупроводники. Примеры реакций каталитического гидрирования и дегидрирования углеводородов на полупроводниковых катализаторах. (20 баллов)
58. Катализаторы-полупроводники. Донорные и акцепторные уровни. Адсорбция на полупроводниках различного типа. (20 баллов)
59. Каталитическая активность и строение катализаторов-диэлектриков. Примеры использования катализаторов-диэлектриков в реакциях алкилирования, крекинга, изомеризации. (20 баллов)
60. Катализаторы-диэлектрики. Диэлектрики – носители металл-оксидных кластеров, формирующих каталитические поверхности с бифункциональными и полифункциональными каталитическими свойствами. (20 баллов)
61. Катализаторы-диэлектрики. Основные характеристики диэлектриков с основными и кислотными свойствами поверхности. Поровая структура диэлектриков – регулярная и нерегулярная, аморфная и кристаллическая. (20 баллов)
62. Каталитический крекинг, молекулярно-ситовое действие цеолитов. (20 баллов)
63. Методика выявления доминирующих эффектов факторов при направленном подборе состава катализатора. Ранжирование катализаторов по каталитической активности с использованием статистики T^2-Хотеллинга. (20 баллов)
64. Приготовление катализаторов методами сухого и мокрого смешения. (20 баллов)
65. Приготовление катализаторов методом соосаждения. (20 баллов)
66. Приготовление катализаторов методом пропитки готового носителя. (20 баллов)
67. Приготовление катализаторов методом ионного обмена. (20 баллов)
68. Приготовление полиметаллических катализаторов методами порошковой металлургии, сплавлением в индукционных печах. (20 баллов)
69. Основные требования к промышленному катализатору (пористая структура катализаторов, форма и размер гранул, механическая прочность) (20 баллов)
70. Методы определения кислотных и основных центров поверхности катализаторов. (20 баллов)
71. Метод ионообменной адсорбции для определения общей кислотности поверхности катализатора. (20 баллов)
72. Метод адсорбции оснований из газовой фазы для определения общей кислотности поверхности катализатора. (20 баллов)
73. Ранние теории катализа – теория промежуточных соединений, пересыщения Рогинского, абсолютных скоростей реакций Эйринга (20 баллов)
74. Теория активных центров Тейлора. (20 баллов)
75. Мультиплетная теория Баландина. Принцип *геометрического* соответствия (20 баллов)
76. Мультиплетная теория Баландина. Принцип *энергетического* соответствия (20 баллов)
77. Теория ансамблей Кобозева. Закон распределения активного вещества на носителе. Определение состава активного ансамбля и областей миграции различными методами. (20 баллов)
78. Теория Борескова о формировании активной поверхности катализатора под влиянием реакционной среды. (20 баллов)
79. Методы построения и решения уравнений модели зерна катализатора и расчета векторных величин факторов эффективности работы зерна промышленных катализаторов для многомаршрутных реакций и сложных фракционных составов сырьевой смеси. (20 баллов)

80. Моделирование процессов в зерне катализатора с использованием неявных конечно-разностных схем. (20 баллов)
81. Моделирование процессов в зерне катализатора с использованием метода ортогональных коллокаций. (20 баллов)
82. Промышленные гетерогенно-каталитические процессы риформинга бензиновых углеводородов нефти и используемые катализаторы. (20 баллов)
83. Промышленные гетерогенно-каталитические процессы крекинга углеводородов нефти и используемые катализаторы. (20 баллов)
84. Промышленные гетерогенно-каталитические процессы гидроизомеризации углеводородов пентан-гексановой фракции газового конденсата. Эффективные каталитические системы. (20 баллов)
85. Промышленные гетерогенно-каталитические процессы очистки этан-этиленовой фракции газов пиролиза от ацетиленовых углеводородов. Эффективные каталитические системы. (20 баллов)
86. Промышленные гетерогенно-каталитические процессы окислительного и неокислительного дегидрирования пропана. Эффективные каталитические системы. (20 баллов)
87. Промышленные гетерогенно-каталитические процессы двухступенчатой сероочистки природного газа, используемые катализаторы и адсорбенты. (20 баллов)
88. Промышленные гетерогенно-каталитические процессы паровой конверсии метана в производстве водорода. Эффективные каталитические системы. (20 баллов)
89. Промышленные гетерогенно-каталитические процессы паровоздушной конверсии метана в производстве аммиака. Эффективные каталитические системы. (20 баллов)
90. Промышленные гетерогенно-каталитические процессы среднетемпературной паровой конверсии оксида углерода (HTS) в производстве аммиака. Эффективные каталитические системы. (20 баллов)
91. Промышленные гетерогенно-каталитические процессы низкотемпературной паровой конверсии оксида углерода (LTS) в производстве аммиака. Эффективные каталитические системы. (20 баллов)
92. Промышленные гетерогенно-каталитические процессы парокислородной конверсии метана. Эффективные каталитические системы. (20 баллов)
93. Промышленные гетерогенно-каталитические процессы парокислородуглекислотной конверсии метана. Эффективные каталитические системы. (20 баллов)
94. Промышленные гетерогенно-каталитические процессы пароуглекислотной конверсии метана. Эффективные каталитические системы. (20 баллов)
95. Промышленные гетерогенно-каталитические процессы получения метанола. Эффективные каталитические системы в производстве метанола. (20 баллов)
96. Промышленные гетерогенно-каталитические процессы получения формальдегида окислением метанола и используемые катализаторы. (20 баллов)
97. Промышленные гетерогенно-каталитические процессы получения олефинов из метанола (MTO). Эффективные каталитические системы. (20 баллов)
98. Промышленные гетерогенно-каталитические процессы получения аммиака. Эффективные каталитические системы. (20 баллов)
99. Промышленные гетерогенно-каталитические процессы получения диметилового эфира из метанола. Эффективные каталитические системы. (20 баллов)
100. Новые гетерогенно-каталитические процессы получения диметилового эфира из синтез-газа в реакторах с суспендированным слоем катализатора. Эффективные каталитические системы. (20 баллов)

Полный перечень оценочных средств приведён в виде отдельного документа, являющегося неотъемлемой частью основной образовательной программы.

8.4. Структура и пример билета для зачета с оценкой

Зачет с оценкой по дисциплине «Гетерогенный катализ и каталитические процессы» включает контрольные задания по разделам учебной программы дисциплины. Билет включает 2 теоретических задания (по 20 баллов).

Максимальная оценка – 40 баллов.

Пример билета для зачёта с оценкой:

"*Утверждаю*"

зав. кафедрой

Глебов М.Б.

Министерство науки и высшего образования Российской Федерации

Российский химико-технологический университет им. Д.И.Менделеева

18.03.02 Энерго- и ресурсосберегающие процессы в химической технологии, нефтехимии и биотехнологии

Профиль «Основные процессы химических производств и химическая кибернетика»

КАФЕДРА КИБЕРНЕТИКИ ХИМИКО-ТЕХНОЛОГИЧЕСКИХ ПРОЦЕССОВ

ГЕТЕРОГЕННЫЙ КАТАЛИЗ И КАТАЛИТИЧЕСКИЕ ПРОЦЕССЫ

БИЛЕТ № 10

1. Приготовление катализаторов методом пропитки готового носителя. (20 баллов)
2. Теория Борескова о формировании активной поверхности катализатора под влиянием реакционной среды. (20 баллов)

9. УЧЕБНО-МЕТОДИЧЕСКОЕ ОБЕСПЕЧЕНИЕ ДИСЦИПЛИНЫ

9.1. Рекомендуемая литература

А) Основная литература.

1. Е.В. Писаренко, В.Н. Писаренко. Гетерогенный катализ и каталитические процессы.– М.: РХТУ им. Д.И. Менделеева, 2018. –104 с.
2. В.Н. Писаренко, Е.В. Писаренко. Процессы адсорбции веществ на гетерогенных катализаторов: теория и методы моделирования. Анализ и моделирование контактно-каталитических процессов.– М.: РХТУ им. Д.И. Менделеева, 2012. – 72 с.

Б) Дополнительная литература.

3. Е.В. Писаренко. Промышленные каталитические процессы. Структуры и свойства твердых катализаторов. – М. : РХТУ им. Д.И. Менделеева, 2009. –136 с.
4. Е.В. Писаренко, В.Н. Писаренко, Л.С.Гордеев, Е.А. Дмитриев. Анализ и моделирование контактно-каталитических процессов. .– М.: РХТУ им. Д.И. Менделеева, 2005. –120 с.
5. О.В. Крылов Гетерогенный катализ. Учебное пособие для вузов. М.: «Академкнига», 2004 . – 679 с.
6. Промышленный катализ в лекциях. Том 3. Ред. Проф. Носкова А.С. М., Калвис, 2006. –119 с.

7. Из истории катализа. Люди, события, школы. Ред. Проф. Кальнера В.Д. М., Калвис, 2005. –563 с.
8. Катализ в промышленности. Том 1. Ред. Б. Лич, М.: Мир, 1986. –324 с.
9. Катализ в промышленности. Том 2. Ред. Б. Лич, М.: Мир, 1986. –291 с.

9.2. Рекомендуемые источники научно-технической информации

– Раздаточный иллюстративный материал к лекциям.
– Презентации к лекциям.

Научно-технические журналы:
– «Химическая промышленность сегодня», ISSN – 0023-110X;
– «Химическая технология», ISSN – 1684-5811;
– «Теоретические основы химической технологии», ISSN – 0040-3571;
– «Computers and Chemical Engineering» ISSN – 0098-1354;
– «Программные продукты и системы», ISSN (печатной версии) – 0236-235X, ISSN (онлайновой версии) – 2311-2735;

9.3. Средства обеспечения освоения дисциплины

Средства обеспечения освоения дисциплины.

Для реализации рабочей программы дисциплины подготовлены следующие средства обеспечения освоения дисциплины:

– конспекты лекций в формате *.pdf – 9;
– компьютерные презентации интерактивных лекций – 9, (общее число слайдов – 300);
– банк вариантов контрольной работы № 1 – 50;
– банк вариантов контрольной работы № 2 – 50;
– банк вариантов контрольной работы № 3 – 50;
– банк вариантов лабораторной работы №1 – 25;
– банк вариантов лабораторной работы №2 – 25;
– банк билетов для зачета с оценкой – 50;
– демонстрационные расчётные модули по комплексным заданиям;
– предустановленное лицензионное программное обеспечение в компьютерном классе (Windows 7, Microsoft Office 2010).

Имеются дополнительные средства для изучения дисциплины: электронные учебные пособия, библиотека программ для решения уравнений моделей, задания к практическим занятиям (50 задач), задания к самостоятельным работам (50 задач).

При использовании электронного обучения и дистанционных образовательных технологий занятия полностью или частично проводятся в режиме онлайн.

- тематическая группа в социальной сети Вконтакте, доступ к групповым чатам (Discord, WhatsApp, Viber), к вебинарам (Discord, Zoom, webinar.ru), групповой электронной почте, онлайн-конференции в Skype.

Для освоения дисциплины используются следующие нормативные и нормативно-методические документы:

1. Федеральный закон Российской Федерации от 29.12.2012 № 273-ФЗ «Об образовании в Российской Федерации». [Электронный ресурс]: – Режим доступа: http://pravo.gov.ru/proxy/ips/?docbody=&nd=102162745& intelsearch=273-%D4%C7 (дата обращения: 16.06.2020).

2. Федеральные государственные образовательные стандарты высшего образования // Координационный совет учебно-методических объединений и научно-методических советов высшей школы. Портал Федеральных образовательных стандартов высшего образования. [Электронный ресурс]: – Режим доступа: http://fgosvo.ru/fgosvo/92/91/4 (дата обращения: 16.06.2020).

3. Приказ Министерства образования и науки РФ от 23.08.2017 № 816 «Об утверждении Порядка применения организациями, осуществляющими образовательную деятельность, электронного обучения, дистанционных образовательных технологий при реализации образовательных программ». [Электронный ресурс]: Режим доступа: http://pravo.gov.ru/proxy/ips/?docbody=&nd=102447332&intelsearch=816+%EF%F0%E8%EA%E0%E7 (дата обращения: 16.06.2020).

При освоении дисциплины студенты должны использовать информационные и информационно-образовательные ресурсы следующих порталов и сайтов:

1. Система федеральных образовательных порталов. Система открытого образования. Консалтинговый центр ИОС ОО РФ. [Электронный ресурс] – Режим доступа: http://www.openedu.ru (дата обращения: 16.06.2020).

2. Информационно-коммуникационные технологии в образовании. Система федеральных образовательных порталов. [Электронный ресурс] – Режим доступа: http://ict.edu.ru/ (дата обращения: 16.06.2020).

3. Информационная система «Единое окно доступа к образовательным ресурсам». [Электронный ресурс] – Режим доступа: http://window.edu.ru/ (дата обращения: 16.06.2020).

10. МЕТОДИЧЕСКИЕ УКАЗАНИЯ ДЛЯ ОБУЧАЮЩИХСЯ

10.1. Для студентов, обучающихся без использования дистанционных образовательных технологий

Методические рекомендации по организации учебной работы студента направлены на повышение ритмичности и эффективности его аудиторной и самостоятельной работы по дисциплине.

Дисциплина включает 4 раздела, каждый из разделов имеет определённую логическую завершенность. При изучении материала каждого раздела рекомендуется регулярное повторение законспектированного лекционного материала, а также дополнение его сведениями из литературных источников, представленных в учебной программе. При работе с указанными источниками рекомендуется составлять краткий конспект с обязательным фиксированием библиографических данных источника. Учебным планом подготовки бакалавров по направлению 18.03.02 «Энерго- и ресурсосберегающие процессы в химической технологии, нефтехимии и биотехнологии», профиль «Основные процессы химических производств и химическая кибернетика» предусмотрено проведение практических занятий по дисциплине «Гетерогенный катализ и каталитические процессы» в объеме 32 акад. часа и лабораторных занятий в объеме 16 акад. часов. Практические и лабораторные занятия проводятся под руководством преподавателя и направлены на углубление теоретических знаний, полученных студентом на лекциях, формирование понимания связей между теоретическими положениями и методологией решения практических задач по тематике лекций, приобретение навыков применения теоретических знаний в практической работе.

Оценки за выполнение контрольных работ являются формой контроля изучения разделов 1, 2, 3. Подготовка и выполнение контрольных работ оценивается в соответствии с принятой в университете рейтинговой системой оценки знаний. Максимальная оценка контрольных работ 1 – 3 по 15 баллов каждая.

Выполнение лабораторных работ 1 – 2 являются формой контроля изучения разделов 1-4. Максимальная оценка за две лабораторные работы составляет 15 баллов (5 баллов за первую лабораторную работу и 10 баллов за вторую лабораторную работу).

Совокупная оценка текущей работы студента в семестре складывается из оценок за выполнение контрольных и лабораторных работ. Максимальная оценка текущей работы в семестре составляет 60 баллов.

В соответствии с учебным планом изучение дисциплины завершается итоговым контролем в форме зачета с оценкой.

Билет включает 2 теоретических задания. Каждое задание в зависимости от сложности оценивается в 20 баллов. Максимальное суммарное количество баллов, которое может набрать обучаемый на зачете с оценкой, равняется 40.

Если обучаемый в процессе выполнения заданий набрал менее 20 баллов, зачет по данной дисциплине считается не сданным.

Общая оценка результатов освоения дисциплины складывается из числа баллов, набранных в семестре и зачете с оценкой. Максимальная общая оценка всей дисциплины составляет 100 баллов.

10.2. Для студентов, обучающихся с использованием дистанционных образовательных технологий

При использовании электронного обучения и дистанционных образовательных технологий занятия полностью или частично проводятся в режиме онлайн. Объем дисциплины и распределение нагрузки по видам работ соответствует п. 4.1. Распределение баллов соответствует п. 10.1 либо может быть изменено в соответствии с решением кафедры, в случае перехода на ЭО и ДОТ в процессе обучения. Решение кафедры об используемых технологиях и системе оценивания достижений обучающихся принимается с учетом мнения ведущего преподавателя и доводится до обучающихся.

11. МЕТОДИЧЕСКИЕ РЕКОМЕНДАЦИИ ДЛЯ ПРЕПОДАВАТЕЛЕЙ

11.1. Для преподавателей, реализующих образовательные программы без использования дистанционных образовательных технологий

Дисциплина «Гетерогенный катализ и каталитические процессы» читается в 8-м семестре и включает лекции, практические и лабораторные занятия, а также самостоятельную подготовку по всем разделам.

Наиболее сложные теоретические материалы ведущим преподавателям рекомендуется излагать на лекциях с использованием средств мультимедийной техники и обеспечением необходимым раздаточным материалом. После изложения лекций теоретический материал необходимо закреплять решением примеров и задач на практических занятиях. Умения и навыки, необходимые для полного освоения программы в рамках заявленных компетенций, следует получать и закреплять в ходе выполнения лабораторных работ.

Для своевременной подготовки студентов к лабораторным работам преподавателям рекомендуется назвать тему и выдать задания на самостоятельную подготовку заблаговременно, в течение недели.

После проведения каждого лабораторного занятия преподавателям рекомендуется выдать обучающимся дополнительные задания для закрепления полученных практических навыков в ходе последующего самостоятельного изучения разделов дисциплины.

Ход проведения лабораторных работ включает самостоятельную подготовку к

работе по заранее озвученной теме, постановку задачи и её согласование с ведущим преподавателем, планирование хода выполнения работы, выполнение работы в соответствии с разработанным планом, подготовку отчёта о выполненной работе, защиту лабораторной работы.

Выполнение лабораторных работ 1 – 2 являются формой контроля изучения разделов 1-4. Максимальная оценка за две лабораторные работы составляет 15 баллов (5 баллов за первую лабораторную работу и 10 баллов за вторую лабораторную работу).

Оценки за выполнение контрольных работ являются формой контроля изучения разделов 1, 2, 3. Подготовка и выполнение контрольных работ оценивается в соответствии с принятой в университете рейтинговой системой оценки знаний. Максимальная оценка контрольных работ 1 – 3 по 15 баллов каждая.

Совокупная оценка текущей работы студента в семестре складывается из оценок за выполнение контрольных и лабораторных работ. Максимальная оценка текущей работы в семестре составляет 60 баллов.

Зачет с оценкой по дисциплине «Гетерогенный катализ и каталитические процессы» является итоговой формой контроля знаний. Зачет с оценкой проводится в устной форме по билетам. Время, отводимое на подготовку к ответу для каждого студента, составляет в среднем 1 час.

В билет включается два теоретических вопроса, охватывающие различные разделы изучаемого материала. Тематически вопросы и задания, включаемые в билет, направлены на итоговую оценку знаний, умений и навыков, полученных студентами при изучении данной дисциплины.

Максимальное суммарное количество баллов, которое может набрать обучаемый на зачете с оценкой, равняется 40.

Если обучаемый в процессе выполнения заданий набрал менее 20 баллов, зачет по данной дисциплине считается не сданным.

Общая оценка результатов освоения дисциплины складывается из числа баллов, набранных в семестре и зачете с оценкой. Максимальная общая оценка всей дисциплины составляет 100 баллов.

11.2. Для преподавателей, реализующих образовательные программы с использованием дистанционных образовательных технологий

При использовании электронного обучения и дистанционных образовательных технологий занятия полностью или частично проводятся в режиме онлайн. Объем дисциплины и распределение нагрузки по видам работ соответствует п. 4.1. Распределение баллов соответствует п. 10.1 либо может быть изменено в соответствии с решением кафедры, в случае перехода на ЭО и ДОТ в процессе обучения. Решение кафедры об используемых технологиях и системе оценивания достижений обучающихся принимается с учетом мнения ведущего преподавателя и доводится до обучающихся.

Реализация ЭО и ДОТ предполагает использование следующих видов и учебной деятельности: онлайн консультации, практические занятия, видео-лекции; лабораторные работы, проводимые полностью или частично с применением ЭО и ДОТ; текущий контроль в режиме тестирования и проверки домашних заданий; самостоятельная работа.

При реализации РПД в зависимости от конкретной ситуации ЭО и ДОТ могут быть применены в следующем виде:

- объем часов контактной работы обучающихся с преподавателем не сокращается) и электронные образовательные ресурсы (ЭОР) методически обеспечивают самостоятельную работу обучающихся в объеме, предусмотренном рабочей программой данной дисциплины. При этом в случае необходимости занятия проводятся в режиме онлайн;

- смешанные формы обучения, сочетающие в себе аудиторные занятия (при возможности перевода части контактных часов работы обучающихся с преподавателем в электронную информационно-образовательную среду без потери содержания учебной дисциплины) и ЭОР (часть учебного материала (например, лекции) может быть заменена ЭОР);
- учебные курсы, интегрированные в LMS Moodle, контактные часы по которым могут быть исключены, изучаются обучающимися самостоятельно при минимальном участии преподавателя (консультации в режиме вебинара).

12. ПЕРЕЧЕНЬ ИНФОРМАЦИОННЫХ ТЕХНОЛОГИЙ, ИСПОЛЬЗУЕМЫХ В ОБРАЗОВАТЕЛЬНОМ ПРОЦЕССЕ

Информационную поддержку изучения дисциплины осуществляет Информационно-библиотечный центр (ИБЦ) РХТУ им. Д.И. Менделеева, который обеспечивает обучающихся основной учебной, учебно-методической и научной литературой, необходимой для организации образовательного процесса по дисциплине. Общий объем многоотраслевого фонда ИБЦ на 01.01.2020 г. 1 715 452 экз.

Фонд ИБЦ располагает учебной, учебно-методической и научно-технической литературой в форме печатных и электронных изданий, а также включает официальные, справочно-библиографические, специализированные отечественные и зарубежные периодические и информационные издания. ИБЦ обеспечивает доступ к профессиональным базам данных, информационным, справочным и поисковым системам.

Каждый обучающийся обеспечен свободным доступом из любой точки, в которой имеется доступ к сети Интернет и к электронно-библиотечной системе (ЭБС) Университета, которая содержит различные издания по основным изучаемым дисциплинам и сформирована по согласованию с правообладателями учебной и учебно-методической литературы.

Для более полного и оперативного справочно-библиографического и информационного обслуживания в ИБЦ реализована технология Электронной доставки документов.

№	Электронный ресурс	Реквизиты договора (номер, дата заключения, срок действия), ссылка на сайт ЭБС, сумма договора, количество ключей	Характеристика библиотечного фонда, доступ к которому предоставляется договором
1	Электронно-библиотечная система (ЭБС) «ЛАНЬ»	Принадлежность - сторонняя Реквизиты договора - ООО «Издательство «Лань» Договор № 33.03-Р-3.1-2173/2020 Сумма договора – 747 661-28 Срок действия Договора с «26» сентября 2020 г. по «25» сентября 2021 г. Ссылка на сайт ЭБС – http://e.lanbook.com Количество ключей - доступ для зарегистрированных пользователей	Коллекции: «Химия» - изд-ва НОТ, «Химия» - изд-ва Лаборатория знаний, «Химия» - изд-ва «ЛАНЬ», «Химия»-КНИТУ(Казанский национальный исследовательский технологический университет), «Химия» - изд-ва ФИЗМАТЛИТ», «Информатика» - изд-ва «ЛАНЬ», «Информатика»-Национальный Открытый Университет «ИНТУИТ», «Инженерно-технические науки"-изд-ва «ЛАНЬ», «Теоретическая механика»-изд-ва «ЛАНЬ»,

		РХТУ с любого компьютера. Удаленный доступ после персональной регистрации на сайте ЭБС.	Экономика и менеджмент»- изд-ва Дашков и К., а также отдельные издания в соответствии с Договором.
2	Электронно - библиотечная система ИБЦ РХТУ им. Д.И.Менделеева (на базе АИБС «Ирбис»)	Принадлежность – собственная РХТУ. Ссылка на сайт ЭБС – http://lib.muctr.ru/ Доступ для пользователей РХТУ с любого компьютера	Электронные версии учебных и научных изданий авторов РХТУ по всем ООП.
3	Информационно-справочная система «ТЕХЭКСПЕРТ» «Нормы, правила, стандарты России».	Принадлежность сторонняя. Реквизиты контракта – ООО «ИНФОРМПРОЕКТ», контракт № 189-2647А/2019 От 09.01.2020 г. Сумма договора – 601110-00 С «01» января.2020 г. по «31» декабря 2020 г. Ссылка на сайт ЭБС – http://reforma.kodeks.ru/reforma/ Количество ключей – 5 лицензий + локальный доступ с компьютеров ИБЦ.	Электронная библиотека нормативно-технических изданий. Содержит более 40000 национальных стандартов и др. НТД
4	Электронная библиотека диссертаций (ЭБД РГБ).	Принадлежность – сторонняя Реквизиты договора – ФГБУ РГБ, Договор № 33.03-Р-3.1-2173/2020 Сумма договора - 398 840-00 С «16» марта 2020 г. по «15» марта 2021 г. Ссылка на сайт ЭБС – http://diss.rsl.ru Количество ключей – 10 лицензий + распечатка в ИБЦ.	В ЭБД доступны электронные версии диссертаций Российской Государственной библиотеки: с 1998 года – по специальностям: "Экономические науки", "Юридические науки", "Педагогические науки" и "Психологические науки"; с 2004 года - по всем специальностям, кроме медицины и фармации; с 2007 года - по всем специальностям, включая работы по медицине и фармации.
5	БД ВИНИТИ РАН	Принадлежность сторонняя, Реквизиты договора- ВИНИТИ РАН Договор № 33.03-Р-3.1-2047/2019 от 25 февраля 2020 г. Сумма договора - 100 000-00 С «25» февраля 2020 г. по «24 » февраля 2021 г. Ссылка на сайт- http://www.viniti.ru/	Крупнейшая в России баз данных по естественным, точным и техническим наукам. Включает материалы РЖ (Реферативного журнала) ВИНИТИ с 1981 г. Общий объем БД - более 28 млн. документов

		Количество ключей – локальный доступ для пользователей РХТУ в ИБЦ РХТУ.	
6	Научно-электронная библиотека «eLibrary.ru»	Принадлежность – сторонняя Реквизиты договора – ООО Научная электронная библиотека, договор № 33.03-Р-3.1 2087/2019 Сумма договора – 1100017-00 С «01» января 2020 г. по «31» декабря 2020 г. Ссылка на сайт – http://elibrary.ru Количество ключей – доступ для пользователей РХТУ по ip-адресам неограничен.	Научная электронная библиотека eLIBRARY.RU - это крупнейший российский информационно-аналитический портал в области науки, технологии, медицины и образования, содержащий рефераты и полные тексты более 29 млн научных статей и публикаций, в том числе электронные версии более 5600 российских научно-технических журналов.
7	Справочно-правовая система «Консультант+»	Принадлежность сторонняя- Договор № 174-247ЭА/2019 от 26.12.2019 г. Сумма договора - 927 029-80 С «01» января 2020 г. по «31» декабря 2020 г. Ссылка на сайт- http://www.consultant.ru/ Количество ключей – 50 пользовательских лицензий по ip-адресам.	Справочно-правовая система по законодательству Российской Федерации.
8	Справочно-правовая система Гарант»	Принадлежность сторонняя Договор №166-235ЭА/2019 от 23.12.2019 г. Сумма договора - 603 949-84 С «01» января 2020 г. по «31» декабря 2020 г. Ссылка на сайт – http://www.garant.ru/ Количество ключей – 50 пользовательских лицензий по ip-адресам.	Гарант — справочно-правовая система по законодательству Российской Федерации.

9	Электронно-библиотечная система издательства "ЮРАЙТ"	Принадлежность сторонняя-«Электронное издательство ЮРАЙТ» Договор № 33.03-Р-3.1-220/2020 от 16.03.2020 г. Сумма договора - 324 000-00 С «16» марта 2020 г. по «15» марта 2021 г. Ссылка на сайт – https://biblio-online.ru/ Количество ключей - доступ для зарегистрированных пользователей РХТУ с любого компьютера.	Электронная библиотека включает более 5000 наименований учебников и учебных пособий по всем отраслям знаний для всех уровней профессионального образования от ведущих научных школ с соблюдением требований новых ФГОСов.
10	Электронно-библиотечная система «Консультант студента»	Принадлежность сторонняя-ООО «Политехресурс» Договор № 33.03-Р-3.1-218/2020 От «16» марта 2020 г. Сумма договора-36 500-00 С «17» марта 2020 г. по «16» марта 2021 г Ссылка на сайт – http://www.studentlibrary.ru Количество ключей - доступ для зарегистрированных пользователей РХТУ с любого компьютера.	Комплект изданий, входящих в базу данных «Электронная библиотека технического ВУЗа».
11	Электронно-библиотечная система «ZNANIUM.COM»	Принадлежность сторонняя-ООО «ЗНАНИУМ», Договор № 4309 эбс 33.03-Р-3.1-2215/2020 от «20» марта 2020 г. Сумма договора-30 000-00 С «20» марта 2020 г. по «19» марта 2021г Ссылка на сайт – https://znanium.com/ Количество ключей - доступ для зарегистрированных пользователей РХТУ с любого компьютера.	Коллекция изданий учебников и учебных пособий по различным отраслям знаний для всех уровней профессионального образования.
12	Информационно-аналитическая система Science Index	Принадлежность сторонняя-ООО «Научная электронная библиотека» Договор № SIO-364/19 33.03-Р-3.1-2103/2019 от «17» февраля 2020 г. Сумма договора-90 000-00 Срок действия с «17» февраля2020 г. по «16» февраля 2021 г. Ссылка на сайт – http://elibrary.ru Количество ключей – локальный доступ для сотрудников ИБЦ	Дистанционная поддержка публикационной активности преподавателей университета
13	Издательство Wiley	Принадлежность сторонняя. Национальная подписка	Коллекция журналов по всем областям знаний, в том числе

		(Минобрнауки+ РФФИ) Информационное письмо РФФИ от 07.07.2020 г. № 694 С «01» января 2020 г. по «31» декабря 2020 г. Ссылка на сайт – http://onlinelibrary.wiley.com/ Количество ключей - доступ для пользователей РХТУ по IP-адресам неограничен. Возможен удаленный доступ после индивидуальной регистрации.	известные журналы по химии, материаловедению, взрывчатым веществам и др.
14	QUESTEL ORBIT	Принадлежность сторонняя. Национальная подписка (Минобрнауки+ РФФИ) Информационное письмо РФФИ от 09.10.2020 г. № 1162 С «01» января 2020 г. по «31» декабря 2020 г. Ссылка на сайт – https://orbit.com Количество ключей – доступ для пользователей РХТУ по ip-адресам неограничен.	ORBIT является глобальным оперативно обновляемым патентным порталом, позволяющим осуществлять поиск в перечне заявок на патенты, полученных, приблизительно, 80-патентными учреждениями в различных странах мира и предоставленных грантов.
15	American Chemical Society	Принадлежность сторонняя. Национальная подписка (Минобрнауки+ РФФИ) Информационное письмо РФФИ от 25.06.2020 г. № 637 С «01» января 2020 г. по «31» декабря 2020 г. Ссылка на сайт – http://www.acs.org/content/acs/en.html Количество ключей – доступ для пользователей РХТУ по ip-адресам неограничен. Настройка удаленного доступа: https://pubs.acs.org/page/remoteaccess	Коллекция журналов по химии и химической технологии Core + издательства American Chemical Society
16	База данных Reaxys и Reaxys Medicinal Chemistry Компании Elsevier	Принадлежность сторонняя. Национальная подписка (Минобрнауки+ РФФИ) Информационное письмо РФФИ от 10.07.2020 г. № 712 С «01» января 2020 г. по «31» декабря 2020 г. Ссылка на сайт – https://www.reaxys.com/ Количество ключей – доступ для пользователей РХТУ по ip-адресам неограничен.	Структурно-химическая база данный Reaxys включает в себя структурную базу данных химических соединений и их экспериментальных свойств, реферативную базу журнальных и патентных публикаций, базу химических реакций с функцией построения плана синтеза. Модуль биологически активных соединений, биологических мишеней, фармакологических свойств химических соединений Reaxys Medicinal Chemistry является крупнейшей в мире базой

		Удаленный доступ.	данных.
17	Ресурсы международной компании Clarivate Analytics	Принадлежность сторонняя. Национальная подписка (Минобрнауки+ РФФИ) Информационное письмо РФФИ от 07.07.2020 г. № 692 С «01» января 2020 г. по «31» декабря 2020 г. Ссылка на сайт – http://apps.webofknowledge.com/WOS_GeneralSearch_input.do?product=WOS&search_mode=GeneralSearch&SID=R1Ij2TUYmdd7bUatOlJ&preferencesSaved= Количество ключей – доступ для пользователей РХТУ по ip-адресам неограничен. Удаленный доступ.	Открыт доступ к ресурсам: **WEB of SCIENCE** – реферативная и наукометрическая база данных. **MEDLINE** – реферативная база данных по медицине.
18	Электронные ресурсы издательства SpringerNature	Принадлежность сторонняя. Национальная подписка (Минобрнауки+ РФФИ) Информационное письмо РФФИ от 17.07.2020 г. № 743 С «01» января 2020 г. по «31» декабря 2020 г. Ссылка на сайт http://link.springer.com/ Количество ключей - доступ для пользователей РХТУ по ip-адресам неограничен. Возможен удаленный доступ.	- Полнотекстовая коллекция электронных журналов Springer по различным отраслям знаний (2019 г.) http://link.springer.com/ Полнотекстовая коллекция журналов (архив 1893-1945) http://link.springer.com/ - Полнотекстовые 85 журналов Nature Publishing Group https://www.nature.com/siteindex/index.html - Коллекция научных протоколов по различным отраслям знаний Springer Protocols http://www.springerprotocols.com/ - Коллекция научных материалов в области физических наук и инжиниринга Springer Materials (The Landolt-Bornstein Database) http://materials.springer.com/ - Полный доступ к статическим и динамическим справочным изданиям по любой теме - Реферативная база данных по чистой и прикладной математике zbMATH http://zbmath.org/ - Nano Database https://goo.gl/PdhJdo Полнотекстовая коллекция книг издательства SpringerNature по различным отраслям знаний (2019 г.) http://link.springer.com
19	База данных SciFinder	Принадлежность сторонняя. Национальная подписка	SciFinder — поисковый сервис, обеспечивающий многоаспектный

	компании Chemical Abstracts Service	(Минобрнауки+ РФФИ) Информационное письмо РФФИ от 25.06.2020 г. № 635 С «01» января 2020 г. по «31» декабря 2020 г. Ссылка на сайт – https://scifinder.cas.org Количество ключей – доступ для пользователей РХТУ по ip-адресам и персональной регистрации.	поиск как библиографической информации, так и информации по химическим реакциям, структурным соединениям и патентам. Основная тематика обширного поискового массива — химия, а также ряд смежных дисциплин, таких как материаловедение, биохимия и биомедицина, фармакология, химическая технология, физика, геология, металлургия и другие.
20	Коллекции издательства Elsevier на платформе ScienceDirect	Принадлежность сторонняя. Национальная подписка (Минобрнауки+ РФФИ) Информационное письмо РФФИ от 07.07.2020 г. № 772 С «01» января 2020 г. по «31» декабря 2020 г. Ссылка на сайт – https://www.sciencedirect.com Количество ключей – доступ для пользователей РХТУ по ip-адресам. Удаленный доступ.	«Freedom Collection» — полнотекстовая коллекция электронных журналов издательства Elsevier по различным отраслям знаний, включающая не менее 2000 наименований электронных журналов. «Freedom Collection eBook collection» — содержит более 5 000 книг по 24 различным предметным областям естественных, технических и медицинских наук. Доступ к архивам 2015-2019 гг.
22	American Institute of Physics (AIP)	Принадлежность сторонняя. Национальная подписка (Минобрнауки+ РФФИ) Информационное письмо РФФИ от 19.10.2020 № 1188 С «01» января 2020 г. по «31» декабря 2020 г. Ссылка на сайт – http://scitation.aip.org Количество ключей – доступ для пользователей РХТУ по ip-адресам неограничен. Настройка удаленного доступа: https://www.scitation.org/remote-access	Коллекция журналов по техническим и естественным наукам издательства Американского института физики (AIP).
23	Scopus	Принадлежность сторонняя. Национальная подписка (Минобрнауки+ РФФИ) Информационное письмо РФФИ от 19.10.2020 г. № 1189 С «01» января 2020 г. по «31» декабря 2020 г. Ссылка на сайт – http://www.scopus.com. Количество ключей – доступ для пользователей РХТУ по ip-адресам	Мультидисциплинарная реферативная и наукометрическая база данных издательства **ELSEVIER**

		неограничен. Удаленный доступ.	
24	Royal Society of Chemistry (Королевское химическое общество)	Принадлежность сторонняя. Национальная подписка (Минобрнауки+ РФФИ) Информационное письмо РФФИ от 20.10.2020 г. № 1196 С «01» января 2020 г. по «31» декабря 2020 г. Ссылка на сайт – http://pubs.rsc.org Количество ключей - доступ для пользователей РХТУ по ip-адресам неограничен. Настройка удаленного доступа: https://www.rsc.org/covid-19-response/publishing-remote-access	Коллекция включает 44 журнала. Тематика: органическая, аналитическая, физическая химия, биохимия, электрохимия, химические технологии.

Бесплатные архивные коллекции, приобретенные Минобрнауки для вузов.
Архив Издательства American Association for the Advancement of Science.Пакет «Science Classic» 1880-1996
Архив Издательства Annual Reviews. Пакет «Full Collection» 1932-2005
Архив издательства Института физики (Великобритания). Пакет «Historical Archive 1874-1999» с первого выпуска каждого журнала по 1999, 1874-1999
Архив издательства Nature Publishing Group. Пакет «Nature» с первого выпуска первого номера по 2010, 1869-2010
Архив издательства Oxford University Press. Пакет «Archive Complete» с первого выпуска каждого журнала по 1995, 1849-1995
Архив издательства Sage. Пакет «2010 SAGE Deep Backfile Package» с первого выпуска каждого журнала по 1998, 1890-1998
Архив издательства Taylor & Francis. Full Online Journal Archives. с первого выпуска каждого журнала по 1996, 1798-1997
Архив издательства Cambridge University Press. Пакет «Cambridge Journals Digital Archive (CJDA)» с первого выпуска каждого журнала по 2011, 1827-2011
Архив журналов Королевского химического общества(RSC). 1841-2007
Архив коллекции журналов Американского геофизического союза (AGU), предоставляемый издательством Wiley Subscription Services, Inc. 1896-1996

Бесплатные официальные открытые ресурсы Интернет:

1. Directory of Open Access Journals (DOAJ) http://doaj.org/

Ресурс объединяет более 10000 научных журналов по различным отраслям знаний (около 2 миллионов статей) из134 стран мира.

2. Directory of Open Access Books (DOAB) https://www.doabooks.org/

В базе размещено более 3000 книг по различным отраслям знаний, предоставленных 122 научными издательствами.

3. BioMed Central https://www.biomedcentral.com/

База данных включает более 300 рецензируемых журналов по биомедицине, медицине и естественным наукам. Все статьи, размещенные в базе, находятся в свободном доступе.

4. Электронный ресурс arXiv https://arxiv.org/

Крупнейшим бесплатный архив электронных научных публикаций по разделам физики, математики, информатики, механики, астрономии и биологии. Имеется подробный тематический каталог и возможность поиска статей по множеству критериев.

5. Коллекция журналов MDPI AG http://www.mdpi.com/

Многодисциплинарный цифровой издательский ресурс, является платформой для рецензируемых научных журналов открытого доступа, издающихся MDPI AG (Базель, Швейцария). Издательство выпускает более 120 разнообразных электронных журналов, находящихся в открытом доступе.

6. Издательство с открытым доступом InTech http://www.intechopen.com/

Первое и крупнейшее в мире издательство, публикующее книги в открытом доступе, около 2500 научных изданий. Основная тематическая направленность - физические и технические науки, технологии, медицинские науки, науки о жизни.

7. База данных химических соединений ChemSpider http://www.chemspider.com/

ChemSpider – это бесплатная химическая база данных, предоставляющая быстрый доступ к более чем 28 миллионам структур, свойств и соответственной информации. Ресурс принадлежит Королевскому химическому обществу Великобритании (Royal Society of Chemistry).

8. Коллекция журналов PLOS ONE http://journals.plos.org/plosone/

PLOS ONE – коллекция журналов, в которых публикуются отчеты о новых исследованиях в области естественных наук и медицины. Все журналы размещены в свободном доступе (Open Access), все статьи проходят строгое научное рецензирование.

9. US Patent and Trademark Office (USPTO) http://www.uspto.gov/

Ведомство по патентам и товарным знакам США — USPTO — предоставляет свободный доступ к американским патентам, опубликованным с 1976 г. по настоящее время.

10. Espacenet - European Patent Office (EPO) http://worldwide.espacenet.com/

Патенты (либо патентные заявки) более 50 национальных и нескольких международных патентных бюро, в том числе послные тексты патентов США, России, Франции, Японии и др.

11. Федеральный институт промышленной собственности (ФИПС) http://www1.fips.ru/wps/wcm/connect/content_ru/ru

Информационные ресурсы ФИПС свободного доступа:

-Электронные бюллетени. Изобретения. Полезные модели.

-Открытые реестры российских изобретений и заявок на изобретения.

-Рефераты российских патентных документов за 1994–2016 гг.

-Полные тексты российских патентных документов из последнего официального бюллетеня.

13. МАТЕРИАЛЬНО-ТЕХНИЧЕСКОЕ ОБЕСПЕЧЕНИЕ

В соответствии с учебным планом занятия проводятся в форме лекций, практических, лабораторных занятий и самостоятельной работы студента.

13.1. Оборудование, необходимое в образовательном процессе

Учебная аудитория для проведения лекций и практических занятий вместимостью не менее 30 человек, оборудованная электронными средствами демонстрации (компьютер со средствами звуковоспроизведения, проектор, экран) и учебной мебелью.

Компьютерный класс, насчитывающий не менее 15 посадочных мест, с предустановленным лицензионным программным обеспечением (Windows, Microsoft

Excel) и выходом в Интернет для проведения практических и лабораторных занятий.

Библиотека, имеющая рабочие компьютерные места для студентов, оснащённые компьютерами с доступом к базам данных и выходом в Интернет.

13.2. Учебно-наглядные пособия

Учебные пособия по дисциплине.
Электронный раздаточный материал к разделам лекционного курса.
Демонстрационные расчётные модули по комплексным заданиям.

13.3. Печатные и электронные образовательные и информационные ресурсы

На кафедре КХТП используются информационно-методические материалы: инструкции по технике безопасности в компьютерном классе; методические рекомендации к практическим и лабораторным занятиям; учебные пособия; электронные учебные пособия; кафедральные библиотеки электронных изданий; учебно-методические разработки кафедры в электронном виде; справочные материалы.

На кафедре КХТП используются электронные образовательные ресурсы: междисциплинарная автоматизированная система обучения на основе сетевых технологий для подготовки химиков-технологов; инновационный учебно-методический комплекс по проблемам химической безопасности и биологической безопасности; специализированное программное обеспечение; базы данных специализированного назначения, используемые при проведении научных исследований и при изучении соответствующих разделов дисциплины.

13.4. Перечень лицензионного программного обеспечения

На кафедре КХТП для проведения лабораторных занятий по дисциплине имеется учебная аудитория 247 с 16 компьютерами для работы студентов. Все компьютеры укомплектованы проигрывателями DVD, USB-портами и имеют доступ к сети Интернет. Для проведения занятий требуется лицензионное программное обеспечение, установленное на компьютерах:

№	Наименование программного продукта	Реквизиты договора поставки	Количество лицензий	Срок окончания действия лицензии
1	Microsoft Windows 8.1 Professional Get Genuine	Контракт № 62-64ЭА/2013, Microsoft Open License, Номер лицензии 62795478	10	Бессрочно
2	Micosoft Office Standard 2013	Контракт № 62-64ЭА/2013, Microsoft Open License Номер лицензии 47837477	10	Бессрочно
3	Антивирус Kaspersky Endpoint Security	Контракт № 28-35ЭА/2020, Лицензия антивируса	10	26.06.2021

		(продление на 1 год)		

14. ТРЕБОВАНИЯ К ОЦЕНКЕ КАЧЕСТВА ОСВОЕНИЯ ПРОГРАММ

Формы и методы контроля и оценки результатов освоения разделов

Наименование разделов	**Основные показатели оценки**	**Формы и методы контроля и оценки**
Раздел 1. Физическая и химическая адсорбция. Адсорбция на энергетически однородных и неоднородных поверхностях катализатора.	**Знает:** Закономерности протекания каталитических и адсорбционных процессов в системах газ-твердое, жидкость-твердое, методы построения моделей адсорбционных процессов на гетерогенных катализаторах, методы решения уравнений моделей динамики адсорбции на энергетически однородных и неоднородных поверхностях гетерогенных катализаторов. **Умеет:** Определять тип математической модели поровой структуры зерна катализатора, тип динамических моделей адсорбции и изотерм адсорбции, решать уравнения модели динамики адсорбции на энергетически однородных и неоднородных поверхностях, оценивать константы скоростей адсорбции, константы адсорбционно-десорбционного равновесия, коэффициенты диффузии, коэффициенты массоотдачи для реагентов. **Владеет:** Методами решения уравнений моделей процессов адсорбции на гетерогенных катализаторах и определения их параметров,	Оценка за контрольную работу № 1 по разделу 1 (наивысший балл 15). Оценка на Зачете с оценкой.
Раздел 2. Теории катализа, кинетика многостадийных каталитических реакций.	**Знает:** Основные положения теорий гетерогенного катализа, закономерности протекания каталитических и адсорбционных процессов в системах газ-твердое, жидкость-твердое, методы построения кинетических моделей каталитических реакций на гетерогенных катализаторах, методы решения уравнений кинетики каталитических реакций и моделей динамики адсорбции на энергетически однородных и неоднородных поверхностях гетерогенных катализаторов, уравнений кинетики дезактивации катализаторов. **Умеет:** Решать уравнения кинетики каталитических реакций и модели динамики адсорбции на энергетически однородных и неоднородных поверхностях. **Владеет:** Методами построения кинетических моделей и моделей адсорбции на энергетически однородных и неоднородных поверхностях, Методами решения уравнений кинетических моделей и моделей процессов адсорбции на гетерогенных катализаторах и определения их параметров.	Оценка за контрольную работу № 2 по разделу 2. (наивысший балл 15). Оценка за лабораторную работу № 1 по разделам 1-2. (наивысший балл 5). Оценка на Зачете с оценкой.

Раздел 3. Промышленные катализаторы, их тип, способы приготовления, области применения, методы моделирования.	**Знает:** Научные основы подбора и приготовления катализаторов, методы измерения каталитической активности, физико-химические свойства катализаторов-металлов, катализаторов-полупроводников и катализаторов-диэлектриков и природу их каталитической активности, методы построения и решения уравнений модели зерна катализатора и расчета факторов эффективности его работы. **Умеет:** Определять физико-химические свойства гетерогенных катализаторов и основные характеристики их активной поверхности, определять каталитическую активность гетерогенных катализаторов, осуществлять направленный подбор катализаторов для проведения конкретных каталитических реакций, определять тип математической модели поровой структуры зерна катализатора, тип динамических моделей адсорбции и изотерм адсорбции, численно решать уравнения модели зерна катализатора, объяснять физико-химическую сущность каталитического действия катализаторов - металлов, катализаторов-полупроводников, катализаторов-диэлектриков. **Владеет:** Методами определения каталитической активности, методами направленного подбора и приготовления катализаторов, основами теории каталитического действия катализаторов - металлов, катализаторов-полупроводников, катализаторов-диэлектриков, методами построения кинетических моделей, моделей зерна катализатора и моделей адсорбции на энергетически однородных и неоднородных поверхностях, методами решения уравнений кинетических моделей, моделей зерна катализатора, моделей процессов адсорбции на гетерогенных катализаторах и определения их параметров.	Оценка за контрольную работу № 3 по разделу 3 (наивысший балл 15). Оценка на Зачете с оценкой.
Раздел 4. Гетерогенно-каталитические процессы.	**Знает:** Основные крупнотоннажные производства и промышленные катализаторы переработки нефти и газа. **Умеет:** Осуществлять направленный подбор катализаторов для проведения конкретных каталитических реакций. **Владеет:** Методами направленного подбора и приготовления катализаторов. Основами стратегии анализа, исследования и моделирования основных крупнотоннажных процессов в области переработки нефти и газа.	Оценка за лабораторную работу № 2 по разделам 3-4. (наивысший балл 10). Оценка на Зачете с оценкой.

15. ОСОБЕННОСТИ ОРГАНИЗАЦИИ ОБРАЗОВАТЕЛЬНОГО ПРОЦЕССА ДЛЯ ИНВАЛИДОВ И ЛИЦ С ОГРАНИЧЕННЫМИ ВОЗМОЖНОСТЯМИ ЗДОРОВЬЯ

Обучение инвалидов и лиц с ограниченными возможностями здоровья осуществляется в соответствии с:

– Порядком организации и осуществления образовательной деятельности по образовательным программам – программам бакалавриата, программам специалитета, программам магистратуры (Приказ Минобрнауки РФ от 05.04.2017 № 301);

– Положением о порядке организации и осуществления образовательной деятельности по образовательным программам высшего образования – программ бакалавриата, программ специалитета, программ магистратуры в РХТУ им. Д.И. Менделеева, принятым решением Ученого совета РХТУ им. Д.И. Менделеева от 30.10.2019, протокол № 3, введенным в действие приказом ректора РХТУ им. Д.И. Менделеева от 14.11.2019 № 646А;

– Методическими рекомендациями по организации образовательного процесса для обучения инвалидов и лиц с ограниченными возможностями здоровья в образовательных организациях высшего образования, в том числе оснащенности образовательного процесса (утверждены заместителем Министра образования и науки РФ А.А. Климовым от 08.04.2014 № АК-44/05вн).

Дополнения и изменения к РПД
по дисциплине «Гетерогенный катализ и каталитические процессы»
основной образовательной программы высшего образования – программы бакалавриата
по направлению подготовки 18.03.02 «Энерго- и ресурсосберегающие процессы в химической технологии, нефтехимии и биотехнологии»
Профиль «Основные процессы химических производств и химическая кибернетика»
Квалификация - бакалавр

Номер изменения/ дополнения	Содержание дополнения/изменения	Основание внесения изменения/дополнения
1	Изменения в части обновления договоров электронных ресурсов	протокол заседания Ученого совета № 2 от «30» сентября 2019 г.
2	Изменения в части использования ЭО и ДОТ при реализации основных профессиональных образовательных программ (п.9.3, 10, 11 РПД)	Приказ ректора РХТУ им.Д.И.Менделеева от 16.03.2020 № 163-А «О предупреждении распространения новой коронавирусной инфекции»
		протокол заседания кафедры №_____от «_____»____20_г.
		протокол заседания кафедры №_____от «_____»____20_г.
		протокол заседания кафедры №_____от «_____»____20_г.

Министерство науки и высшего образования Российской Федерации
Федеральное государственное бюджетное образовательное учреждение высшего образования
«Российский химико-технологический университет имени Д.И. Менделеева»

«УТВЕРЖДАЮ»

Проректор по учебной работе

_____ С.Н. Филатов

«30» июня 2020 г.

РАБОЧАЯ ПРОГРАММА ДИСЦИПЛИНЫ

«Методы синтеза многоассортиментных экологически чистых химических производств»

Направление подготовки 18.03.02 Энерго- и ресурсосберегающие процессы в химической технологии, нефтехимии и биотехнологии

Профиль подготовки
«Основные процессы химических производств и химическая кибернетика»

Квалификация «бакалавр»

РАССМОТРЕНО И ОДОБРЕНО
на заседании Методической комиссии
РХТУ им. Д.И. Менделеева
«30» июня 2020 г.

Председатель _____ Н.А. Макаров

Москва 2020 г.

Программа составлена профессором кафедры компьютерно-интегрированных систем в химической технологии Т.В. Савицкой

Программа рассмотрена и одобрена на заседании кафедры компьютерно-интегрированных систем в химической технологии РХТУ им. Д.И. 19 июня 2020 г., протокол № 14.

Содержание

1. Цель и задачи дисциплины 821
2. Требования к результатам освоения дисциплины 312
3. Объем дисциплины и виды учебной работы 823
4. Содержание дисциплины 823
4.1. Разделы дисциплины и виды занятий 823
4.2. Содержание разделов дисциплины 825
5. Соответствие содержания требованиям к результатам освоения дисциплины 827
6. Практические и лабораторные занятия 203
6.1. Практические занятия. Примерные темы практических занятий по дисциплине 830
6.2. Лабораторные занятия 830
7. Самостоятельная работа 831
8. Примеры оценочных средств для контроля освоения дисциплины 832
8.1. Примеры контрольных работ для текущего контроля освоения дисциплины 544
8.2. Примеры вариантов лабораторных работ для текущего контроля знаний по дисциплине 836
8.3. Вопросы для итогового контроля освоения дисциплины (зачет). 848
9. Учебно-методическое обеспечение дисциплины 557
9.1. Рекомендуемая литература 557
9.2. Рекомендуемые источники научно-технической информации 856
9.3. Средства обеспечения освоения дисциплины 558
10. Методические указания для обучающихся 219
10.1 Для студентов, обучающихся без использования дистанционных образовательных технологий…….. ……40
10.2 Для студентов, обучающихся с использованием дистанционных образовательных технологий …….……41
11. Методические указания для преподавателей 561
11.1. Для преподавателей, реализующих образовательные программы без использования дистанционных образовательных технологий …….……..……..41
11.2. Для преподавателей, реализующих образовательные программы с использованием дистанционных образовательных технологий …….……..….43
12. Перечень информационных технологий, используемых в образовательном процессе 562
13. Материально-техническое обеспечение дисциплины 565
13.1. Оборудование, необходимое в образовательном процессе 49565
13.2. Учебно-наглядные пособия: 49
13.3. Компьютеры, информационно-телекоммуникационные сети, аппаратно-программные и аудиовизуальные средства…….49
13.4. Печатные и электронные образовательные и информационные ресурсы…… .50
13.5. Перечень лицензионного программного обеспечения 50
15. Особенности организации образовательного процесса для инвалидов и лиц с ограниченными возможностями здоровья 56
Дополнения и изменения к РПД…….57

1. ЦЕЛЬ И ЗАДАЧИ ДИСЦИПЛИНЫ

Программа составлена в соответствии с требованиями Федерального государственного образовательного стандарта (ФГОС ВО) для направления подготовки 18.03.02 Энерго- и ресурсосберегающие процессы в химической технологии, нефтехимии и биотехнологии, рекомендациями методической комиссии и накопленного опыта преподавания дисциплины кафедрой компьютерно-интегрированных систем в химической технологии РХТУ им. Д.И. Менделеева. Программа рассчитана на изучение дисциплины в течение одного семестра.

Дисциплина «Методы синтеза многоассортиментных экологически чистых химических производств» относится к вариативной части учебного плана (Б1.В.ДВ.08.02), является дисциплиной по выбору и рассчитана на изучение в 8 семестре. Программа дисциплины предполагает, что обучающиеся имеют теоретическую и практическую подготовку в области процессов и аппаратов химической технологии, математического моделирования химико-технологических процессов и систем, общей химической технологии, экологии, моделирования и синтеза гибких химических производств.

Цель дисциплины – научить студентов теоретическим знаниям создания многоассортиментных ресурсосберегающих экологически чистых химических производств, гибких схем очистки стоков и выбросов химических предприятий, методам анализа и оценки экологического риска и негативных воздействий предприятий химической и смежных отраслей промышленности.

З**адачи** дисциплины:

дать основные знания по многоассортиментным ресурсосберегающим экологически чистым химическим производствам,

– ознакомить с основными этапами синтеза гибких химико-технологических систем в блочно-модульном исполнении и гибких схем очистки стоков и выбросов;

– научить использовать методы совмещения выпуска многоассортиментной продукции по гибкой технологии с учетом требований экологической безопасности, информационно-признаковые и информационно-логические модели выбора методов и оборудования для очистки стоков и выбросов;

– научить методам и моделям прогнозирования загрязнения атмосферного воздуха источниками выбросов промышленных предприятий;

– дать основные знания по подходам, методам и моделям анализа и оценки экологического риска различных классов химически опасных объектов;

– научить использовать блочно-модульный подход к формированию принципиальных структур гибких схем очистки стоков, регенерации растворителей и гибких систем очистки выбросов в атмосферный воздух многоассортиментных производств химической и смежных отраслей промышленности;

– – научить использовать специализированное программное обеспечение для решения задач анализа и оценки экологического риска в результате аварии с выбросом опасных химических веществ; прогнозирования загрязнения атмосферного воздуха источниками выбросов промышленных предприятий химической и смежных отраслей промышленности.

Дисциплина «Методы синтеза многоассортименытых экологически чистых химических производств» преподается в 8 семестре. Контроль успеваемости студентов ведется по принятой в Университете рейтинговой системе.

2. ТРЕБОВАНИЯ К РЕЗУЛЬТАТАМ ОСВОЕНИЯ ДИСЦИПЛИНЫ

Изучение дисциплины «Методы синтеза многоассортиментных экологически чистых химических производств» при подготовке бакалавров по направлению 18.03.02 Энерго- и ресурсосберегающие процессы в химической технологии, нефтехимии и биотехнологии, профиль «Основные процессы химических производств и химическая кибернетика» направлено на приобретение на приобретение следующих профессиональных (ПК) компетенций:

– способность участвовать в совершенствовании технологических процессов с позиций энерго- и ресурсосбережения, минимизации воздействия на окружающую среду (ПК-2);

– способность применять современные методы исследования технологических процессов и природных сред, использовать компьютерные средства в научно-исследовательской работе (ПК-14);

способность моделировать энерго- и ресурсосберегающие процессы в промышленности (ПК-16).

В результате изучения дисциплины обучающийся по программе бакалавриата должен:

***Знать*:**

- нормативно-методические основы обеспечения экологической безопасности химических производств;

- теоретические основы технологического проектирования экологически чистых производств в химической и смежных отраслях промышленности: методы совмещения выпуска многоассортиментной продукции по гибкой технологии с учетом требований экологической безопасности, информационно-признаковые и информационно-логические модели выбора методов и оборудования для очистки стоков и выбросов;

- существующие подходы, методы и алгоритмы синтеза гибких блочно-модульных схем очистки стоков, регенерации растворителей и гибких систем очистки выбросов в атмосферный воздух многоассортиментных производств химической и смежных отраслей промышленности;

- методы и модели прогнозирования загрязнения атмосферного воздуха источниками выбросов промышленных предприятий;

- подходы, методы и модели анализа и оценки экологического риска различных классов химически опасных объектов.

Уметь:

- проводить анализ химического производства как источника экологической опасности;

- строить логико-графические модели анализа риска различных классов химически опасных объектов;

- решать задачи оценки риска в результате аварий на химически опасных объектах;

- решать задачи прогнозирования загрязнения атмосферного воздуха источниками выбросов промышленных предприятий и оценки ущербов окружающей среде;

- использовать информационно-признаковые и информационно-логические модели для выбора методов и оборудования для создания гибких схем очистки стоков и выбросов.

Владеть:

- навыками использования блочно-модульного подхода к формированию принципиальных структур гибких схем очистки стоков, регенерации растворителей и гибких систем очистки выбросов в атмосферный воздух многоассортиментных производств химической и смежных отраслей промышленности;

- навыками использования специализированного программного обеспечения для решения задач анализа и оценки экологического риска в результате аварии с выбросом опасных химических веществ; прогнозирования загрязнения атмосферного воздуха источниками выбросов промышленных предприятий химической и смежных отраслей промышленности.

3. ОБЪЕМ ДИСЦИПЛИНЫ И ВИДЫ УЧЕБНОЙ РАБОТЫ

Виды учебной работы	В зачетных единицах	В академ. часах
Общая трудоемкость дисциплины по учебному плану	**4**	**144**
Контактная работа (КР):	**1,7**	**64**
Лекции (Лек)	0,4	16
Практические занятия (ПЗ)	0,9	32
Лабораторные занятия (ЛЗ)	0,4	16
Самостоятельная работа (СР):	**2,3**	**80**
Подготовка к лабораторным занятиям	2,3	50
Самостоятельное изучение разделов дисциплины		29,6
Контактная самостоятельная работа		0,4
Вид контроля: зачет / экзамен	**+**	**Зачет с оценкой**

Виды учебной работы	В зачетных единицах	В астроном. часах
Общая трудоемкость дисциплины по учебному плану	**4**	**108**
Контактная работа (КР):	**1,7**	**48**
Лекции (Лек)	0,4	12
Практические занятия (ПЗ)	0,9	24
Лабораторные занятия (ЛЗ)	0,4	12
Самостоятельная работа (СР):	**2,3**	**60**
Подготовка к лабораторным занятиям	2,3	37,5
Самостоятельное изучение разделов дисциплины		22,2
Контактная самостоятельная работа		0,3
Вид контроля: зачет / экзамен	**+**	**Зачет с оценкой**

4. СОДЕРЖАНИЕ ДИСЦИПЛИНЫ

4.1. Разделы дисциплины и виды занятий для студентов очного отделения

		Академ. часов				
№ п/п	**Раздел дисциплины**	**Всего**	**Лек-ции**	**Прак. Зан.**	**Лаб. рабо-ты**	**Сам. работа**
	Введение. Цель и задачи дисциплины. Краткий исторический очерк создания экологически чистых производств в химической и смежных отраслях промышленности. Основные понятия, определения, терминология.	**4,5**	**1,5**	**-**	**-**	**3**
1	**Раздел 1. Теоретические основы создания экологически чистых производств в химической и смежных отраслях промышленности**	83,5	10,5	16	11	46
1.1	Химическое производство как источник экологической опасности	4	1	2	-	2
1.2	Нормативно-методические основы обеспечения экологической безопасности химических производств	17	10,5	0,5	-	6
1.3	Классификация источников выбросов, сбросов, отходов промышленных предприятий, химической продукции	13,5	1	3,5	4	5
1.4	Основы обеспечения экологической безопасности химических производств с использованием методов анализа риска.	26	4	6	2	14
1.5	Модели и методы прогнозирования загрязнения атмосферного воздуха источниками выбросов промышленных предприятий.	32	4	4	5	19
2	**Раздел 2. Синтез гибких блочно-модульных схем очистки стоков и регенерации растворителей многоассортиментных химических производств**	**38**	**2**	**10**	**4**	**21**
2.1	Основные этапы синтеза гибких химико-технологических систем в блочно-модульном исполнении и гибких схем очистки стоков и регенерации растворителей.	6	0,5	1,5	-	3

2.2	Методы совмещения выпуска многоассортиментной продукции по гибкой технологии с учетом требований экологической безопасности при синтезе схем очистки стоков.	7,5	0,5	2	-	4
2.3	Задачи выбора методов очистки сточных вод и оборудования для реализации гибких блочно-модульных химико-технологических систем	6,5	0,5	2	-	4
2.4	Структурный синтез гибких схем очистки сточных вод	8,5	0,5	2	2	4
2.5	Модели и алгоритмы структурно-параметрического синтеза гибких схем очистки стоков	10	0,5	2,5	2	6
3	**Раздел 3. Синтез гибких систем очистки выбросов в атмосферный воздух многоассортиментных производств в химической и смежных отраслях промышленности**	**19**	**2**	**6**	**-**	**10**
3.1	Основные этапы синтеза гибких химико-технологических систем и схем очистки выбросов	3,5	0,5	1	-	2
3.2	Методы совмещения технологий выпуска многоассортиметной продукции на универсальных технологических модулях с учетом требований экологической безопасности при проектировании гибких схем очистки выбросов	4	0,5	1,5	-	2
3.3	Методы и алгоритмы расчета и выбора оборудования при создании гибких схем очистки выбросов	5	0,5	1,5	-	3
3.4	Модели и алгоритмы структурно-параметрического синтеза гибких экологически чистых производств в химической и смежных отраслях промышленности.	6,5	0,5	2	1	3
	ИТОГО	**144**	**16**	**32**	**16**	**80**

4.2. Содержание разделов дисциплины

Введение. Цель и задачи дисциплины. Краткий исторический очерк создания экологически чистых производств в химической и смежных отраслях промышленности. Основные понятия, определения, терминология.

Раздел 1. Теоретические основы создания экологически чистых производств в химической и смежных отраслях промышленности

1.1. Химическое производство как источник экологической опасности. Анализ динамики загрязнения окружающей среды источниками выбросов и сбросов химических предприятий. Современные тенденции в области отнесения предприятий к источникам негативных воздействий и внедрению наилучших доступных технологий.

1.2. Нормативно-методические основы обеспечения экологической безопасности химических производств. Основные нормативные документы, регламентирующие деятельность химических производств: ФЗ «Об экологической экспертизе», ФЗ «Об охране атмосферного воздуха», ФЗ «Об охране окружающей среды» и другие.

1.3. Классификация источников выбросов, сбросов, отходов промышленных предприятий, химической продукции. Выбор классификационных признаков для классификации стационарных и потенциальных аварийных источников выбросов и сбросов промышленных предприятий. Приоритетные загрязнители, сравнительный анализ отечественных и зарубежных перечней приоритетных загрязнителей и рекомендаций по выбору классификационных признаков. Нормирование показателей качества окружающей среды. Классификация отходов и химической продукции.

1.4. Основы обеспечения экологической безопасности химических производств с использованием методов анализа риска.

Риск: терминология, классификация, подходы к нормированию.

Основные этапы анализа и оценки экологического риска на территориях, прилегающих к химическим предприятиям.

Методы и модели анализа и оценки экологического риска: классификации, основные расчетные соотношения.

Логико-графические, логические и вероятностные модели анализа и оценки риска периодических химических производств, технологического оборудования с опасными химическими веществами, расположенного на территории предприятий, многоассортиментных химических производств.

1.5. Модели и методы прогнозирования загрязнения атмосферного воздуха источниками выбросов промышленных предприятий. Основные направления в моделировании загрязнения воздушного бассейна: особенности выбора параметров источника, граничных условий и параметров среды распространения примесей. Подходы к рассеянию примесей легких, нейтральных и тяжелых газов. Модели переноса загрязняющих веществ в атмосферном воздухе: диффузионные, дисперсионные, комбинированные: основные допущения и расчетные соотношения. Рекомендации по выбору методов прогнозирования в зависимости от оперативности прогноза. Основные расчетные соотношения методики расчета концентраций в атмосферном воздухе, содержащихся в выбросах предприятий и методов расчетов рассеивания выбросов вредных (загрязняющих) веществ в атмосферном воздухе. Их сравнительный анализ, допущения, области применения, рекомендации для использования.

Раздел 2. Синтез гибких блочно-модульных схем очистки стоков и регенерации растворителей многоассортиментных химических производств

2.1. Основные этапы синтеза гибких химико-технологических систем в блочно-модульном исполнении и гибких схем очистки стоков и регенерации растворителей. Использование декомпозиционного метода к синтезу структур ХТС. Общие подходы и специфические особенности формирования блочно-модульных принципиальных структур ХТС. Взаимосвязи решаемых задач по материальным, энергетическим и информационным потокам.

2.2. Методы совмещения выпуска многоассортиментной продукции по гибкой технологии с учетом требований экологической безопасности при синтезе схем очистки стоков. Выбор показателей очистки сточных вод с учетом требований гигиенических нормативов к качеству окружающей среды (воды, почвы), предъявляемым к системам локальной очистки стоков, направляемых в промышленную канализацию, показатели острой и хронической токсичности веществ для водной среды и водоемов (в том числе рыбохозяйственного назначения). Анализ стоков по составу примесей и обоснование технологической, экономической и экологической необходимости объединения стоков в многоассортиментных производствах. Информационно-признаковые, информационно-логические модели технологических стадий и аппаратурного оформления гибких блочно-модульных ХТС очистки стоков и регенерации растворителей. Меры сходства составов стоков в пространстве физических, химических, гигиенических и экологических признаков. Классификации стоков химических производств. Методы формализации задач классификации при синтезе гибких схем очистки стоков. Использование евклидова расстояния и других метрик для классификации стоков.

2.3. Задачи выбора методов очистки сточных вод и оборудования для реализации гибких блочно-модульных химико-технологических систем.

2.4. Структурный синтез гибких схем очистки сточных вод. Способы формирования структур гибких схем очистки стоков и регенерации растворителей. Особенности функционирования системы согласующих емкостей. Построение временных диаграмм работы гибких ХТС совместно с гибкими схемами очистки стоков и регенерации растворителей. Модели расчета согласующих емкостей при синтезе гибких схем очистки стоков.

2.5. Модели и алгоритмы структурно-параметрического синтеза гибких схем очистки стоков. Постановки задач структурно-параметрического синтеза гибких схем очистки стоков как задач оптимизации: критерии, ограничения, допущения моделей. Декомпозиционный метод исследования и решения задач. Координирующие соотношения.

Раздел 3. Синтез гибких систем очистки выбросов в атмосферный воздух многоассортиментных производств в химической и смежных отраслях промышленности.

3.1. Основные этапы синтеза гибких химико-технологических систем и схем очистки выбросов.

3.2. Методы совмещения технологий выпуска многоассортиметной продукции на универсальных технологических модулях с учетом требований экологической безопасности при проектировании гибких схем очистки выбросов: по источникам образования отходящих газов и их характеристикам, по возможности использования тепла отходящих газов в сырьевых теплообменниках и другом оборудовании (вращающихся печах, сушилках и т.п.), по источникам выбросов и по эффективности системы очистки.

3.3. Методы и алгоритмы расчета и выбора оборудования при создании гибких схем очистки выбросов. Расчетные соотношения для определения основных конструктивных параметров циклонов, электрофильтров для очистки газовых выбросов от пыли в многоассортиментных производствах. Расчеты концентраций загрязняющих веществ для выбранных систем очистки с использованием рекомендуемых методик и установление предельно допустимых выбросов.

3.4. Модели и алгоритмы структурно-параметрического синтеза гибких экологически чистых производств в химической и смежных отраслях промышленности. Выбор критериев (капитальные затраты, приведенные затраты, ущербы окружающей среде от выбросов постоянно-действующих источников) для

анализа эффективности решения задач синтеза гибких экологически чистых химических производств.

5. СООТВЕТСТВИЕ СОДЕРЖАНИЯ ТРЕБОВАНИЯМ К РЕЗУЛЬТАТАМ ОСВОЕНИЯ ДИСЦИПЛИНЫ

№	Требования к освоению дисциплины и компетенции	Раздел 1	Раздел 2	Раздел 3
	Знать:			
1	нормативно-методические основы обеспечения экологической безопасности химических производств	+		
2	теоретические основы технологического проектирования экологически чистых производств в химической и смежных отраслях промышленности: методы совмещения выпуска многоассортиментной продукции по гибкой технологии с учетом требований экологической безопасности, информационно-признаковые и информационно-логические модели выбора методов и оборудования для очистки стоков и выбросов		+	+
3	существующие подходы, методы и алгоритмы синтеза гибких блочно-модульных схем очистки стоков, регенерации растворителей и гибких систем очистки выбросов в атмосферный воздух многоассортиментных производств химической и смежных отраслей промышленности		+	+
4	методы и модели прогнозирования загрязнения атмосферного воздуха источниками выбросов промышленных предприятий	+		
5	подходы, методы и модели анализа и оценки экологического риска различных классов химически опасных объектов	+		
	Уметь:			
6	проводить анализ химического производства как источника экологической опасности	+		
7	строить логико-графические модели анализа риска различных	+		

	классов химически опасных объектов			
8	решать задачи оценки риска в результате аварий на химически опасных объектах	+		
9	решать задачи прогнозирования загрязнения атмосферного воздуха источниками выбросов промышленных предприятий и оценки ущербов окружающей среде			
10	использовать информационно-признаковые и информационно-логические модели для выбора методов и оборудования для создания гибких схем очистки стоков и выбросов		+	+
	Владеть:			
11	навыками использования блочно-модульного подхода к формированию принципиальных структур гибких схем очистки стоков, регенерации растворителей и гибких систем очистки выбросов в атмосферный воздух многоассортиментных производств химической и смежных отраслей промышленности		+	+
12	навыками использования специализированного программного обеспечения для решения задач анализа и оценки экологического риска в результате аварии с выбросом опасных химических веществ; прогнозирования загрязнения атмосферного воздуха источниками выбросов промышленных предприятий химической и смежных отраслей промышленности	+		
В результате освоения дисциплины студент должен приобрести следующие ***компетенции:***				
	Профессиональные компетенции (ПК):			
13	способность участвовать в совершенствовании технологических процессов с позиций энерго- и ресурсосбережения, минимизации	+	+	+

	воздействия на окружающую среду (ПК-2)			
14	способностью применять современные методы исследования технологических процессов и природных сред, использовать компьютерные средства в научно-исследовательской работе (ПК-14)	+	+	+
15	способностью моделировать энерго- и ресурсосберегающие процессы в промышленности (ПК-16)	+	+	+

6. ПРАКТИЧЕСКИЕ И ЛАБОРАТОРНЫЕ ЗАНЯТИЯ

6.1. Практические занятия

Примерные темы практических занятий по дисциплине. Предусмотрены практические занятия обучающегося бакалавриата в объеме 32 акад. ч. (22 акад. ч. раздел 1; 8 акад. ч. раздел 2; 2 акад. ч. раздел 3).

№ п/п	№ раздела дисциплины	Темы практических занятий	Часы
1	1.2	Разбор примеров классификации опасных производственных объектов на основании рекомендаций ФЗ «О промышленной безопасности опасных производственных объектов»	0,5
2	1.3	Разбор примеров задач классификации опасностей химической продукции, представляющей собой индивидуальное вещество	1
3	1.3	Разбор примеров задач классификации опасностей смесевой химической продукции	2
4	1.3	Разбор примеров классификации опасностей отходов	0,5
5	1.4	Построение логико-графических моделей анализа риска на типовом оборудовании ОПО химических производств	2
6	1.4	Составление логических моделей анализа риска на типовом оборудовании ОПО	2
7	1.4	Определение рисков возникновения аварий на опасных производственных объектах с учетом специфики их проектирования и функционирования с использованием вероятностных моделей	2
8	1.5	Прогнозирование загрязнения атмосферного воздуха одиночными источниками выбросов промышленных предприятий	2
9	1.5	Прогнозирование загрязнения атмосферного воздуха группами источников выбросов промышленных предприятий	1
10	1.5	Учет эффектов суммации и трансформации	0,5

		примесей в атмосферном воздухе при рассеянии вредных (загрязняющих) веществ	
11	1.5	Учет рельефа местности и городской застройки при прогнозировании загрязнения воздуха источниками выбросов промышленных предприятий	0,5
12	2.1, 2.2	Использование информационно-признаковых моделей и мер сходства при формировании гибких схем очистки стоков промышленных предприятий с учетом экологических требований	3,5
13	2.3, 2.4	Формирование принципиальных структур гибких многоассортиментных схем очистки стоков и регенерации растворителей	3
14	2.4	Определение размеров согласующих емкостей при синтезе гибких схем очистки стоков и регенерации растворителей	2
15	2.4, 2.5	Построение временных диаграмм функционирования гибких схем очистки стоков	4,5
16	3.1-3.4	Расчет концентраций загрязняющих веществ для выбранных систем очистки выбросов. Их сравнительный анализ	6

6.2. Лабораторные занятия

Лабораторный практикум по дисциплине «Методы синтеза многоассортиментных экологически чистых химических производств» выполняется в соответствии с Учебным планом в 8 семестре и занимает 16 акад. ч. Лабораторные работы охватывают три раздела дисциплины. В практикум входит тематически 5 работ, по 2-6 часов на каждую работу. В зависимости от трудоемкости включенных в практикум работ их число может быть уменьшено. Выполнение лабораторного практикума способствует закреплению материала, изучаемого в дисциплине «Методы синтеза многоассортиментных экологически чистых химических производств».
Максимальное количество баллов за выполнение лабораторного практикума составляет 50 баллов. Количество работ и баллов за каждую работу может быть изменено в зависимости от их трудоемкости.

Общий рейтинг по дисциплине представлен далее в разделе 8.1.

Примеры лабораторных работ и модули, которые они охватывают.

№ п/п	№ раздела дисциплины	Наименование лабораторных работ	Часы
1	1.3	Классификация опасностей химической продукции с использованием специализированного программного обеспечения	2
2	1.3	Классификация отходов с использованием специализированного программного обеспечения	2
3	1.4	Анализ риска на типовом оборудовании ОПО с использованием программного модуля ТОКСИ$^{+RISK}$	2
4	1.5, 3.4	Прогнозирование загрязнения атмосферного воздуха источниками выбросов промышленных предприятий	6

		с использованием специализированного программного обеспечения	
5	2.4, 2.5	Структурный синтез гибких схем очистки стоков промышленных предприятий и определение размеров согласующих емкостей	4

7. САМОСТОЯТЕЛЬНАЯ РАБОТА

Рабочей программой дисциплины «Методы синтеза многоассортиментных экологически чистых химических производств» предусмотрена самостоятельная работа студента бакалавриата в объеме 80 ч. Самостоятельная работа проводится с целью углубления знаний по дисциплине и предусматривает:

– ознакомление и проработку рекомендованной литературы, работу с электронно-библиотечными системами, включая переводы публикаций из научных журналов, цитируемых в базах Scopus, Web of Science, Chemical Abstracts, РИНЦ;

– посещение отраслевых выставок и семинаров;

– участие в семинарах РХТУ им. И. Менделеева по тематике курса;

– подготовку к выполнению контрольных работ по материалу лекционного курса;

– подготовку к сдаче лабораторного практикума по курсу.

Планирование времени на самостоятельную работу, необходимого на изучение дисциплины, студентам лучше всего осуществлять на весь период изучения, предусматривая при этом регулярное повторение пройденного материала. Материал, законспектированный на лекциях, необходимо регулярно дополнять сведениями из литературных источников, представленных в учебной программе. При работе с указанными источниками рекомендуется составлять краткий конспект материала, с обязательным фиксированием библиографических данных источника.

8. ПРИМЕРЫ ОЦЕНОЧНЫХ СРЕДСТВ ДЛЯ КОНТРОЛЯ ОСВОЕНИЯ ДИСЦИПЛИНЫ

Для текущего контроля успеваемости предусмотрена одна контрольная работа по модулю 1. Максимальная оценка за контрольную работу 10 баллов и 50 баллов отводятся на лабораторные работы: 12 баллов – лабораторная работа 1, 9 баллов - лабораторная работа 2, 9 баллов – лабораторная работа 3; 14 баллов - лабораторная работа 4, 6 баллов – лабораторная работа 5.

8.1. Примеры контрольных работ для текущего контроля освоения дисциплины

Пример контрольной работы №1

Заданы возможные причинно-следственные взаимосвязи между отказами-ситуациями-факторами – рисками при возможном совмещении ассортимента выпуска пяти продуктов в гибкую схему.

$$\begin{array}{c} \textit{Продукты} \\ P_1 \\ P_2 \\ P_3 \\ P_4 \\ P_5 \end{array} \begin{array}{c} \textit{Ситуации} \\ \begin{array}{ccccc} S_1 & S_2 & S_3 & S_4 & S_5 \end{array} \\ \begin{bmatrix} 1 & 0 & 0 & 0 & 1 \\ 0 & 1 & 0 & 0 & 1 \\ 1 & 0 & 0 & 1 & 0 \\ 0 & 0 & 1 & 0 & 0 \\ 1 & 0 & 0 & 1 & 0 \end{bmatrix} \end{array} \qquad \begin{array}{c} \\ S_1 \\ S_2 \\ S_3 \\ S_4 \\ S_5 \end{array} \begin{array}{c} \begin{array}{cccc} F_1 & F_2 & F_3 & F_4 \end{array} \\ \begin{bmatrix} 1 & 0 & 1 & 1 \\ 0 & 0 & 0 & 1 \\ 1 & 1 & 1 & 0 \\ 0 & 0 & 1 & 0 \\ 1 & 0 & 1 & 1 \end{bmatrix} \end{array} \qquad \begin{array}{c} \\ F_1 \\ F_2 \\ F_3 \\ F_4 \end{array} \begin{array}{c} \begin{array}{cc} F_1' & F_2' \end{array} \\ \begin{bmatrix} 1 & 0 \\ 1 & 0 \\ 0 & 1 \\ 0 & 1 \end{bmatrix} \end{array} \qquad \begin{array}{c} \\ F_1' \\ F_2' \end{array} \begin{array}{c} \begin{array}{ccc} R_1 & R_2 & R_3 \end{array} \\ \begin{bmatrix} 1 & 1 & 1 \\ 1 & 1 & 1 \end{bmatrix} \end{array}$$

1. Построить обобщенные логико-графические модели развития аварии при следующих вариантах совмещения продуктов:

Первый {P_1, P_2, P_3, P_4, P_5};
Второй { P_2, P_3, P_4} и {P_1, P_5};
Третий { P_1, P_3, P_4} и {P_2, P_5}.

2. Для всех вариантов определить общие и индивидуальные ситуации и факторы рисков и все возможные сценарии.
3. Для трех вариантов совмещения рассчитать риски возникновения аварий по всем возможным сценариям и выбрать наименее безопасный вариант совмещения.

$$\begin{array}{c} P_{uz} \\ P_1 \\ P_2 \\ P_3 \\ P_4 \\ P_5 \end{array} \begin{array}{c} \begin{array}{ccccc} S_1 & S_2 & S_3 & S_4 & S_5 \end{array} \\ \begin{bmatrix} 0.9 & 0 & 0 & 0 & 0.9 \\ 0 & 0.2 & 0 & 0 & 0.9 \\ 0.7 & 0 & 0 & 0.1 & 0 \\ 0 & 0 & 0.9 & 0 & 0 \\ 0.8 & 0 & 0 & 0.2 & 0 \end{bmatrix} \end{array} \qquad \begin{array}{c} F_{ij} \\ S_1 \\ S_2 \\ S_3 \\ S_4 \\ S_5 \end{array} \begin{array}{c} \begin{array}{cccc} F_1 & F_2 & F_3 & F_4 \end{array} \\ \begin{bmatrix} 0.1 & 0 & 0.2 & 0.2 \\ 0 & 0 & 0 & 0.4 \\ 0.5 & 0.1 & 0.3 & 0 \\ 0 & 0 & 0.9 & 0 \\ 0.9 & 0 & 0.9 & 0.1 \end{bmatrix} \end{array}$$

$$\begin{array}{c} \\ F_1 \\ F_2 \\ F_3 \\ F_4 \end{array} \begin{array}{c} \begin{array}{cc} F_1' & F_2' \end{array} \\ \begin{bmatrix} 1 & 0 \\ 0.1 & 0 \\ 0 & 0.9 \\ 0 & 0.5 \end{bmatrix} \end{array} \qquad \begin{array}{c} \\ F_1' \\ F_2' \end{array} \begin{array}{c} \begin{array}{ccc} R_1 & R_2 & R_3 \end{array} \\ \begin{bmatrix} 1 & 1 & 0.1 \\ 0.1 & 0.9 & 0.9 \end{bmatrix} \end{array}$$

8.2. Примеры вариантов лабораторных работ для текущего контроля знаний по дисциплине

8.2 Примеры лабораторных работ для текущего контроля освоения дисциплины

Пример лабораторной работы №1 на тему «Классификация опасностей химической продукции с использованием специализированного программного обеспечения» (2 часа)

Задание: провести классификацию с использованием программного модуля «Классификация опасностей химической продукции» для следующей продукции:

1. *Неорганическое вещество: гидразин (N2H4), CAS302-01-2, бесцветная парящая жидкость с резким запахом*

Физико-химические свойства

Вид опасности	Данные о свойствах
Физико-	При температуре выше 38°С могут образоваться взрывоопасные смеси

химические свойства	пар/воздух. Риск пожара и взрыва при контакте со многими материалами. Вещество хорошо растворяется в воде. Разлагается при нагревании. Гидразин и его производные – легковоспламеняющиеся вещества; горят с образованием высокотоксичных летучих нитросоединений.

Токсические свойства

Вид опасности	Данные о свойствах
Острая токсичность при введении в желудок	DL_{50}, крысы =60 мг/кг
Острая токсичность при вдыхании	При ингаляции паров в течение 4 часов смертельной является концентрация гидразина 0,32 г/м^3. Имеются сведения о возможном поражении.Едкое. Ощущение жжения. Кашель. Головная боль. Тошнота. Одышка. Боли в горле. Судороги.
Повреждение/раздражение кожи	Может проникать через кожу. Покраснение. Боль. Волдыри. Ожоги кожи.
Повреждение/раздражение глаз	Боль. Покраснение. Неясность зрения. Сильные глубокие ожоги.
Избирательная токсичность при однократном воздействии	Вещество едкое для глаз и кожи. Пар этого вещества оказывает разъедающее действие на дыхательные пути. Вдыхание паров может вызвать отек легких. Вещество может оказывать действие на печень, почки и центральную нервную систему. Воздействие может вызвать смерть. Эффекты могут быть отсроченными. Показано медицинское наблюдение.
Избирательная токсичность при многократном воздействии	Повторный или длительный контакт может вызвать сенсибилизацию кожи. Вещество может оказывать действие на печень, почки и центральную нервную систему. Вещество, возможно, канцерогенно для человека.

Экотоксические свойства

Вид опасности	Данные о свойствах
Острая токсичность для водной среды	Вещество очень токсично для гидробионтов.

2. Органическое вещество: дихлорметан (CH_2Cl_2), CAS75-09-2, жидкость

Физико-химические свойства

Вид опасности	Данные о свойствах
Воспламеняющиеся жидкости	Пределы взрываемости: • нижний предел взрывоопасности (НПВ) 13 об% (450 g/m³) • верхний предел взрыва (ВПВ) 22 об% (780 g/m³) Растворимость в воде 13,2 g/l при 25 °C Коэффициент распределения н-октанол / вода (log KOW) 1,25 (pH значение: 7, 20 °C) Температура самовоспламенения 605 °C

Токсические свойства

Вид опасности	Данные о свойствах
Острая токсичность при введении в желудок	$DL_{50,\ крысы}$=>2.000 мг/кг
Острая токсичность при нанесении на кожу	$DL_{50,\ крысы}$>2 г/кг

Повреждение/раздражение кожи	Вызывает раздражение кожи
Повреждение/раздражение глаз	Вызывает серьезное раздражение глаз
Дыхательная или кожная сенсибилизация	Не классифицируется как респираторный раздражитель или аллерген кожи.
Канцерогенность	Предполагается,что данное вещество может вызывать раковые заболевание
Избирательная токсичность при однократном воздействии	Вызывает повреждение органов. Может вызывать раздражение дыхательных путей. Может вызвать сонливость и головокружение.
Избирательная токсичность при многократном воздействии	Может вызывать повреждение органов при длительном или неоднократном воздействии

Экотоксические свойства

Вредно для водной флоры и фауны.

Вид опасности	Данные о свойствах
Острая токсичность для водной среды	CL_{50}, рыбы, 96ч. = 193 мг/л EC_{50}, микроорганизмы, 40 мин. = 2,5 мг/л Вещество легко поддается биологическому разложению. Накапливается в организмах в несущественных количествах

3. Смесь: растворитель для лакокрасочных материалов

Провести классификацию смесевой продукции с двумя вариантами состава и сделать выводы о влиянии концентрации опасного вещества на опасность смеси в целом.

Состав

Компонент	CAS	Агрегатное состояние	Концентрация,% мас.	
Толуол	108-88-3	жидкость	70	12
Ацетон	67-64-1	жидкость	16	16
Бутилацетат	540-88-5	жидкость	14	70

Токсические свойства

Вид опасности	Толуол	Ацетон	Бутилацетат
Острая токсичность при введении в желудок	$DL_{50(в/ж)}$, крысы =2600мг/кг; 5500мг/кг; 5580мг/кг; 5900мг/кг; 6400мг/кг; 7000мг/кг; 7530мг/кг	$DL_{50(в/ж)}$, крысы>5000мг/кг	$DL_{50(в/ж)}$, крысы =4100мг/кг; 4750мг/кг; 4500мг/кг
Острая токсичность при нанесении на кожу	$DL_{50(н/к)}$, кролики =14100мг/кг	$DL_{50(н/к)}$, кролики>5000мг/кг	$DL_{50(н/к)}$, кролики>2000мг/кг
Острая токсичность при вдыхании (пар)	$CL_{50(пар)}$, крысы,4ч.=18мг/л	$CL_{50(пар)}$, крысы,4ч.=75,8мг/л	$CL_{50(пар)}$, крысы,4ч.=13,3мг/л
Повреждение/раздражение кожи	2 класс		Слабо раздражает кожу

Повреждение/раздражение глаз	2В класс	2В класс	Раздражает глаза – 2 балла
Репродуктивная токсичность	1А класс	2 класс	
Избирательная токсичность при однократном воздействии	1,3 класс	3 класс	
Избирательная токсичность при многократном воздействии	1 класс	2 класс	
Аспирация	1 класс	2 класс	

Экотоксические свойства

Вид опасности	Толуол	Ацетон	Бутилацетат
Острая токсичность для водной среды	2 класс EC_{50},ракообразные,96ч.=3,5мг/л	CL_{50},рыбы,96ч.>100 мг/л	CL_{50},рыбы,96ч.=240мг/л EC_{50},ракообразные,48ч.=350мг/л; 180мг/л EC_{50},водоросли,96ч.=5,8мг/л; 2,3мг/л

Пример лабораторной работы №2 на тему «Классификация отходов с использованием специализированного программного обеспечения» (2 часа)

Задание: С помощью программного модуля «Классификация отходов» провести классификацию заданного отхода и проверить ручным расчетом результаты машинного расчета.

Отход для классификации: Отходы клея на основе каучуков, код вида отхода по ФККО: 5570000000000.

Состав и свойства компонентов отхода:

Состав и свойства компонентов отхода	Каучук	Бензин	Диоксид титана TiO_2	Растительное масло	Ионол	Бензоила пероксид (по бензойной кислоте)	Полифосфаты
Концентрация, мг/кг	300000	300000	380000	10000	3000	5000	2000
ПДКп (ОДК), мг/кг		0,1					
ПДКв, (ОДУ, ОБУВ), мг/л		0,1				0,6	3,5
Класс опасности в воде хозяйственно-питьевого использования		3				4	3
ПДКсс (ПДКмр, ОБУВ), мг/м3		1,5	0,5				
ПДКрз, мг/м3		300	10			5	10
Класс опасности в атмосферном воздухе		4					

Класс опасности в рабочей зоне		4	4			3	4
lg (S, мг/л / ПДКв, мг/л)**						3,68	
lgKow (октанол/вода)						1,87	
DL50, мг/кг		14063	12000		890	1700	
DL50кожн, мг/кг		2000	10000		2000	5000	
CL50, мг/м3		5200	3560				
Канцерогенность		Есть вероятность для животных					
CL50водн, мг/л/96 ч		82	1000			200	
Биоаккумуляция (поведение в пищевой цепочке)					Выраженное накопление		

Пример лабораторной работы №3 на тему «Анализ риска на типовом оборудовании ОПО с использованием программного модуля ТОКСИ$^{+RISK}$» (2 часа)

Задание

На территории опасного производственного объекта расположены три источника потенциальной опасности (табл. 1)

Таблица 1

Источники опасности

Оборудование	Вещество	Масса ЖФ[1], кг	Масса ПГФ[2], кг	Давление, кПа абс.	Температура, ˚С
Резервуар хранения ВХМ TVM011	ВХМ[3]	8535	-	600	40
Емкость промежуточного хранения ВХМ TVM012	ВХМ	70320	1296	600	40
Компрессор водорода КМП001	Водород	-	0,89	132	30

[1] Жидкая фаза

[2] Парогазовая фаза

[3] Винилхлорид мономер

Используя вышеуказанные данные и типовые деревья развития опасных ситуаций необходимо:

1. построить поле потенциального риска на территории предприятия и за его пределами (загромождение пространства принять как среднее);
2. определить показатели пожарного риска для персонала объекта и третьих лиц.

В зону аварии могут попасть следующие лица:

I. Персонал объекта:

1) Административное здание. Число постоянно находящихся сотрудников – 15 чел. Режим работы – 8-ми часовая 5-дневная рабочая неделя.
2) Периметр завода. Число постоянно находящихся сотрудников – 8 чел. Режим работы – сутки через двое.
3) Ремонтные мастерские. Число сотрудников – 30 чел. Режим работы – 8-ми часовая 5-дневная рабочая неделя.

II. Третьи лица:

Общежитие. Число жителей – 120 чел.

При расчетах для:

- резервуара хранения ВХМ TVM011использовать дерево исхода для емкости с ГЖ под давлением с температурой вещества более высокой, чем температура его вспышки;
- емкости промежуточного хранения ВХМ TVM012 использовать дерево исхода для резервуаров, находящихся под давлением, с двухфазной смесью;
- компрессора водорода КМП001 использовать дерево исхода для центробежных компрессоров.

Информацию по деревьям исхода выбрать исходя из справочной системы программного комплекса *ТОКСИ$^{+RISK}$*.

Пример лабораторной работы №4 на тему «Прогнозирование загрязнения атмосферного воздуха источниками выбросов промышленных предприятий с использованием специализированного программного обеспечения» (6 часов)

Задание

С помощью программных модулей «ОНД-86» (2005-2008 гг.), «МПЗВ» (2013 г.) и модуля «ОНД» программного комплекса ТОКСИ+^{Risk} провести прогнозирование загрязнения атмосферного воздуха источниками выбросов цеха «Цех 5А» и «Аммиак-4» ОАО «НАК «Азот». Предельно допустимые концентрации загрязняющих веществ, характеристики и составы выбросов представлены в табл. 1, 2 и 3. Определить наиболее опасные метеоусловия.

Требуется:

1. Провести расчѐты по заданным значениям на максимальное количество выбросов, газовоздушной смеси (г/с) по каждому загрязняющему веществу (при базовых метеоусловиях t = 20 °С, U = 2 м/с). Полученные результаты сравнить с ПДКм.р..

Таблица 1

ПДК загрязняющих веществ цехов ОАО «НАК «Азот»

Загрязняющее вещество	ПДКм.р., мг/м3	ПДКс.с., мг/м3	ПДКр.з., мг/м3	Класс опасности
NH3	0,20	0,04	20	4-й
NO2	0,085	0,04	1,7	2-й
SO2	0,50	0,05	–	3-й
NO	0,40	0,06	20	2-й
CO	5,00	3,00	7	4-й

2. При тех же характеристиках источников варьировать метеоусловия: скорость ветра изменяется от 0,5 до 5,5 м/с с шагом 1.

Определить наиболее неблагоприятные условия. Полученные результаты сравнить с базовыми расчетами.

3. Для наиболее опасного варианта определить ПДВ для каждого источника при

значениях фоновых концентраций 0,001 мг/м3 по любому из загрязняющих веществ.

4. Ручным расчетом проверить полученные значения для наиболее опасных примесей и наиболее неблагоприятных метеоусловий.

5. Для примесей, склонных к эффектам суммации, определить необходимость еѐ учѐта. Для примесей и групп источников расчеты провести по программному модулю «МПЗВ» (2013 г.)

6. Для группы близко расположенных источников определить их суммарные значения максимальных концентраций (модуль «ОНД» ПК «ТОКСИ$^{+Risk}$»).

7. Сравнить расчеты и функциональные возможности программных модулей

Таблица 2

Характеристики источников выбросов цеха «Цех 5А» ОАО «НАК «Азот»

№ источ-ника	Высота, м	Размер сечения устья источника, м	Параметры выбросов источника			Наименование ЗВ	Максимальное количество ЗВ, выбрасываемых в атмосферу, г/с	Суммарное количество ЗВ, выбрасываемых в атмосферу, т/год
			СкоростьГВС на выходе из источника, м/с	Объѐмный расход ГВС на выходе из источника, м3/с	Температура ГВС на выходе из источника, °С			
128-ОВТ	150	1,5	18,2	82, 5	150	NO NO_2 SO_2 CO NH_3	10,692 1,642 1,069 123,375 4,359	55,34 23,74 5,27 2884,17 15,6

Таблица 3

Характеристики источников выбросов цеха «Аммиак-4» ОАО «НАК «Азот»

№ источ-ника	Высота, м	Размер сечения устья источника, м	Параметры выбросов источника			Наименование ЗВ	Максимальное количество ЗВ, выбрасываемых в атмосферу, г/с	Суммарное количество ЗВ, выбрасываемых в атмосферу, т/год
			Скорость ГВС на выходе из источника, м/с	Объѐмный расход ГВС на выходе из источника, м3/с	Температура ГВС на выходе из источника, °С			
69	40	3,3	9,7	83,33	200	NO NO_2 SO_2 CO NH_3	10,662 2,666 0,25 6,664 0,833	190,1 15,93 0,7 80,28 12,43

Пример лабораторной работы №5 на тему «Структурный синтез гибких схем очистки стоков промышленных предприятий и определение размеров согласующих емкостей» (4 часа)

Данная работа базируется на ранее выполненных в 7-ом семестре лабораторных работах по курсу «Математическое моделирование и методы синтеза гибких химических производств». В результате выполнения указанного комплекса лабораторных работ подгруппами бакалаврами из 2-х человек были определены структуры гибких или частично совмещенных ХТС для выпуска 3-х продуктов, определены размеры основного оборудования и согласующих емкостей, допустимые диапазоны размеров партий продуктов.

Целью лабораторной работы является исследование количества и составов стоков, необходимости установки емкостей для сбора стоков, образующихся в основных технологических процессах и при промывках оборудования при переходе с выпуска одного продукта на другой продукт.

Необходимо:

1. Изучить технологические регламенты получения продуктов, проверить материальные балансы и определить материальные потоки, направляемые на стадии регенерации, локальной очистки, термического обезвреживания. Исследование выполнить для каждого продукта.

2. Определить возможность совмещения потоков, направляемых на стадии регенерации и локальной очистки.

3. Сделать ручной расчет и определить количество и объемы емкостей для хранения материальных потоков, направляемых на стадии регенерации и локальной очистки стоков. Расчет вести на размеры партий продуктов, полученных при выполнении лабораторных работ по дисциплине «Математическое моделирование и методы синтеза гибких химических производств» в 7-м семестре. Подобрать ёмкости из стандартного ряда.

4. Сделать выводы.

Технологические регламенты процессов получения продуктов

Технологический регламент процесса получения первого продукта

ТП 1.1. Получение 5-метил-2-пропионилфурана

В эмалированный аппарат Р-4 из мерника М-2 загружают пропионовый ангидрид, а из мерника М-5 ортофосфорную кислоту. Включают мешалку, пускают воду на обратный холодильник Т-8. Реакционный раствор пуском пара нагревают до 131°С за 30 минут. Из мерника М-9 в течение 30 минут прибавляют 2-метилфуран. Для завершения процесса образования 5-метил-2-пропионилфурана перемешивают ещё в течение 30 минут. Затем массе дают охладиться до 95°С (обычно 30 минут). Для растворения отлагающихся на стенках аппарата смолистых веществ в аппарат Р-4 из мерника М-10 загружают воду и из мерника М-11 хлористый метилен, перемешивают реакционную массу 30 минут. Затем пуском воды в рубашку аппарата Р-4 реакционную массу охлаждают до 20°С в течение 50 минут.

ТП 1.2. Нейтрализация реакционной массы

В аппарат Р-13 загружают воду из мерника М-10 и 25% раствор аммиака из мерника М-12. Перемешивают раствор в течение 15 минут. К полученному раствору загружают хлористый метилен из мерника М-11. Реакционный раствор охлаждают до 5°С в течение 30 минут. В аппарат Р-13 приливают реакционную массу из Р-4. Затем дают выдержку 30 минут.

ТП 1.3. Экстракция 5-метил-2-пропионилфурана

Реакционную массу из аппарата Р-13 передают в делительную воронку Дв-15 для разделения. Дают массе отстояться 1,5 часа. Нижний слой (хлористо-метиленовый раствор) сливают в сборник Сб-16. Экстракцию повторяют ещё раз. Верхний слой сливают в сборник Сб-17.

Материальные потоки на стадиях

ТП 1.1.

Приход			Расход		
Компонент	т	м3	Компонент	т	м3
2-метилфуран	2,503	2,748	Реакционная масса	11,500	10,952
Ортофосфорная кислота	0,293	0,170			
Вода	0,743	0,743			
Хлористый метилен – отгон с ТП 1.4.	3,005	2,285			
Пропионовый ангидрид	4,956	5,006			

Материальные потоки для промывки аппарата:

Приход			Расход		
Компонент	т	м3	Компонент	т	м3
Хлористый метилен	0,106	0,08	Хлористый метилен	0,106	0,08
Вода	8,903	8,903	Вода	8,903	8,903

ТП 1.2.

Приход			Расход		
Компонент	т	м3	Компонент	т	м3
Реакционная масса	11,500	10,952	Реакционная масса	40,440	39,072
Вода	8,799	8,799			

25% раствор аммиака	5,280	5,866			
Хлористый метилен-отгон с ТП 1.4.	14,862	11,302			

ТП 1.3.

Приход			Расход		
Компонент	т	$м^3$	Компонент	т	$м^3$
Реакционная масса	40,440	39,072	Реакционная масса	28,960	23,168
Хлористый метилен отгон с ТП-1.4.	6,468	4,918	Хлористый метилен (пары на улавливание)	0,664	0,487
Хлористый метилен	1,310	0,988	Водно-аммиачный и маточный раствор на обезвреживание	18,615	17,968

Технологический регламент процесса получения второго продукта

ТП-7.1. Получение ацетата основания арбидола.

Ацетат основания арбидола получают аминометилированием тиоиндола смесью диметиламина и формалина в уксусной кислоте. На 1 моль тиоиндола расходуют 1,2 моля формалина, 2,6 моля диметиламина и 15 молей уксусной кислоты. Большой избыток диметиламина объясняется его высокой летучестью. Уксусная кислота используется как реагент и растворитель. Реакцию проводят при 69-71^{0}С. При более низкой температуре реакция не проходит до конца, при более высокой – сопровождается усилением смолообразования. В аппарат Р-43 загружают из мерника М-37 уксусную кислоту, пуском воды в рубашку охлаждают ее до 18-20^{0}С.

Затем пуском горячей воды в рубашку аппарата массу нагревают до 70±1^{0}С и перемешивают при этой температуре, пока содержание тиоиндола а реакционной массе будет не более 0,2%. Обычно на это требуется 30 минут. Визуальным признаком прохождения реакции является образование из суспензии раствора. Раствор охлаждают до 20^{0}С и ппередают на ТП-7.2. в мерник М-47. Общее время на стадию около 1,5 часа.

ТП-7.2. Выделение основания арбидола.

В аппарат Р-48 из мерника М-36 загружают воду и при перемешивании через люк – едкий натр. Образовавшийся раствор охлаждают пуском воды в рубашку аппарата до 16-18^{0}С, из мерника М-47 прибавляют раствор ацетата основания арбидола в уксусной кислоте в ТП-7.1 в течение 1-0,5 часов (со скоростью 2,0 кг/час). Быстрое прибавление уксусного раствора, а также повышение температуры при нейтрализации вызывают комкование осадка основания арбидола и его плохую фильтрацию. Суспензию перемешивают еще 40 минут и передают на фильтрацию на ТП-7.3.

ТП-7.3. Фильтрация и промывка.

Основание арбидола отфильтровывают на фильтре Ф-5, фильтрующий материал – бязь. Осадок промывают водой из мерника М-36 через аппарат Р-48 до рН 7 промывной

водой. Маточник и промывную воду направляют на обезвреживание. Длительность фильтрации принять 2 часа. Пасту технического основания арбидола направляют на сушку.

Материальные потоки на стадиях

№ стадий	Аппарат	Реагент	Вход на стадию			Выход со стадии		
			m, т	V, м^3	p, кг/м^3	m, т	V, м^3	p, кг/м^3
ТП-7.1	Р-43	Уксусная кислота	3,462	3,236	1070			
		Диметиламин	1,373	0,697	1970			
		Формалин	0,388	0,294	1320			
		Тиоиндол	1,609	0,215	7500			
		РМ на ТП-7.2				6,832	7,169	953
Итого			6,832 т			6,832 т		
ТП-7.2.1	Р-48	Вода	48,646	48,646	1000			
		Гидроксид натрия	2417	1,135	2130			
		РМ на ТП-7.2.2				51,063	25,229	2024
ТП-7.2.2	Р-48	РМ с ТП-7.1	6,832	7,169	953			
		РМ с ТП-7.2.1	51,063	25,229	2024			
		Вода промывная	0,145	0,145	1000			
		Вода отработанная на обезвреживание				0,145	0,145	1000
		РМ на ТП-7.3				57,895	32,363	1788,9
Итого			58,185 т			58,185 т		
ТП-7.3	Ф-5	РМ с ТП-7.2.2	57,895	32,363	1788,9			
		Вода (промывка)	59,688					
		Маточник на обезвреживание				54,158		
		Вода промывная на обезвреживание				59,456		
		РМ				3,929	3,143	1250
Итого			117,583 т			117,583 т		

Технологические регламенты процесса получения третьего продукта

ТП-1.1. Получение ангидрида монохлоруксусной кислоты.

В аппарат Р-1 через люк загружают монохлоруксусную кислоту массой 1,658 тонн (ρ=1580 кг/м.куб) и из мерника М-6 уксусный ангидрит с массой 0,816 тонн (ρ=1071 кг/м.куб). При этом наблюдается снижениеи температуры реакционной смеси до 6±2 градусов Цельсия. Включают мешалку, дают воду на обратный холодильник Т-4. Пуском пара в рубашку аппарата массу нагревают до температуры 95±2 градусов Цельсия и дают выдержку в этих условиях в течение 1,5 ч. По окончании выдержки пуском холодной воды в рубашку аппарата Р-1 реакционную массу охлаждают до t=80±2 градусов Цельсия. Переключают обратный холодильник Т-4 на прямой, включают вакуум- насос ВН-7 и в системе создают остаточное давление 12-13 кПа (95±5 мм ртст). Пуском пара в рубашку

аппарата реакционную массу нагревают до t=98±2 градусов Цельсия и отгоняют образующуюся в ходе реакции уксусную кислоту с сборник СБ-5. В начале отгонки температура в парах 62±2 градусов Цельсия; по мере отгонки уксусной кислоты температуру в массе повышают до 112±2 градусов Цельсия и ведут отгонку не вступившего в реакцию уксусного ангидрида в тот же сборник СБ-5. Температура в парах при этом достигает 81±2 градусов Цельсия. Отгонку заканчивают при температуре в массе 118±2 градусов Цельсия и температуре в парах 89±2 градусов Цельсия. Продолжительность отгонки составляет 9-10 ч. Увеличение скорости отгонки приводит к снижению выхода и ухудшению качества целевого продукта -2-хлор -2',6'-ацетксилидида (увеличивается количество побочного продукта -2,6-ацетксилидида). По окончании отгонки вновь переключают прямой холодильник Т-4 на обратный. Пуском холодной воды в рубашку аппарата, реакционную массу охлаждают до температуры 40±2 градусов Цельсия и отключают вакуум-насос ВН-7. К реакционной массе в аппарат Р-1 из мерника М-2 прибавляют 2,6-ксилидин (0,642т; ρ=986 кг/м3). Температура массы при этом поднимается с 40±2 градусов Цельсия до 68±2 градусов Цельсия (прибавление ксилидина ведут в течение 40±5 минут). По окончании прибавления ксилидина дают выдержку при перемешивании и температуре 68±2 градусов Цельсия в течение 30 минут. Кислый отгон массой 0,787 тонн (ρ=1069 кг/м.куб) из сборника СБ-5 передают на регенерацию уксусной кислоты на стадию ПО-1.

ТП-1.2. Выделение 2-хлор-2',6'-ацетксилидида.

В аппарат Р-9 из мерника М-10 загружают воду, массой 5,831 т (ρ=1000 кг/м.куб), включают мешалку и пуском горячей воды в рубашку аппарата воду нагревают до температуры 68±2 градусов Цельсия. Реакционную массу с температурой 68±2 градусов Цельсия из аппарата Р-1 в течение 20-30 минут передают в аппарат Р-9. Более быстрое прибавление приводит к комкованию массы в аппарате Р-9 и остановке мешалки. Закомковавшаяся масса размешивается и измельчается с трудом. Образовавшейся суспензии дают самоохладиться при перемешивании в течение 1 ч и затем, пуском захоложенной воды в рубашку аппарата Р-9 реакционную массу охлаждают до температуры 20±2 градусов Цельсия. Охлажденную до указанной температуры массу передают на фильтрацию на стадию ТП-1.3. Реакционную массу массой 2,288 т (ρ=1048 кг/м.куб) из аппарата Р-1 целесообразно передавать в аппарат Р-9 через обогреваемый нижний спуск с целью полного удаления из аппарата реакционной массы. В этом случае может быть исключена межоперационная подготовка аппарата (промывка и сушка) Р-1.

ТП-1.3. Фильтрация 2-хлор-2',6'-ацетксилидида.

Суспензию массой 8,114 тонн (ρ=1008 кг/м.куб) со стадии ТП-1.2 фильтруют на друк-фильтре (или центрифуге) Ф-12 (0,5 ч). Осадок на фильтре промывают водой массой 1,421 тонн (ρ=1000 кг/м.куб) через аппарат Р-9 до pH промывных вод 4. Осадок отжимают в течение 1 ч. Пасту массой 1,398 тонн (ρ=1156 кг/м.куб) без сушки передают на ТП-2. Маточный раствор и промывание воды массой 8,042 тонн (ρ=1056 кг/м.куб) направляют в сборник СБ-13 и затем на обезвреживание. Потери на фильтре составляют 0,095 тонн (ρ=1158 кг/м.куб).

Материальные потоки на стадиях

№ стадий	Аппарат	Реагент	Вход на стадию			Выход со стадии		
			m, т	V, $м^3$	р, $кг/м^3$	m, т	V, $м^3$	р, $кг/м^3$
ТП-1.1	Р-1	Уксусный ангидрид	0,816	0,762	1071			
		Монохлоруксусная кислота	1,653	1,046	1580			
		2,6-ксилидин	0,642	0,651	986			

		Кислый отгон на ПО-1				0,828	0736	1069
		Реакционная масса				2,283	1,723	1325
		Итого	3,111т			3,111т		
ТП-1.2	Р-9	РМ с ТП-1.2	2,283	1,723	1325			
		Вода	5,831	5,831	1000			
		Реакционная масса				8,114	7,554	1074
		Итого	8,114т			8,114т		
ТП-1.3	Ф-12	РМ с ТП-1.2	8,114	7,554	1074			
		Вода	1,421	1,421	1000			
		Фильтрат и промывные воды на обезвреживание	0,145	0,145	1000			
		Вода отработанная на обезвреживание				8,042	7,612	1056
		Потери на фильтре				0,095	0,082	
		РМ				1,398	1,363	1026
		Итого	9,535т			9,535т		

Ряды типового оборудования для выбора емкостей выбираются из каталогов типового оборудования, ежегодно обновляемых по материалам международной выставки «Химия». Данные материалы со ссылками на предприятия-изготовители оборудования предоставляются обучающимся на сайте Междисциплинарной автоматизированной системы обучения (http://cis.muctr.ru/alk/).

8.3 Примеры контрольных вопросов для итогового контроля освоения дисциплины (зачет с оценкой)

Максимальное количество баллов за зачет с оценкой – 40 баллов.

ИТОГОВЫЙ ТЕСТ (20 баллов) и ЗАДАЧА (20 баллов)

Зачет с оценкой включает выполнение итогового теста из 20 баллов и решения письменной задачи из 20 баллов. Для подготовки к тесту подготовлен банк тестовых заданий, включающий 90 вопросов по 6 категориям, подготовлено 8 тестов самоконтроля знаний. Итоговый тест формируется случайным образом из общего банка вопросов.

При освоении обучающимися дисциплины с использованием исключительно дистанционных образовательных технологий зачет с оценкой сдается в виде итогового теста из 40 баллов. Причем в итоговый тест, наряду с теоретическими вопросами, включаются небольшие практические задания по классификации ОПО и др.

Пример итогового теста (20 баллов)

1. **Сопоставьте определения, соответствующие следующим понятиям:**

Химическое или биологическое вещество либо смесь таких веществ, которые содержатся в атмосферном воздухе и которые в определенных концентрациях оказывают вредное воздействие на здоровье человека и окружающую природную среду.	Вредное вещество

Химическое вещество или соединение, которое в случае нарушения требований безопасности может вызвать производственные травмы, профессиональные заболевания или отклонения в состоянии здоровья.	Опасное химическое вещество
Химическое вещество, прямое или опосредованное воздействие которого на человека может вызвать острые и хронические заболевания людей или их гибель.	Вредное (загрязняющее) вещество
Вещество, способное нанести вред здоровью людей или окружающей среде, присутствующее в тех или иных объектах природной или окружающей среды в количествах, превышающих его естественные (фоновые) содержания	Ресурсосберегающая технология
Любые потоки вещества, энергии и информации, непосредственно образующиеся в окружающей среде или планируемые в результате антропогенной деятельности и приводящие к изменениям окружающей среды.	Потенциально опасное вещество
Производство и реализация конечных продуктов с минимальным расходом вещества и энергии на всех этапах производственного цикла (от добывающих до сбывающих отраслей) и с наименьшим воздействием на человека и природные системы. При этом должны учитываться все расходы на промежуточные этапы производства, на единицу производимой (готовой) продукции или единицу ее эффективности. Обычно в понятие ресурсосберегающая технология включается требование минимизации используемых природных ресурсов и минимального нарушения естественных (природных) условий.	Воздействие на окружающую среду
Технология, позволяющая получать технически достижимый (возможный) минимум твердых, жидких, газообразных и тепловых отходов и выбросов.	Загрязняющее вещество
Вещество, которое вследствие своих физических, химических, биологических или токсикологических свойств предопределяет собой опасность для жизни и здоровья людей, для сельскохозяйственных животных и растений	Экологически чистая технология

2. Сопоставьте определения, соответствующие следующим понятиям:

Отходы, которые в настоящее время не могут быть использованы в народном хозяйстве, либо их использование экономически, экологически и социально нецелесообразно	Норматив образования отходов
Информационно-нормативный машинно-ориентированный документ, в котором представлены основные характеристики конкретных отходов, определяющие современную инфраструктуру работ, безопасность и	Объекты размещения отходов

ресурсосбережение при обращении с ним	
Экономический или технический показатель, значение которого ограничивает количество отходов конкретного вида, образующихся в определенном месте при указываемых условиях в течение установленного интервала времени	Неиспользуемые отходы
Отсутствие недопустимого риска для окружающей среды со стороны отхода на этапах его. утилизации, захоронения и/или уничтожения	Технический паспорт отходов
Полигоны, шламохранилища, хвостохранилища и другие сооружения, обустроенные и эксплуатируемые в соответствии с экологическими требованиями, а также специально оборудованные места для хранения отходов на предприятиях в определенных количествах и на установленные сроки	Объекты размещения отходов

3. **Что такое приоритетные загрязнители? Приведите примеры. (Вопрос реализован в форме «Эссе». Приводится обучающимся в свободной форме, проверяется и оценивается преподавателем.)**
4. **Сопоставьте определения:**

Загрязнение окружающей среды, формирующееся в результате изменения ее естественных химических свойств или при поступлении в среду химических веществ, несвойственных ей, а также в концентрациях, превышающих фоновые (естественные) среднемноголетние колебания количеств каких-либо веществ для рассматриваемого периода времени	Химическая опасность
Опасность, связанная с химическими веществами или процессами	Экологическая опасность
Угроза жизненно важным интересам личности, общества, государства, мирового сообщества в целом и окружающей природной среде в результате антропогенных и природных воздействий на них	Химическое загрязнение

5. **Какие модели называются дисперсионными?**

– модели концентрационного поля, выражаемые в явном виде с помощью распределений концентрации загрязняющего вещества в пространстве, подчиняющихся нормальному закону
– модели, описывающие турбулентное рассеяние загрязняющего вещества с учетом массо-, теплообмена, интенсивность которых изменяется в пространстве и во времени
– упрощенные модели поля, предполагающие что облако тяжелого газа можно рассматривать как набор тонких горизонтальных слоев, между которыми имеется массообмен и обмен энергией
– модели, полученные из полуэмпирического уравнения турбулентной диффузии

6. Что включает оценка риска и последствий аварий на опасном производственном объекте?

- оценку вероятности возникновения риска в результате аварии
- оценку вероятностей ошибочных действий обслуживающего персонала
- оценку состава и количества образующихся отходов
- оценку оперативности действий аварийных служб предприятия
- стоимостную оценку материального и экологического ущербов
- оценку ущерба человеку, окружающей среде, материальным ценностям

7. Сопоставьте названия гигиенических нормативов с их определениями:

Предельно допустимая среднесуточная концентрация химического вещества в воздухе населенных мест, которая не должна оказывать на человека прямого или косвенного вредного воздействия при неопределенно долгом (годы) вдыхании	ПДК м.р.
Наиболее высокие из числа тридцатиминутных концентраций, зарегистрированных в данной точке за определенный период наблюдений, при вдыхании которых не возникает рефлекторных (в том числе субсенсорных) реакций в организме человека	ПДК с.с
Временный гигиенический норматив для загрязняющего атмосферу вещества, устанавливаемый расчетным методом для целей проектирования промышленных объектов	ПДК р.з.
Концентрации, которые при ежедневной (кроме выходных дней) работе в течение 8 часов или другой продолжительности, но не более 41 часа в неделю, на протяжении всего рабочего стажа не могут вызвать заболеваний или отклонений здоровья (обнаруживаемых современными методами исследования) у человека в процессе работы или неблагоприятных последствий у будущих поколений;	ОБУВ

8. Сопоставьте определения, соответствующие следующим понятиям:

Деятельность, связанная с выполнением каких-либо технологических операций, которые могут привести к изменению физического, химического или биологического состояния отходов для обеспечения последующих работ по обращению с отходами	Обезвреживание отходов
Обработка отходов, в том числе сжигание и обеззараживание отходов на специализированных установках, в целях предотвращения вредного воздействия отходов на здоровье человека и окружающую среду	Обращение с отходами
Деятельность по сбору, накоплению, использованию, обезвреживанию, транспортированию, размещению отходов	Обработка отходов

Деятельность, связанная с выполнением технологических процессов физико-химического и биологического преобразования отходов, включая обезвреживание, с целью их ликвидации, безопасной для окружающей среды	Паспорт опасности отходов
Информационно-нормативный машинно-ориентированный документ, содержащий сведения о составе отходов, виде или видах (в том числе классе) их опасности, возможные технологии безопасного и ресурсосберегающего обращения с отходами	Переработка отходов

9. Сопоставьте определения, соответствующие следующим понятиям:

Временный лимит выброса вредного (загрязняющего) вещества в атмосферный воздух, который устанавливается для действующих стационарных источников выбросов с учетом качества атмосферного воздуха и социально-экономических условий развития соответствующей территории в целях поэтапного достижения установленного предельно допустимого выброса	Временно разрешенные выбросы, сбросы загрязняющих веществ
Величины выбросов, сбросов загрязняющих веществ в окружающую среду, устанавливаемые для действующих стационарных источников выбросов, сбросов загрязняющих веществ на период, необходимый для достижения предельно допустимого выброса или технологических нормативов	Временно согласованный выброс
Выход при разгерметизации за короткий промежуток времени из технологических установок, емкостей для хранения или транспортирования опасного химического вещества или продукта в количестве, способном вызвать химическую аварию	Выбросы
Газопылевые вещества, подлежащие выводу (выбросу в атмосферу) за пределы производства, включая входящие в них опасные и/или ценные компоненты, которые улавливают при очистке отходящих технологических газов и ликвидируют в соответствии с требованиями национального законодательства и/или нормативных документов	Выброс опасного химического вещества

10. Какие подходы могут использоваться для анализа риска:

- техногенный
- инженерный
- производственный
- нормативный
- информационно-управляющий
- управления в ЧС
- системный
- информационный

- экологический
- феноменологический
- инженерно-технический
- технологический

11. Какие составляющие включаются в оценку приведенных затрат на гибкую схему ХТС и схему очистки стоков?

- затраты на оплату рабочих мест;
- аммортизационные отчисления;
- затраты на текущий ремонт и техническое обслуживание;
- затраты на оплату труда производственного персонала;
- капитальные затраты на основное оборудование и вспомогательные емкости всех типов;
- затраты на капитальный ремонт оборудования;
- стоимость материалов;
- затраты на топливо и энергию;
- стоимость сырья;
- затраты на полуфабрикаты собственного производства;
- затраты на транспортировку продукции и сырья;
- стоимость возвратных отходов.

12. Классифицируйте риски по следующим признакам:

1. Источник риска
2. Характер наносимого ущерба (объект воздействия)
3. Уровень опасности
4. По частоте воздействия
5. По восприятию людьми

систематический	
экономический	
принудительный	
социальный	
природно-техногенный	
периодический	
разовый	
приемлемый	
пренебрежимый	
добровольный	

техногенный	
индивидуальный	
экологический	
потенциальный территориальный	
природный	
коллективный	
чрезмерный	

13. Сопоставьте основные подходы к моделированию в соответствии с их определением.

Основывается на законе сохранения массы, предполагает однородность основного движения по осям координат и использование обычных приёмов осреднения турбулентных характеристик, состоящих из средних и пульсационных компонент	Теория подобия
Используется при моделировании в тех случаях, когда в силу сложности рельефа местности и застроек невозможно правильно оценить граничные условия и направления движения воздушных потоков, а поэтому приходится использовать гидравлические модели	Теория диффузии загрязняющего вещества
Связывается с использованием инструментальных способов определения формы выбросов, траектории распространения загрязнения, условий диффузии. Данный подход применим для решения задач оперативного прогноза и управления, но не долгосрочного планирования	Классическая статистическая теория
Даёт описание атмосферной турбулентности в терминах её интенсивности, шкалы и спектральных свойств. Она позволяет изучить историю движения индивидуальных частиц и определить статистические характеристики, необходимые для описания диффузии	Прямое экспериментальное исследование

14. Какие факторы влияют на точность прогноза?

- выбор предикторов
- учет метеорологических факторов
- учет синоптической обстановки
- оперативность прогноза
- тип источника загрязнения
- точность датчиков

15. Сопоставьте определения, соответствующие следующим понятиям:

Степень соответствия окружающей среды потребностям человека и других живых организмов	Загрязняющие вещества
Максимальная концентрация примесей в атмосфере, отнесенная к определенному времени осреднения, которая при периодическом воздействии или на протяжении всей жизни человека не оказывает на него вредного влияния, включая отдаленные последствия	Качество окружающей среды
Примеси в атмосфере, которые могут оказать неблагоприятное влияние на здоровье людей и (или) на окружающую среду	Предельно допустимая концентрация
Научно-технический норматив, устанавливаемый из условия, чтобы содержание загрязняющих веществ в приземном слое воздуха от источников или их совокупности не превышало нормативов качества воздуха для населения, животного и растительного мира	Контроль за окружающей средой
Сочетание наблюдения за состоянием окружающей среды и его изменением под влиянием хозяйственной и иной деятельности, проверки выполнения планов и мероприятий по охране природы, рациональному использованию природных ресурсов, оздоровлению окружающей среды, соблюдению требований природоохранного законодательства и нормативов качества окружающей среды, осуществляемых специально уполномоченными государственными органами	Предельно допустимый выброс
Изменение состава атмосферы в результате наличия в ней примесей.	Качество атмосферного воздуха
Совокупность свойств атмосферы, определяющих степень воздействия физических, химических и биологических факторов на людей, растительный и животный мир, а также на материалы, конструкции и окружающую среду в целом	Загрязнение атмосферы

16. Дайте определение понятию «Наилучшая существующая технология»? (вопрос типа «Вложенный ответ»)

Наилучшая существующая технология – технология, основанная на последних достижениях науки и техники, направленная на снижение _____ на окружающую среду (объекты жизнедеятельности) и _____с учетом _____ и _____факторов.

17. Как определяют длительность завершения технологического цикла выпуска i-го или N-го продукта? (вопрос типа «Вложенный ответ»)

Длительность завершения технологического цикла выпуска i-го продукта \ устанавливают _____ между _____временем _____операций (регенерации, промывок после лимитирующей стадии и

последующих стадий после нее), проходящих_____лимитирующей стадией и после нее и временем _____ стадии при производстве_____ партии i-го продукта.

18. К веществам, представляющим опасность для окружающей среды, относятся вещества, характеризующиеся в водной среде следующими показателями острой токсичности:

- средняя ингибирующая концентрация при воздействии на водоросли в течение 96 часов не более 15 миллиграммов на литр
- средняя смертельная доза при ингаляционном воздействии на рыбу в течении 96 часов не более 10 миллиграммов на литр
- средняя концентрация яда, вызывающая определенный эффект при воздействии на дафнии в течение 48 часов, не более 10 миллиграммов на литр
- средняя концентрация яда, вызывающая определенный эффект при воздействии на дафнии в течение 96 часов, не более 15 миллиграммов на литр
- средняя ингибирующая концентрация при воздействии на водоросли в течение 72 часов не более 10 миллиграммов на литр
- средняя смертельная доза при ингаляционном воздействии на рыбу в течении 96 часов не более 20 миллиграммов на литр

19. К высокотоксичным веществам относятся вещества, имеющие характеристики:

- средняя смертельная доза при нанесении на кожу не более 50 миллиграммов на кг
- средняя смертельная доза при нанесении на кожу от 50 миллиграммов на 1,5 килограмма включительно
- средняя смертельная концентрация в воздухе от 1,5 миллиграмма на литр до 2 миллиграммов на литр включительно
- средняя смертельная доза при введении в желудок не более 15 миллиграммов на кг
- средняя смертельная концентрация в воздухе не более 0,5 миллиграмма на литр
- средняя смертельная доза при введении в желудок от 15 миллиграммов на килограмм до 20 миллиграммов на килограмм включительно

20. Классифицируйте модели и методы с точки зрения их применимости к различным типам прогноза:

1. Эксперсс и оперативный
2. Крактосрочный и долгосрочный

модель множественной линейной регрессии	
модель «ящика»	
модель «клубка»	
модель «факела»	
статистические методы	
численные методы	
модель нелинейной регрессии	

модель конечно-разностная	
методы распознавания образов	

8.4. Примеры задач для зачета с оценкой (20 баллов)

Пример задачи №1

Для источников со следующими характеристиками:

N	Наименование	Высота, м	Диаметр, м	Скорость, м/с	Объем, $м^3/с$	Температура, град.	Производительность, г/с	Вещество
Цех «Виброкрекинг”								
8	Печь 1 дым.труба	40	1,4	7,9	12,2	300	10	H_2S
9	Печь 2 дым.труба	40	1,4	7,9	12,2	300	10	SO_2
10	Печь 3 дым.труба	40	1,4	7,4	11,4	450	15	углеводороды

Загрязняющие вещества: сероводород, ПДКм.р. = 0,008 $мг/м^3$; углеводороды, ПДКм.р. =1 $мг/м^3$; SO_2, ПДКм.р.= 0,5 $мг/м^3$

Определить:

1. Максимальные концентрации примеси (C_{max}) при значении коэффициента A=140; η=1, F’=2 при температуре окружающей среды $T_B = -15^0$ C, u=3 м/с.
2. Расстояние, на котором образуется максимальная концентрация (X_{max}) от каждого источника.
3. Значения концентраций вдоль оси направления ветра C(X) при следующих значениях X=100; 300; 500, 700 и 900 м от каждого источника.
4. Построить графики данной зависимости для каждого загрязняющего вещества.
5. Провести расчет загрязнения атмосферного воздуха для случая, если рассматривать 2 одиночных источника, расположенных в одном цехе как группу источников с одинаковыми характеристиками (диаметр, высота, скорость и температура выхода газовоздушной смеси)
6. Сравнить результаты, полученные в п.1-4 и п.5.

Пример задачи №2

Анализ и оценка риска возникновения аварии

Задана обобщенная логико-графическая модель развития аварии на многоассортиментном производстве четырех продуктов.

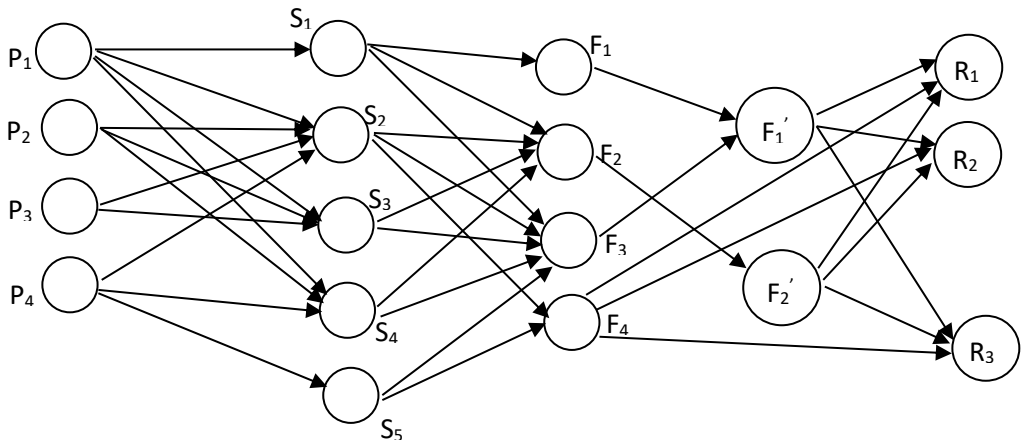

1. Определить все возможные сценарии развития аварии; общие и индивидуальные ситуации и факторы риска.
2. Записать логическую модель анализа риска.
3. Предложить все возможные варианты совмещения ассортимента.
4. Для любых двух из предложенных вариантов, содержащих по 3 и одному продукта построить логико-графические модели и определить количество индивидуальных и общих ситуаций и количество сценариев развития аварии.
5. Для заданного варианта и двух выбранных рассчитать риски возникновения аварий по всем возможным сценариям и выбрать наименее безопасный вариант совмещения при следующих исходных данных:
   - вероятности возникновения индивидуальных ситуаций для любого из продуктов равны 0,9;
   - возникновение общих ситуаций от любого из производств – равновероятно;
   - вероятности возникновения факторов определяются:

$$\begin{array}{c} \\ S_1 \\ S_2 \\ S_3 \\ S_4 \\ S_5 \end{array}\begin{array}{c} \begin{array}{cccc} F_1 & F_2 & F_3 & F_4 \end{array} \\ \begin{bmatrix} 0.1 & 0.9 & 0.3 & 0 \\ 0 & 0.9 & 0.2 & 0.9 \\ 0 & 0.1 & 0.9 & 0 \\ 0 & 0.2 & 0.8 & 0 \\ 0 & 0 & 0.1 & 0.9 \end{bmatrix} \end{array} \qquad \begin{array}{c} \\ F_1 \\ F_2 \\ F_3 \\ F_4 \end{array}\begin{array}{c} \begin{array}{cc} F_1' & F_2' \end{array} \\ \begin{bmatrix} 0.1 & 0 \\ 0 & 0.9 \\ 0.9 & 0 \\ - & - \end{bmatrix} \end{array} \qquad \begin{array}{c} \\ F_1' \\ F_2' \\ F_4 \end{array}\begin{array}{c} \begin{array}{ccc} R_1 & R_2 & R_3 \end{array} \\ \begin{bmatrix} 0.9 & 0.9 & 0.8 \\ 0.7 & 0.8 & 0.1 \\ 0.1 & 0.2 & 0.4 \end{bmatrix} \end{array}$$

Полный перечень оценочных средств приведен в виде отдельного документа, являющегося неотъемлемой частью основной образовательной программы.

9. УЧЕБНО-МЕТОДИЧЕСКОЕ ОБЕСПЕЧЕНИЕ ДИСЦИПЛИНЫ

9.1. Рекомендуемая литература

А) Основная литература:

1. Егоров А.Ф., Савицкая Т.В. «Анализ риска, оценка последствий аварий и управление безопасностью химических, нефтеперерабатывающих и нефтехимических и производств». – М.: КолосС, 2010. – 526 с.: ил. – (Учебники и учебные пособия для студентов высш. учеб. заведений).

2. Задачи и примеры анализа риска, оценки последствий аварий и негативных воздействий химически опасных объектов: учеб. пособие / Т. В. Савицкая, А. Ф. Егоров, П.Г. Михайлова, С. А. Лёвушкина. – М. : РХТУ им. Д. И. Менделеева, 2011. – 312 с.

Б) Дополнительная литература:

1. Егоров А.Ф., Савицкая Т.В. Управление безопасностью химических производств на основе новых информационных технологий. – М.: Химия, КолосС, 2006.-416 с.: ил.- (Учебники и учеб. пособия для студентов высш. учеб. заведений).
2. Кафаров В.В., Макаров В.В. Гибкие автоматизированные производственные системы в химической промышленности, М.: Химия, 1990. - 320с.
3. Савицкая Т.В., Бельков В.П. Синтез гибких химико-технологических систем (детерминированный и стохастический варианты). Текст лекций / Под ред. профессора А.Ф. Егорова - М.: РХТУ им. Д.И.Менделеева. 2005.– 120 с.
4. Егоров А.Ф. Математическое моделирование и методы синтеза гибких химических производств. Автоматизированный лабораторный комплекс. А.Ф.Егоров, Т.В.Савицкая, В.П.Бельков, А.В. Горанский; под общей редакцией профессора А.Ф.Егорова - М.: РХТУ им. Д.И.Менделеева, 2008.- 202с.
5. Савицкая Т.В. Методы оценки рисков и негативных воздействий химически опасных объектов / Т.В. Савицкая, А.Ф. Егоров. – М.: РХТУ им. Д.И. Менделеева, 2011. – 264 с.
6. Химическая и биологическая безопасность. Специализированное методическое издание: учеб. пособие / А.Ф. Егоров, Т.В. Савицкая, П.Г. Михайлова, С.А. Левушкина, Н.В. Крапчатова. – М.: РХТУ им. Д.И. Менделеева, 2009. – 200 с.

9.2. Рекомендуемые источники научно-технической информации

Журналы

1. «Безопасность труда в промышленности». ISSN 0409-2961
2. «Безопасность в техносфере». ISSN 1998-071X
3. «Теоретические основы химической технологии» ISSN 0040-3571
4. «Химическая Промышленность сегодня» ISSN 0023-110X
5. «Экологические системы и приборы» ISSN 2072-9952
6. «Экология и промышленность России» ISSN 1816-0395
7. «Теоретическая и прикладная экология» ISSN 1995-4301
8. «Химическая технология» ISSN 1684-5811
9. «Безопасность жизнедеятельности» ISSN 1684-6435
10. Электронный журнал «Химическая безопасность» ISSN онлайновой версии 2541-9811 (http://chemsafety.ru/)

ИНТЕРНЕТ-РЕСУРСЫ

Интернет - ресурсы:

- http://www.rsl.ru - Российская Государственная Библиотека
- http://www.gpntb.ru - Государственная публичная научно-техническая библиотека России
- http://lib.msu.su - Научная библиотека Московского государственного университета
- http://window.edu.ru - Полнотекстовая библиотека учебных и учебно-методических материалов
- http://abc-chemistry.org/ru/ - ABC-Chemistry : Бесплатная научная химическая информация
- http://www.fips.ru/cdfi/fips2009.dll - Сайт ФИПС. Информация о патентах
- http://findebookee.com/ - поисковая система по книгам
- http://elibrary.ru - Научная электронная библиотека

- http://ib.safety.ru/ - Информационные бюллетени Федеральной службы по экологическому, технологическому и атомному надзору
- https://www.safety.ru/ - Сайт Закрытого акционерного общества «Научно-технический центр исследований проблем промышленной безопасности»
- http://www.logus.ru/ - Сайт научно - производственного предприятия «ЛОГУС»
- https://integral.ru/ - сайт группы компаний «Интеграл»
- http://www.aieco.ru/ - сайт научно-производственного предприятия «Авиаинструмент»
- http://www.mosecom.ru/ - сайт Мосэкомониторинга
- https://chemview.epa.gov/chemview - Chemical Data Access Tool
- https://toxnet.nlm.nih.gov/index.html - TOXNET Databases

9.3. Средства обеспечения освоения дисциплины

Для реализации рабочей программы подготовлены следующие средства обеспечения освоения дисциплины:

- электронные конспекты лекций;
- теоретические положения и примеры выполнения лабораторных работ;
- задания по лабораторным работам (65 вариантов);
- банк тестовых заданий, включающих 90 вопросов для самоконтроля, промежуточного контроля знаний и итогового контроля знаний (11 тестов промежуточного контроля. Итоговые тесты формируются случайным образом ежегодно).

Указанные информационно-образовательные ресурсы размещены на выделенных серверах кафедры КИС ХТ.

Для освоения дисциплины используются следующие нормативные и нормативно-методические документы:

21. Федеральный закон Российской Федерации от 29.12.2012 № 273-ФЗ «Об образовании в Российской Федерации» [Электронный ресурс] – Режим доступа: http://pravo.gov.ru/proxy/ips/?docbody=&nd=102162745&intelsearch=273-%D4%C7 (дата обращения: 25.05.2020).
22. Федеральные государственные образовательные стандарты высшего образования // Координационный совет учебно-методических объединений и научно-методических советов высшей школы. Портал Федеральных образовательных стандартов высшего образования [Электронный ресурс] – Режим доступа: http://fgosvo.ru/fgosvo/92/91/4 (дата обращения: 24.05.2020).
23. Приказ Министерства образования и науки РФ от 23.08.2017 № 816 «Об утверждении Порядка применения организациями, осуществляющими образовательную деятельность, электронного обучения, дистанционных образовательных технологий при реализации образовательных программ» [Электронный ресурс]. Режим доступа: http://pravo.gov.ru/proxy/ips/?docbody=&nd=102447332&intelsearch=816+%EF%F0%E8%EA%E0%E7 (дата обращения: 25.05.2020).

При освоении дисциплины студенты должны использовать информационные и информационно-образовательные ресурсы следующих порталов и сайтов:

24. Федеральный центр информационно-образовательных ресурсов (http://www.fcior.edu.ru/) (дата обращения: 25.05.2020).
25. Информационная система «Единое окно доступа к образовательным ресурсам». URL: http://window.edu.ru/ (дата обращения: 25.05.2020).

При использовании электронного обучения и дистанционных образовательных технологий занятия полностью или частично проводятся в режиме онлайн с

использованием LMS Moodle, включая обмен сообщениями, новостной форум и др., и платформы проведения видеоконференций ZOOM

10. МЕТОДИЧЕСКИЕ УКАЗАНИЯ ДЛЯ ОБУЧАЮЩИХСЯ

10.1. Для студентов, обучающихся без использования дистанционных образовательных технологий

Методические рекомендации по организации учебной работы обучающегося в бакалавриате направлены на повышение ритмичности и эффективности его аудиторной и самостоятельной работы по дисциплине.

Дисциплина «Методы синтеза многоассортиментных экологически чистых химических производств» включает 3 раздела, каждый из которых имеет определенную логическую завершенность. При изучении материала каждого раздела рекомендуется регулярное повторение законспектированного лекционного материала, а также дополнение его сведениями из литературных источников, представленных в рабочей программе дисциплины. При работе с указанными источниками рекомендуется составлять краткий конспект с обязательным фиксированием библиографических данных источника. Изучение материала каждого модуля заканчивается контролем его освоения в форме контрольной и/или лабораторной работы. Результаты выполнения контрольных и лабораторных работ оцениваются в соответствии с принятой в университете рейтинговой системой оценки знаний.

Рабочая программа дисциплины «Методы синтеза многоассортиментных экологически чистых химических производств» предусматривает проведение лабораторного практикума в объеме 16 ч. Работы выполняются в часы, выделенные учебным планом в 8 семестре. Лабораторный практикум выполняется, когда изучен теоретический материал соответствующего раздела дисциплины. Лабораторные работы охватывают 3 раздела. Задания на лабораторные работы формируются на основе реальных производственных объектов химической и смежных отраслей промышленности. На выполнение каждой работы отводится от 2 до 6 часов и определяется ее трудоемкостью.

Целью выполнения лабораторных работ является закрепление полученных знаний по дисциплине, расширение эрудиции и кругозора студента бакалавриата в области многоассортиментных экологически чистых химических производств, развитие творческого потенциала и самостоятельного мышления студента. В задачи подготовки к выполнению лабораторных работ входит приобретение навыков работы с информационными ресурсами, получение опыта проведения работ, обработки, анализа полученных результатов, формулирования выводов по выполненной работе, знакомство с правилами оформления лабораторных работ.

При подготовке к выполнению лабораторных работ студент должен руководствоваться следующими основными принципами:

– сочетание в работе изученных в дисциплине «Методы синтеза многоассортиментных экологически чистых химических производств» теоретических положений и сведений;

– творческий аналитический подход к полученным в лабораторной работе результатам, исключающий их простое перечисление и изложение.

Работа над подготовкой к лабораторной работе ориентирована в первую очередь на самостоятельную работу обучающегося с информационными ресурсами – конспектом лекций и раздаточным материалом, научно-технической и справочной литературой, нормативно-методическими основами обеспечения экологической безопасности химических производств, ресурсами Интернета, базами данных. Доступ к указанным ресурсам обеспечивается фондами научно-технической библиотеки вуза и городских научно-технических библиотек, электронными библиотеками и поисковыми системами Интернета, материалами тематических выставок и научно-технических конференций.

При оформлении лабораторных работ следует ориентироваться на требования, приведенные в ГОСТах.

Содержание и оформление лабораторных работ оценивается в соответствии с принятой в университете рейтинговой системой оценки знаний. Максимальная оценка за выполнение всех работ лабораторного практикума составляет 50 баллов и входит в 60 баллов, отводимых на работу студента в семестре.

Совокупная оценка текущей работы студента бакалавриата в семестре складывается из оценок за выполнение контрольной работы (максимальная оценка 10 баллов) и лабораторного практикума (максимальная оценка 50 баллов). Максимальная оценка текущей работы в семестре составляет 60 баллов.

10.2. Для студентов, обучающихся с использованием дистанционных образовательных технологий

При использовании электронного обучения и дистанционных образовательных технологий занятия полностью или частично проводятся в режиме онлайн. Объем дисциплины и распределение нагрузки по видам работ соответствует п. 4.1. Распределение баллов соответствует п. 10.1 либо может быть изменено в соответствии с решением кафедры, в случае перехода на ЭО и ДОТ в процессе обучения. Решение кафедры об используемых технологиях и системе оценивания достижений обучающихся принимается с учетом мнения ведущего преподавателя и доводится до обучающихся.

11 МЕТОДИЧЕСКИЕ УКАЗАНИЯ ДЛЯ ПРЕПОДАВАТЕЛЕЙ

11.1. Для преподавателей, реализующих образовательные программы без использования дистанционных образовательных технологий

Дисциплина «Методы синтеза многоассортиментных экологически чистых химических производств» изучается в 8 семестре бакалавриата.

При подготовке и проведении занятий преподаватель должен ориентироваться на то, что студенты, обучающиеся в бакалавриате, имеют общую подготовку по общенаучным, общеинженерным дисциплинам и основным профессиональным дисциплинам профиля, в объеме, предусмотренном учебным планом бакалавриата, а также опыт восприятия и конспектирования изучаемого материала. В связи с этим материал курса должен опираться на полученные знания и быть ориентирован их расширение и углубление в соответствии с современными теоретическими представлениями и технологическими новациями. Обучение студентов может быть организовано как в виде традиционных лекций и практических занятий, так и научной дискуссии, которая помогает приобрести навыки и умения обосновывать круг рассматриваемых вопросов, формулировать главные положения, определения и практические выводы из теоретических положений. На занятиях должна прослеживаться взаимосвязь рассматриваемых вопросов с ранее изученным материалом.

Основной задачей преподавателя, ведущего занятия по дисциплине «Методы синтеза многоассортиментных экологически чистых химических производств», является формирование у студентов компетенций в совершенствовании технологических процессов с позиций энерго- и ресурсосбережения, минимизации воздействия на окружающую среду; в способности применять современные методы исследования технологических процессов и природных сред, использовать компьютерные средства в научно-исследовательской работе и моделировать энерго- и ресурсосберегающие процессы в промышленности.

Преподаватель должен акцентировать внимание студентов на общих вопросах создания и исследования экологически чистых химических производств, синтеза гибких блочно-модульных схем очистки стоков и регенерации растворителей, синтеза гибких систем очистки выбросов в атмосферный воздух многоассортиментных производств в химической и смежных отраслях промышленности. При выборе материала для занятий

желательно обращаться к опыту ведущих зарубежных и отечественных научно-исследовательских центров, научно-производственных фирм и предприятий, использовать их научные, информационные и рекламные материалы и проводить их сравнительный анализ.

В вводной лекции курса следует остановиться на историческом очерке создания экологически чистых производств в химической и смежных отраслях промышленности, а так же на основных понятиях, определениях, терминологии.

В разделе 1. Теоретические основы создания экологически чистых производств в химической и смежных отраслях промышленности необходимо рассмотреть основные нормативные документы, регламентирующие деятельность химических производств: ФЗ «Об экологической экспертизе», ФЗ «Об охране атмосферного воздуха», ФЗ «Об охране окружающей среды» и другие, подходы к классификации источников выбросов, сбросов и отходов промышленных предприятий, основы обеспечения экологической безопасности химических производств с использованием методов анализа риска, модели и методы прогнозирования загрязнения атмосферного воздуха источниками выбросов промышленных предприятий.

В разделе 2 «Синтез гибких блочно-модульных схем очистки стоков и регенерации растворителей многоассортиментных химических производств» преподаватель должен сформировать представление у студентов о гибких блочно-модульных схемах очистки стоков и регенерации растворителей многоассортиментных химических производств. Рекомендуется уделить основное внимание этапам синтеза гибких химико-технологических систем в блочно-модульном исполнении и гибких схем очистки стоков и регенерации растворителей, методам совмещения выпуска многоассортиментной продукции по гибкой технологии с учетом требований экологической безопасности при синтезе схем очистки стоков, задачам выбора методов очистки сточных вод и оборудования для реализации гибких блочно-модульных химико-технологических систем, моделям и алгоритмам структурно-параметрического синтеза гибких схем очистки стоков

В разделе 3 «Синтез гибких систем очистки выбросов в атмосферный воздух многоассортиментных производств в химической и смежных отраслях промышленности» преподаватель должен сформировать представление у студентов об основных этапах синтеза гибких химико-технологических систем и схем очистки выбросов. Рекомендуется уделить основное внимание методам совмещения технологий выпуска многоассортиметной продукции на универсальных технологических модулях с учетом требований экологической безопасности при проектировании гибких схем очистки выбросов, методам и алгоритмам расчета и выбора оборудования при создании гибких схем очистки выбросов.

Необходимой компонентой лекционных и практических занятий по дисциплине является широкое использование иллюстративного материала, в том числе с применением компьютерной техники. Иллюстративный материал включает презентации по разделам курса, выполненные с использованием различных программных продуктов (например, Power Point в составе Microsoft Office) и раздаточном материале справочного характера. Для демонстрации иллюстративного материала рекомендуется использование мультимедиа.

При проведении занятий преподаватель может рекомендовать студентам проработку дополнительной литературы по тематике занятия, организуя ее обсуждение на практических занятиях, формирует у студентов навыки к самостоятельной работе с разнообразными литературными источниками.

При проведении лабораторного практикума преподавателю основное внимание следует уделять формированию у студентов умения активно использовать полученные знания по дисциплине «Методы синтеза многоассортиментных экологически чистых химических производств» при подготовке, проведении и защите лабораторных работ.

Следует обращать внимание на необходимость точного выполнения требований к проведению лабораторной работы, обработке полученных результатов.

Для организации самостоятельной подготовки к выполнению лабораторного практикума в междисциплинарной автоматизированной систем обучения (АСО), размещенной на выделенном сервере кафедры КИС ХТ (http://cis.muctr.ru/alk) размещены теоретические положения к выполнению работ, руководства по использованию моделирующего программного обеспечения, варианты заданий, требования к отчету. Для подготовки к тестам промежуточного и итогового контроля знаний в междисциплинарной АСО размещены тесты самоконтроля, которые преподаватель рекомендует пройти студентам по мере изучения теоретического материала.

11.2. Для преподавателей, реализующих образовательные программы с использованием дистанционных образовательных технологий

При использовании электронного обучения и дистанционных образовательных технологий занятия полностью или частично проводятся в режиме онлайн. Объем дисциплины и распределение нагрузки по видам работ соответствует п. 4.1. Распределение баллов соответствует п. 10.1 либо может быть изменено в соответствии с решением кафедры, в случае перехода на ЭО и ДОТ в процессе обучения. Решение кафедры об используемых технологиях и системе оценивания достижений обучающихся принимается с учетом мнения ведущего преподавателя и доводится до обучающихся.

Реализация ЭО и ДОТ предполагает использование следующих видов и учебной деятельности: онлайн консультации, практические занятия, видео-лекции; лабораторные работы, проводимые полностью или частично с применением ЭО и ДОТ; текущий контроль в режиме тестирования и проверки домашних заданий; онлайн консультации по курсовому проектированию; самостоятельная работа и т.д.

При реализации РПД в зависимости от конкретной ситуации ЭО и ДОТ могут быть применены в следующем виде:

- объем часов контактной работы обучающихся с преподавателем не сокращается) и электронные образовательные ресурсы (ЭОР) методически обеспечивают самостоятельную работу обучающихся в объеме, предусмотренном рабочей программой данной дисциплины. При этом в случае необходимости занятия проводятся в режиме онлайн;
- смешанные формы обучения, сочетающие в себе аудиторные занятия (при возможности перевода части контактных часов работы обучающихся с преподавателем в электронную информационно-образовательную среду без потери содержания учебной дисциплины) и ЭОР (часть учебного материала (например, лекции) может быть заменена ЭОР);
- учебные курсы, интегрированные в LMS Moodle, контактные часы по которым могут быть исключены, изучаются обучающимися самостоятельно при минимальном участии преподавателя (консультации в режиме форума или в режиме вебинара).

12 ПЕРЕЧЕНЬ ИНФОРМАЦИОННЫХ ТЕХНОЛОГИЙ, ИСПОЛЬЗУЕМЫХ В ОБРАЗОВАТЕЛЬНОМ ПРОЦЕССЕ

Информационную поддержку изучения дисциплины осуществляет Информационно-библиотечный центр (ИБЦ) РХТУ им. Д.И. Менделеева, который обеспечивает обучающихся основной учебной, учебно-методической и научной литературой, необходимой для организации образовательного процесса по дисциплине. Общий объем многоотраслевого фонда ИБЦ на 01.01.2020 составляет 1 715 452 экз.

Фонд ИБЦ располагает учебной, учебно-методической и научно-технической литературой в форме печатных и электронных изданий, а также включает официальные,

справочно-библиографические, специализированные отечественные и зарубежные периодические и информационные издания. ИБЦ обеспечивает доступ к профессиональным базам данных, информационным, справочным и поисковым системам.

Каждый обучающийся обеспечен свободным доступом из любой точки, в которой имеется доступ к сети Интернет и к электронно-библиотечной системе (ЭБС) Университета, которая содержит различные издания по основным изучаемым дисциплинам и сформирована по согласованию с правообладателями учебной и учебно-методической литературы.

Для более полного и оперативного справочно-библиографического и информационного обслуживания в ИБЦ реализована технология Электронной доставки документов.

№	Электронный ресурс	Реквизиты договора (номер, дата заключения, срок действия), ссылка на сайт ЭБС, сумма договора, количество ключей	Характеристика библиотечного фонда, доступ к которому предоставляется договором
1	Электронно-библиотечная система (ЭБС) «ЛАНЬ»	Принадлежность - сторонняя Реквизиты договора - ООО «Издательство «Лань», договор № 33.03-Р-2.0-1775/2-10 от 26.09.2019г. Сумма договора – 642 083-68 Срок действия с «26» сентября 2019г. по «25» сентября 2020г. Ссылка на сайт ЭБС – http://e.lanbook.com Количество ключей - доступ для зарегистрированных пользователей РХТУ с любого компьютера. Дополнительный Договор № 33.03-Р-3.1-2217/2020 от 02.03.2020 г. Сумма договора- 30 994-52 Срок действия с «02» марта 2020 г. по «25» сентября 2020 г. Ссылка на сайт ЭБС – http://e.lanbook.com Количество ключей - доступ для	Коллекции: «Химия» - изд-ва НОТ, «Химия» - изд-ва Лаборатория знаний, «Химия» - изд-ва «ЛАНЬ», «Химия»-КНИТУ(Казанский национальный исследовательский технологический университет), «Химия» - изд-ва ФИЗМАТЛИТ», «Информатика» - изд-ва «ЛАНЬ», «Информатика»-Национальный Открытый Университет «ИНТУИТ», «Инженерно-технические науки"-изд-ва «ЛАНЬ», «Теоретическая механика»-изд-ва «ЛАНЬ», Экономика и менеджмент»- изд-ва Дашков и К., а также отдельные издания в соответствии с Договором.

		зарегистрированных пользователей РХТУ с любого компьютера.	
2.	Электронно - библиотечная система ИБЦ РХТУ им. Д.И.Менделеева (на базе АИБС «Ирбис»)	Принадлежность – собственная РХТУ. Ссылка на сайт ЭБС – http://lib.muctr.ru/ Доступ для пользователей РХТУ с любого компьютера.	Электронные версии учебных и научных изданий авторов РХТУ по всем ООП.
3	Информационно-справочная система «ТЕХЭКСПЕРТ» «Нормы, правила, стандарты России».	Принадлежность сторонняя. Реквизиты контракта – ООО «ИНФОРМПРОЕКТ», контракт № 189-2647А/2019 От 09.01.2020 г. Сумма договора – 601110-00 С «01» января.2020 г. по «31» декабря 2020 г. Ссылка на сайт ЭБС – http://reforma.kodeks.ru/reforma/ Количество ключей – 5 лицензий + локальный доступ с компьютеров ИБЦ.	Электронная библиотека нормативно-технических изданий. Содержит более 40000 национальных стандартов и др. НТД

4	Электронная библиотека диссертаций (ЭБД РГБ).	Принадлежность – сторонняя Реквизиты договора – ФГБУ РГБ, Договор № 33.03-Р-3.1-2173/2020 Сумма договора - 398 840-00 С «16» марта 2020 г. по «15 » марта 2021 г. Ссылка на сайт ЭБС – http://diss.rsl.ru/ Количество ключей – 10 лицензий + распечатка в ИБЦ.	В ЭБД доступны электронные версии диссертаций Российской Государственной библиотеки: с 1998 года – по специальностям: "Экономические науки", "Юридические науки", "Педагогические науки" и "Психологические науки"; с 2004 года - по всем специальностям, кроме медицины и фармации; с 2007 года - по всем специальностям, включая работы по медицине и фармации.
5	«Научно-электронная библиотека eLibrary.ru».	Принадлежность – сторонняя Реквизиты договора – ООО Научная электронная библиотека, договор № 33.03-Р-3.1 2087/2019 Сумма договора – 1100017-00 С «01» января 2020 г. по «31» декабря 2020 г. Ссылка на сайт – http://elibrary.ru Количество ключей – доступ для пользователей РХТУ по ip-адресам неограничен.	Научная электронная библиотека eLIBRARY.RU - это крупнейший российский информационно-аналитический портал в области науки, технологии, медицины и образования, содержащий рефераты и полные тексты более 29 млн научных статей и публикаций, в том числе электронные версии более 5600 российских научно-технических журналов
6	Издательство Wiley	Принадлежность сторонняя. Национальная подписка (Минобрнауки+ ГПНТБ) Сублицензионный договор № Wiley/130 от 10.10.2019 г. С «01» января 2019 г. по «31» декабря 2019 г. Ссылка на сайт –	Коллекция журналов по всем областям знаний, в том числе известные журналы по химии, материаловедению, взрывчатым веществам и др.

		http://onlinelibrary.wiley.com/ Количество ключей - доступ для пользователей РХТУ по ip-адресам неограничен.	
7	American Chemical Society	Принадлежность сторонняя. Национальная подписка (Минобрнауки+ ГПНТБ) Сублицензионный договор № ACS/130 от 25.10.2019 г. С «01» июля 2019 г. по «31» декабря 2019 г. Ссылка на сайт – http://www.acs.org/content/acs/en.html Количество ключей – доступ для пользователей РХТУ по ip-адресам неограничен.	Коллекция журналов по химии и химической технологии Core + издательства American Chemical Society
8	Scopus	Принадлежность сторонняя. Национальная подписка (Минобрнауки+ ГПНТБ) Сублицензионный договор № Scopus/130 от 09.10.2019 г. С «01» июля 2019 г. по «31» декабря 2019 г. Ссылка на сайт – http://www.scopus.com/ http://www.scopus.com. Количество ключей – доступ для пользователей РХТУ по ip-адресам неограничен.	Мультидисциплинарная реферативная и наукометрическая база данных издательства **ELSEVIER**

9	Издательство Elsevier на платформе ScienceDirect	Принадлежность сторонняя. Национальная подписка (Минобрнауки+ РФФИ) Информационное письмо РФФИ № исх.- 1294 от 09 10 2019 г. С «01» января 2019 г. по «31» декабря 2019 г. Ссылка на сайт – https://www.sciencedirect.com Количество ключей – доступ для пользователей РХТУ по ip-адресам.	«Freedom Collection» — полнотекстовая коллекция электронных журналов издательства Elsevier по различным отраслям знаний, включающая не менее 2000 наименований электронных журналов. «Freedom Collection eBook collection» — содержит более 5 000 книг по 24 различным предметным областям естественных, технических и медицинских наук. Доступ к архивам 2014-2018гг.
10	Электронно-библиотечная система издательства "ЮРАЙТ"	Принадлежность сторонняя- «Электронное издательство ЮРАЙТ» Договор № 33.03-Р-3.1-220/2020 от 16.03.2020 г. Сумма договора - 324 000-00 С «16» марта 2020 г. по «15» марта 2021 г. Ссылка на сайт – https://biblio-online.ru/ Количество ключей - доступ для зарегистрированных пользователей РХТУ с любого компьютера.	Электронная библиотека включает более 5000 наименований учебников и учебных пособий по всем отраслям знаний для всех уровней профессионального образования от ведущих научных школ с соблюдением требований новых ФГОСов.

13 МАТЕРИАЛЬНО-ТЕХНИЧЕСКОЕ ОБЕСПЕЧЕНИЕ ДИСЦИПЛИНЫ

В соответствии с учебным планом занятия по дисциплине «Методы синтеза многоассортиментных экологически чистых химических производств» проводятся в форме лекций, практических занятий, лабораторных занятий и самостоятельной работы обучающегося.

13.1 Оборудование, необходимое в образовательном процессе

На кафедре КИС ХТ для проведения занятий по дисциплине имеется 2 компьютерных класса с 17 компьютерами (2 для работы преподавателей, 15 для работы студентов) и 1 выделенный сервер. Все компьютеры имеют доступ к сети Интернет.

Для проведения практических занятий по дисциплине имеются: многофункциональная лаборатория компьютерно-интегрированных систем в химической технологии, оборудованная мультимедийным оборудованием, имеющая 10 персональных компьютеров, объединенных в локальную сеть с выходом в сеть Интернет, и одно

многофункциональное устройство; компьютерный класс, оборудованный 9 компьютерами, объединенными в локальную сеть с выходом в Интернет, и одним принтером.

Кафедра обладает стандартным и специализированным лицензионным программным обеспечением, приведенным в разделе 13.5.

Для реализации информационно-образовательных ресурсов дисциплин вариативной части программы на выделенном сервере кафедры КИСХТ под управлением Microsoft Windows Server Standart 2008 развернуты веб-сервер apache 2.2.17, Hypertext Preprocessor (php) 5.3.18, система управления базами данных (СУБД) MySQL 5, система дистанционного обучения (СДО) Moodle 2.6.1. Для доступа к Moodle используется веб-браузер Google Chrome или Mozilla FireFox.

При осуществлении образовательного процесса бакалавров, обучающихся по направлению 18.03.02 Энерго- и ресурсосберегающие процессы в химической технологии, нефтехимии и биотехнологии по профилю «Основные процессы химических производств и химическая кибернетика» по дисциплине «Методы синтеза многоассортиментных экологически чистых химических производств» используется современное программное обеспечение: информационно-справочная система «Техэксперт», специализированное программное обеспечение TOXI+RISK.

13.2 Учебно-наглядные пособия

По дисциплине «Методы синтеза многоассортиментных экологически чистых химических производств» доступна рабочая программа, размещенная на сайте междисциплинарной автоматизированной системы обучения http://cis.muctr.ru/alk/. Реализованы лекции по учебным разделам в соответствии с рабочей программой дисциплины. Приведены примеры решения практических работ. Доступны комплексы лабораторных работ, включающие типовые примеры выполнения работ и требования к отчетам, варианты заданий, руководство по работе с моделирующим программных обеспечением.

Доступны тестовые задания для самоконтроля знаний и тесты промежуточного контроля по темам и модулям с ограничением по времени и по количеству попыток.

При необходимости продолжается также использование в учебном процессе и для самостоятельной подготовки студентов ранее разработанных информационно-образовательных ресурсов кафедры КИС ХТ, размещенных на выделенных серверах междисциплинарной автоматизированной системы обучения и автоматизированного лабораторного комплекса http://cisserver.muctr.ru/alkmw/ и http://cisserver.muctr.ru/alkmoodle: компьютерные конспекты лекций; видеоуроки для проведения практических занятий, направленных на приобретение навыков работы со специализированным программным обеспечением; комплексы лабораторных работ; электронные учебные пособия; глоссарии основных понятий и определений в предметной области. Организован доступ к свободно распространяемым образовательным порталам и сайтам для использования информационно-справочных ресурсов.

Бакалавры могут использовать данные электронные ресурсы для самостоятельной подготовки.

13.3. Компьютеры, информационно-телекоммуникационные сети, аппаратно-программные и аудиовизуальные средства

На кафедре КИС ХТ для проведения лабораторных занятий по дисциплине имеются персональные компьютеры с предустановленным стандартным и

специализированным лицензионным программным обеспечением, приведенным в разделе 13.5.

При необходимости использования аудиовизуального материала на лекциях или при проведении лабораторных работ на кафедре имеются проектор и настенный экран, а также звуковые колонки.

Все компьютеры объединены в единую локальную сеть и имеют доступ к глобальной сети Интернет.

13.4 Печатные и электронные образовательные и информационные ресурсы

На кафедре КИС ХТ используются информационно-методические материалы: учебные пособия; методические рекомендации к практическим занятиям; электронные учебные пособия; кафедральные библиотеки электронных изданий; учебно-методические разработки кафедры в электронном виде.

На кафедре КИС ХТ электронные образовательные ресурсы: междисциплинарная автоматизированная система обучения на основе сетевых технологий для подготовки химиков-технологов; инновационный учебно-методический комплекс по проблемам химической безопасности и биологической безопасности; специализированное программное обеспечение; базы данных специализированного назначения, используемые при изучении соответствующих разделов дисциплины «Методы синтеза многоассортиментных экологически чистых химических производств».

Информационно-образовательные, информационно-методические, учебно-исследовательские ресурсы; банки тестовых заданий для самоконтроля, промежуточного и рубежного контроля знаний по дисциплинам вариативной части программы представлены на образовательном сайте междисциплинарной АСО http://cis.muctr.ru/alk/, разработанном на кафедре КИС ХТ.

13.5 Перечень лицензионного программного обеспечения:

№ п/п	Наименование программного продукта	Реквизиты договора поставки	Количество лицензий	Срок окончания действия лицензии
1	Microsoft Office Standard 2013	Контракт № 62-64ЭА/2013	20	Бессрочно
2	Microsoft Windows Server - Standard 2008	Государственный контракт № 168-167А/2008 Microsoft Open License Номер лицензии 61068797	9	Бессрочно
4	Toxi+Risk	Письмо о передаче: исх. от 21.09.2016 № ЕЮ-01/1860	10 одновременно работающих лицензий	бессрочная
5	Toxi+Risk 5	Письмо о передаче: исх. От 14.02.2019 №АМ-26.56/356	5 одновременно работающих лицензий	До 31.12.2020
6	Антиплагиат.ВУЗ	Контракт от 12.05.2020	не	19.05.2021

		№ 19-17ЭА/2020	ограничено, лимит проверок 6000	

7	Неисключительная лицензия на использование O365ProPlusOpenFclty ShrdSvr ALNG SubsVL OLV E 1Mth Acdmc AP AddOn toOPP Приложения в составе подписки: Outlook OneDrive Word Excel PowerPoint Microsoft Teams		Контракт № 28-35ЭА/2020 от 26.05.2020	5 лицензий для профессорско-преподавательского состава ВУЗа. Соглашение Microsoft OVS-ES № V6775907
8	Неисключительная лицензия на использование O365ProPlusOpen Students ShrdSvr ALNG SubsVL OLV NL 1Mth Acdmc Stdnt STUUseBnft Приложения в составе подписки: Outlook OneDrive Word Excel PowerPoint Microsoft Teams	Контракт № 28-35ЭА/2020 от 26.05.2020		20 лицензий для студентов ВУЗа. Соглашение Microsoft OVS-ES № V6775907
9	Неисключительная лицензия на использование Kaspersky Endpoint Security для бизнеса – Стандартный Russian Edition. 1500-2499 Node 1 year Educational License По для защиты информации (антивирусное ПО) для физического	Контракт № 28-35ЭА/2020 от 26.05.2020		20 лицензий для активации на рабочих станциях и серверах

	оборудования (конечных точек)		
10	Стандартный пакет ПО I-LDS-Standard, включая:	Лицензионный договор № 11.47-Р-3.1-2042/2019 на предоставление права использования ПО на условиях простой (неисключительной) лицензии от «19» февраля 2020 г.	
10.1.	I-LDS-SRV-DPM-20 Серверный модуль обработки данных. Серверная лицензия до 20 одновременных подключений клиентов I-LDS-E и I-LDS-C.		1
10.2.	I-LDS-SRV-AM-20 Серверный пакет расширений функционала для управления деятельностью лаборатории. Серверная лицензия до 20 одновременных подключений клиентов I-LDS-E и I-LDS-C.		1
10.3.	I-LDS-E АРМ инженера. Универсальный клиент для доступа к расширенным прикладным функциям I-LDS. Клиентская лицензия на 1 расширенное подключение.		6
11	I-LDS-SRV-SC-20 Серверный пакет расширений функционала для статистического контроля. Серверная лицензия до 20 одновременных		1

	подключений клиентов I-LDS-E и I-LDS-C.		
12	I-LDS-SRV-IL-QC-2 0 Серверный пакет расширений функционала для контроля качества результатов испытаний. Серверная лицензия до 20 одновременных подключений клиентов I-LDS-E и I-LDS-C.		1
13	I-LDS-SRV-ECM-20 Серверный модуль сбора данных с оборудования. Серверная лицензия до 20 одновременных подключений клиентов I-LDS-E и I-LDS-C.		1
14	I-LDS-SRV-PS-QC-20 Серверный пакет расширений функционала для управления паспортизацией товарной продукцией. Серверная лицензия до 20 одновременных подключений клиентов I-LDS-E и I-LDS-C.		1

14 ТРЕБОВАНИЯ К ОЦЕНКЕ КАЧЕСТВА ОСВОЕНИЯ ПРОГРАММЫ

Наименование	Основные показатели оценки	Формы и методы

модулей		контроля и оценки
Раздел 1. Теоретические основы создания экологически чистых производств в химической и смежных отраслях промышленности	*Знает:* - нормативно-методические основы обеспечения экологической безопасности химических производств; - методы и модели прогнозирования загрязнения атмосферного воздуха источниками выбросов промышленных предприятий; - подходы, методы и модели анализа и оценки экологического риска различных классов химически опасных объектов. *Умеет:* - проводить анализ химического производства как источника экологической опасности; - строить логико-графические модели анализа риска различных классов химически опасных объектов; - решать задачи оценки риска в результате аварий на химически опасных объектах; - решать задачи прогнозирования загрязнения атмосферного воздуха источниками выбросов промышленных предприятий и оценки ущербов окружающей среде; *Владеет:* - навыками использования специализированного программного обеспечения для решения задач анализа и оценки экологического риска в результате аварии с выбросом опасных химических веществ; прогнозирования загрязнения атмосферного воздуха источниками выбросов промышленных предприятий химической и смежных отраслей промышленности	Оценка за контрольную работу; Оценки за лабораторные работы 1-4; Оценка на зачете
Раздел 2. Синтез гибких блочно-модульных схем очистки стоков и регенерации растворителей многоассортиментных химических производств	*Знает:* - теоретические основы технологического проектирования экологически чистых производств в химической и смежных отраслях промышленности: методы	Оценка за лабораторную работу 5; Оценка на зачете

	совмещения выпуска многоассортиментной продукции по гибкой технологии с учетом требований экологической безопасности, информационно-признаковые и информационно-логические модели выбора методов и оборудования для очистки стоков и выбросов; - существующие подходы, методы и алгоритмы синтеза гибких блочно-модульных схем очистки стоков, регенерации растворителей и гибких систем очистки выбросов в атмосферный воздух многоассортиментных производств химической и смежных отраслей промышленности; *Умеет:* - использовать информационно-признаковые и информационно-логические модели для выбора методов и оборудования для создания гибких схем очистки стоков *Владеет:* - навыками использования блочно-модульного подхода к формированию принципиальных структур гибких схем очистки стоков, регенерации растворителей и производств химической и смежных отраслей промышленности	
Раздел 3. Синтез гибких систем очистки выбросов в атмосферный воздух многоассортиментных производств в химической и смежных отраслях промышленности	*Знает:* - теоретические основы технологического проектирования экологически чистых производств в химической и смежных отраслях промышленности: методы совмещения выпуска многоассортиментной продукции по гибкой технологии с учетом требований экологической безопасности, информационно-признаковые и информационно-логические модели выбора методов и оборудования для очистки стоков и выбросов; - существующие подходы, методы и алгоритмы синтеза гибких блочно-модульных систем очистки выбросов	Оценка на зачете

	в атмосферный воздух многоассортиментных производств химической и смежных отраслей промышленности *Умеет:* - использовать информационно-признаковые и информационно-логические модели для выбора методов и оборудования для создания гибких схем очистки выбросов *Владеет:* - навыками использования блочно-модульного подхода к формированию принципиальных структур гибких систем очистки выбросов в атмосферный воздух многоассортиментных производств химической и смежных отраслей промышленности	

15 ОСОБЕННОСТИ ОРГАНИЗАЦИИ ОБРАЗОВАТЕЛЬНОГО ПРОЦЕССА ДЛЯ ИНВАЛИДОВ И ЛИЦ С ОГРАНИЧЕННЫМИ ВОЗМОЖНОСТЯМИ ЗДОРОВЬЯ

Обучение инвалидов и лиц с ограниченными возможностями здоровья осуществляется в соответствии с:

- Порядком организации и осуществления образовательной деятельности по образовательным программам – программам бакалавриата, программам специалитета, программам магистратуры (Приказ Минобрнауки РФ от 05.04.2017 № 301);
- Положением о порядке организации и осуществления образовательной деятельности по образовательным программам высшего образования – программ бакалавриата, программ специалитета, программ магистратуры в РХТУ им. Д.И. Менделеева, принятым решением Ученого совета РХТУ им. Д.И. Менделеева от 30.10.2019, протокол № 3, введенным в действие приказом ректора РХТУ им. Д.И. Менделеева от 14.11.2019 № 646А;
- Методическими рекомендациями по организации образовательного процесса для обучения инвалидов и лиц с ограниченными возможностями здоровья в образовательных организациях высшего образования, в том числе оснащенности образовательного процесса (утверждены заместителем Министра образования и науки РФ А.А. Климовым от 08.04.2014 № АК-44/05вн).

Дополнения и изменения к РПД
по дисциплине «Методы синтеза многоассортиментных экологически чистых химических производств»
основной образовательной программы высшего образования – программы бакалавриата
по направлению подготовки 18.03.02 «Энерго- и ресурсосберегающие процессы в химической технологии, нефтехимии и биотехнологии»
Профиль «Основные процессы химических производств и химическая кибернетика»
Квалификация - бакалавр

Номер изменения/ дополнения	Содержание дополнения/изменения	Основание внесения изменения/дополнения
		протокол заседания кафедры №_____от «____»_____20___г.
		протокол заседания кафедры №_____от «____»_____20___г.
		протокол заседания кафедры №_____от «____»_____20___г.
		протокол заседания кафедры №_____от «____»_____20___г.

Министерство науки и высшего образования Российской Федерации
федеральное государственное бюджетное образовательное учреждение высшего образования
«Российский химико-технологический университет имени Д.И. Менделеева»

«УТВЕРЖДАЮ»

Проректор по учебной работе

_____ С.Н. Филатов

«_____» _____ 2020 г.

РАБОЧАЯ ПРОГРАММА ДИСЦИПЛИНЫ
«Сверхкритические технологии»

Направление подготовки – 18.03.02 Энерго- и ресурсосберегающие процессы в химической технологии, нефтехимии и биотехнологии

Профиль подготовки
«Основные процессы химических производств и химическая кибернетика»

Квалификация «бакалавр»

РАССМОТРЕНО И ОДОБРЕНО
на заседании Методической комиссии
РХТУ им. Д.И. Менделеева
«___»_____ 2020 г.

Председатель _____ Н.А. Макаров

1009

Москва 2020

Программа составлена д.т.н., профессором кафедры кибернетики химико-технологических процессов Н.В. Меньшутиной, к.т.н., старшим научным сотрудником Международного учебно-научного центра трансфера фармацевтических и биотехнологий Е.А. Лебедевым.

Программа рассмотрена и одобрена на заседании кафедры кибернетики химико-технологических процессов РХТУ им. Д.И. Менделеева «___» _____ 2020 г., протокол № ___.

СОДЕРЖАНИЕ

1. ЦЕЛЬ И ЗАДАЧИ ДИСЦИПЛИНЫ 1012
2. ТРЕБОВАНИЯ К РЕЗУЛЬТАТАМ ОСВОЕНИЯ ДИСЦИПЛИНЫ 1012
3. ОБЪЕМ ДИСЦИПЛИНЫ И ВИДЫ УЧЕБНОЙ РАБОТЫ 1013
4. СОДЕРЖАНИЕ ДИСЦИПЛИНЫ 1014
4.1 Разделы дисциплины и виды занятий 1014
4.2 Содержание разделов дисциплины 1016
5. СООТВЕТСТВИЕ СОДЕРЖАНИЯ ТРЕБОВАНИЯМ К РЕЗУЛЬТАТАМ ОСВОЕНИЯ ДИСЦИПЛИНЫ 1017
6. ПРАКТИЧЕСКИЕ И ЛАБОРАТОРНЫЕ ЗАНЯТИЯ 1018
6.1 Практические занятия 1018
6.2 Лабораторные занятия 1019
7. САМОСТОЯТЕЛЬНАЯ РАБОТА 1020
8. ПРИМЕРЫ ОЦЕНОЧНЫХ СРЕДСТВ ДЛЯ КОНТРОЛЯ ОСВОЕНИЯ ДИСЦИПЛИНЫ 1021
8.1 Примерная тематика реферативно-аналитической работы 1021
8.2 Примеры контрольных вопросов для текущего контроля освоения дисциплины 1021
8.3 Вопросы для итогового контроля освоения дисциплины (зачёт с оценкой) 1022
• 8
.3.1. Примеры контрольных вопросов для итогового контроля освоения дисциплины (8 семестр – зачёт с оценкой) 1022
8.4 Структура и примеры билетов для зачёта с оценкой 1025
9. УЧЕБНО-МЕТОДИЧЕСКОЕ ОБЕСПЕЧЕНИЕ ДИСЦИПЛИНЫ 1025
9.1 Рекомендуемая литература 1025
9.2. Рекомендуемые источники научно-технической информации 1025
9.3 Средства обеспечения освоения дисциплины 1026
10. МЕТОДИЧЕСКИЕ УКАЗАНИЯ ДЛЯ ОБУЧАЮЩИХСЯ 1027
10.1 Для студентов, обучающихся без использования дистанционных образовательных технологий 1027
10.2 Для студентов, обучающихся с использованием дистанционных образовательных технологий 1028
11. МЕТОДИЧЕСКИЕ УКАЗАНИЯ ДЛЯ ПРЕПОДАВАТЕЛЕЙ 1028
11.1 Для преподавателей, реализующих образовательные программы без использования дистанционных образовательных технологий 1028
11.2 Для преподавателей, реализующих образовательные программы с использованием дистанционных образовательных технологий 1030
12. ПЕРЕЧЕНЬ ИНФОРМАЦИОННЫХ ТЕХНОЛОГИЙ, ИСПОЛЬЗУЕМЫХ В ОБРАЗОВАТЕЛЬНОМ ПРОЦЕССЕ 1030
13. МАТЕРИАЛЬНО-ТЕХНИЧЕСКОЕ ОБЕСПЕЧЕНИЕ ДИСЦИПЛИНЫ 1036
13.1 Оборудование, необходимое в образовательном процессе: 1036
13.2 Учебно-наглядные пособия: 1036
13.3 Компьютеры, информационно-телекоммуникационные сети, аппаратно-программные и аудиовизуальные средства: 1037
13.4 Печатные и электронные образовательные и информационные ресурсы: 1037
13.5 Перечень лицензионного программного обеспечения: 1037
14. ТРЕБОВАНИЯ К ОЦЕНКЕ КАЧЕСТВА ОСВОЕНИЯ ПРОГРАММЫ 1037
15. ОСОБЕННОСТИ ОРГАНИЗАЦИИ ОБРАЗОВАТЕЛЬНОГО ПРОЦЕССА ДЛЯ ИНВАЛИДОВ И ЛИЦ С ОГРАНИЧЕННЫМИ ВОЗМОЖНОСТЯМИ ЗДОРОВЬЯ 1042

1. ЦЕЛЬ И ЗАДАЧИ ДИСЦИПЛИНЫ

Программа составлена в соответствии с требованиями Федерального государственного образовательного стандарта (ФГОС ВО) для направления подготовки ***18.03.02 Энерго- и ресурсосберегающие процессы в химической технологии, нефтехимии и биотехнологии***, рекомендациями методической комиссии и накопленного опыта преподавания дисциплины кафедрой ***кибернетики химико-технологических процессов*** РХТУ им. Д.И. Менделеева. Программа рассчитана на изучение дисциплины в течение одного семестра.

Дисциплина ***«Сверхкритические технологии»*** относится к вариативной части, к блоку дисциплин по выбору учебного плана и рассчитана на изучение в 8 семестре. Программа дисциплины предполагает, что обучающиеся имеют теоретическую и практическую подготовку в области процессов и аппаратов химической технологии, математики, информатики, физической химии, общей химической технологии.

Цель дисциплины ***«Сверхкритические технологии»*** – изучение основных процессов и аппаратов для получения и обработки материалов различной природы и свойств с использованием сверхкритических флюидов в промышленности, а также ознакомление с основными подходами к моделированию данных систем.

Задачи дисциплины:

- изучение сверхкритического состояния вещества и свойств сверхкритических флюидов, а также смесей на их основе;
- изучение современных технологий получения и обработки материалов с использованием сверхкритических флюидов;
- изучение конструкций и принципов работы ёмкостного оборудования высокого давления;
- изучение конструкций и принципов работы оборудования для создания давления при нормальных и высоких температурах;
- ознакомление с контрольно-измерительными приборами для работы при высоких и сверхвысоких давлениях;
- изучение методик исследования фазовых равновесий при высоких давлениях;
- ознакомление с подходами и методами моделирования процессов и аппаратов сверхкритических технологий.

Дисциплина ***«Сверхкритические технологии»*** преподается в 8 семестре. Контроль успеваемости студентов ведется по принятой в университете рейтинговой системе.

2. ТРЕБОВАНИЯ К РЕЗУЛЬТАТАМ ОСВОЕНИЯ ДИСЦИПЛИНЫ

Изучение дисциплины ***«Сверхкритические технологии»*** при подготовке бакалавров по направлению подготовки ***18.03.02 Энерго- и ресурсосберегающие процессы в химической технологии, нефтехимии и биотехнологии***, профиль подготовки – ***«Основные процессы химических производств и химическая кибернетика»*** направлено на приобретение следующих профессиональных (ПК) компетенций:

- способностью участвовать в совершенствовании технологических процессов с позиций энерго- и ресурсосбережения, минимизации воздействия на окружающую среду (ПК-2);
- способностью применять современные методы исследования технологических процессов и природных сред, использовать компьютерные средства в научно-исследовательской работе (ПК-14);
- способностью моделировать энерго- и ресурсосберегающие процессы промышленности (ПК-16).

В результате изучения дисциплины студент бакалавриата должен:

Знать:

− основные типы процессов получения и обработки материалов с использованием технологий сверхкритических флюидов;

− основные типы, конструкции и характеристики технологического оборудования для проведения процессов с использованием технологий сверхкритических флюидов;

− физические основы сверхкритических флюидов, позволяющие предсказывать свойства чистых сверхкритических флюидов, а также смесей на их основе;

− типы, конструкции и особенности вспомогательного технологического оборудования и контрольно-измерительных приборов для систем, работающих под высоким и сверхвысоким давлением;

− методики исследования фазовых равновесий при высоких давлениях в системах различной природы;

− методы и подходы к моделированию процессов и аппаратов сверхкритических технологий.

Уметь:

− выбирать оборудование для проведения процессов с использованием технологий сверхкритических флюидов;

− рассчитывать параметры и режимы работы основного и вспомогательного оборудования сверхкритических технологий;

− проводить исследования фазовых равновесий систем различной природы при высоких давлениях;

− комплектовать установки, работающие при высоких давлениях, запорно-регулирующей арматурой и контрольно-измерительными приборами;

− использовать современные аналитические методы для исследования свойств сверхкритических флюидов;

− выбирать наиболее подходящие методы и инструменты для моделирования процессов и аппаратов сверхкритических технологий.

Владеть:

− основами процессов получения и обработки материалов с использованием технологий сверхкритических флюидов;

− современным инструментарием разработки и создания оборудования сверхкритических технологий;

− основными навыками проектирования производств, использующих технологии сверхкритических флюидов;

− современными знаниями в области сверхкритических флюидов и смесей на их основе.

3. ОБЪЕМ ДИСЦИПЛИНЫ И ВИДЫ УЧЕБНОЙ РАБОТЫ

Виды учебной работы	В зачетных единицах	В академ. часах
Общая трудоемкость дисциплины по учебному плану	**4**	**144**
Контактная работа – аудиторные занятия:	**1,8**	**64**
Лекции (Лек)	0,4	16
Практические занятия (ПЗ)	0,9	32
Лабораторные занятия (ЛЗ)	0,4	16
Самостоятельная работа (СР):	**2,3**	**80**
Самостоятельное изучение разделов дисциплины	2,3	79,6
Контактная самостоятельная работа		0,4
Вид контроля:	**Зачёт с оценкой**	

Виды учебной работы	В зачетных единицах	В астроном. часах
Общая трудоемкость дисциплины по учебному плану	**4**	**108**
Контактная работа – аудиторные занятия:	**1,7**	**48**
Лекции (Лек)	0,4	12
Практические занятия (ПЗ)	0,9	24
Лабораторные занятия (ЛЗ)	0,4	12
Самостоятельная работа (СР):	**2,3**	**60**
Самостоятельное изучение разделов дисциплины	2,3	59,7
Контактная самостоятельная работа		0,3
Вид контроля:	**Зачёт с оценкой**	

4. СОДЕРЖАНИЕ ДИСЦИПЛИНЫ

4.1 Разделы дисциплины и виды занятий

№	Раздел дисциплины	Академ. часов				
		Всего	**Лекции**	**ПЗ**	**ЛР**	**СР**
	Введение	**1**	**1**	**–**	**–**	**–**
1	**Раздел 1. Сверхкритическое состояние вещества**	**15**	**3**	**4**	**–**	**8**
1.1	Фазовые состояния	7,5	1,5	2	**–**	4
1.2	Сверхкритическое состояние вещества	7,5	1,5	2	**–**	4
2	**Раздел 2. Сверхкритические технологии получения монолитных и жидких материалов**	**16**	**2**	**4**	**–**	**10**
2.1	Технологии и физические основы получения монолитных и жидких материалов с использованием сверхкритических флюидов	8	1	2	**–**	5
2.2	Аппаратурное оформление технологий получения монолитных и жидких материалов с использованием сверхкритических флюидов	8	1	2	**–**	5
3	**Раздел 3. Сверхкритические технологии получения дисперсных материалов**	**24**	**2**	**4**	**8**	**10**
3.1	Технологии и физические основы получения дисперсных материалов с использованием сверхкритических флюидов	16	1	2	8	5
3.2	Аппаратурное оформление технологий получения дисперсных материалов с использованием сверхкритических флюидов	8	1	2	**–**	5
4	**Раздел 4. Ёмкостные аппараты высокого давления для сверхкритических технологий**	**16**	**2**	**4**	**–**	**10**
4.1	Основные типы и конструкции ёмкостных аппаратов высокого давления	8	1	2	**–**	5

№	Раздел дисциплины	Академ. часов				
		Всего	**Лекции**	**ПЗ**	**ЛР**	**СР**
4.2	Конструкционные материалы, применяемые для работы при высоких и сверхвысоких давлениях	8	1	2	–	5
5	**Раздел 5. Контрольно-измерительные приборы для процессов, протекающих при высоких и сверхвысоких давлениях**	**11**	**–**	**3**	**–**	**8**
5.1	Методы измерения высоких и сверхвысоких давлений	4	–	1	–	3
5.2	Измерение и регулировка расхода сжатой среды	4	–	1	–	3
5.3	Измерение температуры при высоком давлении	3	–	1	–	2
6	**Раздел 6. Вспомогательное оборудование и детали установок сверхкритических технологий**	**16**	**2**	**4**	**–**	**10**
6.1	Методы создания давления при нормальных и высоких температурах	4,5	0,5	1	–	3
6.2	Нагревание при высоких давлениях	4,5	0,5	1	–	3
6.3	Запорно-регулирующая арматура установок высокого давления	3,5	0,5	1	–	2
6.4	Перемешивание и циркуляция под давлением	3,5	0,5	1	–	2
7	**Раздел 7. Аналитические методы исследования систем при высоких давлениях**	**19**	**2**	**5**	**–**	**12**
7.1	Методики исследований фазовых равновесий при высоких давлениях	4,5	0,5	1	–	3
7.2	Методы отбора проб и методы анализа	4,5	0,5	1	–	3
7.3	Определение сжимаемости газов и жидкостей	3,5	0,5	1	–	2
7.4	Методика измерения поверхностного натяжения на границе жидкость – газ	3,25	0,25	1	–	2
7.5	Оптические, рентгеновские и иные спектральные методы, электрические измерения	3,25	0,25	1	–	2
8	**Раздел 8. Инструменты и методы моделирования процессов и аппаратов сверхкритических технологий**	**26**	**2**	**4**	**8**	**12**
8.1	Особенности моделирования процессов и аппаратов сверхкритических технологий	2,75	0,25	0,5	–	2
8.2	Современные инструменты моделирования	3,25	0,25	1	–	2
8.3	Мультимасштабные подходы к моделированию	2	0,5	0,5	–	1
8.4	Моделирование многофазных систем при высоких давлениях	9,5	0,5	1	4	4

№	Раздел дисциплины	Академ. часов				
		Всего	**Лекции**	**ПЗ**	**ЛР**	**СР**
8.5	Модели турбулентных течений	8,5	0,5	1	4	3
	ИТОГО	**144**	**16**	**32**	**16**	**80**

4.2 Содержание разделов дисциплины

Введение. Краткий исторический очерк развития сверхкритических технологий и методов исследований систем при высоких и сверхвысоких давлениях. Современные области применения сверхкритических технологий. Цели и задачи дисциплины. Основные понятия и определения.

Раздел 1. Сверхкритическое состояние вещества. Что такое сверхкритическое состояние вещества. Фазовые диаграммы. Критическая точка. Свойства сверхкритических флюидов. Вещества, применяемые в качестве сверхкритических растворителей. Уравнения состояния вещества.

Раздел 2. Сверхкритические технологии получения монолитных и жидких материалов. Классификация технологий получения монолитных и жидких материалов. Основные конструкции технологических аппаратов и типовые технологические схемы. Режимы работы оборудования. Физические основы сверхкритических процессов получения монолитных и жидких материалов.

Раздел 3. Сверхкритические технологии получения дисперсных материалов. Классификация технологий получения дисперсных материалов. Основные конструкции технологических аппаратов и типовые технологические схемы. Режимы работы оборудования. Физические основы сверхкритических процессов получения дисперсных материалов.

Раздел 4. Ёмкостные аппараты высокого давления для сверхкритических технологий. Основные типы и конструкции ёмкостных аппаратов высокого давления. Конструкционные материалы, применяемые для работы при высоких и сверхвысоких давлениях.

Раздел 5. Контрольно-измерительные приборы для процессов, протекающих при высоких и сверхвысоких давлениях. Методы измерения высоких и сверхвысоких давлений. Измерение и регулировка расхода сжатой среды. Измерение температуры при высоком давлении.

Раздел 6. Вспомогательное оборудование и детали установок сверхкритических технологий. Методы создания давления при нормальных и высоких температурах. Сжатие газов. Сжатие жидкостей и твёрдых тел. Создание высоких давлений с одновременным приложением силы сдвига. Нагревание при высоких давлениях. Сжатие при низких температурах. Запорно-регулирующая арматура установок высокого давления. Затворы лабораторных аппаратов. Перемешивание и циркуляция под давлением. Общее оборудование лабораторий сверхкритических технологий.

Раздел 7. Аналитические методы исследования систем при высоких давлениях. Методики исследований фазовых равновесий при высоких давлениях: система жидкость – газ, система твёрдое тело – жидкость, система газ – газ, система твёрдое тело – газ. Методы отбора проб и методы анализа. Определение сжимаемости газов и жидкостей. Методика измерения поверхностного натяжения на границе жидкость – газ. Оптические, рентгеновские и иные спектральные методы, электрические измерения.

Раздел 8. Инструменты и методы моделирования процессов и аппаратов сверхкритических технологий. Особенности моделирования процессов и аппаратов сверхкритических технологий. Современные инструменты моделирования. Мультимасштабные подходы к моделированию. Моделирование многофазных систем при высоких давлениях. Модели турбулентных течений.

5. СООТВЕТСТВИЕ СОДЕРЖАНИЯ ТРЕБОВАНИЯМ К РЕЗУЛЬТАТАМ ОСВОЕНИЯ ДИСЦИПЛИНЫ

№	В результате освоения дисциплины студент должен:	Раздел 1	Раздел 2	Раздел 3	Раздел 4	Раздел 5	Раздел 6	Раздел 7	Раздел 8
	Знать:								
1	основные типы процессов получения и обработки материалов с использованием технологий сверхкритических флюидов		+	+					
2	основные типы, конструкции и характеристики технологического оборудования для проведения процессов с использованием технологий сверхкритических флюидов		+	+	+				
3	физические основы сверхкритических флюидов, позволяющие предсказывать свойства чистых сверхкритических флюидов, а также смесей на их основе	+	+	+					
4	типы, конструкции и особенности вспомогательного технологического оборудования и контрольно-измерительных приборов для систем, работающих под высоким и сверхвысоким давлением					+	+		
5	методики исследования фазовых равновесий при высоких давлениях в системах различной природы							+	
6	методы и подходы к моделированию процессов и аппаратов сверхкритических технологий								+
	Уметь:								
7	выбирать оборудование для проведения процессов с использованием технологий сверхкритических флюидов	+	+	+	+				
8	рассчитывать параметры и режимы работы основного и вспомогательного оборудования сверхкритических технологий		+	+	+		+		
9	проводить исследования фазовых равновесий систем различной природы при высоких давлениях	+				+		+	
10	комплектовать установки, работающие при высоких давлениях, запорно-регулирующей арматурой и контрольно-измерительными приборами					+			
11	использовать современные							+	

№	В результате освоения дисциплины студент должен:	Раздел 1	Раздел 2	Раздел 3	Раздел 4	Раздел 5	Раздел 6	Раздел 7	Раздел 8
	аналитические методы для исследования свойств сверхкритических флюидов								
12	выбирать наиболее подходящие методы и инструменты для моделирования процессов и аппаратов сверхкритических технологий								+
	Владеть:								
13	основами процессов получения и обработки материалов с использованием технологий сверхкритических флюидов	+	+	+					
14	современным инструментарием разработки и создания оборудования сверхкритических технологий				+				+
15	основными навыками проектирования производств, использующих технологии сверхкритических флюидов		+	+	+	+	+		
16	современными знаниями в области сверхкритических флюидов и смесей на их основе	+						+	
В результате освоения дисциплины студент должен приобрести следующие ***профессиональные компетенции:***									
17	ПК-2 Способность участвовать в совершенствовании технологических процессов с позиций энерго- и ресурсосбережения, минимизации воздействия на окружающую среду		+	+	+	+	+		
18	ПК-14 Готовность к использованию методов математического моделирования материалов и технологических процессов, к теоретическому анализу и экспериментальной проверке теоретических гипотез	+	+	+	+				+
19	ПК-16 Способностью моделировать энерго- и ресурсосберегающие процессы промышленности	+				+		+	

6. ПРАКТИЧЕСКИЕ И ЛАБОРАТОРНЫЕ ЗАНЯТИЯ

6.1 Практические занятия

Примерные темы практических занятий по дисциплине.

Предусмотрены практические занятия обучающегося в бакалавриате в объеме 32 акад. ч.

№	№ раздела дисциплины	Темы практических занятий	Часы
43	1.1	Решение задач обработки фазовых диаграмм веществ	2
	1.2	Расчёт свойств чистых веществ и их смесей с использованием уравнений состояния и правил смешения	2
44	2.1	Расчёт материального и теплового баланса процесса получения монолитных и жидких материалов с использованием сверхкритических флюидов	2
	2.2	Создание технологических схем процесса получения монолитных и жидких материалов с использованием сверхкритических флюидов	2
45	3.1	Расчёт материального и теплового баланса процесса получения дисперсных материалов с использованием сверхкритических флюидов	2
	3.2	Создание технологических схем процесса получения дисперсных материалов с использованием сверхкритических флюидов	2
46	4.1	Расчёт толщины обечайки аппарата высокого давления	2
	4.2	Расчёт предельных напряжений конструкционных материалов	2
47	5.1	Подбор средств измерения давления	1
	5.2	Подбор средств измерения расхода	1
	5.3	Подбор средств измерения температуры	1
48	6.1	Расчёт насоса высокого давления	1
	6.2	Расчёт давления в аппарате, создаваемого при нагреве жидких и газообразных сред	1
	6.3	Расчёт проходного сечения игольчатого клапана	1
	6.4	Расчёт производительности циркуляционного насоса	1
49	7.1	Построение процессных кривых на диаграммах фазового состояния	1
	7.2	Расчёт конструкции пробоотборного штуцера	1
	7.3	Расчёт коэффициентов сжимаемости газов и жидкостей	1
	7.4	Расчёт коэффициента поверхностного натяжения по экспериментальным данным	1
	7.5	Обработка результатов спектрального анализа	1
50	8.1	Построение CAD-модели аппарата	0,5
	8.2	Построение расчётной сетки	1
	8.3	Расчёт течения сверхкритического флюида	0,5
	8.4	Построение модели многофазных систем в сверхкритическом состоянии	1
	8.5	Расчёт турбулентного течения сверхкритического флюида	1

6.2 Лабораторные занятия

Лабораторный практикум по дисциплине ***«Сверхкритические технологии»*** выполняется в соответствии с Учебным планом в 8 семестре и занимает 16 акад. ч.

Лабораторные работы охватывают 2 раздела дисциплины. В практикум входят 4 работы, примерно по 4 акад. ч. на каждую работу. Выполнение лабораторного практикума способствует закреплению материала, изучаемого в дисциплине ***«Сверхкритические технологии»***, а также способствует приобретению практических навыков проведения технологических процессов с использованием сверхкритических флюидов и составления математических моделей технологических процессов и аппаратов.

Максимальное количество баллов за выполнение лабораторного практикума составляет 40 баллов (максимально 10 баллов за каждую работу). Количество работ и баллов за каждую работу может быть изменено в зависимости от их трудоемкости.

Примеры лабораторных работ и разделы, которые они охватывают

№	№ раздела дисциплины	Наименование лабораторных работ	Часы
1	3	Лабораторная работа №1. Исследование фазового состояния многокомпонентной системы при переходе в сверхкритическое состояние	4
2	3	Лабораторная работа №2. Получение порошков на основе субмикронных частиц с использованием технологии быстрого расширения сверхкритических флюидов	4
3	8	Лабораторная работа №3. Моделирование процесса растворения веществ в сверхкритическом флюиде в аппарате проточного типа	4
4	8	Лабораторная работа №4. Моделирование турбулентных режима истечения сверхкритического флюида из сопла форсунки	4

7. САМОСТОЯТЕЛЬНАЯ РАБОТА

Рабочей программой дисциплины ***«Сверхкритические технологии»*** предусмотрена самостоятельная работа студента в объёме 80 акад. ч. Самостоятельная работа проводится с целью углубления знаний по дисциплине и предусматривает:

- регулярную проработку пройденного на лекциях и практических занятиях учебного материала;
- подготовку к контрольным работам по материалу лекционного курса;
- участие в семинарах РХТУ им. Д.И. Менделеева по тематике дисциплины;
- ознакомление и проработку рекомендованной литературы;
- подготовку к сдаче зачета с оценкой и лабораторного практикума по курсу.

Планирование времени на самостоятельную работу, необходимого на изучение дисциплины, студентам лучше всего осуществлять на весь период изучения, предусматривая при этом регулярное повторение пройденного материала. Материал, законспектированный на лекциях, необходимо регулярно дополнять сведениями из литературных источников, представленных в рабочей программе. При работе с указанными источниками рекомендуется составлять краткий конспект материала, с обязательным фиксированием библиографических данных источника.

8. ПРИМЕРЫ ОЦЕНОЧНЫХ СРЕДСТВ ДЛЯ КОНТРОЛЯ ОСВОЕНИЯ ДИСЦИПЛИНЫ

(РАЗДЕЛ ВЫПОЛНЕН В АВТОРСКОЙ РЕДАКЦИИ)

8.1 Примерная тематика реферативно-аналитической работы

Реферативно-аналитическая работа по дисциплине «***Сверхкритические технологии***» не предусмотрена.

8.2 Примеры контрольных вопросов для текущего контроля освоения дисциплины

Для текущего контроля предусмотрено 2 контрольные работы (по одной контрольной работе по разделам 4 и 8). Максимальная оценка за контрольные работы 1 и 2 (8 семестр) составляет по 10 баллов за каждую. 40 баллов отводятся на лабораторные работы.

Раздел 4. Примеры вопросов к контрольной работе № 1. Максимальная оценка – 10 баллов. Контрольная работа содержит 2 вопроса, по 5 баллов за вопрос.

Вариант 1

Задание 1. Химия сверхкритических жидкостей. Диаграмма состояния однокомпонентной системы. Критическое состояние и его особенности. Для бутанола Р(кр.) = 35,7 атм., а t(кр)=152,8 °С. Оцените критический объем бутанола.

Задание 2. Составить тепловой баланс аппарата высокого давления проточного типа, используемого для получения субмикронных частиц. Внешний диаметр аппарата ¾”, толщина стенки аппарата 0,08”, высота аппарата 500 мм. Диоксид углерода подаётся со скоростью 100 нл/ч.

Вариант 2

Задание 1. Перечислить основные стадии процесса сверхкритической экстракции. Дать классификацию аппаратов, применяемых для экстракции.

Задание 2. Рассчитать удельную теплоёмкость и коэффициент теплопроводности сверхкритической смеси «диоксид углерода – этанол», находящихся при температуре 53°С и давлении 107 атм. Рассчитать коэффициенты диффузии компонентов смеси при указанных условиях.

Раздел 8. Примеры вопросов к контрольной работе № 2. Максимальная оценка – 10 баллов. Контрольная работа содержит 2 вопроса, по 5 баллов за вопрос.

Вариант 1

Задание 1. Спектральные методы анализа состава многокомпонентных систем в сверхкритическом состоянии, применяемые в производственных процессах. Дать классификацию, указать области применение. Привести схемы аппаратурного оформления.

Задание 2. Привести основные уравнения модификаций модели турбулентности k-ε. Указать особенности модификаций и их отличия.

Вариант 2

Задание 1. Методы расчёта коэффициентов диффузии для многокомпонентных систем в сверхкритическом состоянии.

Задание 2. На примере фазовой диаграммы системы «сверхкритический CO_2 – изопропанол» построить график проведения процесса сверхкритической сушки.

8.3 Вопросы для итогового контроля освоения дисциплины (зачёт с оценкой)

Максимальное количество баллов за зачёт с оценкой – 40 баллов. Билет для зачёта с оценкой содержит 3 вопроса.

1 вопрос – 10 баллов, вопрос 2 – 15 баллов, вопрос 3 – 15 баллов.

8.3.1 Примеры контрольных вопросов для итогового контроля освоения дисциплины (8 семестр – зачёт с оценкой)

Максимальное количество баллов за зачёт с оценкой – 40 баллов.

1. Фазовые диаграммы сверхкритического процесса сушки (для двух разных растворителей в золе).
2. Аппарат для проведения процесса сверхкритической сушки. Схема. Описание процесса сверхкритической сушки.
3. Объяснить процесс сверхкритической адсорбции. Схема движения потоков в реакторе.
4. Стадии процесса сверхкритической экстракции. Привести эскиз аппарата для процесса сверхкритической экстракции.
5. Привести эскиз аппарата для процесса сверхкритической сушки.
6. Привести эскиз аппарата для процесса сверхкритической адсорбции.
7. Привести эскиз аппарата для процесса сверхкритической экстракции.
8. Схема движения потоков в реакторе.
9. Основные уравнения для описания состояния системы под давлением. Сверхкритический флюид.
10. Сверхкритические процессы RESS, SAS.
11. Основные параметры ведения процесса сверхкритической сушки.
12. Основные стадии процесса сверхкритической адсорбции. Использование аэрогелей для доставки лекарственных средств.
13. Фазовая диаграмма диоксида углерода. Физический смысл линий на фазовой диаграмме. Критическое давление, критическая температура.
14. Основные этапы сверхкритической сушки. Механизмы массопереноса на каждом из этапов.
15. Физический смысл линий на фазовой диаграмме. Критическое давление, критическая температура.
16. Влияние температуры и давления на первый этап сверхкритической сушки.
17. Влияние температуры и давления на второй этап сверхкритической сушки.
18. Влияние расхода сушильного агента (сверхкритического диоксида углерода) на второй этап сверхкритической сушки.
19. Зависимость сверхкритической сушки от температуры и давления.
20. Вещества, используемые в качестве сверхкритических флюидов. Их характеристики.
21. Основные этапы сверхкритической адсорбции.
22. Параметры (температура, давление) проведения процесса сверхкритической адсорбции.
23. Сверхкритические флюиды и их характеристики.
24. Влияние параметров процесса на растворимость веществ.
25. Способ организации процесса сверхкритической адсорбции (периодический, непрерывный).
26. Массообменные процессы, протекающие при сверхкритической адсорбции.
27. Зависимость сверхкритической адсорбции от температуры и давления.
28. Основные этапы сверхкритической экстракции.
29. Механизмы массопереноса сверхкритической экстракции.
30. Методы интенсификации процесса сверхкритической экстракции.

31. Параметры (температура, давление) проведения процесса сверхкритической экстракции.

32. Зависимость сверхкритической экстракции от температуры и давления.

33. Равновесные фазовые диаграммы для двухкомпонентной системы «диоксид углерода–этиловый спирт» при различных температурах.

34. Равновесные фазовые диаграммы для двухкомпонентной системы «диоксид углерода–этиловый спирт» при различных температурах. Анализ фазовых диаграмм. Ведение процесса сверхкритической сушки.

35. Уравнение Ван-дер-Ваальса. Запись уравнения. Физический смысл переменных входящих в уравнение.

36. Уравнение Пенга-Робинсона. Запись уравнения. Физический смысл переменных входящих в уравнение.

37. Физический смысл переменных входящих в уравнение Ван-дер-Ваальса.

38. Физический смысл переменных входящих в уравнение Пенга-Робинсона.

39. Сравнение конвективной сушки и сверхкритической сушки. Основные преимущества сверхкритической сушки.

40. Способы проведения сверхкритической сушки. Достоинства и недостатки каждого из способов.

41. Основные преимущества сверхкритической сушки.

42. Низкотемпературная сверхкритическая сушка.

43. Достоинства и недостатки способов проведения сверхкритической сушки.

44. Влияния расхода сверхкритического растворителя на этапы сушки.

45. Высокотемпературная сверхкритическая сушка.

46. Способ организации процесса сверхкритической сушки (периодический, непрерывный).

47. Периодический способ организации процесса сверхкритической сушки.

48. Непрерывный способ организации процесса сверхкритической сушки.

49. Аппаратурное оформление сверхкритической сушки. Основные узлы.

50. Контрольно-измерительные приборы и автоматика (КИПиА) в технологической схеме сверхкритической сушки.

51. Какие контрольно-измерительные приборы и автоматику (КИПиА) можно использовать в технологической схеме сверхкритической сушки.

52. Достоинства и недостатки различных способов проведения сверхкритической сушки.

53. Понятие сверхкритической адсорбции.

54. Применение технологии сверхкритической адсорбции.

55. Требования, предъявляемые к адсорбенту (пористому материалу) и к адсорбтиву при проведении сверхкритической адсорбции.

56. Преимущества использования сверхкритических флюидов для внедрения веществ в пористые материалы.

57. Преимущества использования сверхкритической адсорбции для создания композиций аэрогель-АФИ.

58. Аппаратурное оформление сверхкритической адсорбции. Основные узлы.

59. КИПиА в технологической схеме сверхкритической адсорбции.

60. Понятие сверхкритической экстракции.

61. Использование сорастворителей в сверхкритической экстракции.

62. Области применения сверхкритической экстракции.

63. Преимущества сверхкритической экстракции над классической экстракцией.

64. Основные отличия процесса сверхкритической сушки и сверхкритической экстракции.

65. Способы организации процесса сверхкритической экстракции.

66. Способ организации процесса сверхкритической экстракции при высоком содержании экстрагируемого вещества (проточный).

67. Способ организации процесса сверхкритической экстракции при низком содержании экстрагируемого вещества.

68. Способ организации процесса сверхкритической экстракции при высоком и низком содержании экстрагируемого вещества.

69. Аппаратурное оформление сверхкритической экстракции. Основные узлы.

70. Основные отличия аппаратурного оформления сверхкритической сушки и сверхкритической экстракции.

71. КИПиА технологической схемы сверхкритической экстракции.

72. Процессы микронизации в которых сверхкритический флюид выступает в качестве растворителя. Области применения.

73. Процесс быстрого расширения сверхкритического раствора (RESS).

74. Параметры (температура, давление) проведения процесса RESS.

75. Процессы быстрого расширения сверхкритического раствора в жидкий растворитель (RESOLV) и быстрого расширения сверхкритического раствора в воду (RESAS).

76. Параметры (температура, давление) проведения процессов RESAS и RESOLV.

77. Основные отличия процессов RESS и RESOLV.

78. Основные отличия процессов RESS и RESAS.

79. Преимущества RESOLV и RESAS надRESS.

80. Преимущества RESS над RESAS и RESOLV.

81. Недостатки RESAS и RESOLV на примере RESS.

82. Аппаратурное оформление процесса RESS. Основные узлы.

83. Аппаратурное оформление процессов RESAS и RESOLV. Основные узлы.

84. Отличия аппаратурного оформления процессов RESAS и RESOLV от RESS.

85. Процессы RESS и RESAS и их основные отличия.

86. Процессы микронизации в которых сверхкритический флюид выступает в качестве антирастворителя. Области применения.

87. Процесс осаждения в сверхкритическом антирастворителе (SAS).

88. Параметры (температура, давление) проведения процесса SAS.

89. Процесс осаждение в газофазном антирастворителе (GAS).

90. Параметры (температура, давление) проведения процесса GAS.

91. Получение частиц из газонасыщенного раствора методом PGSS.

92. Применение метода PGSS. Параметры (температура, давление) проведения процесса PGSS.

93. Параметры (температура, давление) проведения процесса PGSS.

94. Этапы моделирования сверхкритических процессов.

95. Построение геометрии виртуального аппарата.

96. Генерация и адаптация расчётной сетки.

97. Основные уравнения, использующиеся при расчётах сверхкритических процессов.

98. Уравнение сохранения энергии для процессов, протекающих в среде сверхкритического флюида.

99. Уравнение сохранения массы для процессов, протекающих в среде сверхкритического флюида.

100. Уравнение сохранения импульса

Полный перечень оценочных средств приведён в виде отдельного документа, являющегося неотъемлемой частью основной образовательной программы.

8.4 Структура и примеры билетов для зачёта с оценкой

Зачёт с оценкой по дисциплине проводится в 8 семестре и включает контрольные задания по всем разделам рабочей программы дисциплины. Билет для зачёта с оценкой состоит из 3 вопросов, относящихся к указанным разделам. Ответы на вопросы зачёта с оценкой оцениваются из максимальной оценки 40 баллов следующим образом: максимальное количество баллов за первый вопрос – 10 баллов, второй – 15 баллов, третий вопрос – 15 баллов.

Пример билета для зачёта с оценкой:

«Утверждаю»
Зав. кафедрой КХТП
(Должность, наименование кафедры)

_____ М.Б. Глебов
(Подпись) (И. О. Фамилия)

«__» _____ 20__г.

Министерство науки и высшего образования РФ
Российский химико-технологический университет имени Д.И. Менделеева
Кафедра кибернетики химико-технологических процессов
18.03.02 Энерго- и ресурсосберегающие процессы в химической технологии, нефтехимии и биотехнологии
Профиль – «Основные процессы химических производств и химическая кибернетика»
Сверхкритические технологии

Билет № 1

1. Основные этапы сверхкритической адсорбции.
2. Уравнение Ван-дер-Ваальса. Запись уравнения. Физический смысл переменных входящих в уравнение.
3. Процесс осаждения в сверхкритическом антирастворителе (SAS).

9. УЧЕБНО-МЕТОДИЧЕСКОЕ ОБЕСПЕЧЕНИЕ ДИСЦИПЛИНЫ

9.1 Рекомендуемая литература

А. Основная литература

1. Меньшутина Н.В., Смирнова И.В., Гуриков П.А. Аэрогели – новые наноструктурированные материалы: получение, свойства и биомедицинское применение: учебное пособие. –М.: РХТУ им. Менделеева, 2012. – 59 с.

Б. Дополнительная литература

1. Фишер М. Природа критического состояния. Москва. «Мир». − 1968. − 354 с.
2. Кафаров В.В. Методы кибернетики в химии и химической технологии. М.: Химия. − 1985. – 448 с.
3. Стенли Г. Фазовые переходы и критические явления. Москва. «Мир». − 1973. − 424 с.
4. Ма Ш. Современная теория критических явлений. Москва. «Мир». − 1978. − 304 с.
5. Жузе Т.П. Сжатые газы как растворители. Москва. «Наука». − 1974. − 111 с.
6. Жузе Т.П. Роль сжатых газов как растворителей. Москва. «Недра». − 1981. − 165 с.
7. Циклис Д.С. Техника физико-химических исследований при высоких и сверхвысоких давлениях. М.: Химия. − 1976.

9.2 Рекомендуемые источники научно-технической информации

- Раздаточный иллюстративный материал к лекциям.
- Презентации к лекциям.

– Методические рекомендации по выполнению лабораторных работ.

Научно-технические журналы:

– Журнал «Сверхкритические Флюиды: Теория и Практика», ISSN – 1992-8130;
– Журнал «The Journal of Supercritical Fluids», ISSN – 0896-8446;
– Журнал «Физика и техника высоких давлений», ISSN – 0868-5924;
– Журнал «High Pressure Phase Behaviour of Multicomponent Fluid Mixtures», ISBN – 978-0-444-88627-9;
– Журнал «High Pressure Liquids and Solutions», ISBN – 978-0-444-81946-8;
– Журнал «Computer Aided Chemical Engineering», ISSN – 1570-7946;
– Журнал «Computers and Chemical Engineering» ISSN – 0098-1354;
– Журнал «Drying Technology», ISSN – 1532-2300;

Ресурсы информационно-телекоммуникационной сети Интернет:

– Ресурсы ELSEVIER: www.sciencedirect.com.

9.3 Средства обеспечения освоения дисциплины

Для реализации рабочей программы подготовлены следующие средства обеспечения освоения дисциплины:

– компьютерные презентации интерактивных лекций;
– конспекты лекций в формате *.pdf;
– банк вариантов контрольных работ – 50;
– банк вариантов лабораторных работ – 50;
– банк билетов для итогового контроля освоения дисциплины (зачёт с оценкой) – 100;
– предустановленное лицензионное программное обеспечение в компьютерном классе (Windows, Microsoft Office).

При использовании электронного обучения и дистанционных образовательных технологий занятия полностью или частично проводятся в режиме онлайн. При этом первый пункт списка дополняется или заменяется на:

– доступ к групповым чатам (ЕИОС), к вебинарам (webinar.ru, zoom.us), онлайн-конференции в Skype, электронная почта.

Для освоения дисциплины используются следующие нормативные и нормативно-методические документы:

26. Федеральный закон Российской Федерации от 29.12.2012 № 273-ФЗ «Об образовании в Российской Федерации» [Электронный ресурс] – Режим доступа: http://pravo.gov.ru/proxy/ips/?docbody=&nd=102162745&intelsearch=273-%D4%C7/ (дата обращения: 08.01.2020).

27. Федеральные государственные образовательные стандарты высшего образования // Координационный совет учебно-методических объединений и научно-методических советов высшей школы. Портал Федеральных образовательных стандартов высшего образования [Электронный ресурс] – Режим доступа: http://fgosvo.ru/fgosvo/152/150/25/ (дата обращения: 08.01.2020).

28. Приказ Министерства образования и науки РФ от 23.08.2017 № 816 «Об утверждении Порядка применения организациями, осуществляющими образовательную деятельность, электронного обучения, дистанционных образовательных технологий при реализации образовательных программ» [Электронный ресурс]. Режим доступа: http://pravo.gov.ru/proxy/ips/?docbody=&nd=102447332&intelsearch=816+%EF%F0%E8%EA%E0%E7 (дата обращения: 08.01.2020).

При освоении дисциплины студенты должны использовать информационные и информационно-образовательные ресурсы следующих порталов и сайтов:

1. Система федеральных образовательных порталов. Система открытого образования. Консалтинговый центр ИОС ОО РФ [Электронный ресурс] – Режим доступа: http://www.openedu.ru/ (дата обращения: 08.01.2020).
2. Информационная система «Единое окно доступа к образовательным ресурсам» [Электронный ресурс] – Режим доступа: http://window.edu.ru/ (дата обращения: 08.01.2020).
3. ФЭПО: соответствие требованиям ФГОС [Электронный ресурс] – Режим доступа: http://fepo.i-exam.ru/ (дата обращения: 08.01.2020).

10. МЕТОДИЧЕСКИЕ УКАЗАНИЯ ДЛЯ ОБУЧАЮЩИХСЯ

10.1 Для студентов, обучающихся без использования дистанционных образовательных технологий

Методические рекомендации по организации учебной работы обучающегося в бакалавриате направлены на повышение ритмичности и эффективности его аудиторной и самостоятельной работы по дисциплине.

Дисциплина ***«Сверхкритические технологии»*** включает 8 разделов, каждый из которых имеет определенную логическую завершенность. При изучении материала каждого раздела рекомендуется регулярное повторение законспектированного лекционного материала, а также дополнение его сведениями из литературных источников, представленных в рабочей программе. При работе с указанными источниками рекомендуется составлять краткий конспект с обязательным фиксированием библиографических данных источника. Изучение материала разделов 3, 4 и 8 заканчивается контролем его освоения в форме контрольной работы или лабораторной работы. Результаты выполнения контрольных и лабораторных работ оцениваются в соответствии с принятой в университете рейтинговой системой оценки знаний. Контроль освоения теоретических вопросов выносится на зачёт с оценкой.

Рабочая программа дисциплины ***«Сверхкритические технологии»*** предусматривает проведение лабораторных работ в объеме 16 акад. ч. Работы выполняются в часы, выделенные учебным планом в семестре. Лабораторные работы выполняются по мере изучения материала раздела, решения практических задач на занятиях и контрольных работ по разделам, входящих в курс ***«Сверхкритические технологии»***. Лабораторные работы охватывают 2 раздела (разделы 3 и 8). На выполнение каждой работы отводится примерно 4 часа и определяется ее трудоемкостью.

Целью выполнения лабораторных работ является закрепление полученных знаний по дисциплине, расширение эрудиции и кругозора студента бакалавриата в области сверхкритических технологий и специализированного программного обеспечения для решения задач моделирования технологических процессов и аппаратов, развитие творческого потенциала и самостоятельного мышления студента. В задачи подготовки к выполнению лабораторных работ входит приобретение навыков работы с информационными ресурсами, получение опыта проведения работ, обработки, анализа полученных результатов, формулирования выводов по выполненной работе, знакомство с правилами оформления лабораторных работ.

При подготовке к выполнению лабораторных работ студент должен руководствоваться следующими основными принципами:

– сочетание в работе, с одной стороны, изученных в курсе «***Сверхкритические технологии***» теоретических положений и сведений, с другой, – результатов новейших разработок в предметной области;

– творческий аналитический подход к полученным в лабораторной работе результатам, исключающий их простое перечисление и изложение.

Работа над подготовкой к лабораторной работе ориентирована в первую очередь на самостоятельную работу обучающегося с информационными ресурсами: конспектом лекций и раздаточным материалом, научно-технической и справочной литературой, ресурсами Интернета, базами данных. Доступ к указанным ресурсам обеспечивается фондами научно-технической библиотеки вуза и городских научно-технических библиотек, электронными библиотеками и поисковыми системами Интернета, материалами тематических выставок и научно-технических конференций.

При оформлении лабораторных работ следует ориентироваться на требования, приведенные в ГОСТах.

Содержание и оформление лабораторных работ оценивается в соответствии с принятой в университете рейтинговой системой оценки знаний. Максимальная оценка за выполнение всех работ лабораторного практикума составляет 40 баллов.

Совокупная оценка текущей работы студента бакалавриата в семестре складывается из оценок за выполнение контрольных работ (максимальная оценка 20 баллов) и лабораторного практикума (максимальная оценка 40 баллов). Максимальная оценка текущей работы в каждом семестре составляет 60 баллов.

В соответствии с учебным планом изучение материала происходит в 8 семестре и заканчивается контролем его освоения в форме 2 контрольных работ (максимальная оценка 10 баллов за каждую контрольную работу) и зачёта с оценкой (максимальная оценка – 40 баллов). Максимальная оценка за зачёт с оценкой составляет 40 баллов.

10.2 Для студентов, обучающихся с использованием дистанционных образовательных технологий

При использовании электронного обучения и дистанционных образовательных технологий занятия полностью или частично проводятся в режиме онлайн. Объем дисциплины и распределение нагрузки по видам работ соответствует п. 4.1. Распределение баллов соответствует п. 10.1 либо может быть изменено в соответствии с решением кафедры, в случае перехода на ЭО и ДОТ в процессе обучения. Решение кафедры об используемых технологиях и системе оценивания достижений обучающихся принимается с учетом мнения ведущего преподавателя и доводится до обучающихся.

11. МЕТОДИЧЕСКИЕ УКАЗАНИЯ ДЛЯ ПРЕПОДАВАТЕЛЕЙ

11.1 Для преподавателей, реализующих образовательные программы без использования дистанционных образовательных технологий

Дисциплина ***«Сверхкритические технологии»*** изучается в 8 семестре бакалавриата.

При подготовке и проведении занятий преподаватель должен ориентироваться на то, что студенты, обучающиеся в бакалавриате, имеют общую подготовку по общенаучным, общеинженерным дисциплинам и основным профессиональным дисциплинам профиля, в объеме, предусмотренном учебным планом бакалавриата, а также опыт восприятия и конспектирования изучаемого материала. В связи с этим материал курса должен опираться на полученные знания и быть ориентирован на расширение и углубление в соответствии с современными теоретическими представлениями и технологическими новациями. Обучение студентов организовано в виде лекций, практических и лабораторных занятий, с обсуждением и анализом результатов, что способствует приобретению студентами навыков и умений обосновывать круг рассматриваемых вопросов, формулировать главные положения, определения и практические выводы. На занятиях должна прослеживаться взаимосвязь рассматриваемых вопросов с ранее изученным материалом.

Основной задачей преподавателя, ведущего занятия по дисциплине «***Сверхкритические технологии***», является формирование у студентов компетенций в

области теоретических основ сверхкритических технологий, их аппаратурного оформления, а также математического моделирования данных процессов. Преподаватель должен акцентировать внимание студентов на основных способах использования сверхкритических флюидов для получения твёрдых, жидких и дисперсных материалов, особенностях основного и вспомогательного технологического оборудования, контрольно-измерительных и аналитических инструментов. При выборе материала для занятий желательно обращаться к опыту ведущих зарубежных и отечественных научно-исследовательских центров, научно-производственных фирм и предприятий, использовать их научные, информационные и рекламные материалы и проводить их сравнительный анализ.

В вводной лекции курса следует остановиться на кратком историческом очерке развития отечественных и зарубежных технологий, использующих сверхкритические флюиды, в химической и смежной отраслях промышленности: их особенностях и областях применения, целях и задачах курса, основных понятиях и определений, современных тенденциях развития данных технологий в России и за рубежом.

В разделе 1 «Сверхкритическое состояние вещества» необходимо рассмотреть физические основы сверхкритического состояния вещества, фазовые диаграммы, дать понятие критической точки. Особое внимание должно быть уделено свойствам сверхкритических флюидов и веществам, применяемым в качестве сверхкритических растворителей, рассмотрены уравнения состояния вещества.

В разделе 2 «Сверхкритические технологии получения монолитных и жидких материалов» преподаватель должен дать классификацию технологий получения монолитных и жидких материалов, основные конструкции технологических аппаратов и типовые технологические схемы, режимы работы оборудования, физические основы сверхкритических процессов получения монолитных и жидких материалов.

В разделе 3 «Сверхкритические технологии получения дисперсных материалов» преподаватель должен дать классификации технологий получения дисперсных материалов, основные конструкции технологических аппаратов и типовые технологические схемы, режимы работы оборудования, физические основы сверхкритических процессов получения дисперсных материалов.

В разделе 4 «Ёмкостные аппараты высокого давления для сверхкритических технологий» рекомендуется при обучении уделить наибольшее внимание основным типам и конструкциям ёмкостных аппаратов высокого давления, а также конструкционным материалам, применяемым для работы при высоких и сверхвысоких давлениях.

В разделе 5 «Контрольно-измерительные приборы для процессов, протекающих при высоких и сверхвысоких давлениях» преподаватель должен предоставить студентам информацию об основных методах измерения высоких и сверхвысоких давлений, измерения и регулировки расхода сжатой среды, измерения температуры при высоком давлении.

В разделе 6 «Вспомогательное оборудование и детали установок сверхкритических технологий» рассказывается о вспомогательном оборудовании, необходимом для реализации сверхкритических технологий. В частности, приводятся методы создания давления при нормальных и высоких температурах, информация о сжатии газов, жидкостей и твёрдых тел, о создании высоких давлений с одновременным приложением силы сдвига, нагревании при высоких давлениях, сжатии при низких температурах, о запорно-регулирующей арматуре установок высокого давления, перемешивании и циркуляции под давлением.

В разделе 7 «Аналитические методы исследования систем при высоких давлениях» преподавателю следует сделать упор на методах качественного и количественного анализа с указанием специфики их использования для систем, находящихся в сверхкритическом состоянии.

В разделе 8 «Инструменты и методы моделирования процессов и аппаратов сверхкритических технологий» преподаватель должен обучить студента основным методам моделирования систем в сверхкритическом состоянии.

При проведении занятий преподаватель может рекомендовать студентам проработку дополнительной литературы по тематике занятия, организуя ее обсуждение на практических занятиях, формирует у студентов навык к самостоятельной работе с разнообразными литературными источниками.

При проведении лабораторного практикума преподавателю основное внимание следует уделять формированию у студентов умения активно использовать полученные знания по дисциплине «***Сверхкритические технологии***» при подготовке, проведении и защите лабораторных работ. Следует обращать внимание на необходимость точного выполнения требований к расчетам и обработке результатов для получения достоверных величин определяемых параметров.

11.2 Для преподавателей, реализующих образовательные программы с использованием дистанционных образовательных технологий

При использовании электронного обучения и дистанционных образовательных технологий занятия полностью или частично проводятся в режиме онлайн. Объем дисциплины и распределение нагрузки по видам работ соответствует п. 4.1. Распределение баллов соответствует п. 10.1 либо может быть изменено в соответствии с решением кафедры, в случае перехода на ЭО и ДОТ в процессе обучения. Решение кафедры об используемых технологиях и системе оценивания достижений обучающихся принимается с учетом мнения ведущего преподавателя и доводится до обучающихся.

Реализация ЭО и ДОТ предполагает использование следующих видов и учебной деятельности: онлайн консультации, практические занятия, видео-лекции; лабораторные работы, проводимые полностью или частично с применением ЭО и ДОТ; текущий контроль в режиме тестирования; самостоятельная работа и т.д.

При реализации РПД в зависимости от конкретной ситуации ЭО и ДОТ могут быть применены в следующем виде:

– смешанные формы обучения, сочетающие в себе аудиторные занятия (при возможности перевода части контактных часов работы обучающихся с преподавателем в электронную информационно-образовательную среду без потери содержания учебной дисциплины) и ЭОР (часть учебного материала (например, лекции) может быть заменена ЭОР);

– учебные курсы, интегрированные в LMS Moodle, контактные часы по которым могут быть исключены, изучаются обучающимися самостоятельно при минимальном участии преподавателя (консультации в режиме форума или в режиме вебинара).

12. ПЕРЕЧЕНЬ ИНФОРМАЦИОННЫХ ТЕХНОЛОГИЙ, ИСПОЛЬЗУЕМЫХ В ОБРАЗОВАТЕЛЬНОМ ПРОЦЕССЕ

Информационную поддержку изучения дисциплины осуществляет Информационно-библиотечный центр (ИБЦ) РХТУ им. Д.И. Менделеева, который обеспечивает обучающихся основной учебной, учебно-методической и научной литературой, необходимой для организации образовательного процесса по дисциплине. Общий объем многоотраслевого фонда ИБЦ на 01.01.2020 составляет 1 715 452 экз.

Фонд ИБЦ располагает учебной, учебно-методической и научно-технической литературой в форме печатных и электронных изданий, а также включает официальные, справочно-библиографические, специализированные отечественные и зарубежные периодические и информационные издания. ИБЦ обеспечивает доступ к профессиональным базам данных, информационным, справочным и поисковым системам.

Каждый обучающийся обеспечен свободным доступом из любой точки, в которой имеется доступ к сети Интернет и к электронно-библиотечной системе (ЭБС) Университета, которая содержит различные издания по основным изучаемым дисциплинам и сформирована по согласованию с правообладателями учебной и учебно-методической литературы.

Для более полного и оперативного справочно-библиографического и информационного обслуживания в ИБЦ реализована технология Электронной доставки документов.

Электронные информационные ресурсы, используемые в процессе обучения

№	Электронный ресурс	Реквизиты договора (номер, дата заключения, срок действия), ссылка на сайт ЭБС, сумма договора, количество ключей	Характеристика библиотечного фонда, доступ к которому предоставляется договором
1.	Электронно-библиотечная система (ЭБС) «ЛАНЬ»	Принадлежность – сторонняя Реквизиты договора – ООО «Издательство «Лань», договор № 33.03-Р-2.0-1775/2-10 от 26.09.2019г. Сумма договора – 642 083-68 Срок действия с «26» сентября 2019г. по «25» сентября 2020г. Ссылка на сайт ЭБС – http://e.lanbook.com Количество ключей – доступ для зарегистрированных пользователей РХТУ с любого компьютера. Дополнительный Договор № 33.03-Р-3.1-2217/2020 от 02.03.2020 г. Сумма договора- 30 994-52 Срок действия с «02» марта 2020 г. по «25» сентября 2020 г. Ссылка на сайт ЭБС – http://e.lanbook.com Количество ключей – доступ для зарегистрированных пользователей РХТУ с любого компьютера.	Коллекции: «Химия» - изд-ва НОТ, «Химия»– изд-ва Лаборатория знаний, «Химия» - изд-ва «ЛАНЬ», «Химия» – КНИТУ(Казанский национальный исследовательский технологический университет), «Химия» – изд-ва ФИЗМАТЛИТ», «Информатика» - изд-ва «ЛАНЬ», «Информатика»-Национальный Открытый Университет «ИНТУИТ», «Инженерно-технические науки"-изд-ва «ЛАНЬ», «Теоретическая механика»– изд-ва «ЛАНЬ», Экономика и менеджмент» – изд-ва Дашков и К., а также отдельные издания в соответствии с Договором.
2.	Электронно - библиотечная система ИБЦ РХТУ им. Д.И. Менделеева (на базе АИБС «Ирбис»)	Принадлежность – собственная РХТУ. Ссылка на сайт ЭБС – http://lib.muctr.ru/ Доступ для пользователей РХТУ с любого компьютера.	Электронные версии учебных и научных изданий авторов РХТУ по всем ООП.
3.	Информационно-справочная система «ТЕХЭКСПЕРТ» «Нормы, правила, стандарты России».	Принадлежность сторонняя. Реквизиты контракта – ООО «ИНФОРМПРОЕКТ», контракт № 189-2647А/2019 От 09.01.2020 г. Сумма договора – 601110-00 С «01» января.2020 г. по «31» декабря 2020 г. Ссылка на сайт ЭБС – http://reforma.kodeks.ru/reforma/ Количество ключей – 5	Электронная библиотека нормативно-технических изданий. Содержит более 40000 национальных стандартов и др. НТД

№	Электронный ресурс	Реквизиты договора (номер, дата заключения, срок действия), ссылка на сайт ЭБС, сумма договора, количество ключей	Характеристика библиотечного фонда, доступ к которому предоставляется договором
		лицензий + локальный доступ с компьютеров ИБЦ.	
4.	Электронная библиотека диссертаций (ЭБД РГБ).	Принадлежность – сторонняя Реквизиты договора – ФГБУ РГБ, Договор № 33.03-Р-3.1-2173/2020 Сумма договора – 398 840-00 С «16» марта 2020 г. по «15» марта 2021 г. Ссылка на сайт ЭБС – http://diss.rsl.ru/ Количество ключей – 10 лицензий + распечатка в ИБЦ.	В ЭБД доступны электронные версии диссертаций Российской Государственной библиотеки: с 1998 года – по специальностям: "Экономические науки", "Юридические науки", "Педагогические науки" и "Психологические науки"; с 2004 года - по всем специальностям, кроме медицины и фармации; с 2007 года - по всем специальностям, включая работы по медицине и фармации.
5.	БД ВИНИТИ РАН	Принадлежность сторонняя, Реквизиты договора- ВИНИТИ РАН Договор № 33.03-Р-3.1-2047/2019 от 25 февраля 2020 г. Сумма договора – 100 000-00 С «25» февраля 2020 г. по «24» февраля 2021 г. Ссылка на сайт- http://www.viniti.ru/ Количество ключей – локальный доступ для пользователей РХТУ в ИБЦ РХТУ.	Крупнейшая в России баз данных по естественным, точным и техническим наукам. Включает материалы РЖ (Реферативного журнала) ВИНИТИ с 1981 г. Общий объем БД – более 28 млн. документов

№	Электронный ресурс	Реквизиты договора (номер, дата заключения, срок действия), ссылка на сайт ЭБС, сумма договора, количество ключей	Характеристика библиотечного фонда, доступ к которому предоставляется договором
6.	Научно-электронная библиотека «eLibrary.ru».	Принадлежность – сторонняя Реквизиты договора – ООО Научная электронная библиотека, договор № 33.03-Р-3.1 2087/2019 Сумма договора – 1100017-00 С «01» января 2020 г. по «31» декабря 2020 г. Ссылка на сайт – http://elibrary.ru Количество ключей – доступ для пользователей РХТУ по ip-адресам неограничен.	Научная электронная библиотека eLIBRARY.RU– это крупнейший российский информационно-аналитический портал в области науки, технологии, медицины и образования, содержащий рефераты и полные тексты более 29 млн научных статей и публикаций, в том числе электронные версии более 5600 российских научно-технических журналов.
7.	Справочно-правовая система «Консультант+»,	Принадлежность сторонняя- Договор № 174-247ЭА/2019 от 26.12.2019 г. Сумма договора – 927 029-80 С «01» января 2020 г. по «31» декабря 2020 г. Ссылка на сайт – http://www.consultant.ru/ Количество ключей – 50 пользовательских лицензий по ip-адресам.	Справочно-правовая система по законодательству Российской Федерации.
8	Справочно-правовая система “Гарант»	Принадлежность сторонняя Договор №166-235ЭА/2019 от 23.12.2019 г. Сумма договора – 603 949-84 С «01» января 2020 г. по «31» декабря 2020 г. Ссылка на сайт – http://www.garant.ru/ Количество ключей – 50 пользовательских лицензий по ip-адресам.	Гарант – справочно-правовая система по законодательству Российской Федерации.

№	Электронный ресурс	Реквизиты договора (номер, дата заключения, срок действия), ссылка на сайт ЭБС, сумма договора, количество ключей	Характеристика библиотечного фонда, доступ к которому предоставляется договором
9.	Электронно-библиотечная система издательства "ЮРАЙТ"	Принадлежность сторонняя-«Электронное издательство ЮРАЙТ» Договор № 33.03-Р-3.1-220/2020 от 16.03.2020 г. Сумма договора – 324 000-00 С «16» марта 2020 г. по «15» марта 2021 г. Ссылка на сайт – https://biblio-online.ru/ Количество ключей – доступ для зарегистрированных пользователей РХТУ с любого компьютера.	Электронная библиотека включает более 5000 наименований учебников и учебных пособий по всем отраслям знаний для всех уровней профессионального образования от ведущих научных школ с соблюдением требований новых ФГОСов.
10.	Электронно-библиотечная система «Консультант студента»	Принадлежность сторонняя-ООО «Политехресурс» Договор № 33.03-Р-3.1-218/2020 От «16» марта 2020 г. Сумма договора – 36 500-00 С «17» марта 2020 г. по «16» марта 2021 г Ссылка на сайт – http://www.studentlibrary.ru Количество ключей - доступ для зарегистрированных пользователей РХТУ с любого компьютера.	Комплект изданий, входящих в базу данных «Электронная библиотека технического ВУЗа».
11.	Электронно-библиотечная система «ZNANIUM.COM»	Принадлежность сторонняя-ООО «ЗНАНИУМ», Договор № 4309 эбс 33.03-Р-3.1-2215/2020 от «20» марта 2020 г. Сумма договора – 30 000-00 С «20» марта 2020 г. по «19» марта 2021г Ссылка на сайт – https://znanium.com/ Количество ключей – доступ для зарегистрированных пользователей РХТУ с любого компьютера.	Коллекция изданий учебников и учебных пособий по различным отраслям знаний для всех уровней профессионального образования.

№	Электронный ресурс	Реквизиты договора (номер, дата заключения, срок действия), ссылка на сайт ЭБС, сумма договора, количество ключей	Характеристика библиотечного фонда, доступ к которому предоставляется договором
12.	Информационно-аналитическая система Science Index	Принадлежность сторонняя-ООО «Научная электронная библиотека» Договор № SIO-364/19 33.03-Р-3.1-2103/2019 от «17» февраля 2020 г. Сумма договора – 90 000-00 Срок действия с «17» февраля 2020 г. по «16» февраля 2021 г. Ссылка на сайт – http://elibrary.ru Количество ключей – локальный доступ для сотрудников ИБЦ	Дистанционная поддержка публикационной активности преподавателей университета

13. МАТЕРИАЛЬНО-ТЕХНИЧЕСКОЕ ОБЕСПЕЧЕНИЕ ДИСЦИПЛИНЫ

В соответствии с учебным планом занятия по дисциплине «***Сверхкритические технологии***» проводятся в форме лекций, практических занятий, лабораторных работ и самостоятельной работы обучающегося.

13.1 Оборудование, необходимое в образовательном процессе:

Лекционная учебная аудитория, оборудованная электронными средствами демонстрации (компьютер со средствами звуковоспроизведения, проектор, экран) и учебной мебелью; учебная аудитория для проведения практических занятий, оборудованная электронными средствами демонстрации; компьютерные классы, насчитывающие не менее 16 посадочных мест с предустановленным программным обеспечением для текущего контроля выполнения расчётных работ; лаборатории с оборудованием и аналитическими приборами; библиотека, имеющая рабочие компьютерные места, оснащённые компьютерами с доступом к базам данных и выходом в Интернет.

Персональные компьютеры, укомплектованные проигрывателями CD и DVD, USB-портами, принтерами, многофункциональными устройствами и программными средствами; мультимедийное проекционное оборудование; копировальные аппараты; локальная сеть с выходом в Интернет; беспроводная точка доступа в локальную сеть и сеть Интернет.

13.2 Учебно-наглядные пособия:

По дисциплине «***Сверхкритические технологии***» доступны учебные материалы. Реализованы лекции по учебным разделам в соответствии с программой дисциплины в виде презентаций. Доступны комплексы лабораторных работ и требования к отчетам, варианты заданий, руководство по работе с оборудованием, электронный раздаточный материал к разделам лекционного курса.

13.3 Компьютеры, информационно-телекоммуникационные сети, аппаратно-программные и аудиовизуальные средства:

В Международном учебно-научном центре трансфера фармацевтических и биотехнологий имеется в достаточном количестве персональные компьютеры, укомплектованные проигрывателями CD и DVD, USB-портами, принтерами, многофункциональными устройствами и программными средствами; мультимедийное проекционное оборудование; веб-камеры; цифровой фотоаппарат; копировальные аппараты; локальная сеть с выходом в Интернет; беспроводная точка доступа в локальную сеть и сеть Интернет.

13.4 Печатные и электронные образовательные и информационные ресурсы:

Электронные образовательные ресурсы: междисциплинарная автоматизированная система обучения на основе сетевых технологий для подготовки химиков-технологов; специализированное программное обеспечение

Обеспеченность современными учебными пособиями, выпущенными преподавателями Международного учебно-научного центра трансфера фармацевтических и биотехнологий для бакалавров, довольно высокая. Ко всем научным изданиям и учебным пособиям, выпущенным через РИО РХТУ им. Д.И. Менделеева, имеется доступ через фонды информационно-библиотечного фонда. Кроме того, большинство дисциплин, преподаваемых в центре, имеют развернутую информационно-образовательную и информационно-методическую поддержку, к ресурсам в сети Интернет.

13.5 Перечень лицензионного программного обеспечения:

№	Наименование программного продукта	Реквизиты договора поставки	Количество лицензий	Срок окончания действия лицензии
1	Microsoft Windows 8.1 Professional Get Genuine	Контракт № 62-64ЭА/2013, Microsoft Open License, Номер лицензии 62795478	16	Бессрочно
2	Micosoft Office Standard 2013	Контракт № 62-64ЭА/2013, MicrosoftOpenLicense Номер лицензии 47837477	16	Бессрочно
3	Антивирус Kaspersky Endpoint Security	Контракт № 28-35ЭА/2020, Лицензия антивируса (продление на 1 год)	10	26.06.2021

14. ТРЕБОВАНИЯ К ОЦЕНКЕ КАЧЕСТВА ОСВОЕНИЯ ПРОГРАММЫ

Наименование разделов	Основные показатели оценки	Формы и методы контроля и оценки
Раздел 1. Сверхкритическое состояние вещества	*Знает*: − физические основы сверхкритических флюидов, позволяющие предсказывать свойства чистых сверхкритических флюидов, а также смесей на их основе.	Оценка на зачёте с оценкой

Наименование разделов	Основные показатели оценки	Формы и методы контроля и оценки
	Умеет: − выбирать оборудование для проведения процессов с использованием технологий сверхкритических флюидов; − проводить исследования фазовых равновесий систем различной природы при высоких давлениях. *Владеет*: − основами процессов получения и обработки материалов с использованием технологий сверхкритических флюидов; − современными знаниями в области сверхкритических флюидов и смесей на их основе.	
Раздел 2. Сверхкритические технологии получения монолитных и жидких материалов	*Знает*: − основные типы процессов получения и обработки материалов с использованием технологий сверхкритических флюидов; − основные типы, конструкции и характеристики технологического оборудования для проведения процессов с использованием технологий сверхкритических флюидов; − физические основы сверхкритических флюидов, позволяющие предсказывать свойства чистых сверхкритических флюидов, а также смесей на их основе. *Умеет*: − выбирать оборудование для проведения процессов с использованием технологий сверхкритических флюидов; − рассчитывать параметры и режимы работы основного и вспомогательного оборудования сверхкритических технологий. *Владеет***:**	Оценка на зачёте с оценкой

Наименование разделов	Основные показатели оценки	Формы и методы контроля и оценки
	– основами процессов получения и обработки материалов с использованием технологий сверхкритических флюидов; – основными навыками проектирования производств, использующих технологии сверхкритических флюидов.	
Раздел 3. Сверхкритические технологии получения дисперсных материалов	*Знает*: – основные типы процессов получения и обработки материалов с использованием технологий сверхкритических флюидов; – основные типы, конструкции и характеристики технологического оборудования для проведения процессов с использованием технологий сверхкритических флюидов; – физические основы сверхкритических флюидов, позволяющие предсказывать свойства чистых сверхкритических флюидов, а также смесей на их основе. *Умеет*: – выбирать оборудование для проведения процессов с использованием технологий сверхкритических флюидов; – рассчитывать параметры и режимы работы основного и вспомогательного оборудования сверхкритических технологий. *Владеет*: – основами процессов получения и обработки материалов с использованием технологий сверхкритических флюидов; – основными навыками проектирования производств, использующих технологии сверхкритических флюидов.	Оценка за лабораторные работы №1-2 Оценка на зачёте с оценкой

Наименование разделов	Основные показатели оценки	Формы и методы контроля и оценки
Раздел 4. Ёмкостные аппараты высокого давления для сверхкритических технологий	*Знает*: − основные типы, конструкции и характеристики технологического оборудования для проведения процессов с использованием технологий сверхкритических флюидов. *Умеет*: − выбирать оборудование для проведения процессов с использованием технологий сверхкритических флюидов; − рассчитывать параметры и режимы работы основного и вспомогательного оборудования сверхкритических технологий. *Владеет*: − современным инструментарием разработки и создания оборудования сверхкритических технологий; − основными навыками проектирования производств, использующих технологии сверхкритических флюидов.	Оценка за контрольную работу №1 Оценка на зачёте с оценкой
Раздел 5. Контрольно-измерительные приборы для процессов, протекающих при высоких и сверхвысоких давлениях	*Знает*: − типы, конструкции и особенности вспомогательного технологического оборудования и контрольно-измерительных приборов для систем, работающих под высоким и сверхвысоким давлением. *Умеет*: − проводить исследования фазовых равновесий систем различной природы при высоких давлениях; − комплектовать установки, работающие при высоких давлениях, запорно-регулирующей арматурой и контрольно-измерительными приборами.	Оценка на зачёте с оценкой

Наименование разделов	Основные показатели оценки	Формы и методы контроля и оценки
	Владеет: – основными навыками проектирования производств, использующих технологии сверхкритических флюидов.	
Раздел 6. Вспомогательное оборудование и детали установок сверхкритических технологий	*Знает*: – типы, конструкции и особенности вспомогательного технологического оборудования и контрольно-измерительных приборов для систем, работающих под высоким и сверхвысоким давлением. *Умеет*: – рассчитывать параметры и режимы работы основного и вспомогательного оборудования сверхкритических технологий. *Владеет*: – основными навыками проектирования производств, использующих технологии сверхкритических флюидов.	Оценка на зачёте с оценкой
Раздел 7. Аналитические методы исследования систем при высоких давлениях	*Знает*: – методики исследования фазовых равновесий при высоких давлениях в системах различной природы. *Умеет*: – проводить исследования фазовых равновесий систем различной природы при высоких давлениях; – использовать современные аналитические методы для исследования свойств сверхкритических флюидов. *Владеет*: – современными знаниями в области сверхкритических флюидов и смесей на их основе.	Оценка на зачёте с оценкой
Раздел 8. Инструменты и методы моделирования процессов и аппаратов сверхкритических	*Знает*: – методы и подходы к моделированию процессов и аппаратов сверхкритических	Оценка за лабораторные работы №3 и 4 Оценка за

Наименование разделов	Основные показатели оценки	Формы и методы контроля и оценки
технологий	технологий. *Умеет*: – выбирать наиболее подходящие методы и инструменты для моделирования процессов и аппаратов сверхкритических технологий. *Владеет*: – современным инструментарием разработки и создания оборудования сверхкритических технологий.	контрольную работу № 2 Оценка на зачёте с оценкой

15. ОСОБЕННОСТИ ОРГАНИЗАЦИИ ОБРАЗОВАТЕЛЬНОГО ПРОЦЕССА ДЛЯ ИНВАЛИДОВ И ЛИЦ С ОГРАНИЧЕННЫМИ ВОЗМОЖНОСТЯМИ ЗДОРОВЬЯ

Обучение инвалидов и лиц с ограниченными возможностями здоровья осуществляется в соответствии с:

– Порядком организации и осуществления образовательной деятельности по образовательным программам – программам бакалавриата, программам специалитета, программам магистратуры (Приказ Минобрнауки РФ от 05.04.2017 № 301);

– Положением о порядке организации и осуществления образовательной деятельности по образовательным программам высшего образования – программам бакалавриата, программам специалитета, программам магистратуры в РХТУ им. Д.И. Менделеева, принятым решением Ученого совета РХТУ им. Д.И. Менделеева от 30.10.2019, протокол № 3, введенным в действие приказом ректора РХТУ им. Д.И. Менделеева от 14.11.2019 № 646А;

– Методическими рекомендациями по организации образовательного процесса для обучения инвалидов и лиц с ограниченными возможностями здоровья в образовательных организациях высшего образования, в том числе оснащенности образовательного процесса (утверждены заместителем Министра образования и науки РФ А.А. Климовым от 08.04.2014 № АК-44/05вн).

Дополнения и изменения к рабочей программе дисциплины
«Сверхкритические технологии»
основной образовательной программы – программа бакалавриата
по направлению подготовки 18.03.02 Энерго-и ресурсосберегающие процессы в химической технологии, нефтехимии и биотехнологии
бакалаврская программа − «Основные процессы химических производств и химическая кибернетика»
Форма обучения: очная

Номер изменения/ дополнения	Содержание дополнения/изменения	Основание внесения изменения/дополнения
1.		протокол заседания Ученого совета №_____от «___»_____20___г.
		протокол заседания Ученого совета №_____от «___»_____20___г.
		протокол заседания Ученого совета №_____от «___»_____20___г.
		протокол заседания Ученого совета №_____от «___»_____20___г.
		протокол заседания Ученого совета №_____от «___»_____20___г.

Министерство науки и высшего образования Российской Федерации
Федеральное государственное бюджетное образовательное учреждение высшего образования
«Российский химико-технологический университет имени Д.И. Менделеева»

«УТВЕРЖДАЮ»

Проректор по учебной работе

_____ С.Н. Филатов

«30» июня 2020 г.

РАБОЧАЯ ПРОГРАММА

«Учебная практика: практика по получению первичных профессиональных умений и навыков»

Направление подготовки 18.03.02 Энерго- и ресурсосберегающие процессы в химической технологии, нефтехимии и биотехнологии

Профиль подготовки «Основные процессы химических производств и химическая кибернетика»

Квалификация «бакалавр»

РАССМОТРЕНО И ОДОБРЕНО
на заседании Методической комиссии
РХТУ им. Д.И. Менделеева
«30» июня 2020 г.

Председатель _____ Н.А. Макаров

Москва 2020 г.

Программа составлена
заведующим кафедрой кибернетики химико-технологических процессов
М.Б. Глебовым,
профессором кафедры компьютерно-интегрированных систем в химической технологии
Т.В. Савицкой

Программа рассмотрена и одобрена на заседании кафедры кибернетики химико-технологических процессов РХТУ им. Д.И. Менделеева «16» июня 2020 г., протокол № 6

Программа рассмотрена и одобрена на заседании кафедры компьютерно-интегрированных систем в химической технологии РХТУ им. Д.И. Менделеева «19» июня 2020 г., протокол № 14

СОДЕРЖАНИЕ

1.	Цель и задачи практики	4
2.	Требования к результатам освоения практики	4
3.	Объем практики и виды учебной работы	5
4.	Содержание практики	6
4.1.	Разделы практики и виды занятий	6
4.2.	Содержание разделов практики	6
5.	Соответствие содержания требованиям к результатам освоения практики	7
6.	Практические занятия	8
7.	Самостоятельная работа	8
8.	Примеры оценочных средств для контроля освоения практики	9
8.1.	Примеры оценочных средств текущего контроля знаний	9
8.2	Примерная тематика реферативно-аналитической работы	10
9.	Учебно-методическое обеспечение практики	11
9.1	Рекомендуемая литература	11
9.2	Рекомендуемые источники научно-технической информации	12
9.3	Средства обеспечения освоения практики	12
10.	Методические указания для обучающихся	13
	10.1 Для студентов, обучающихся без использования дистанционных образовательных технологий	13
	10.2 Для студентов, обучающихся с использованием дистанционных образовательных технологий	15
11.	Методические указания для преподавателей	15
	11.1. Для преподавателей, реализующих образовательные программы без использования дистанционных образовательных технологий	15
	11.2. Для преподавателей, реализующих образовательные программы с использованием дистанционных образовательных технологий	15
12.	Перечень информационных технологий, используемых в образовательном процессе	16
13.	Материально-техническое обеспечение практики	20
13.1	Оборудование, необходимое в образовательном процессе:	20
13.2	Компьютеры, информационно-телекоммуникационные сети, аппаратно-программные и аудиовизуальные средства	21
13.3	Печатные и электронные образовательные и информационные ресурсы	21
13.4	Перечень лицензионного программного обеспечения	22
14.	Требования к оценке качества освоения практики	23
15.	Особенности организации образовательного процесса для инвалидов и лиц с ограниченными возможностями здоровья	24

Дополнения и изменения РПД 25

1. ЦЕЛЬ И ЗАДАЧИ ПРАКТИКИ

Программа составлена в соответствии с требованиями Федерального государственного образовательного стандарта (ФГОС ВО) для направления подготовки 18.03.02 Энерго- и ресурсосберегающие процессы в химической технологии, нефтехимии и биотехнологии, профиль «Основные процессы химических производств и химическая кибернетика», рекомендациями методической комиссии и накопленного опыта проведения практики выпускающими кафедрами факультета информационных технологий и управления (ИТУ) РХТУ им. Д.И. Менделеева: кибернетики химико-технологических процессов (КХТП) и компьютерно-интегрированных систем в химической технологии (КИС ХТ).

Программа учебной практики: практики по получению первичных профессиональных умений и навыков относится к вариативной части учебного плана, к блоку «Практики» (Б2.В.01(У)).

Цель дисциплины – получение студентами общих представлений об основных аппаратах химических производств и методах химической кибернетики, знакомство с основными видами деятельности учебных и научных подразделений университета, а также получение первичных профессиональных умений и навыков путем самостоятельного творческого выполнения задач, поставленных программой практики.

Задачи дисциплины:

– приобретение обучающимися первичных знаний в области изучения и исследования объектов будущей профессиональной деятельности – химико-технологических процессов и систем, моделирования, энерго- и ресурсосберегающих технологических процессов производств химической, нефтехимической и биотехнологической продукции;

- приобретение навыков систематизации материала и оформления отчета по практике.

Контроль успеваемости студентов ведется по принятой в университете рейтинговой системе.

2. ТРЕБОВАНИЯ К РЕЗУЛЬТАТАМ ОСВОЕНИЯ ПРАКТИКИ

Проведение практики «Учебная практика: практика по получению первичных профессиональных умений и навыков» при подготовке бакалавров по направлению 18.03.02 Энерго- и ресурсосберегающие процессы в химической технологии, нефтехимии и биотехнологии, профиль «Основные процессы химических производств и химическая кибернетика» направлена на формирование следующих профессиональных компетенций:

производственно-технологическая деятельность:

способность использовать современные информационные технологии, проводить обработку информации с использованием прикладных программ и баз данных для расчета технологических параметров оборудования и мониторинга природных сред (ПК-3);

способность следить за выполнением правил техники безопасности, производственной санитарии, пожарной безопасности и норм охраны труда на предприятиях (ПК-6);

научно-исследовательская деятельность:

готовность изучать научно-техническую информацию, анализировать отечественный и зарубежный опыт по тематике исследований (ПК-13);

способность применять современные методы исследования технологических процессов и природных сред, использовать компьютерные средства в научно-исследовательской работе (ПК-14).

В результате прохождения практики обучающийся должен:

знать:

– особенности организации учебной и научной деятельности в лабораториях, кафедрах и подразделениях РХТУ;

– основные виды лабораторного и технологического оборудования, контрольно-измерительных приборов, области их использования;

– основные технологические параметры химико-технологических процессов, способы их контроля и управления;

– основные математические методы обработки экспериментальных данных и их использование в учебном процессе;

уметь:

– проводить поиск информации с использованием открытых баз данных и информационных систем по выбранному направлению исследований и сравнение их с экспериментальными данными;

– применять теоретические методы анализа и обработки исходных данных с лабораторных установок с использованием стандартного программного обеспечения;

владеть:

– навыками использования стандартных компьютерных программ для обработки экспериментальных данных;

– навыками изложения полученных знаний в виде отчета о прохождении практики, описания исходных материалов, лабораторного оборудования, и измерения параметров процессов.

3. ОБЪЕМ ПРАКТИКИ И ВИДЫ УЧЕБНОЙ РАБОТЫ

Учебная практика организуется в 4 семестре бакалавриата на базе знаний, полученных студентами при изучении дисциплин направления 18.03.02 Энерго- и ресурсосберегающие процессы в химической технологии, нефтехимии и биотехнологии. Учебная практика проводится в форме теоретических занятий и экскурсий.

Контроль освоения студентами материала практики осуществляется путем проведения зачета с оценкой.

Виды учебной работы	Всего	
	Зачет. единиц	Академ. часов
Общая трудоемкость практики по учебному плану	**3,0**	**108**
Контактная работа (КР):	**-**	**-**
Самостоятельная работа (СР):	**3,0**	**108**
Контактная самостоятельная работа	*3,0*	*0,4*
Самостоятельное выполнение разделов практики		*107,2*
Вид итогового контроля: зачет / экзамен		**зачет с оценкой**
Виды учебной работы	Всего	
	Зачет. единиц	Астрон. часов
Общая трудоемкость практики по учебному плану	**3,0**	**81**
Контактная работа (КР):	**-**	**-**
Самостоятельная работа (СР):	**3,0**	**81**
Контактная самостоятельная работа	*3,0*	*0,3*
Самостоятельное выполнение разделов практики		*80,85*
Вид итогового контроля: зачет / экзамен		**зачет с оценкой**

4. СОДЕРЖАНИЕ ПРАКТИКИ

Ознакомление с историей и направлениями деятельности учебных и научных подразделений факультета информационных технологий и управления и университета, центра коллективного пользования, международного учебно-научного центра трансфера фармацевтических технологий и других мест проведения практики (история, основные этапы развития, выполняемые функции и т.п.).

Посещение лабораторий центра коллективного пользования РХТУ им. Д.И. Менделеева, посещение международного учебно-научного центра трансфера фармацевтических технологий.

Ознакомление с функциональным назначением, принципами работы лабораторного оборудования, установок и аналитических приборов и высокопроизводительного сверхмощного компьютера (производительностью 4 TFlops) для компьютерного моделирования.

Посещение лабораторий кафедры кибернетики химико-технологических процессов и кафедры компьютерно-интегрированных систем в химической технологии.

Ознакомление с компьютерным моделированием, которое используется для учебного процесса и научных исследований на кафедрах КХТП и КИС ХТ, с автоматизацией научных исследований, с автоматизированной обработкой данных в лабораториях, с современными системами автоматизированного, электронного и дистанционного обучения на кафедрах КХТП и КИС ХТ факультета ИТУ и университета.

Подготовка отчета о прохождении учебной практики.

4.1. Разделы практики и виды занятий

Раздел	Раздел практики	Самостоятельная работа, часов
Раздел 1	Ознакомление с историей и направлениями деятельности учебных и научных подразделений факультета информационных технологий и управления и университета	36
Раздел 2	Посещение и ознакомление с лабораториями подразделений	54
Раздел 3	Систематизация материала, подготовка отчета.	18
	Всего часов	**108**

4.2 Содержание разделов практики

Раздел 1. Ознакомление с историей и направлениями деятельности учебных и научных подразделений факультета информационных технологий и управления и университета

Ознакомление с историей и направлениями деятельности учебных и научных подразделений кафедр КХТП и КИС ХТ факультета ИТУ, центра коллективного пользования, международного учебно-научного центра трансфера фармацевтических технологий и других мест проведения практики.

Раздел 2. Посещение и ознакомление с лабораториями подразделений

2.1. Посещение лабораторий центра коллективного пользования РХТУ им. Д.И. Менделеева: электронной микроскопии (ЭМ), атомно-абсорбционной спектроскопии (ААС), молекулярной оптической спектроскопии (МОС).

2.2. Посещение международного учебно-научного центра трансфера фармацевтических технологий. Ознакомление с функциональным назначением,

принципами работы лабораторного оборудования, установок и аналитических приборов и высокопроизводительного сверхмощного компьютера (производительностью 4 TFlops) для компьютерного моделирования.

2.3. Посещение кафедры кибернетики химико-технологических процессов:

- лаборатории моделирования химико-технологических процессов, оснащенной установками типовых химико-технологических процессов (теплообменных, массообменных, реакционных);

- лаборатории управления химико-технологическими процессами и системами, оснащенной современными системами цифрового управления;

- химической лаборатории, оснащенной химическими столами, вытяжными шкафами, оборудованием и приборами для проведения химических экспериментов;

2.4. Посещение кафедры компьютерно-интегрированных систем в химической технологии:

- лаборатории современных средств автоматизации, оснащенной 4 компьютерами, демонстрационным стендом по законам регулирования, роботизированным манипулятором – для проведения лабораторных научно-исследовательских работ и организации практики;

- лаборатории инновационных образовательных технологий для организации научно-исследовательской работы, включающей компьютерное оборудование и средства оргтехники, объединенные в локальную вычислительную сеть с выходом в сеть Интернет.

Раздел 3. Систематизация материала, подготовка отчета.

Требования, предъявляемые к написанию и представлению отчета.

Конкретное содержание учебной практики определяется с учетом возможностей и интересов кафедры, организующей практику. Подготовка отчета включает описание и систематизацию результатов, полученных при посещении подразделений и выполнении индивидуального задания по тематике исследования кафедр.

5. СООТВЕТСТВИЕ СОДЕРЖАНИЯ ТРЕБОВАНИЯМ К РЕЗУЛЬТАТАМ ОСВОЕНИЯ ПРАКТИКИ

Компетенции	Разделы		
	1	2	3
В результате прохождения практики студент должен:			
***Знать*:**			
особенности организации учебной и научной деятельности в лабораториях, кафедрах и подразделениях РХТУ;	+		
основные виды лабораторного и технологического оборудования, контрольно-измерительных приборов, области их использования;	+	+	
основные технологические параметры химико-технологических процессов, способы их контроля и управления;		+	
основные математические методы обработки экспериментальных данных и их использование в учебном процессе		+	+
Уметь:			
проводить поиск информации с использованием открытых баз данных и информационных систем по выбранному направлению исследований и сравнение их с экспериментальными данными;	+	+	+
применять теоретические методы анализа и обработки исходных данных с лабораторных установок с использованием стандартного программного обеспечения		+	+

Владеть:			
навыками использования стандартных компьютерных программ для обработки экспериментальных данных;		+	+
навыками изложения полученных знаний в виде отчета о прохождении практики, описания исходных материалов, лабораторного оборудования, и измерения параметров процессов			+
В результате прохождения практики студент должен приобрести следующие ***профессиональные компетенции:***			
способность использовать современные информационные технологии, проводить обработку информации с использованием прикладных программ и баз данных для расчета технологических параметров оборудования и мониторинга природных сред (ПК-3)	+		+
способность следить за выполнением правил техники безопасности, производственной санитарии, пожарной безопасности и норм охраны труда на предприятиях (ПК-6)		+	
готовность изучать научно-техническую информацию, анализировать отечественный и зарубежный опыт по тематике исследований (ПК-13)	+	+	+
способность применять современные методы исследования технологических процессов и природных сред, использовать компьютерные средства в научно-исследовательской работе (ПК-14)		+	+

6. ПРАКТИЧЕСКИЕ ЗАНЯТИЯ

Учебным планом подготовки бакалавров по направлению 18.03.02 Энерго- и ресурсосберегающие процессы в химической технологии, нефтехимии и биотехнологии, профиль «Основные процессы химических производств и химическая кибернетика» проведение практических занятий по практике «Учебная практика: практика по получению первичных профессиональных умений и навыков» не предусмотрено.

7. САМОСТОЯТЕЛЬНАЯ РАБОТА

Рабочей программой практики «Учебная практика: практика по получению первичных профессиональных умений и навыков» предусмотрена самостоятельная работа обучающихся в объеме 108 акад. часов (81 астрон. часов)

Самостоятельная работа проводится с целью закрепления знаний по практике и предусматривает:

- этапы ознакомления с учебной и научной деятельностью кафедр КХТП и КИС ХТ факультета ИТУ, центра коллективного пользования, Международного учебно-научного центра трансфера фармацевтических технологий и других мест проведения практики;
- этап практического решения индивидуальных задач с использованием стандартного программного обеспечения.

Ознакомление осуществляется в виде экскурсий в указанные подразделения, прослушивания и конспектирования обзорных лекций и самостоятельного изучения материалов на сайтах подразделений (лабораторного оборудования, установок и т.п.).

При посещении лабораторий и подразделений и ознакомления с их деятельностью обучающийся должен собрать материал, необходимый для подготовки отчета по практике.

8. ПРИМЕРЫ ОЦЕНОЧНЫХ СРЕДСТВ ДЛЯ КОНТРОЛЯ ОСВОЕНИЯ ПРАКТИКЕ

Итоговая оценка по учебной практике (зачет с оценкой, максимальная оценка – 100 баллов) выставляется студенту по итогам написания отчета о прохождении практики (максимальная оценка за отчет о прохождении практики – 60 баллов) и итогового опроса студента (максимальная оценка за итоговый опрос – 40 баллов).

8.1. Примеры оценочных средств текущего контроля знаний

1. Расскажите историю становления и развития кафедр КХТП и КИС ХТ и об основных направлениях их учебной и научной деятельности.
2. Какие направления научной деятельности наиболее востребованы на современном рынке труда?
3. Расскажите об аппаратном составе лаборатории международного учебно-научного центра трансфера фармацевтических технологий.
4. Расскажите о лабораторном оборудовании и установках лаборатории моделирования химико-технологических процессов (теплообменных, массообменных, реакционных).
5. Расскажите о лабораторном оборудовании и установках лаборатории управления химико-технологическими процессами и системами, оснащенной современными системами цифрового управления.
6. Расскажите о лабораторном оборудовании, установках и приборах химической лаборатории кафедры кибернетики химико-технологических процессов для проведения химических экспериментов.
7. Расскажите о лаборатории электронной микроскопии центра коллективного пользования РХТУ им. Д.И. Менделеева.
8. Расскажите о лаборатории атомно-абсорбционной спектроскопии центра коллективного пользования РХТУ им. Д.И. Менделеева.
9. Расскажите о лаборатории молекулярной оптической спектроскопии центра коллективного пользования РХТУ им. Д.И. Менделеева.
10. Расскажите об аналитических исследованиях, проводимых в центре коллективного пользования.
11. Расскажите о методах сбора и обработки экспериментальных данных. Приведите примеры.
12. Расскажите о компьютерном моделировании, используемом для учебного процесса и научных исследованиях, проводимых на кафедрах КХТП и КИС ХТ.
13. Приведите примеры автоматизации научных исследований и автоматизированной обработки данных в лабораториях и подразделениях – местах экскурсий.
14. Расскажите об использовании современных систем автоматизированного, электронного и дистанционного обучения на кафедрах КИС ХТ, КХТП, факультете ИТУ и университете.
15. Проведите сравнительных анализ современных автоматизированных, электронных и дистанционных технологий обучения при подготовке химиков – технологов.
16. Приведите примеры баз данных и информационных систем для поиска информации для решения задач моделирования и проектирования химической технологии.
17. Расскажите о специализированном программном обеспечении, используемом на кафедрах факультета ИТУ для решения химико-технологических и других задач.
18. Приведите примеры настроек основных элементов учебного курса в

междисциплинарной автоматизированной системе обучения в СДО Moodle.

19. Расскажите про подготовку и реализацию баз данных в междисциплинарной автоматизированной системе обучения в СДО Moodle на основе изучения каталогов по технологическому оборудованию химических производств.

20. Расскажите об особенностях реализации различных типов вопросов в СДО Moodle и приведите примеры подготовки банка вопросов по выбранной теме.

21. Расскажите о программном комплексе TOXI+Risk, функциональном назначении основных программных модулях и его использовании для расчетов опасных производственных объектов химической и нефтехимической промышленности.

22. Какие исходных данные задаются в программном комплексе TOXI+Risk для анализа риска опасных производственных объектов.

23. Расскажите о способах отображения результатов в программном комплексе TOXI+Risk и правильной их интерпретации специалистом – исследователем.

24. Расскажите о проблеме классификации отходов промышленных предприятий. Приведите примеры отходов некоторых предприятий.

25. Расскажите о программном обеспечении для классификации отходов промышленных предприятий.

26. Расскажите об алгоритмах классификации опасности отходов для человека и окружающей среды.

27. Расскажите о проблеме классификации опасностей химической продукции.

28. Расскажите об информационных источниках, которые рекомендуется использовать для решения задач классификации опасностей химической продукции.

29. Расскажите о программном обеспечении для классификации опасностей химической продукции. Приведите примеры классификации опасности индивидуального вещества.

30. Расскажите о программном обеспечении для классификации опасностей химической продукции. Приведите примеры классификации опасности смесевой химической продукции.

31. Расскажите о программном модуле для решения задачи эвакуации в программном комплексе TOXI+Risk. Приведите примеры таких задач для учебных и научных организаций.

Полный перечень оценочных средств приведен в виде отдельного документа, являющегося неотъемлемой частью основной образовательной программы.

8.2. Примерная тематика реферативно-аналитической работы

Зачет с оценкой по практике «Учебная практика: практика по получению первичных профессиональных умений и навыков» включает 2 контрольных вопроса, *каждый из которых оценивается максимально в 20 баллов.*

Пример билета к зачету с оценкой:

«Утверждаю» Зав. каф. КИС ХТ (Должность, название кафедры) _____ Егоров А.Ф. (Подпись) (И. О. Фамилия) «__» _____ 20__г.	***Министерство науки и высшего образования РФ*** **Российский химико-технологический университет имени Д.И. Менделеева** **Кафедра компьютерно-интегрированных систем в химической технологии** **18.03.02 Энерго- и ресурсосберегающие процессы в химической технологии, нефтехимии и биотехнологии** **Профиль «Основные процессы химических производств и**

	химическая кибернетика» **«Учебная практика: практика по получению первичных профессиональных умений и навыков»**

Билет № 1

1. Расскажите историю становления и развития кафедр КХТП и КИС ХТ и об основных направлениях их учебной и научной деятельности.

2. Расскажите о программном комплексе TOXI+Risk, функциональном назначении основных программных модулях и его использовании для расчетов опасных производственных объектов химической и нефтехимической промышленности.

«Утверждаю» Зав. каф. КХТП (Должность, название кафедры) _____ Глебов М.Б. (Подпись) (И. О. Фамилия) «__» _____ 20__г.	***Министерство науки и высшего образования РФ*** **Российский химико-технологический университет имени Д.И. Менделеева** **Кафедра кибернетики химико-технологических процессов** **18.03.02 Энерго- и ресурсосберегающие процессы в химической технологии, нефтехимии и биотехнологии** **Профиль «Основные процессы химических производств и химическая кибернетика»** **«Учебная практика: практика по получению первичных профессиональных умений и навыков»**

Билет № 2

1. Расскажите о лабораторном оборудовании и установках лаборатории моделирования химико-технологических процессов (теплообменных, массообменных, реакционных).

2. Приведите примеры автоматизации научных исследований и автоматизированной обработки данных в лабораториях и подразделениях – местах экскурсий.

9. УЧЕБНО-МЕТОДИЧЕСКОЕ ОБЕСПЕЧЕНИЕ ПРАКТИКИ

9.1. Рекомендуемая литература

А. Основная литература

1. Требования к оформлению выпускных квалификационных (дипломных) и курсовых работ [Текст] : методические указания / сост.: В. М. Аристов, С. Г. Комарова, Х. А. Невмятуллина. - М. : РХТУ им. Д.И. Менделеева, 2016. - 35 с.

Б. Дополнительная литература

1. Филиппова Е.Б., Савицкая Т.В. Методические рекомендации по выполнению и подготовке к защите выпускных квалификационных работ студентов факультета информационных технологий и управления – М.: РХТУ им. Д.И. Менделеева –2012- 28 с.

9.2. Рекомендуемые источники научно-технической информации

Научно-технические журналы:

- «Приборы и системы. Управление, контроль, диагностика», ISSN – 2073-0004;

- «СТА: современные технологии автоматизации», ISSN – 0206-975X;
- «Программные продукты и системы», ISSN (печатной версии) – 0236-235X, ISSN (онлайновой версии) – 2311-2735;
- «Химическая промышленность сегодня , ISSN – 0023-110X;
- «Химическая технология», ISSN – 1684-5811;
- «Стандарты и качество», ISSN – 0038-9692;
- «Контроль качества продукции», ISSN – 2541-9900;
-«Безопасность труда в промышленности», ISSN – 0409-2961;
- «Интеллектуальные системы в производстве», ISSN (печатной версии) – 1813-7911, ISSN (онлайновой версии) – 2410-9304;
- «Интеллектуальные системы. Теория и приложения», ISSN – 2411-4448;
- «Безопасность в техносфере», ISSN – 1998-071X;
- «Информационные технологии в проектировании и производстве», ISSN – 2073-2597;
- «Химическое и нефтегазовое машиностроение», ISSN – 023-1126.

Ресурсы информационно–телекоммуникационной сети Интернет:

1. Официальный сайт «РХТУ им. Д.И. Менделеева» [Электронный ресурс]. – Режим доступа: https://muctr.ru/ (дата обращения: 25.05.2020).
2. Официальный сайт «Центр коллективного пользования» [Электронный ресурс]. – Режим доступа: http://www.ckp-rf.ru (дата обращения: 25.05.2020).
3. Официальный сайт «Центр Трансфера фармацевтических и биотехнологий» [Электронный ресурс]. – Режим доступа: http://www.rs-pharmcenter.ru/ (дата обращения: 25.05.2020).
4. Официальный сайт «Кафедра КИС ХТ» [Электронный ресурс]. – Режим доступа: http://cisserver.muctr.edu.ru/cismw (дата обращения: 25.05.2020).
5. Официальный сайт Российского химико-технологического университета им. Д.И. Менделеева. Подразделения. Факультет цифровых технологий и химического инжиниринга. Кафедра кибернетики химико-технологических процессов [Электронный ресурс]. – Режим доступа: https://muctr.ru/university/departments/khtp/info/ (дата обращения 25.05.2020).
6. Официальный сайт «Аэрогели» [Электронный ресурс]. – Режим доступа: http://www.aerogel-russia.ru (Дата обращения 25.05.2020).
7. Информационно-правовой портал «Гарант» [Электронный ресурс]. – Режим доступа: http://www.garant.ru/ (дата обращения: 25.05.2020).
8. Междисциплинарная автоматизированная система обучения. [Электронный ресурс]. – Режим доступа: - http://cis.muctr.ru/alk (дата обращения: 25.05.2020).

9.3. Средства обеспечения освоения практики

Для освоения практики используются следующие нормативные и нормативно-методические документы:

− Федеральный закон Российской Федерации от 29.12.2012 № 273-ФЗ «Об образовании в Российской Федерации» [Электронный ресурс] – Режим доступа: http://pravo.gov.ru/proxy/ips/?docbody=&nd=102162745&intelsearch=273-%D4%C7 (дата обращения: 25.05.2020).

− Федеральные государственные образовательные стандарты высшего образования // Координационный совет учебно-методических объединений и научно-методических советов высшей школы. Портал Федеральных образовательных стандартов высшего образования [Электронный ресурс] – Режим доступа: http://fgosvo.ru/fgosvo/92/91/4 (дата обращения: 25.05.2020).

− Приказ Министерства образования и науки РФ от 23.08.2017 № 816 «Об

утверждении Порядка применения организациями, осуществляющими образовательную деятельность, электронного обучения, дистанционных образовательных технологий при реализации образовательных программ» [Электронный ресурс]. Режим доступа: http://pravo.gov.ru/proxy/ips/?docbody=&nd=102447332&intelsearch=816+%EF%F0%E8%EA%E0%E7 (дата обращения: 25.05.2020).

− Положение о порядке организации практики (включающей, при необходимости, порядок проведения практики с применением электронного обучения и дистанционных образовательных технологий, порядок проведения практики для инвалидов и лиц с ограниченными возможностями здоровья с учетом особенностей их психофизического развития, индивидуальных возможностей и состояния здоровья) в РХТУ им. Д.И. Менделеева, принятое решением Ученого совета РХТУ им. Д.И. Менделеева от 30.10.2019, протокол № 3, введено в действие приказом ректора РХТУ им. Д.И. Менделеева от 14.11.2019 № 646А [Электронный ресурс]. Режим доступа: https://muctr.ru/upload/university/departments/uu/local_doc/POLOGENIE_o_PRAKTIKE_1.pdf (дата обращения: 25.05.2020).

При освоении практики студенты должны использовать информационные и информационно-образовательные ресурсы следующих порталов и сайтов:

– Система федеральных образовательных порталов. Система открытого образования. Консалтинговый центр ИОС ОО РФ [Электронный ресурс] – Режим доступа: http://www.openedu.ru (дата обращения: 25.05.2020).

– Информационная система «Единое окно доступа к образовательным ресурсам». URL: http://window.edu.ru/ (дата обращения: 25.05.2020).

– ФЭПО: соответствие требованиям ФГОС [Электронный ресурс] – Режим доступа: http://fepo.i-exam.ru/ (дата обращения: 25.05.2020).

Для организации консультаций при выполнении учебной практики: практики по получению первичных профессиональных умений и навыков преподавателями кафедр КИС ХТ и КХТП проводятся консультации в LMS Moodle на сервере кафедры КИС ХТ http://cis.muctr.ru (форум, обмен сообщениями, задания), консультации по электронной почте, консультации в социальной сети Вконтакте, вебинары с использованием программных средств Discord, на платформе Zoom.us; работа в мессенджере WhatsApp, социальной сети Вконтакте; конференция в Skype и др.

10.МЕТОДИЧЕСКИЕ УКАЗАНИЯ ДЛЯ ОБУЧАЮЩИХСЯ

10.1 . Для студентов, обучающихся без использования дистанционных образовательных технологий

Методические рекомендации по организации учебной работы студента направлены на повышение ритмичности и эффективности его самостоятельной работы по практике.

Завершающим этапом практики является подведение ее итогов. Подведение итогов практики «Учебная практика: практика по получению первичных профессиональных умений и навыков» предусматривает выявление степени выполнения студентом программы практики, полноты и качества собранного материала, наличия необходимого анализа, степени обоснованности выводов, выявление недостатков в прохождении практики, представленном материале и его оформлении, разработку мер и путей их устранения.

Студент, получив замечания и рекомендации руководителя практики, после соответствующей доработки, выходит на защиту (зачет) отчета о практике.

Отрицательный отзыв о работе студента во время практики, несвоевременная сдача отчета или неудовлетворительная оценка при защите отчета по практике считаются академической задолженностью.

По результатам практики составляется отчет, структура которого определяется вышеназванными задачами в соответствии с методическими указаниями по сбору

материала.

Цель отчета – показать степень полноты выполнения студентом программы практики. Объем отчета (основной текст) – 25-30 страниц. Таблицы, схемы, рисунки, чертежи можно поместить в приложения, в этом случае в основной объем отчета они не входят.

При оформлении отчета по практике следует ориентироваться на требования ГОСТ 7.32-2001 «Отчет о научно-исследовательской работе. Структура и правила оформления».

Отчет должен включать:

- Титульный лист;
- Отзыв от руководителя практики. В отзыве необходимо отразить перечень всех компетенций в соответствии с разделом 2 настоящей программы учебной практики, которые формируются у студента в результате ее прохождения (по установленной форме);
- Задание на практику (по установленной форме);
- Перечень основных сокращений;
- Содержание;
- Введение, включающее цель и задачи учебной практики;
- Основная часть. Представляется в виде аннотационного обзора (характеристика подразделений, с деятельностью которых ознакомился студент во время практики) основных видов деятельности учебных и научных подразделений РХТУ им. Д.И. Менделеева – мест проведения практики и раскрывается по подразделам по каждому из подразделений;

Приводятся. Описание лабораторий: функциональное назначение, тематика проводимых исследований, лабораторное оборудование, контрольно-измерительные приборы и оборудование, средства автоматизации научных исследований, методики проведения лабораторных исследований, методы обработки экспериментальных данных и другие вопросы с учетом специфики подразделения.

Завершаться основная часть отчета должна обобщением полученных сведений о подразделениях – местах прохождениях практики.

- Заключение, содержащее рекомендации по дальнейшему использованию полученной информации при изучении последующих учебных дисциплин и перечень всех компетенций, которые обучающийся приобрел в ходе выполнения учебной практики. В чем проявляются компетенции необходимо раскрывать.
- Библиографический список и перечень используемых источников информации;
- Приложения.

В перечень используемых источников информации рекомендуется включить ссылки на официальные электронные ресурсы подразделений (центров, лабораторий) – мест проведения практики РХТУ им. Д.И. Менделеева; перечень рекомендуемых методик проведения исследований.

В приложения рекомендуется включить дополнительную информацию, полученную в лабораториях и подразделениях РХТУ им. Д.И. Менделеева: рекламные буклеты, описание лабораторных установок, примеры сбора и обработки результатов лабораторных исследований и т.п.

Содержание и оформление отчета оценивается в соответствии с принятой в университете рейтинговой системой оценки знаний. Максимальная оценка отчета составляет 60 баллов.

В соответствии с учебным планом прохождение практики завершается итоговым контролем в форме зачета с оценкой. Максимальная оценка зачета составляет 40 баллов.

Общая оценка результатов освоения практики складывается из числа баллов, набранных при оценке отчета по практике и при защите отчета на зачете. Максимальная общая оценка всей дисциплины составляет 100 баллов.

10.2. Для студентов, обучающихся с использованием дистанционных образовательных технологий

При использовании электронного обучения и дистанционных образовательных технологий занятия полностью или частично проводятся в режиме онлайн. Объем **практики** и распределение нагрузки по видам работ соответствует п. 4.1. Распределение баллов соответствует п. 10.1 либо может быть изменено в соответствии с решением кафедры, в случае перехода на ЭО и ДОТ в процессе обучения. Решение кафедры об используемых технологиях и системе оценивания достижений обучающихся принимается с учетом мнения ведущего(их) преподавателя(ей)/руководителя(ей) практики и доводится до обучающихся.

11. МЕТОДИЧЕСКИЕ РЕКОМЕНДАЦИИ ДЛЯ ПРЕПОДАВАТЕЛЕЙ

11.1. Для преподавателей, реализующих образовательные программы без использования дистанционных образовательных технологий

Основной задачей преподавателей, проводящих практику «Учебная практика: практика по получению первичных профессиональных умений и навыков», является ознакомление студентов с видами учебной и научной деятельности кафедр КХТП и КИС ХТ и других подразделений и лабораторий университета.

Перед началом практики руководители практики от университета проводят собрания в группах, на которых разъясняют цели, задачи и порядок прохождения практики; знакомят с требованиями к отчету по практике и порядком сдачи зачета.

Руководители практики – преподаватели кафедры КХТП или КИС ХТ обязаны за 1-3 дня до начала практики студентов решить организационные вопросы с задействованными подразделениями, на основании чего согласовать календарный план прохождения практики.

Перед началом учебной практики студенты в обязательном порядке проходят инструктаж по противопожарной безопасности и охране труда, знакомятся с правилами внутреннего распорядка кафедр.

Работа студентов во время практики должна контролироваться руководителями практики от университета в установленном порядке.

Во время посещений лабораторий необходимо обратить внимание студентов на приборно-аналитическую базу, средства контроля и измерения параметров. Особое внимание студентов следует обратить на современные конструкции аппаратов, экологические аспекты производства материалов, требования законов и других нормативно-правовых документов по защите окружающей среды.

Для более глубокого изучения объектов учебной практики преподаватель предоставляет студентам информацию о возможности использования Интернет-ресурсов по практике.

По возможности рекомендуется проведение экскурсий на тематические выставки, проходящие в Москве в период проведения практики.

11.2. Для преподавателей, реализующих образовательные программы с использованием дистанционных образовательных технологий

При использовании электронного обучения и дистанционных образовательных технологий занятия полностью или частично проводятся в режиме онлайн. Объем **практики** и распределение нагрузки по видам работ соответствует п. 4.1. Распределение баллов соответствует п. 10.1 либо может быть изменено в соответствии с решением кафедры, в случае перехода на ЭО и ДОТ в процессе обучения. Решение кафедры об используемых технологиях и системе оценивания достижений обучающихся принимается с учетом мнения ведущего преподавателя и доводится до обучающихся.

Реализация ЭО и ДОТ предполагает использование следующих видов и учебной деятельности: онлайн консультации, практические занятия, видео-лекции; лабораторные работы, проводимые полностью или частично с применением ЭО и ДОТ; текущий контроль в режиме тестирования и проверки домашних заданий; онлайн консультации по курсовому проектированию; самостоятельная работа и т.п.

При реализации **РПП** в зависимости от конкретной ситуации ЭО и ДОТ могут быть применены в следующем виде:

- объем часов контактной работы обучающихся с преподавателем не сокращается) и электронные образовательные ресурсы (ЭОР) методически обеспечивают самостоятельную работу обучающихся в объеме, предусмотренном рабочей программой данной **практики**. При этом в случае необходимости занятия проводятся в режиме онлайн;
- смешанные формы обучения, сочетающие в себе аудиторные занятия (при возможности перевода части контактных часов работы обучающихся с преподавателем в электронную информационно-образовательную среду без потери содержания **практики**) и ЭОР (часть учебного материала (например, лекции) может быть заменена ЭОР);
- учебные курсы, интегрированные в LMS Moodle, контактные часы по которым могут быть исключены, изучаются обучающимися самостоятельно при минимальном участии преподавателя (консультации в режиме форума или в режиме вебинара).

12. ПЕРЕЧЕНЬ ИНФОРМАЦИОННЫХ ТЕХНОЛОГИЙ, ИСПОЛЬЗУЕМЫХ В ОБРАЗОВАТЕЛЬНОМ ПРОЦЕССЕ

Информационно-библиотечный центр (ИБЦ) РХТУ им. Д.И. Менделеева обеспечивает информационную поддержку всем направлениям деятельности университета, содействует подготовке высококвалифицированных специалистов, совершенствованию учебного процесса, научно-исследовательской работы, способствует развитию профессиональной культуры будущего специалиста.

ИБЦ университета обеспечивает обучающихся основной учебной, учебно-методической и научной литературой, необходимой для организации образовательного процесса по всем дисциплинам, практикам и ГИА основной образовательной программы и гарантирует возможность качественного освоения обучающимися образовательной программы по направлению 18.03.02 Энерго- и ресурсосберегающие процессы в химической технологии, нефтехимии и биотехнологии.

Общий объем многоотраслевого фонда ИБЦ на 01.01.2019 составляет 1708372 экз.

Фонд учебной и учебно-методической литературы укомплектован печатными и электронными изданиями из расчета 50 экз. на каждые 100 обучающихся, а для дисциплин вариативной части образовательной программы - 1 экз. на одного обучающегося.

Фонд дополнительной литературы включает помимо учебной литературы официальные, справочно-библиографические, специализированные отечественные и зарубежные периодические и информационные издания.

Информационно-библиотечный центр обеспечивает самостоятельную работу студентов в читальных залах, предоставляя широкий выбор литературы по актуальным направлениям, а также обеспечивает доступ к профессиональным базам данных, информационным, справочным и поисковым системам.

Каждый обучающийся обеспечен свободным доступом из любой точки, в которой имеется доступ к сети Интернет и к электронно-библиотечной системе (ЭБС) Университета, которая содержит различные издания по основным изучаемым дисциплинам и сформирована по согласованию с правообладателями учебной и учебно-методической литературы.

Для более полного и оперативного справочно-библиографического и

информационного обслуживания в ИБЦ реализована технология Электронной доставки документов.

№	Электронный ресурс	Реквизиты договора (номер, дата заключения, срок действия), ссылка на сайт ЭБС, сумма договора, количество ключей	Характеристика библиотечного фонда, доступ к которому предоставляется договором
1	Электронно-библиотечная система (ЭБС) «ЛАНЬ»	Принадлежность - сторонняя Реквизиты договора - ООО «Издательство «Лань», договор № 33.03-Р-2.0-1775/2-10 от 26.09.2019г. Сумма договора – 642 083-68 Срок действия с «26» сентября 2019г. по «25» сентября 2020г. Ссылка на сайт ЭБС – http://e.lanbook.com Количество ключей - доступ для зарегистрированных пользователей РХТУ с любого компьютера. Дополнительный Договор № 33.03-Р-3.1-2217/2020 от 02.03.2020 г. Сумма договора- 30 994-52 Срок действия с «02» марта 2020 г. по «25» сентября 2020 г. Ссылка на сайт ЭБС – http://e.lanbook.com Количество ключей - доступ для зарегистрированных пользователей РХТУ с любого компьютера.	Коллекции: «Химия» - изд-ва НОТ, «Химия» - изд-ва Лаборатория знаний, «Химия» - изд-ва «ЛАНЬ», «Химия»-КНИТУ(Казанский национальный исследовательский технологический университет), «Химия» - изд-ва ФИЗМАТЛИТ», «Информатика» - изд-ва «ЛАНЬ», «Информатика»-Национальный Открытый Университет «ИНТУИТ», «Инженерно-технические науки"-изд-ва «ЛАНЬ», «Теоретическая механика»-изд-ва «ЛАНЬ», Экономика и менеджмент»- изд-ва Дашков и К., а также отдельные издания в соответствии с Договором.
2	ЭБС «Лань»	Принадлежность - сторонняя Реквизиты договора - ООО «Издательство «Лань», договор №29.01-3-2.0-1299/2018 от 06.03.2019 г. **С «06» марта 2019г. по «25» сентября 2019г.** Ссылка на сайт ЭБС –	Коллекция книг по естественно-научным и техническим отраслям наукам.

		http://e.lanbook.com Сумма договора – 73 247-39 Количество ключей - доступ для всех пользователей РХТУ с любого компьютера.	
3	Электронно - библиотечная система ИБЦ РХТУ им. Д.И.Менделеева (на базе АИБС «Ирбис»)	Принадлежность – собственная РХТУ. Ссылка на сайт ЭБС – http://lib.muctr.ru/ Доступ для пользователей РХТУ с любого компьютера.	Электронные версии учебных и научных изданий авторов РХТУ по всем ООП.
4	Информационно-справочная система «ТЕХЭКСПЕРТ» «Нормы, правила, стандарты России».	Принадлежность сторонняя. Реквизиты контракта – ООО «ИНФОРМПРОЕКТ», контракт № 189-2647А/2019 От 09.01.2020 г. Сумма договора – 601110-00 С «01» января.2020 г. по «31» декабря 2020 г. Ссылка на сайт ЭБС – http://reforma.kodeks.ru/reforma/ Количество ключей – 5 лицензий + локальный доступ с компьютеров ИБЦ.	Электронная библиотека нормативно-технических изданий. Содержит более 40000 национальных стандартов и др. НТД
5	Научно-электронная библиотека «eLibrary.ru».	Принадлежность – сторонняя Реквизиты договора – ООО Научная электронная библиотека, договор № 33.03-Р-3.1 2087/2019 Сумма договора – 1100017-00 С «01» января 2020 г. по «31» декабря 2020 г. Ссылка на сайт – http://elibrary.ru Количество ключей – доступ для пользователей РХТУ по ip-адресам неограничен.	Научная электронная библиотека eLIBRARY.RU - это крупнейший российский информационно-аналитический портал в области науки, технологии, медицины и образования, содержащий рефераты и полные тексты более 29 млн научных статей и публикаций, в том числе электронные версии более 5600 российских научно-технических журналов
6	Scopus	Принадлежность сторонняя. Национальная подписка (Минобрнауки+ ГПНТБ) Сублицензионный договор № Scopus/130 от 09.10.2019 г.	Мультидисциплинарная реферативная и наукометрическая база данных издательства **ELSEVIER**

		С «01» июля 2019 г. по «31» декабря 2019 г. Ссылка на сайт – http://www.scopus.com/ http://www.scopus.com. Количество ключей – доступ для пользователей РХТУ по ip-адресам неограничен.	
7	БД ВИНИТИ РАН	Принадлежность сторонняя, Реквизиты договора- ВИНИТИ РАН Договор № 33.03-Р-3.1-2047/2019 от 25 февраля 2020 г. Сумма договора - 100 000-00 С «25 » февраля 2020 г. по «24 » февраля 2021 г. Ссылка на сайт- http://www.viniti.ru/ Количество ключей – локальный доступ для пользователей РХТУ в ИБЦ РХТУ.	Крупнейшая в России баз данных по естественным, точным и техническим наукам. Включает материалы РЖ (Реферативного журнала) ВИНИТИ с 1981 г. Общий объем БД - более 28 млн. документов
8	Издательство Elsevier на платформе ScienceDirect	Принадлежность сторонняя. Национальная подписка (Минобрнауки+ РФФИ) Информационное письмо РФФИ № исх.- 1294 от 09 10 2019 г. С «01» января 2019 г. по «31» декабря 2019 г. Ссылка на сайт – https://www.sciencedirect.com Количество ключей – доступ для пользователей РХТУ по ip-адресам.	«Freedom Collection» — полнотекстовая коллекция электронных журналов издательства Elsevier по различным отраслям знаний, включающая не менее 2000 наименований электронных журналов. «Freedom Collection eBook collection» — содержит более 5 000 книг по 24 различным предметным областям естественных, технических и медицинских наук. Доступ к архивам 2014-2018гг.

9	American Chemical Society	Принадлежность сторонняя. Национальная подписка (Минобрнауки+ ГПНТБ) Сублицензионный договор № ACS/130 от 25.10.2019 г. С «01» июля 2019 г. по «31» декабря 2019 г. Ссылка на сайт – http://www.acs.org/content/acs/en.html Количество ключей – доступ для пользователей РХТУ по ip-адресам неограничен.	Коллекция журналов по химии и химической технологии Core + издательства American Chemical Society
10	Электронно-библиотечная система издательства "ЮРАЙТ"	Принадлежность сторонняя- «Электронное издательство ЮРАЙТ» Договор № 33.03-Р-3.1-220/2020 от 16.03.2020 г. Сумма договора - 324 000-00 С «16» марта 2020 г. по «15» марта 2021 г. Ссылка на сайт – https://biblio-online.ru/ Количество ключей - доступ для зарегистрированных пользователей РХТУ с любого компьютера.	Электронная библиотека включает более 5000 наименований учебников и учебных пособий по всем отраслям знаний для всех уровней профессионального образования от ведущих научных школ с соблюдением требований новых ФГОСов.

13. МАТЕРИАЛЬНО-ТЕХНИЧЕСКОЕ ОБЕСПЕЧЕНИЕ ПРАКТИКИ

В соответствии с учебным планом занятия по практике «Учебная практика: практика по получению первичных профессиональных умений и навыков» проводятся в форме самостоятельной работы студента и другие формы проведения занятий – при наличии в УП.

13.1. Оборудование, необходимое в образовательном процессе:

На кафедре КИС ХТ для организации самостоятельной подготовки обучающихся, индивидуальных и групповых консультаций обучающихся, организации промежуточного контроля имеется 2 учебные аудитории с 17 компьютерами (2 для работы преподавателей, 15 для работы студентов) и 1 выделенный сервер. Все компьютеры имеют доступ к сети Интернет.

Имеются: учебная аудитория, оборудованная мультимедийным оборудованием, имеющая 8 персональных компьютеров, объединенных в локальную сеть с выходом в

сеть Интернет, и одно многофункциональное устройство; компьютерный класс, оборудованный 9 компьютерами, объединенными в локальную сеть с выходом в Интернет, и одним принтером.

На кафедрах КХТП, КИС ХТ, имеются в достаточном количестве персональные компьютеры, укомплектованные проигрывателями CD и DVD, USB-портами, принтерами, многофункциональными устройствами и программными средствами; мультимедийное проекционное оборудование; веб-камеры; цифровой фотоаппарат; копировальные аппараты; локальная сеть с выходом в Интернет; беспроводная точка доступа в локальную сеть и сеть Интернет.

Кафедры КХТП и КИС ХТ имеют стандартное и специализированное лицензионное программное обеспечение, приведенное в разделе 13.4.

Для реализации информационно-образовательных ресурсов изученных в рамках заданий учебной практики, на выделенном сервере кафедры КИС ХТ под управлением Microsoft Windows Server Standart 2008 развернуты веб-сервер apache 2.2.17, Hypertext Preprocessor (php) 5.3.18, система управления базами данных (СУБД) MySQL 5, система дистанционного обучения (СДО) Moodle 2.6.1. Для доступа к Moodle используется веб-браузер Google Chrome или Mozilla FireFox.

13.2. Компьютеры, информационно-телекоммуникационные сети, аппаратно-программные и аудиовизуальные средства

На кафедре КИС ХТ для проведения лабораторных занятий по практике имеются персональные компьютеры с предустановленным стандартным и специализированным лицензионным программным обеспечением, приведенным в разделе 13.4.

При необходимости использования аудиовизуального материала на лекциях или при проведении лабораторных работ на кафедре имеются проектор и настенный экран, а также звуковые колонки.

Все компьютеры объединены в единую локальную сеть и имеют доступ к глобальной сети Интернет.

13.3. Печатные и электронные образовательные и информационные ресурсы:

Для организации самостоятельной работы обучающихся, выполнения индивидуальных заданий и подготовки отчета по производственной практике доступны информационно-образовательные и информационно-справочные материалы, размещенные на сайте междисциплинарной автоматизированной системы обучения http://cis.muctr.ru/alk/ в разделе «Учебная практика». Размещены презентации лекций, теоретические положения к выполнению заданий в программных комплексах, руководства по работе с моделирующим программных обеспечением, требования к оформлению результатов расчетов, примеры к выполнению заданий по разработке баз данных по типовому оборудованию химических производств и др.

Организован доступ к свободно распространяемым образовательным порталам и сайтам для использования информационно-справочных ресурсов.

Бакалавры могут использовать данные электронные ресурсы для самостоятельной подготовки, а в последующем – при изучении учебных дисциплин и написания выпускной квалификационной работы.

На кафедре КИС ХТ используются информационно-методические материалы: учебные пособия; методические рекомендации к практическим занятиям; электронные учебные пособия; кафедральные библиотеки электронных изданий; учебно-методические разработки кафедры в электронном виде.

На кафедре КИС ХТ для проведения учебной практики имеются следующие электронные образовательные ресурсы: междисциплинарная автоматизированная система обучения на основе сетевых технологий для подготовки химиков-технологов; инновационный учебно-методический комплекс по проблемам химической безопасности и биологической безопасности; специализированное программное обеспечение; базы

данных специализированного назначения и другие.

Информационно-образовательные, информационно-методические, учебно-исследовательские ресурсы представлены на образовательном сайте междисциплинарной АСО http://cis.muctr.ru/alk/, разработанном на кафедре КИС ХТ. Информация о подготовке отчета по учебной практике размещена также на сайте кафедре КИС ХТ http://cisserver.muctr.edu.ru/cismw в разделе «Новости». Данная информация ежегодно обновляется.

Обеспеченность современными учебными пособиями, выпущенными преподавателями кафедры КХТП для бакалавров, высокая. Ко всем научным изданиям и учебным пособиям, выпущенным через РИО РХТУ им. Д.И. Менделеева имеется доступ через фонды информационно-библиотечного фонда. Кроме того, большинство дисциплин, преподаваемых на кафедре, имеют развернутую информационно-образовательную и информационно-методическую поддержку, к ресурсам в сети Интернет.

Информационно-образовательные, информационно-методические, учебно-исследовательские ресурсы представлены на сайте кафедры http://khtp.muctr.ru.

13.4. Перечень лицензионного программного обеспечения:

№ п/п	Наименование программного продукта	Реквизиты договора поставки	Количество лицензий	Срок окончания действия лицензии
1	Microsoft Office Standard 2013	Контракт № 62-64ЭА/2013 MicrosoftOpenLicense Номер лицензии 47837477	36	Бессрочно
2	Microsoft Windows Server - Standard 2008	Государственный контракт № 168-167А/2008 Microsoft Open License Номер лицензии 61068797	9	Бессрочно
3	Microsoft Windows 8.1 Professional Get Genuine	Контракт № 62-64ЭА/2013, Microsoft Open License, Номерлицензии 62795478	16	Бессрочно
4	Интегрированная среда разработки приложений TRACE MODE 6	Доступна на сайте разработчика по ссылке http://www.adastra.ru/products/dev/scada/	-	Бессрочно
5	Simulink – программа из пакета прикладных программ MATLAB. Пакет лицензий на программное обеспечение (неисключительные права на программу для ЭВМ) MATLAB Classroom Suite new Product From 25 to 49 Concurrent Licenses (per License)	Государственный контракт № 143-164ЭА/2010 от 14.12.10, Акт № Tr048787, накладная № Tr048787 от 20.12.10	20	Бессрочно
6	Toxi+Risk	Письмо о передаче: исх. от 21.09.2016 № ЕЮ-01/1860	10 одновременно работающи	Бессрочно

№ п/п	Наименование программного продукта	Реквизиты договора поставки	Количество лицензий	Срок окончания действия лицензии
			х лицензий	
7	Toxi+Risk 5	Письмо о передаче: исх. От 14.02.2019 №АМ-26.56/356	5 одновременно работающих лицензий	До 31.12.2020
8	Неисключительная лицензия на использование Kaspersky Endpoint Security для бизнеса – Стандартный Russian Edition. 1500-2499 Node 1 year Educational License По для защиты информации (антивирусное ПО) для физического оборудования (конечных точек)	Контракт № 28-35ЭА/2020 от 26.05.2020	20 лицензий для активации на рабочих станциях и сервере.	2 года
9	Антиплагиат.ВУЗ	Контракт от 12.05.2020 № 19-17ЭА/2020	не ограничено, лимит проверок 6000	19.05.2021

14. ТРЕБОВАНИЯ К ОЦЕНКЕ КАЧЕСТВА ОСВОЕНИЯ ПРАКТИКИ

Наименование разделов практики	Основные показатели оценки	Формы и методы контроля и оценки
Раздел 1 Ознакомление с историей и направлениями деятельности учебных и научных подразделений факультета информационных технологий и управления и университета	***знает:*** – особенности организации учебной и научной деятельности в лабораториях, кафедрах и подразделениях РХТУ; – основные виды лабораторного и технологического оборудования, контрольно-измерительных приборов, области их использования; ***умеет:*** – проводить поиск информации с использованием открытых баз данных и информационных систем по выбранному направлению исследований и сравнение их с экспериментальными данными	Оценка за отчет по практике. Оценка при сдаче зачета
Раздел 2 Посещение и ознакомление с лабораториями	***знает:*** – основные виды лабораторного и технологического оборудования, контрольно-измерительных приборов,	Оценка за отчет по практике Оценка при сдаче

Наименование разделов практики	Основные показатели оценки	Формы и методы контроля и оценки
подразделений	области их использования; – основные технологические параметры химико-технологических процессов, способы их контроля и управления; – основные математические методы обработки экспериментальных данных и их использование в учебном процессе; ***умеет:*** проводить поиск информации с использованием открытых баз данных и информационных систем по выбранному направлению исследований и сравнение их с экспериментальными данными; применять теоретические методы анализа и обработки исходных данных с лабораторных установок с использованием стандартного программного обеспечения ***владеет:*** – навыками использования стандартных компьютерных программ для обработки экспериментальных данных	зачета
Раздел 3 Систематизация материала, подготовка отчета	***знает:*** – основные математические методы обработки экспериментальных данных и их использование в учебном процессе; ***умеет:*** проводить поиск информации с использованием открытых баз данных и информационных систем по выбранному направлению исследований и сравнение их с экспериментальными данными; применять теоретические методы анализа и обработки исходных данных с лабораторных установок с использованием стандартного программного обеспечения ***владеет:*** навыками использования стандартных компьютерных программ для обработки экспериментальных данных; навыками изложения полученных знаний в виде отчета о прохождении практики, описания исходных материалов, лабораторного оборудования, и измерения параметров процессов	Оценка за отчет по практике Оценка при сдаче зачета

15. ОСОБЕННОСТИ ОРГАНИЗАЦИИ ОБРАЗОВАТЕЛЬНОГО ПРОЦЕССА ДЛЯ ИНВАЛИДОВ И ЛИЦ С ОГРАНИЧЕННЫМИ ВОЗМОЖНОСТЯМИ ЗДОРОВЬЯ

Обучение инвалидов и лиц с ограниченными возможностями здоровья осуществляется в соответствии с:

– Порядком организации и осуществления образовательной деятельности по образовательным программам – программам бакалавриата, программам специалитета, программам магистратуры (Приказ Минобрнауки РФ от 05.04.2017 № 301);

– Положением о порядке организации и осуществления образовательной деятельности по образовательным программам высшего образования – программ бакалавриата, программ специалитета, программ магистратуры в РХТУ им. Д.И. Менделеева, принятым решением Ученого совета РХТУ им. Д.И. Менделеева от 30.10.2019, протокол № 3, введенным в действие приказом ректора РХТУ им. Д.И. Менделеева от 14.11.2019 № 646А;

– Положение о порядке организации практики (включающей, при необходимости, порядок проведения практики с применением электронного обучения и дистанционных образовательных технологий, порядок проведения практики для инвалидов и лиц с ограниченными возможностями здоровья с учетом особенностей их психофизического развития, индивидуальных возможностей и состояния здоровья) в РХТУ им. Д.И. Менделеева, принятое решением Ученого совета РХТУ им. Д.И. Менделеева от 30.10.2019, протокол № 3, введено в действие приказом ректора РХТУ им. Д.И. Менделеева от 14.11.2019 № 646А;

– Методическими рекомендациями по организации образовательного процесса для обучения инвалидов и лиц с ограниченными возможностями здоровья в образовательных организациях высшего образования, в том числе оснащенности образовательного процесса (утверждены заместителем Министра образования и науки РФ А.А. Климовым от 08.04.2014 № АК-44/05вн).

Дополнения и изменения к рабочей программе практики

«Учебная практика: практика по получению первичных профессиональных умений и навыков»
основной образовательной программы
Направление подготовки 18.03.02 Энерго- и ресурсосберегающие процессы в химической технологии, нефтехимии и биотехнологии
Профиль подготовки «Основные процессы химических производств и химическая кибернетика»
Квалификация «бакалавр»

Номер изменения/ дополнения	Содержание дополнения/изменения	Основание внесения изменения/дополнения
1.		протокол заседания Ученого совета № _____ от « » _____ 20__ г.
		протокол заседания Ученого совета № _____ от «__» _____ 20__ г.
		протокол заседания Ученого совета № _____ от «__» _____ 20__ г.

Министерство науки и высшего образования Российской Федерации
Федеральное государственное бюджетное образовательное учреждение высшего образования
«Российский химико-технологический университет имени Д.И. Менделеева»

«УТВЕРЖДАЮ»

Проректор по учебной работе

_____ С.Н. Филатов

«30» июня 2020 г.

РАБОЧАЯ ПРОГРАММА

«Производственная практика: научно-исследовательская работа»

Направление подготовки 18.03.02 Энерго- и ресурсосберегающие процессы в химической технологии, нефтехимии и биотехнологии

Профиль подготовки
«Основные процессы химических производств и химическая кибернетика»

Квалификация «бакалавр»

РАССМОТРЕНО И ОДОБРЕНО
на заседании Методической комиссии
РХТУ им. Д.И. Менделеева
«30» июня 2020 г.

Председатель _____ Н.А. Макаров

Москва 2020 г.

Программа составлена
заведующим кафедрой кибернетики химико-технологических процессов
М.Б. Глебовым,
профессором кафедры компьютерно-интегрированных систем в химической технологии
Т.В. Савицкой

Программа рассмотрена и одобрена на заседании кафедры кибернетики химико-технологических процессов РХТУ им. Д.И., 16 июня 2020 г., протокол № 6

Программа рассмотрена и одобрена на заседании кафедры компьютерно-интегрированных систем в химической технологии РХТУ им. Д.И. Менделеева, 19 июня 2020 г., протокол № 14

СОДЕРЖАНИЕ

1.	Цель и задачи практики	4
2.	Требования к результатам освоения практики	4
3.	Объем практики и виды учебной работы	5
4.	Содержание практики	6
4.1.	Разделы практики и виды занятий	6
4.2.	Содержание разделов практики	6
5.	Соответствие содержания требованиям к результатам освоения практики	6
6.	Практические и лабораторные занятия	7
6.1	Практические занятия	7
6.2	Лабораторные занятия	8
7.	Самостоятельная работа	8
8.	Примеры оценочных средств для контроля освоения практики	8
8.1.	Примеры вопросов для текущего контроля освоения практики	9
8.2	Итоговый контроль освоения практики (Зачет с оценкой)	9
9.	Учебно-методическое обеспечение практики	9
9.1	Рекомендуемая литература	9
9.2	Рекомендуемые источники научно-технической информации	9
9.3	Средства обеспечения освоения практики	10
10.	Методические указания для обучающихся	11
10.1	Для студентов, обучающихся без использования дистанционных образовательных технологий	11
10.2	Для студентов, обучающихся с использованием дистанционных образовательных технологий	12
11.	Методические указания для преподавателей	12
11.1	Для преподавателей, реализующих образовательные программы без использования дистанционных образовательных технологий	12
11.2	Для преподавателей, реализующих образовательные программы с использованием дистанционных образовательных технологий	13
12.	Перечень информационных технологий, используемых в образовательном процессе	13
13.	Материально-техническое обеспечение практики	18
13.1	Оборудование, необходимое в образовательном процессе:	18
13.2	Учебно-наглядные пособия	19
13.3	Компьютеры, информационно-телекоммуникационные сети, аппаратно-программные и аудиовизуальные средства	19
13.4	Печатные и электронные образовательные и информационные ресурсы	19
13.5	Перечень лицензионного программного обеспечения	20
14.	Требования к оценке качества освоения практики	23
15.	Особенности организации образовательного процесса для инвалидов и лиц с ограниченными возможностями здоровья	25
	Дополнения и изменения к рабочей программе	26

1. ЦЕЛЬ И ЗАДАЧИ ПРАКТИКИ

Программа составлена в соответствии с требованиями Федерального государственного образовательного стандарта (ФГОС ВО) для направления подготовки бакалавров 18.03.02 Энерго- и ресурсосберегающие процессы в химической технологии, нефтехимии и биотехнологии по профилю «Основные процессы химических производств и химическая кибернетика», рекомендациями методической комиссии и накопленным опытом проведения практик профиля кафедрами компьютерно-интегрированных систем в химической технологии (КИС ХТ) и кибернетики химико-технологических процессов (КХТП) РХТУ им. Д.И. Менделеева.

Программа практики «Производственная практика: научно-исследовательская работа» (Б2.В.02(Н)) относится к блоку 2 «Практики» (Б2) и рассчитана на изучение в 7 семестре обучения. Программа предполагает, что обучающиеся имеют теоретическую и практическую подготовку в области неорганической, органической, физической химии, процессов и аппаратов химической технологии, общей химической технологии, математического моделирования химико-технологических процессов, методов оптимизации и планирования эксперимента, систем управления химико-технологическими процессами и др.

Цель производственной практики: научно-исследовательской работы – формирование необходимых компетенций для осуществления научно-исследовательской деятельности по направлению подготовки 18.03.02 Энерго- и ресурсосберегающие процессы в химической технологии, нефтехимии и биотехнологии посредством планирования и осуществления экспериментальной деятельности на основании изученных дисциплин, в том числе специальных, и самостоятельно изученной информации.

Задачи производственной практики: научно-исследовательской работы:

- приобретение обучаемыми навыков планирования и выполнения научно-исследовательской работы;
- сбор и систематизация материала по теме научно-исследовательской работы:
- анализ и изучение объекта научно-исследовательской работы (установки, фрагмента технологической схемы, технологической установки и т.п.);
- обработка, интерпретация и представление научных результатов;
- подготовка к выполнению выпускной квалификационной работы.

Способ проведения практики: **стационарная**.

Контроль успеваемости студентов ведется по принятой в университете рейтинговой системе.

2. ТРЕБОВАНИЯ К РЕЗУЛЬТАТАМ ОСВОЕНИЯ ПРАКТИКИ

Проведение практики «Производственная практика: научно-исследовательская работа» при подготовке бакалавров по направлению 18.03.02 Энерго- и ресурсосберегающие процессы в химической технологии, нефтехимии и биотехнологии по профилю «Основные процессы химических производств и химическая кибернетика» направлено на формирование следующих профессиональных компетенций:

– готовностью изучать научно-техническую информацию, анализировать отечественный и зарубежный опыт по тематике исследований (ПК-13);

– способностью применять современные методы исследования технологических процессов и природных сред, использовать компьютерные средства в научно-исследовательской работе (ПК-14);

– способностью планировать экспериментальные исследования, получать, обрабатывать и анализировать полученные результаты (ПК-15);

– способностью моделировать энерго- и ресурсосберегающие процессы в промышленности (ПК-16).

В результате прохождения практики обучающийся должен:

знать:

– порядок организации, планирования и проведения научно-исследовательских работ с использованием последних научно-технических достижений в данной области;

– теоретические основы и методы математического моделирования химико-технологических процессов и систем, анализа и обработки информации и применять эти знания на практике;

– свойства химических элементов, соединений и материалов на их основе для решения научно-исследовательских задач;

уметь:

осуществлять поиск, обработку и анализ научно-технической информации по профилю выполняемой работы, в том числе с применением современных технологий;

– работать на современном лабораторном и компьютерном оборудовании, организовывать проведение экспериментов и испытаний, проводить их обработку и анализировать результаты;

– применять теоретические знания, полученные при изучении естественно-научных дисциплин и методы математического моделирования для анализа экспериментальных данных;

владеть:

– способностью решать поставленные задачи, используя умения и навыки в организации научно-исследовательских и технологических работ;

– способностью изучать научно-техническую информацию, отечественный и зарубежный опыт по тематике исследования.

3. ОБЪЕМ ПРАКТИКИ И ВИДЫ УЧЕБНОЙ РАБОТЫ

Практики проводится в 7 семестре на базе знаний, полученных студентами при изучении дисциплин направления 18.03.02 Энерго- и ресурсосберегающие процессы в химической технологии, нефтехимии и биотехнологии.

Контроль освоения студентами материала практики осуществляется путем проведения зачета с оценкой.

Виды учебной работы	В зачетных единицах	В академ. часах
Общая трудоемкость практики по учебному плану	**3,0**	**108**
Контактная работа – аудиторные занятия:	**1,78**	**64**
Практические занятия	1.78	64
Самостоятельная работа (СР)	1,22	44
Контактная самостоятельная работа	1,22	0.4
Самостоятельное изучение разделов дисциплины		43,6
Вид итогового контроля:	**Зачет с оценкой**	

Виды учебной работы	В зачетных	В астр. часах

	единицах	
Общая трудоемкость практики по учебному плану	**3,0**	**81**
Контактная работа – аудиторные занятия:	**1,78**	**48**
Практические занятия	1.78	48
Самостоятельная работа (СР)	1,22	33
Контактная самостоятельная работа	1,22	0.3
Самостоятельное изучение разделов дисциплины		32,7
Вид итогового контроля:	**Зачет с оценкой**	

4. СОДЕРЖАНИЕ ПРАКТИКИ
4.1. Разделы практики и виды занятий

Раздел	Наименование раздела	Академ. часов			
		Всего	Аудит. работа	Сам. работа	Зачет с оценк.
1	**Раздел 1. Выполнение и представление результатов научных исследований.**	**108**	**64**	**44**	**+**
1.1	Выполнение научных исследований.	70	*48*	22	+
1.2	Подготовка научного доклада и презентации.	38	*16*	22	+
	ИТОГО	**108**	**64**	**44**	**+**

4.2 Содержание разделов практики

Раздел 1. Выполнение и представление результатов научных исследований

1.1. Выполнение научных исследований.

Составление программы исследования. Структура и содержание основных разделов отчета о научно-исследовательской работе.

Формулирование целей и задач исследования; составление аналитического обзора по теме исследования; выбор эффективных методов и методик достижения желаемых результатов исследования.

Проведение соответствующих экспериментов для получения практических результатов; анализ, интерпретация и обобщение результатов исследования; формулировка выводов; написание отчета.

1.2. Подготовка научного доклада и презентации.

5. СООТВЕТСТВИЕ СОДЕРЖАНИЯ ТРЕБОВАНИЯМ К РЕЗУЛЬТАТАМ ОСВОЕНИЯ ПРАКТИКИ

Компетенции	Раздел	
	1.1	1.2
В результате прохождения практики студент должен:		
***Знать*:**		
– порядок организации, планирования и проведения научно-исследовательских работ с использованием последних научно-технических достижений в данной области;	+	
– теоретические основы и методы математического моделирования химико-технологических процессов и систем, анализа и обработки информации и применять эти знания на практике;	+	

– свойства химических элементов, соединений и материалов на их основе для решения научно-исследовательских задач	+	
Уметь:		
– осуществлять поиск, обработку и анализ научно-технической информации по профилю выполняемой работы, в том числе с применением современных технологий;	+	+
– работать на современном лабораторном и компьютерном оборудовании, организовывать проведение экспериментов и испытаний, проводить их обработку и анализировать результаты	+	+
– применять теоретические знания, полученные при изучении естественно- научных дисциплин и методы математического моделирования для анализа экспериментальных данных	+	
Владеть:		
– способностью решать поставленные задачи, используя умения и навыки в организации научно-исследовательских и технологических работ;	+	
– способностью изучать научно-техническую информацию, отечественный и зарубежный опыт по тематике исследования	+	
В результате прохождения практики студент должен приобрести следующие ***профессиональные компетенции:***		
– готовность изучать научно-техническую информацию, анализировать отечественный и зарубежный опыт по тематике исследований (ПК-13);	+	+
– способность применять современные методы исследования технологических процессов и природных сред, использовать компьютерные средства в научно-исследовательской работе (ПК-14);	+	+
– способность планировать экспериментальные исследования, получать, обрабатывать и анализировать полученные результаты (ПК-15)	+	+
– способность моделировать энерго- и ресурсосберегающие процессы в промышленности (ПК-16)	+	

6. ПРАКТИЧЕСКИЕ И ЛАБОРАТОРНЫЕ ЗАНЯТИЯ

6.1. Практические занятия

Практические занятия состоят в выполнении обучающимся научно-исследовательской работы по индивидуальной тематике.

Примерный перечень тем научно-исследовательских работ

Результаты научно-исследовательской работы оформляются обучающимся в виде отчета, презентации и представляются в форме устного доклада.

1. Подготовка и реализация информационно-образовательных ресурсов по дисциплине «Математическое моделирование и методы синтеза гибких химических производств» в модульной объектно-ориентированной среде дистанционного обучения Moodle.
2. Оценка воздействия выбросов теплоэлектроцентрали на окружающую среду и здоровье человека.
3. Разработка систем автоматического регулирования вакуумного блока установки первичной переработки нефти.

4. Изучение функциональных возможностей программных комплексов TOXI+Risk 5 и TOXI+ Гидроудар для анализа последствий аварий на опасных производственных объектах.

5. Разработка мобильных приложений информационной системы эвакуации персонала на предприятии во время аварийных ситуаций.

6. Исследование процесса адсорбции фармацевтических ингридиентов в аэрогели в среде сверхкритического диоксида углерода.

7. Моделирование гетерогенно-каталитического процесса синтеза кумола.

8. Исследование технологических приемов повышения растворимости флуконозола из твердых лекарственных форм.

9. Получение подложек для культивирования клеток млекопитающих и оценка влияния парообразователя на размер формируемых пор.

10. Информационно-образовательный виртуальный комплекс по теме «Применение и моделирование мембранных процессов».

11. Анализ и математическое моделирование процесса роста микроорганизмов, сорбирующих из среды ионы свинца и кадмия.

12. Исследование способов математического моделирования процесса микробиологического дехлорирования трихлорэтилена.

Кроме того, практические занятия включают знакомство обучающихся с моделирующим программным обеспечением, необходимым для вычислительных экспериментов, а также работу в лабораториях математического моделирования и автоматизации и управления ХТП под руководством преподавателей на лабораторных установках с целью последующей обработки экспериментальных зависимостей с использованием моделирующего программного обеспечения.

6.2. Лабораторные занятия

Учебным планом подготовки бакалавров по направлению 18.03.02 Энерго- и ресурсосберегающие процессы в химической технологии, нефтехимии и биотехнологии проведение лабораторных занятий по практике «Производственная практика: научно-исследовательская работа» не предусмотрено.

7. САМОСТОЯТЕЛЬНАЯ РАБОТА

На практику «Производственная практика: научно-исследовательская работа» учебным планом выделено 44 акад. часов на самостоятельную работу.

Основу содержания самостоятельной работы обучающегося при прохождении производственной практики: научно-исследовательской работы составляет освоение методов, приемов, технологий анализа и систематизации научно-технической информации, разработка планов и программ проведения научных исследований и выполнение исследований по теме научно-исследовательской работы с учётом интересов и возможностей кафедры или организации, где она проводится.

При прохождении практики «Производственная практика: научно-исследовательская работа» обучающийся должен использовать совокупность форм и методов самостоятельной работы:

– посещение семинаров кафедры (проблемной лаборатории, научной группы);

– изучение методик анализа и систематизации научно-технической информации, разработки планов и программ проведения научных исследований;

– посещение предприятий химической, нефтехимической, биотехнологической промышленности, выставок;

самостоятельное изучение рекомендуемой литературы.

8. ПРИМЕРЫ ОЦЕНОЧНЫХ СРЕДСТВ ДЛЯ КОНТРОЛЯ ОСВОЕНИЯ ПРАКТИКИ

Комплект оценочных средств по практике «Производственная практика: научно-исследовательская работа» предназначен для аттестации обучающихся на соответствие их персональных достижений поэтапным требованиям образовательной программы, в том числе рабочей программы практики «Производственная практика: научно-исследовательская работа». А также для оценивания результатов обучения: знаний, умений, владений и уровня приобретенных компетенций.

Комплект оценочных средств включает:

– оценочные средства для проведения текущего контроля успеваемости в форме устного опроса, позволяющего оценивать и диагностировать знание фактического материала, умение правильно использовать специальные термины и понятия, планировать и выполнять научное исследование;

– оценочные средства для проведения итогового контроля в форме зачета с оценкой.

8.1. Примеры вопросов для текущего контроля освоения практики

Контрольные работы проводится в форме устного опроса по теме научно-исследовательской работы. Максимальная оценка за каждую работу – 20 баллов.

Контрольная работа №1

Максимальная оценка – 20 баллов

– Представление программы научного исследования.
– Основные достижения науки и производства по теме исследования.
– Актуальность выполняемой работы.
– Обоснование выбора и характеристика применяемых методов исследования.
– Предполагаемые научные и практические результаты выполняемого исследования.

Контрольная работа №2

Максимальная оценка – 20 баллов

– Контроль выполнения программы научно-исследовательской работы.
– Анализ аналитического обзора по теме исследования.
– Необходимость корректировки темы и методов выполняемого исследования.
– Анализ полученных научных результатов.
– Графическое представление результатов эксперимента.

Контрольная работа №3

Максимальная оценка – 20 баллов

– Соответствие содержания отчета программе исследования.
– Качество оформления отчета.
– Содержание презентации научно-исследовательской работы.

Полный перечень оценочных средств приведен в виде отдельного документа, являющегося неотъемлемой частью основной образовательной программы.

8.2. Итоговый контроль освоения практики (Зачет с оценкой)

Итоговый контроль освоения практики включает представление отчета по научно-исследовательской работе, устный доклад, презентацию результатов научного исследования и ответы на вопросы по теме работы.

Максимальная оценка на зачете – 40 баллов.

9. УЧЕБНО-МЕТОДИЧЕСКОЕ ОБЕСПЕЧЕНИЕ ПРАКТИКИ

9.1. Рекомендуемая литература

А. Основная литература

1. Требования к оформлению выпускных квалификационных (дипломных) и курсовых работ: методические указания / сост. В.М. Аристов, С.Г. Комарова, Х.А. Невмятуллина. – М.: РХТУ им. Д.И. Менделеева, 2016. – 36 с.

Б. Дополнительная литература

1. Охрана интеллектуальной собственности: учебное пособие / Е. А. Василенко, Т. В. Мещерякова, Д. А. Бобров, В. А. Желтов – М.: РХТУ им. Д. И. Менделеева, 2007. 104 с.
2. Филипова Е.Б., Савицкая Т.В. Методические рекомендации по выполнению и подготовке к защите выпускных квалификационных работ студентов факультета информационных технологий и управления – М.: РХТУ им. Д.И. Менделеева –2012- 28 с.

9.2. Рекомендуемые источники научно-технической информации

Научно-технические журналы:

– «Теоретические основы химической технологии», ISSN – 0040-3571;
– «Проблемы управления» ISSN печатной версии: 1819-3161;
– «Автоматизация в промышленности» ISSN печатной версии: 1819-5962;
– «Приборы и системы. Управление, контроль, диагностика» ISSN печатной версии: 2073-0004;
– СТА: современные технологии автоматизации» ISSN печатной версии: 0206-975X;
– «Программные продукты и системы» ISSN печатной версии: 0236-235X, ISSN онлайновой версии: 2311-2735;
– «Химическая промышленность сегодня», ISSN – 0023-110X;
– «Химическая технология», ISSN – 1684-5811;
– «Стандарты и качество», ISSN – 0038-9692;
– «Контроль качества продукции», ISSN – 2541-9900;
– «Информационные технологии в проектировании и производстве», ISSN – 2073-2597;
– «Химическое и нефтегазовое машиностроение», ISSN – 023-1126;
– «Chemical Engineering Transactions», ISSN 1974-9791;
– «Reliability Engineering & System Safety», ISSN – 0951-8320;
– «Computers & Chemical Engineering», ISSN – 0098-1354.

Ресурсы информационно–телекоммуникационной сети Интернет:

– www.tefos.ru
– www.biohimpro.ru
– www.akiko.ru

9.3. Средства обеспечения освоения практики

Для освоения практики используются следующие нормативные и нормативно-методические документы:

− Федеральный закон Российской Федерации от 29.12.2012 № 273-ФЗ «Об образовании в Российской Федерации» [Электронный ресурс] – Режим доступа: http://pravo.gov.ru/proxy/ips/?docbody=&nd=102162745&intelsearch=273-%D4%C7 (дата обращения: 25.05.2020).

− Федеральные государственные образовательные стандарты высшего образования // Координационный совет учебно-методических объединений и научно-методических советов высшей школы. Портал Федеральных образовательных стандартов высшего образования [Электронный ресурс] – Режим доступа: http://fgosvo.ru/fgosvo/92/91/4 (дата обращения: 25.05.2020).

− Приказ Министерства образования и науки РФ от 23.08.2017 № 816 «Об утверждении Порядка применения организациями, осуществляющими образовательную деятельность, электронного обучения, дистанционных образовательных технологий при реализации образовательных программ» [Электронный ресурс]. Режим доступа: http://pravo.gov.ru/proxy/ips/?docbody=&nd=102447332&intelsearch=816+%EF%F0%E8%EA%E0%E7 (дата обращения: 25.05.2020).

− Положение о порядке организации практики (включающей, при необходимости, порядок проведения практики с применением электронного обучения и дистанционных образовательных технологий, порядок проведения практики для инвалидов и лиц с ограниченными возможностями здоровья с учетом особенностей их психофизического развития, индивидуальных возможностей и состояния здоровья) в РХТУ им. Д.И. Менделеева, принятое решением Ученого совета РХТУ им. Д.И. Менделеева от 30.10.2019, протокол № 3, введено в действие приказом ректора РХТУ им. Д.И. Менделеева от 14.11.2019 № 646А [Электронный ресурс]. Режим доступа: https://muctr.ru/upload/university/departments/uu/local_doc/POLOGENIE_o_PRAKTIKE_1.pdf (дата обращения: 25.05.2020).

При освоении практики студенты должны использовать информационные и информационно-образовательные ресурсы следующих порталов и сайтов:

– Система федеральных образовательных порталов. Система открытого образования. Консалтинговый центр ИОС ОО РФ [Электронный ресурс] – Режим доступа: http://www.openedu.ru (дата обращения: 25.05.2020).

– Информационная система «Единое окно доступа к образовательным ресурсам». URL: http://window.edu.ru/ (дата обращения: 25.05.2020).

– ФЭПО: соответствие требованиям ФГОС [Электронный ресурс] – Режим доступа: http://fepo.i-exam.ru/ (дата обращения: 25.05.2020).

Для организации консультаций при выполнении производственной практики: научно-исследовательской работы преподавателями кафедр КИС ХТ и КХТП проводятся консультации в LMS Moodle на сервере кафедры КИС ХТ http://cis.muctr.ru (форум, обмен сообщениями, задания), консультации по электронной почте, консультации в социальной сети Вконтакте, вебинары с использованием программных средств Discord, на платформе Zoom.us; работа в мессенджере WhatsApp, социальной сети Вконтакте; конференция в Skype и др.

10.МЕТОДИЧЕСКИЕ УКАЗАНИЯ ДЛЯ ОБУЧАЮЩИХСЯ

10.1 . Для студентов, обучающихся по очной форме, без использования электронного образования и дистанционных образовательных технологий

Методические рекомендации по организации учебной работы обучающегося направлены на повышение ритмичности и эффективности его практической работы по практике.

Практика «Производственная практика: научно-исследовательская работа» включает 1 раздел, состоящий из двух подразделов, каждый из которых имеет определенную логическую завершенность.

«Производственная практика: научно-исследовательская работа» начинается с выбора темы и составления программы исследования. Структуру и краткое содержание основных разделов работы планирует руководитель НИР. Контроль за выполнением плана работы осуществляется руководителем и на контрольных точках.

Обучающийся на основании изучения научно-технической литературы формулирует цель и задачи исследования. При составлении аналитического обзора по теме исследования следует пользоваться информацией, в том числе и из периодических источников.

Выбор эффективных методов и методик достижения желаемых результатов исследования обучающийся выбирает самостоятельно и обсуждает с руководителем НИР.

Проведение соответствующих экспериментов для получения практических результатов; анализ, интерпретация и обобщение результатов исследования; формулировка выводов обучающийся проводит самостоятельно.

1.2 Подготовка научного доклада и презентации.

Изучение материала подразделов 1 и 2 заканчивается контролем его освоения в форме контрольной работы. Результаты выполнения контрольных работ оцениваются в соответствии с принятой в университете рейтинговой системой оценки знаний. Максимальная оценка контрольной работы составляет по 20 баллов.

Практика «Производственная практика: научно-исследовательская работа» предусматривает подготовку и написание отчета по самостоятельно выполненной научной работе по выбранной теме. В отчет включаются сведения для составления аналитического обзора по теме НИР, а также полученные в ходе научно-исследовательской работы систематизированные экспериментальные данные.

Целью выполнения научного исследования и подготовки отчета и презентации является закрепление полученных знаний по практике, расширение эрудиции и кругозора в области моделирования, проектирования, управления, оптимизации энерго- и ресурсосберегающих химико-технологических процессов, развитие творческого потенциала и самостоятельного мышления. При подготовке отчета обучающийся приобретает навыки работы с информационными ресурсами, опыт выполнения научных экспериментов с привлечением различных методов исследования, изложения, анализа и обобщения результатов исследования, формулирования выводов по работе, знакомство с правилами оформления научных отчетов.

При оформлении отчета о научном исследовании следует ориентироваться на требования ГОСТ 7.32 «Отчет о научно-исследовательской работе. Структура и правила оформления».

Совокупная оценка текущей работы обучающегося в семестре складывается из оценок за выполнение контрольных работ (собеседований). Максимальная оценка текущей работы в семестре составляет 60 баллов.

В соответствии с учебным планом изучение практики завершается промежуточным контролем в форме зачета с оценкой. Максимальная оценка на зачете составляет 40

баллов. На зачет обучающийся представляет подготовленный отчет о НИР в форме пояснительной записки, презентацию и устный доклад, затем отвечает на вопросы по теме представленной НИР.

Доклад, презентация, ответы на вопросы оцениваются в соответствии с принятой в университете рейтинговой системой оценки знаний. Максимальная оценка отчета НИР (реферата) составляет 40 баллов.

Общая оценка результатов освоения практики складывается из числа баллов, набранных в семестре и полученных на зачете. Максимальная общая оценка по практике составляет 100 баллов.

10.2. Для студентов, обучающихся с использованием дистанционных образовательных технологий

При использовании электронного обучения и дистанционных образовательных технологий занятия полностью или частично проводятся в режиме онлайн. Объем **практики** и распределение нагрузки по видам работ соответствует п. 4.1. Распределение баллов соответствует п. 10.1 либо может быть изменено в соответствии с решением кафедры, в случае перехода на ЭО и ДОТ в процессе обучения. Решение кафедры об используемых технологиях и системе оценивания достижений обучающихся принимается с учетом мнения ведущих преподавателей/руководителей практики и доводится до обучающихся.

11. МЕТОДИЧЕСКИЕ РЕКОМЕНДАЦИИ ДЛЯ ПРЕПОДАВАТЕЛЕЙ

11.1. Для преподавателей, реализующих образовательные программы без использования дистанционных образовательных технологий

Основной задачей преподавателей, руководящих научно-исследовательской работой, является выработка у обучающихся навыков выполнения научно-исследовательской работы и обобщения и обработки полученных результатов.

Научный руководитель НИР:

– совместно с обучающимся составляет программу научно-исследовательской работы и устанавливает календарные сроки се проведения;

– согласовывает график проведения научно-исследовательской работы и осуществляет систематический контроль за ходом ее выполнения;

– рекомендует обучающимся ознакомление с публикациями в периодических журналах и Интернет-ресурсах;

– оказывает помощь по вопросам, связанным с прохождением научно-исследовательской работы и оформлением отчета;

– участвует в работе комиссии по защите отчетов студентов по НИР.

Выдавая задание с указанием темы научного исследования, направленного на решение конкретных научных задач по моделированию, проектированию, оптимизации, управлению энерго- и ресурсосберегающими химико-технологическими процессами и системами и изучению их свойств, преподавателю необходимо уделить внимание следующим вопросам:

– постановке цели и определению задач исследования;

– выбору методов исследования для решения конкретных научных задач.

Необходимо обратить внимание на составление программы исследования и содержание основных разделов отчета о выполнении научно-исследовательской работы. Помочь обучающимся сформулировать цель и задачи исследования.

Следует уделить особое внимание анализу, интерпретации и обобщению результатов исследования; формулированию выводов по работе.

11.2. Для преподавателей, реализующих образовательные программы с использованием дистанционных образовательных технологий

При использовании электронного обучения и дистанционных образовательных технологий занятия полностью или частично проводятся в режиме онлайн. Объем **практики** и распределение нагрузки по видам работ соответствует п. 4.1. Распределение баллов соответствует п. 10.1 либо может быть изменено в соответствии с решением кафедры, в случае перехода на ЭО и ДОТ в процессе обучения. Решение кафедры об используемых технологиях и системе оценивания достижений обучающихся принимается с учетом мнения ведущего преподавателя и доводится до обучающихся.

Реализация ЭО и ДОТ предполагает использование следующих видов и учебной деятельности: онлайн консультации, практические занятия, видео-лекции; лабораторные работы, проводимые полностью или частично с применением ЭО и ДОТ; текущий контроль в режиме тестирования и проверки домашних заданий; онлайн консультации по курсовому проектированию; самостоятельная работа и т.д.

При реализации **РПП** в зависимости от конкретной ситуации ЭО и ДОТ могут быть применены в следующем виде:

- объем часов контактной работы обучающихся с преподавателем не сокращается) и электронные образовательные ресурсы (ЭОР) методически обеспечивают самостоятельную работу обучающихся в объеме, предусмотренном рабочей программой данной **практики**. При этом в случае необходимости занятия проводятся в режиме онлайн;
- смешанные формы обучения, сочетающие в себе аудиторные занятия (при возможности перевода части контактных часов работы обучающихся с преподавателем в электронную информационно-образовательную среду без потери содержания **практики**) и ЭОР (часть учебного материала (например, лекции) может быть заменена ЭОР);
- учебные курсы, интегрированные в LMS Moodle, контактные часы по которым могут быть исключены, изучаются обучающимися самостоятельно при минимальном участии преподавателя (консультации в режиме форума или в режиме вебинара).

12. ПЕРЕЧЕНЬ ИНФОРМАЦИОННЫХ ТЕХНОЛОГИЙ, ИСПОЛЬЗУЕМЫХ В ОБРАЗОВАТЕЛЬНОМ ПРОЦЕССЕ

Информационно-библиотечный центр (ИБЦ) РХТУ им. Д.И. Менделеева обеспечивает информационную поддержку всем направлениям деятельности университета, содействует подготовке высококвалифицированных специалистов, совершенствованию учебного процесса, научно-исследовательской работы, способствует развитию профессиональной культуры будущего специалиста.

ИБЦ университета обеспечивает обучающихся основной учебной, учебно-методической и научной литературой, необходимой для организации образовательного процесса по всем дисциплинам, практикам и ГИА основной образовательной программы и гарантирует возможность качественного освоения обучающимися образовательной программы по направлению 18.03.02 Энерго- и ресурсосберегающие процессы в химической технологии, нефтехимии и биотехнологии.

Общий объем многоотраслевого фонда ИБЦ на 01.01.2020 составляет 1715452 экз.

Информационно-библиотечный центр обеспечивает самостоятельную работу студентов в читальных залах, предоставляя широкий выбор литературы по актуальным направлениям, а также обеспечивает доступ к профессиональным базам данных, информационным, справочным и поисковым системам.

Каждый обучающийся обеспечен свободным доступом из любой точки, в которой имеется доступ к сети Интернет и к электронно-библиотечной системе (ЭБС) Университета, которая содержит различные издания по основным изучаемым

дисциплинам и сформирована по согласованию с правообладателями учебной и учебно-методической литературы.

Для более полного и оперативного справочно-библиографического и информационного обслуживания в ИБЦ реализована технология Электронной доставки документов.

№	Электронный ресурс	Реквизиты договора (номер, дата заключения, срок действия), ссылка на сайт ЭБС, сумма договора, количество ключей	Характеристика библиотечного фонда, доступ к которому предоставляется договором
1	Электронно-библиотечная система (ЭБС) «ЛАНЬ»	Принадлежность - сторонняя Реквизиты договора - ООО «Издательство «Лань», договор № 33.03-Р-2.0-1775/2-10 от 26.09.2019г. Сумма договора – 642 083-68 Срок действия с «26» сентября 2019г. по «25» сентября 2020г. Ссылка на сайт ЭБС – http://e.lanbook.com Количество ключей - доступ для зарегистрированных пользователей РХТУ с любого компьютера. Дополнительный Договор № 33.03-Р-3.1-2217/2020 от 02.03.2020 г. Сумма договора- 30 994-52 Срок действия с «02» марта 2020 г. по «25» сентября 2020 г. Ссылка на сайт ЭБС – http://e.lanbook.com Количество ключей - доступ для зарегистрированных пользователей РХТУ с любого компьютера.	Коллекции: «Химия» - изд-ва НОТ, «Химия» - изд-ва Лаборатория знаний, «Химия» - изд-ва «ЛАНЬ», «Химия»-КНИТУ(Казанский национальный исследовательский технологический университет), «Химия» - изд-ва ФИЗМАТЛИТ», «Информатика» - изд-ва «ЛАНЬ», «Информатика»-Национальный Открытый Университет «ИНТУИТ», «Инженерно-технические науки"-изд-ва «ЛАНЬ», «Теоретическая механика»-изд-ва «ЛАНЬ», Экономика и менеджмент»- изд-ва Дашков и К., а также отдельные издания в соответствии с Договором.

2	Электронно - библиотечная система ИБЦ РХТУ им. Д.И.Менделеева (на базе АИБС «Ирбис»)	Принадлежность – собственная РХТУ. Ссылка на сайт ЭБС – http://lib.muctr.ru/ Доступ для пользователей РХТУ с любого компьютера.	Электронные версии учебных и научных изданий авторов РХТУ по всем ООП.
3	Информационно-справочная система «ТЕХЭКСПЕРТ» «Нормы, правила, стандарты России».	Принадлежность сторонняя. Реквизиты контракта – ООО «ИНФОРМПРОЕКТ», контракт № 189-2647А/2019 От 09.01.2020 г. Сумма договора – 601110-00 С «01» января.2020 г. по «31» декабря 2020 г. Ссылка на сайт ЭБС – http://reforma.kodeks.ru/reforma/ Количество ключей – 5 лицензий + локальный доступ с компьютеров ИБЦ.	Электронная библиотека нормативно-технических изданий. Содержит более 40000 национальных стандартов и др. НТД
4	Научно-электронная библиотека «eLibrary.ru».	Принадлежность – сторонняя Реквизиты договора – ООО Научная электронная библиотека, договор № 33.03-Р-3.1 2087/2019 Сумма договора – 1100017-00 С «01» января 2020 г. по «31» декабря 2020 г. Ссылка на сайт – http://elibrary.ru Количество ключей – доступ для пользователей РХТУ по ip-адресам неограничен.	Научная электронная библиотека eLIBRARY.RU - это крупнейший российский информационно-аналитический портал в области науки, технологии, медицины и образования, содержащий рефераты и полные тексты более 29 млн научных статей и публикаций, в том числе электронные версии более 5600 российских научно-технических журналов
5	Справочно-правовая система “Гарант»	Принадлежность сторонняя Договор №166-235ЭА/2019 от 23.12.2019 г. Сумма договора - 603 949-84 С «01» января 2020 г. по «31» декабря 2020 г. Ссылка на сайт – http://www.garant.ru/ Количество ключей – 50 пользовательских лицензий по ip-	Гарант — справочно-правовая система по законодательству Российской Федерации.

		адресам.	
6	Издательство Wiley	Принадлежность сторонняя. Национальная подписка (Минобрнауки+ ГПНТБ) Сублицензионный договор № Wiley/130 от 10.10.2019 г. С «01» января 2019 г. по «31» декабря 2019 г. Ссылка на сайт – http://onlinelibrary.wiley.com/ Количество ключей - доступ для пользователей РХТУ по ip-адресам неограничен.	Коллекция журналов по всем областям знаний, в том числе известные журналы по химии, материаловедению, взрывчатым веществам и др.
7	Scopus	Принадлежность сторонняя. Национальная подписка (Минобрнауки+ ГПНТБ) Сублицензионный договор № № Scopus/130 от 09.10.2019 г. С «01» июля 2019 г. по «31» декабря 2019 г. Ссылка на сайт – http://www.scopus.com/ http://www.scopus.com. Количество ключей – доступ для пользователей РХТУ по ip-адресам неограничен.	Мультидисциплинарная реферативная и наукометрическая база данных издательства **ELSEVIER**
8	Издательство Elsevier на платформе ScienceDirect	Принадлежность сторонняя. Национальная подписка (Минобрнауки+ РФФИ) Информационное письмо РФФИ № исх.- 1294 от 09 10 2019 г. С «01» января 2019 г. по «31» декабря 2019 г. Ссылка на сайт – https://www.sciencedirect.com Количество ключей – доступ для пользователей РХТУ по ip-адресам.	«Freedom Collection» — полнотекстовая коллекция электронных журналов издательства Elsevier по различным отраслям знаний, включающая не менее 2000 наименований электронных журналов. «Freedom Collection eBook collection» — содержит более 5 000 книг по 24 различным предметным областям естественных, технических и медицинских наук.

			Доступ к архивам 2014-2018гг.
9	American Chemical Society	Принадлежность сторонняя. Национальная подписка (Минобрнауки+ ГПНТБ) Сублицензионный договор № Сублицензионный договор № ACS/130 от 25.10.2019 г. С «01» июля 2019 г. по «31» декабря 2019 г. Ссылка на сайт – http://www.acs.org/content/acs/en.html Количество ключей – доступ для пользователей РХТУ по ip-адресам неограничен.	Коллекция журналов по химии и химической технологии Core + издательства American Chemical Society
10.	Электронные ресурсы издательства SpringerNature	Принадлежность – сторонняя Национальная подписка (Минобрнауки+РФФИ) Информационное письмо РФФИ № 809 от 24.06.2019 г. С «01» января 2019 г. по «31» декабря 2019 г. Ссылка на сайт http://link.springer.com/ Количество ключей - доступ для пользователей РХТУ по ip-адресам неограничен.	- Полнотекстовая коллекция электронных журналов Springer по различным отраслям знаний. - Полнотекстовые 85 журналов Nature Publishing Group - Коллекция научных протоколов по различным отраслям знаний Springer Protocols - Коллекция научных материалов в области физических наук и инжиниринга Springer Materials (The Landolt-Bornstein Database) - Полный доступ к статическим и динамическим справочным изданиям по любой теме

			- Реферативная база данных по чистой и прикладной математике zbMATH - Nano Database
11	Электронно-библиотечная система издательства "ЮРАЙТ"	Принадлежность сторонняя- «Электронное издательство ЮРАЙТ» Договор № 33.03-Р-3.1-220/2020 от 16.03.2020 г. Сумма договора - 324 000-00 С «16» марта 2020 г. по «15» марта 2021 г. Ссылка на сайт – https://biblio-online.ru/ Количество ключей - доступ для зарегистрированных пользователей РХТУ с любого компьютера.	Электронная библиотека включает более 5000 наименований учебников и учебных пособий по всем отраслям знаний для всех уровней профессионального образования от ведущих научных школ с соблюдением требований новых ФГОСов.

13. МАТЕРИАЛЬНО-ТЕХНИЧЕСКОЕ ОБЕСПЕЧЕНИЕ ПРАКТИКИ

В соответствии с учебным планом занятия по практике «Производственная практика: научно-исследовательская работа» проводятся в форме практических занятий и самостоятельной работы.

13.1. Оборудование, необходимое в образовательном процессе:

На кафедре кибернетики химико-технологических процессов имеется 2 компьютерных класса. Всего 48 единиц вычислительной техники (с процессорами Pentium – II и выше), из которых 37 компьютеров используются в образовательном процессе. При этом число компьютеров, объединенных в локальные сети и имеющих выход в интернет, 33. Количество компьютеров, находящихся на балансе, в расчете на одного студента составляет 0.49.

Кафедра кибернетики располагает компьютерными классами на 15 посадочных мест (ауд. 243а), 16 посадочных мест (ауд. 247), 3 учебно-научными лабораториями: лабораторией современных средств автоматизации, лабораторией математического моделирования и лабораторией гетерогенного катализа (физико-химическая лаборатория). Все лаборатории оснащены необходимыми приборами и аппаратами.

На кафедре компьютерно-интегрированных систем в химической технологии для проведения практических занятий по практике имеются: учебная аудитория, оборудованная мультимедийным оборудованием, имеющая 8 персональных компьютеров, объединенных в локальную сеть с выходом в сеть Интернет, и одно многофункциональное устройство; компьютерный класс, оборудованный 9 компьютерами, объединенными в локальную сеть с выходом в Интернет, и одним принтером.

13.2. Учебно-наглядные пособия:

По практике «Производственная практика: научно-исследовательская работа» доступны учебные материалы, размещенные на сайте междисциплинарной автоматизированной системы обучения http://cis.muctr.ru/alk/. Организован доступ к свободно распространяемым образовательным порталам и сайтам для использования информационно-справочных ресурсов.

13.3. Компьютеры, информационно-телекоммуникационные сети, аппаратно-программные и аудиовизуальные средства:

На кафедрах КХТП, КИС ХТ, реализующих основную образовательную программу по направлению 18.03.02 Энерго- и ресурсосберегающие процессы в химической технологии, нефтехимии и биотехнологии, профиль «Основные процессы химических производств и химическая кибернетика», имеются в достаточном количестве персональные компьютеры, укомплектованные проигрывателями CD и DVD, USB-портами, принтерами, многофункциональными устройствами и программными средствами; мультимедийное проекционное оборудование; веб-камеры; цифровой фотоаппарат; копировальные аппараты; локальная сеть с выходом в Интернет; беспроводная точка доступа в локальную сеть и сеть Интернет.

На кафедре КИС ХТ для проведения занятий по практике имеется 2 учебные аудитории с 17 компьютерами (2 для работы преподавателей, 15 для работы студентов) и 1 выделенный сервер. Все компьютеры имеют доступ к сети Интернет.

Кафедра обладает стандартным и специализированным лицензионным программным обеспечением, приведенным в разделе 13.5.

Для реализации информационно-образовательных ресурсов дисциплин вариативной части программы на выделенном сервере кафедры КИСХТ под управлением Microsoft Windows Server Standart 2008 развернуты веб-сервер apache 2.2.17, Hypertext Preprocessor (php) 5.3.18, система управления базами данных (СУБД) MySQL 5, система дистанционного обучения (СДО) Moodle 2.6.1. Для доступа к Moodle используется веб-браузер Google Chrome или Mozilla FireFox.

13.4. Печатные и электронные образовательные и информационные ресурсы:

На кафедре КИС ХТ используются информационно-методические материалы: учебные пособия; методические рекомендации к практическим занятиям; электронные учебные пособия; кафедральные библиотеки электронных изданий; учебно-методические разработки кафедры в электронном виде.

На кафедре КИС ХТ электронные образовательные ресурсы: междисциплинарная автоматизированная система обучения на основе сетевых технологий для подготовки химиков-технологов; инновационный учебно-методический комплекс по проблемам химической безопасности и биологической безопасности; специализированное программное обеспечение; базы данных специализированного назначения, используемые при проведении научных исследований бакалаврами.

Информационно-образовательные, информационно-методические, учебно-исследовательские ресурсы; банки тестовых заданий для самоконтроля, итогового контроля знаний по практике представлены на образовательном сайте междисциплинарной АСО http://cis.muctr.ru/alk/, разработанном на кафедре КИС ХТ.

Информационно-образовательные, информационно-методические, учебно-исследовательские ресурсы представлены на сайте кафедры http://khtp.muctr.ru.

13.5. Перечень лицензионного программного обеспечения

№ п/	Наименование программного	Реквизиты договора поставки	Количество лицензий	Срок окончания

п	продукта			действия лицензии
1	Microsoft Office Standard 2013	Контракт № 62-64ЭА/2013 MicrosoftOpenLicense Номер лицензии 47837477	36	Бессрочно
2	Microsoft Windows Server - Standard 2008	Государственный контракт № 168-167А/2008 Microsoft Open License Номер лицензии 61068797	9	Бессрочно
3	Microsoft Windows 8.1 Professional Get Genuine	Контракт № 62-64ЭА/2013, Microsoft Open License, Номер лицензии 62795478	16	Бессрочно
4	Интегрированная среда разработки приложений TRACE MODE 6	Доступна на сайте разработчика по ссылке http://www.adastra.ru/products/dev/scada/	-	Бессрочно
5	Simulink – программа из пакета прикладных программ MATLAB. Пакет лицензий на программное обеспечение (неисключительные права на программу для ЭВМ) MATLAB Classroom Suite new Product From 25 to 49 Concurrent Licenses (per License)	Государственный контракт № 143-164ЭА/2010 от 14.12.10, Акт № Tr048787, накладная № Tr048787 от 20.12.10	20	Бессрочно
6	Toxi+Risk	Письмо о передаче: исх. от 21.09.2016 № ЕЮ-01/1860	10 одновременно работающих лицензий	бессрочная
7	Toxi+Risk 5	Письмо о передаче: исх. От 14.02.2019 №АМ-26.56/356	5 одновременно работающих лицензий	До 31.12.2020
8	Антиплагиат.ВУЗ	Контракт от 12.05.2020 № 19-17ЭА/2020	не ограничено, лимит проверок 6000	19.05.2021

9	Неисключительная лицензия на использование O365ProPlusOpenFclty	Контракт № 28-35ЭА/2020 от 26.05.2020	5 лицензий для профессорско-	12 месяцев (ежегодное продление подписки с

	ShrdSvr ALNG SubsVL OLV E 1Mth Acdmc AP AddOn toOPP Приложения в составе подписки: Outlook OneDrive Word Excel PowerPoint Microsoft Teams		преподавательского состава ВУЗа. Соглашение Microsoft OVS-ES № V6775907	правом перехода на обновлённую версию продукта)
10	Неисключительная лицензия на использование O365ProPlusOpenStudents ShrdSvr ALNG SubsVL OLV NL 1Mth Acdmc Stdnt STUUseBnft Приложения в составе подписки: Outlook OneDrive Word Excel PowerPoint Microsoft Teams	Контракт № 28-35ЭА/2020 от 26.05.2020	20 лицензий для студентов ВУЗа. Соглашение Microsoft OVS-ES № V6775907	12 месяцев (ежегодное продление подписки с правом перехода на обновлённую версию продукта)
11	Неисключительная лицензия на использование Kaspersky Endpoint Security для бизнеса – Стандартный Russian Edition. 1500-2499 Node 1 year Educational License По для защиты информации (антивирусное ПО) для физического оборудования (конечных точек)	Контракт № 28-35ЭА/2020 от 26.05.2020	20 лицензий для активации на рабочих станциях и серверах	12 месяцев (ежегодное продление подписки с правом перехода на обновлённую версию продукта)
12	Стандартный пакет ПО I-LDS- Standard, включая:	Лицензионный договор № 11.47-Р-3.1-2042/2019 на предоставление права использования ПО на условиях простой (неисключительной) лицензии		1 год
12.1.	I-LDS-SRV-DPM-20 Серверный модуль обработки данных. Серверная лицензия		1	

	до 20 одновременных подключений клиентов I-LDS-E и I-LDS-C.	от «19» февраля 2020 г.		
12.2.	I-LDS-SRV-AM-20 Серверный пакет расширений функционала для управления деятельностью лаборатории. Серверная лицензия до 20 одновременных подключений клиентов I-LDS-E и I-LDS-C.		1	
12.3.	I-LDS-E АРМ инженера. Универсальный клиент для доступа к расширенным прикладным функциям I-LDS. Клиентская лицензия на 1 расширенное подключение.		6	
13	I-LDS-SRV-SC-20 Серверный пакет расширений функционала для статистического контроля. Серверная лицензия до 20 одновременных подключений клиентов I-LDS-E и I-LDS-C.		1	
14	I-LDS-SRV-IL-QC-20 Серверный пакет расширений функционала для контроля качества результатов испытаний. Серверная лицензия до 20 одновременных подключений клиентов I-LDS-E и I-LDS-C.		1	
15	I-LDS-SRV-ECM-20 Серверный модуль		1	

	сбора данных с оборудования. Серверная лицензия до 20 одновременных подключений клиентов I-LDS-E и I-LDS-C.			
16	I-LDS-SRV-PS-QC-20 Серверный пакет расширений функционала для управления паспортизацией товарной продукцией. Серверная лицензия до 20 одновременных подключений клиентов I-LDS-E и I-LDS-C.		1	

14. ТРЕБОВАНИЯ К ОЦЕНКЕ КАЧЕСТВА ОСВОЕНИЯ ПРАКТИКИ

Наименование разделов	Основные показатели оценки	Формы и методы контроля и оценки
Раздел 1. Выполнение и представление результатов научных исследований. 1.1 Выполнение научных исследований.	***знает:*** – порядок организации, планирования и проведения научно-исследовательских работ с использованием последних научно-технических достижений в данной области; – теоретические основы и методы математического моделирования химико-технологических процессов и систем, анализа и обработки информации и применять эти знания на практике; – свойства химических элементов, соединений и материалов на их основе для решения научно-исследовательских задач; ***умеет:*** – осуществлять поиск, обработку и анализ научно-технической информации по профилю выполняемой работы, в том числе с применением современных технологий; – работать на современном лабораторном и компьютерном оборудовании, организовывать проведение экспериментов и испытаний, проводить их обработку и	Оценка за контрольные работы №1, 2. Оценка на зачете.

	анализировать результаты; – применять теоретические знания, полученные при изучении естественно-научных дисциплин и методы математического моделирования для анализа экспериментальных данных; ***владеет:*** – способностью решать поставленные задачи, используя умения и навыки в организации научно-исследовательских и технологических работ; – способностью изучать научно-техническую информацию, отечественный и зарубежный опыт по тематике исследования	
Раздел 1. Выполнение и представление результатов научных исследований. 1.2 Подготовка научного доклада и презентации.	***умеет:*** – осуществлять поиск, обработку и анализ научно-технической информации по профилю выполняемой работы, в том числе с применением современных технологий; – работать на современном лабораторном и компьютерном оборудовании, организовывать проведение экспериментов и испытаний, проводить их обработку и анализировать результаты	Оценка за контрольную работу №3. Оценка на зачете.

15. РЕКОМЕНДАЦИИ ПО РЕАЛИЗАЦИИ ПРОИЗВОДСТВЕННОЙ ПРАКТИКИ ДЛЯ ИНВАЛИДОВ И ЛИЦ С ОГРАНИЧЕННЫМИ ВОЗМОЖНОСТЯМИ ЗДОРОВЬЯ

Обучение инвалидов и лиц с ограниченными возможностями здоровья осуществляется в соответствии с:

– Порядком организации и осуществления образовательной деятельности по образовательным программам – программам бакалавриата, программам специалитета, программам магистратуры (Приказ Минобрнауки РФ от 05.04.2017 № 301);

– Положением о порядке организации и осуществления образовательной деятельности по образовательным программам высшего образования – программ бакалавриата, программ специалитета, программ магистратуры в РХТУ им. Д.И. Менделеева, принятым решением Ученого совета РХТУ им. Д.И. Менделеева от 30.10.2019, протокол № 3, введенным в действие приказом ректора РХТУ им. Д.И. Менделеева от 14.11.2019 № 646А;

– Положение о порядке организации практики (включающей, при необходимости, порядок проведения практики с применением электронного обучения и дистанционных образовательных технологий, порядок проведения практики для инвалидов и лиц с ограниченными возможностями здоровья с учетом особенностей их психофизического развития, индивидуальных возможностей и состояния здоровья) в РХТУ им. Д.И. Менделеева, принятое решением Ученого совета РХТУ им. Д.И. Менделеева от 30.10.2019, протокол № 3, введено в действие приказом ректора РХТУ им. Д.И. Менделеева от 14.11.2019 № 646А;

– Методическими рекомендациями по организации образовательного процесса для обучения инвалидов и лиц с ограниченными возможностями здоровья в образовательных организациях высшего образования, в том числе оснащенности образовательного процесса (утверждены заместителем Министра образования и науки РФ А.А. Климовым от 08.04.2014 № АК-44/05вн).

Дополнения и изменения к рабочей программе практики
«Производственная практика: научно-исследовательская работа» (Б2.В.04(Пд))
основной образовательной программы
Направление подготовки 18.03.02 Энерго- и ресурсосберегающие процессы в химической технологии, нефтехимии и биотехнологии
Профиль подготовки «Основные процессы химических производств и химическая кибернетика»
Квалификация «бакалавр»

Номер изменения/ дополнения	Содержание дополнения/изменения	Основание внесения изменения/дополнения
		протокол заседания Ученого совета № _____ от «__» _____ 20__ г.
		протокол заседания Ученого совета № _____ от «__» _____ 20__ г.
		протокол заседания Ученого совета № _____ от «__» _____ 20__ г.

Министерство науки и высшего образования Российской Федерации
Федеральное государственное бюджетное образовательное учреждение высшего образования
«Российский химико-технологический университет имени Д.И. Менделеева»

«УТВЕРЖДАЮ»

Проректор по учебной работе

_____ С.Н. Филатов

«30» июня 2020 г.

РАБОЧАЯ ПРОГРАММА

«Производственная практика: практика по получению профессиональных умений и опыта профессиональной деятельности»

Направление подготовки 18.03.02 Энерго- и ресурсосберегающие процессы в химической технологии, нефтехимии и биотехнологии

Профиль подготовки
«Основные процессы химических производств и химическая кибернетика»

Квалификация «бакалавр»

РАССМОТРЕНО И ОДОБРЕНО
на заседании Методической комиссии
РХТУ им. Д.И. Менделеева
«30» июня 2020 г.

Председатель _____ Н.А. Макаров

Москва 2020 г.

Программа составлена
заведующим кафедрой кибернетики химико-технологических процессов
М.Б. Глебовым,
профессором кафедры компьютерно-интегрированных систем в химической технологии
Т.В. Савицкой

Программа рассмотрена и одобрена на заседании кафедры кибернетики химико-технологических процессов РХТУ им. Д.И. Менделеева «16» июня 2020 г., протокол №6

Программа рассмотрена и одобрена на заседании кафедры компьютерно-интегрированных систем в химической технологии РХТУ им. Д.И. Менделеева «19» июня 2020 г., протокол №14

СОДЕРЖАНИЕ

1.	Цель и задачи дисциплины	4
2.	Требования к результатам освоения дисциплины	4
3.	Объем дисциплины	6
4.	Содержание дисциплины	6
4.1.	Разделы дисциплины и виды занятий	6
4.2.	Содержание разделов дисциплины	7
5.	Соответствие содержания дисциплины требованиям к результатам её освоения	8
6.	Практические занятия	9
7.	Самостоятельная работа	10
8.	Примеры оценочных средств для контроля освоения дисциплины	10
8.1.	Требования к отчету о прохождении производственной практики	10
8.2	Примерная тематика индивидуальных заданий	11
8.3	Примеры вопросов для итогового контроля освоения дисциплины	12
8.4	Структура и пример билетов для зачета с оценкой	13
9.	Учебно-методическое обеспечение дисциплины	15
9.1	Рекомендуемая литература	15
9.2	Рекомендуемые источники научно-технической информации	15
9.3	Средства обеспечения освоения дисциплины	15
10.	Методические указания для обучающихся	16
10.1	Для студентов, обучающихся по очной форме, без использования электронного образования и дистанционных образовательных технологий	16
10.2	Для студентов, обучающихся по очной форме, с использованием электронного образования и дистанционных образовательных технологий	17
11.	Методические указания для преподавателей	17
11.1	Для преподавателей, при реализации программы по очной форме, без использования электронного образования и дистанционных образовательных технологий	17
11.2	Для преподавателей, при реализации программы по очной форме, с использованием электронного образования и дистанционных образовательных технологий	18
12.	Перечень информационных технологий, используемых в образовательном процессе	18
13.	Материально-техническое обеспечение дисциплины	21
14.	Требования к оценке качества освоения программы	23
15.	Особенности организации образовательного процесса для инвалидов и лиц с ограниченными возможностями здоровья	25
	Дополнения и изменения к рабочей программе	27

1. ЦЕЛЬ И ЗАДАЧИ ДИСЦИПЛИНЫ

Программа составлена в соответствии с требованиями Федерального государственного образовательного стандарта (ФГОС ВО) для направления подготовки 18.03.02 Энерго- и ресурсосберегающие процессы в химической технологии, нефтехимии и биотехнологии, профиль «Основные процессы химических производств и химическая кибернетика», рекомендациями методической комиссии и накопленного опыта преподавания дисциплины выпускающими кафедрами факультета цифровых технологий и химического инжиниринга (ЦиТХИн) РХТУ им. Д.И. Менделеева: кибернетики химико-технологических процессов (КХТП) и компьютерно-интегрированных систем в химической технологии (КИС ХТ).

Программа производственной практики: практики по получению профессиональных умений и опыта профессиональной деятельности относится к вариативной части учебного плана, к блоку «Практики». Программа предполагает, что обучающиеся имеют теоретическую и практическую подготовку в области неорганической, органической, физической химии, процессов и аппаратов химической технологии (раздел гидродинамики), математического моделирования химико-технологических процессов, методов оптимизации и планирования эксперимента.

Цель производственной практики: практики по получению профессиональных умений и опыта профессиональной деятельности – практическое изучение технологических циклов производств различных видов химической продукции, структуры предприятия, методов и особенностей управления производственным процессом. Формирование у обучающегося способности осуществлять энерго- и ресурсосберегающий технологический процесс производства различных видов химической продукции.

Основными задачами производственной практики: практики по получению профессиональных умений и опыта профессиональной деятельности являются:

– формирование у обучающихся компетенций, связанных с целостным представлением об основных технологических процессах производств химической, нефтехимической и биотехнологической продукции, организацией и структурой предприятий по их производству;

– формирование способности и готовности осуществлять технологический процесс в соответствии с регламентом и использовать технические средства для контроля основных параметров технологического процесса, свойств сырья и готовой продукции;

– формирование способности работать с нормативно-технической документацией, способности и готовности участвовать в совершенствовании технологических процессов с позиций энерго- и ресурсосбережения, в том числе с использованием методов математического моделирования.

Контроль успеваемости студентов ведется по принятой в университете рейтинговой системе.

2. ТРЕБОВАНИЯ К РЕЗУЛЬТАТАМ ОСВОЕНИЯ ДИСЦИПЛИНЫ

Производственная практика: практика по получению профессиональных умений и опыта профессиональной деятельности при подготовке бакалавров по направлению 18.03.02 Энерго- и ресурсосберегающие процессы в химической технологии, нефтехимии и биотехнологии, профиль «Основные процессы химических производств и химическая кибернетика» направлена на формирование следующих профессиональных компетенций:

производственно-технологическая деятельность:

– способностью осуществлять технологический процесс в соответствии с регламентом и использовать технические средства для измерения основных параметров

технологического процесса, свойств сырья и продукции (ПК-1);

– способностью участвовать в совершенствовании технологических процессов с позиций энерго- и ресурсосбережения, минимизации воздействия на окружающую среду (ПК-2);

– способностью использовать современные информационные технологии, проводить обработку информации с использованием прикладных программ и баз данных для расчета технологических параметров оборудования и мониторинга природных сред (ПК-3);

– способностью использовать нормативные документы по качеству, стандартизации и сертификации продуктов и изделий (ПК-4);

– готовностью обосновывать конкретные технические решения при разработке технологических процессов; выбирать технические средства и технологии, направленные на минимизацию антропогенного воздействия на окружающую среду (ПК-5);

– способностью следить за выполнением правил техники безопасности, производственной санитарии, пожарной безопасности и норм охраны труда на предприятиях (ПК-6);

– готовностью осваивать и эксплуатировать новое оборудование, принимать участие в налаживании, технических осмотрах, текущих ремонтах, проверке технического состояния оборудования и программных средств (ПК-7);

– способностью использовать элементы эколого-экономического анализа в создании энерго- и ресурсосберегающих технологий (ПК-8).

научно-исследовательская деятельность:

– готовностью изучать научно-техническую информацию, анализировать отечественный и зарубежный опыт по тематике исследований (ПК-13);

– способностью применять современные методы исследования технологических процессов и природных сред, использовать компьютерные средства в научно-исследовательской работе (ПК-14);

– способностью планировать экспериментальные исследования, получать, обрабатывать и анализировать полученные результаты (ПК-15);

– способностью моделировать энерго- и ресурсосберегающие процессы в промышленности (ПК-16).

В результате прохождения практики обучающийся должен:

знать:

– технологические процессы и основное технологическое оборудование, используемое в химико-технологических производствах;

– основные принципы, методы и формы контроля технологического процесса и качества продукции;

– основные нормативные документы по стандартизации и сертификации продукции химических предприятий;

– правила техники безопасности и производственной санитарии; организационную структуру предприятия;

уметь:

- проводить анализ технологических процессов, технологического оборудования, химико-технологических систем как объектов моделирования, проектирования, оптимизации и управления;

- применять на практике теоретические знания в области математического моделирования энерго- и ресурсосберегающих химико-технологических процессов;

– анализировать техническую документацию, реализовывать на практике требования нормативной документации в области создания энерго- и ресурсосберегающих процессов в химической технологии, нефтехимии и биотехнологии.

владеть:

– методами проектирования технологических линий и подбора технологического оборудования, методами управления технологическими процессами и выбора программно-аппаратных средств контроля и управления технологическими процессами;

– методами проведения вычислительных экспериментов с использованием стандартного и специализированного программного обеспечения;

– способностью и готовностью осуществлять технологический процесс в соответствии с регламентом.

3. ОБЪЕМ ДИСЦИПЛИНЫ И ВИДЫ УЧЕБНОЙ РАБОТЫ

Производственная практика: практика по получению профессиональных умений и опыта профессиональной деятельности проводится в 6 семестре. Контроль освоения студентами материала осуществляется путем проведения зачета с оценкой.

Виды учебной работы	Всего	
	Зачет. единиц	Академ. часов
Общая трудоемкость дисциплины по учебному плану	**3,0**	**108**
Контактная работа	**-**	**-**
Самостоятельная работа (СР), в том числе:	**3,0**	**108**
Контактная самостоятельная работа	3,0	0,4
Самостоятельное выполнение разделов дисциплины		107,6
Вид итогового контроля: зачет с оценкой		

Виды учебной работы	Всего	
	Зачет. единиц	Астрон. часов
Общая трудоемкость дисциплины по учебному плану	**3,0**	**81**
Контактная работа	**-**	**-**
Самостоятельная работа (СР), в том числе:	**3,0**	**81**
Контактная самостоятельная работа	3,0	0,3
Самостоятельное выполнение разделов дисциплины		80,7
Вид итогового контроля: зачет с оценкой		

4. СОДЕРЖАНИЕ ДИСЦИПЛИНЫ

4.1. Разделы дисциплины и виды занятий

Раздел	Раздел дисциплины	Самостоятельная работа, часов
Раздел 1	Ознакомление с технологией производства и местом производственной практики	36
Раздел 2	Практическое изучение технологических процессов и методов их контроля на предприятиях химической промышленности на основе изучения технологических регламентов производств. Проведение моделирования химико-технологических процессов с использованием стандартного программного обеспечения. Выполнение индивидуального задания	54
Раздел 3	Систематизация материала, подготовка отчета	18
	Всего часов	**108**

4.2 Содержание разделов дисциплины

Раздел 1. Ознакомление с технологией производства и местом производственной практики.

Ознакомление с технологией производства осуществляется в виде экскурсий на предприятия (организации) соответствующего профиля. А также путем изучения технологических и технических документов, предоставляемых организациями – местами производственной практики. При посещении предприятия (организации) и ознакомления с деятельностью объекта исследования обучающийся должен собрать материал, необходимый для подготовки отчета по практике.

Отчет по практике включает:

- историческую справку о предприятии;
- номенклатуру выпускаемой продукции;
- виды и нормы расхода сырьевых материалов;
- описание основных технологических процессов производства;
- методы контроля технологических параметров процессов;
- мероприятия по устранению отклонений (нарушений) режимных параметров работы оборудования и технологических процессов;
- методы безопасного ведения технологических процессов;
- характеристики источников выбросов, сбросов и образования отходов на предприятии;
- методы и средства защиты от вредных негативных факторов на предприятии;
- описание средств автоматизации и управления производством и характеристики технических и др.

Раздел 2. Практическое изучение технологических процессов и методов их контроля на предприятиях химической промышленности на основе изучения технологических регламентов производств. Проведение моделирования химико-технологических процессов с использованием стандартного программного обеспечения. Выполнение индивидуального задания.

Практическое освоение технологических процессов на конкретном предприятии обучающийся осуществляет в соответствии с индивидуальным заданием по практике, которое включает:

- изучение ассортимента выпускаемой продукции, их видов и марок;
- требования ГОСТ Р и другой нормативной документации к качеству выпускаемой продукции;
- изучение сырьевых материалов и методов входного контроля качества;
- методы и методики проведения испытаний и контроля качества химической продукции и различных видов ее опасностей;
- изучение параметров технологического процесса, предусмотренных в регламенте, и методов его контроля;
- подробное описание вида и типа оборудования для осуществления конкретного технологического процесса;
- изучение методов контроля и диагностики неисправностей и отказов оборудования, контрольно-измерительных приборов и др.;
- действия обслуживающего персонала при чрезвычайных ситуациях на основе изучения технологических регламентов и планов локализации и ликвидации аварийных ситуаций;
- изучение функциональных возможностей специализированного программного обеспечения для решения задач моделирования, оптимизации, проектирования и управления химико-технологическими процессами и системами и приобретение практических навыков работы с использованием одного или нескольких программных средств.

При выполнении индивидуального задания студент должен собрать материалы по структуре предприятия, методам управления, системе сбыта готовой продукции, методам контроля и управления качеством окружающей среды на предприятии, возможным технологическим нарушениям и отклонениям и др.

Раздел 3. Систематизация материала, подготовка отчета

Обобщение и систематизация данных по структуре, технологии производства, применяемому оборудованию, выпускаемой предприятием продукции, методам и формам контроля продукции. Поиск и сбор недостающих данных для расчетов с использованием специализированного программного обеспечения. Подготовка и написание отчета по практике. Подготовка и написание отчета по выполнению индивидуального задания.

5. СООТВЕТСТВИЕ СОДЕРЖАНИЯ ДИСЦИПЛИНЫ ТРЕБОВАНИЯМ К РЕЗУЛЬТАТАМ ЕЁ ОСВОЕНИЯ

Компетенции	Разделы		
	1	2	3
В результате освоения дисциплины студент должен:			
***Знать*:**			
– технологические процессы и основное технологическое оборудование, используемое в химико-технологических производствах;	+	+	+
– основные принципы, методы и формы контроля технологического процесса и качества продукции;		+	+
– основные нормативные документы по стандартизации и сертификации продукции химических предприятий;	+	+	+
– правила техники безопасности и производственной санитарии; организационную структуру предприятия;	+	+	
Уметь:			
– проводить анализ технологических процессов, технологического оборудования, химико-технологических систем как объектов моделирования, проектирования, оптимизации и управления;		+	+
– применять на практике теоретические знания в области математического моделирования энерго- и ресурсосберегающих химико-технологических процессов		+	+
– анализировать техническую документацию, реализовывать на практике требования нормативной документации в области создания энерго- и ресурсосберегающих процессов в химической технологии, нефтехимии и биотехнологии	+	+	
Владеть:			
– методами проектирования технологических линий и подбора технологического оборудования, методами управления технологическими процессами и выбора программно-аппаратных средств контроля и управления технологическими процессами;		+	+
– методами проведения вычислительных экспериментов с использованием стандартного и специализированного программного обеспечения;		+	+
– способностью и готовностью осуществлять технологический процесс в соответствии с регламентом		+	+
В результате освоения дисциплины студент должен приобрести следующие ***профессиональные компетенции:***			
– способность осуществлять технологический процесс в соответствии с регламентом и использовать технические средства для измерения основных параметров технологического процесса, свойств сырья и		+	+

продукции (ПК-1)			
– способность участвовать в совершенствовании технологических процессов с позиций энерго- и ресурсосбережения, минимизации воздействия на окружающую среду (ПК-2)	+	+	+
– способность использовать современные информационные технологии, проводить обработку информации с использованием прикладных программ и баз данных для расчета технологических параметров оборудования и мониторинга природных сред (ПК-3)	+		+
– способность использовать нормативные документы по качеству, стандартизации и сертификации продуктов и изделий (ПК-4)	+	+	
– готовность обосновывать конкретные технические решения при разработке технологических процессов; выбирать технические средства и технологии, направленные на минимизацию антропогенного воздействия на окружающую среду (ПК-5)		+	+
– способность следить за выполнением правил техники безопасности, производственной санитарии, пожарной безопасности и норм охраны труда на предприятиях (ПК-6)	+	+	
– готовность осваивать и эксплуатировать новое оборудование, принимать участие в налаживании, технических осмотрах, текущих ремонтах, проверке технического состояния оборудования и программных средств (ПК-7)		+	
– способность использовать элементы эколого-экономического анализа в создании энерго- и ресурсосберегающих технологий (ПК-8)	+	+	+
– готовность изучать научно-техническую информацию, анализировать отечественный и зарубежный опыт по тематике исследований (ПК-13)	+		+
– способность применять современные методы исследования технологических процессов и природных сред, использовать компьютерные средства в научно-исследовательской работе (ПК-14)		+	+
– способность планировать экспериментальные исследования, получать, обрабатывать и анализировать полученные результаты (ПК-15)		+	+
– способность моделировать энерго- и ресурсосберегающие процессы в промышленности (ПК-16)		+	+

6. ПРАКТИЧЕСКИЕ ЗАНЯТИЯ

Учебным планом подготовки бакалавров по направлению 18.03.02 Энерго- и ресурсосберегающие процессы в химической технологии, нефтехимии и биотехнологии, профиль «Основные процессы химических производств и химическая кибернетика» проведение практических занятий по дисциплине «Производственная практика: практика по получению профессиональных умений и опыта профессиональной деятельности» не предусмотрено.

7. САМОСТОЯТЕЛЬНАЯ РАБОТА

Рабочей программой «Производственная практика: практика по получению профессиональных умений и опыта профессиональной деятельности» предусмотрена самостоятельная работа обучающихся в объеме 108 акад. часов (81 астрон. часов)

Производственная практика проводится в форме самостоятельной работы обучающегося на предприятии или в научно-исследовательской, проектно-конструкторской, инжиниринговой и других организациях химико-технологического или смежного профиля под руководством руководителя практики от Предприятия (организации) в объеме 108 академических часов.

К прохождению производственной практики на территории предприятия (организации) допускаются студенты, прошедшие инструктаж по технике безопасности, внутреннему распорядку предприятия (организации) и прослушавшие лекции о структуре завода и организации производственного процесса. Регламент практики определяется и устанавливается в соответствии с учебным планом.

8. ПРИМЕРЫ ОЦЕНОЧНЫХ СРЕДСТВ ДЛЯ КОНТРОЛЯ ОСВОЕНИЯ ДИСЦИПЛИНЫ

Итоговая оценка по учебной практике (зачет с оценкой, максимальная оценка – 100 баллов) выставляется студенту по итогам написания отчета о прохождении производственной практики: практики по получению профессиональных умений и опыта профессиональной деятельности (максимальная оценка за отчет о прохождении практики – 60 баллов) и итогового опроса студента (максимальная оценка за итоговый опрос – 40 баллов).

8.1. Требования к отчету о прохождении производственной практики

Отчет о прохождении производственной практики: практики по получению профессиональных умений и опыта профессиональной деятельности выполняется студентом во время прохождения практики в соответствии с календарным учебным графиком рабочего учебного плана подготовки бакалавров по направлению подготовки 18.03.02 Энерго- и ресурсосберегающие процессы в химической технологии, нефтехимии и биотехнологии, профиль «Основные процессы химических производств и химическая кибернетика».

Отчет должен содержать следующие основные разделы:

- Титульный лист с наименованием вида практики и названия предприятия – места прохождения практики;
- Задание на производственную практику;
- Содержание отчета;
- Цели и задачи производственной практики;
- Краткая историческая справка о предприятии – места прохождения практики;
- Ассортимент и объемы продукции, производимой предприятием, с указанием нормативных документов и сертификатов на выпускаемую продукцию;
- Структура предприятия, основные производственные цеха и отделы;
- Технологическая схема процесса производства основного продукта с указанием основного оборудования, применяемого для осуществления того или иного технологического процесса, при возможности – с указанием параметров работы основного технологического оборудования;
- Технологический контроль, контроль качества выпускаемой продукции с указанием нормативных документов, по которым производится контроль качества продукции и информационно-программных средств с использованием которых проводится контроль;
- Сведения об источниках выбросов, сбросов, образования отходов и мероприятия по защите окружающей среды, осуществляемые предприятием;
- Мероприятия по охране труда, технике безопасности и производственной санитарии на предприятии;
- Результаты выполнения индивидуального задания;
- Выводы о производственной практике, в которых необходимо отразить и содержательно раскрыть перечень профессиональных компетенций, приобретенных обучающимися в ходе выполнения производственной практики;
- Список источников информации для подготовки отчета.

Отчет о прохождении производственной практики выполняется с помощью персонального компьютера на листах формата А4, поля – стандартные, шрифт – Times New Roman, 12, через 1,5 интервала. Желательно иллюстрировать текстовый материал рисунками и фотографиями, выполненными во время прохождения практики или полученными из сети Интернет.

Рекомендуемый объем отчета 50-60 стр. Отдельные материалы могут быть вынесены в приложение.

8.2. Примерная тематика индивидуальных заданий

Индивидуальное задание выполняется обучающимся самостоятельно на основе сбора дополнительной информации во время прохождения производственной практики, а также информации, полученной из других источников, например, сети Интернет.

Индивидуальное задание направлено на углубленное изучение обучающимся тех или иных вопросов, связанных с деятельностью предприятия (организации, подразделения, отдела – места прохождения практики), технологических процессов, оборудования для их осуществления, технологических параметров процессов производства, контроля качества производимой продукции – объектов изучения и исследования как объектов моделирования энерго- и ресурсосберегающих процессов, оптимизации (минимизации негативных воздействий), источников опасности и т.п.

Отчет о выполнении индивидуального задания должен представляться в соответствии с требованиями, предъявляемыми к отчету о прохождении производственной практики. Отчет о выполнении индивидуального задания должен включать текст, необходимые рисунки, формулы, схемы и фотографии, описания интерфейсов и руководств пользователей, протоколы расчетов.

Примерная тематика индивидуальных заданий представлена ниже.

1. Сбор, систематизация и анализ научной литературы по тематике научно-исследовательской работы с использованием отечественных библиотечных систем и баз данных.
2. Сбор, систематизация и анализ научной литературы по тематике научно-исследовательской работы с использованием международных баз цитирования.
3. Изучение объекта практического исследования как объекта моделирования, управления, проектирования, реконструкции, модернизации, оптимизации в зависимости от целей работы, систематизация результатов в виде раздела в отчет практики.
4. Изучение объекта практического исследования как источника промышленной и экологической опасности или как объекта энерго- и ресурсосбережения в зависимости от целей научно-исследовательской работы, систематизация результатов в виде раздела в отчет практики.
5. Проведение лабораторных или практических экспериментов с использованием современных методик и технических средств по тематике исследования.
6. Проведение компьютерных экспериментов с использованием универсального и специализированного программного обеспечения по тематике научных исследований.
7. Освоение новых программных модулей, комплексов программных средств по тематике учебной и научной деятельности кафедр или профильных подразделений предприятий (организаций);
8. Тестирование программных комплексов, баз данных, разрабатываемых в рамках учебной и научно-исследовательской работы кафедр, предприятий, организаций. Составление или изучение руководств пользователей по работе с программными комплексами или базами данных, протоколов тестирования программного обеспечения.
9. Разработка докладов по материалам практического исследования и иллюстративного материала в форме постера.

10.Разработка доклада по материалам практического исследования и иллюстративного материала в форме презентации.

8.3. Примеры вопросов для итогового контроля освоения дисциплины (Вид контроля зачет с оценкой)

32. Расскажите основные этапы исследования производственного объекта как объекта моделирования.

33. Расскажите основные этапы исследования производственного объекта как объекта управления.

34. Расскажите основные этапы исследования производственного объекта как объекта проектирования.

35. Расскажите основные этапы исследования производственного объекта как объекта реконструкции.

36. Расскажите основные этапы исследования производственного объекта как объекта модернизации.

37. Расскажите основные этапы исследования производственного объекта как объекта оптимизации.

38. Расскажите основные этапы анализа предприятия химической и смежных отраслей промышленности как источника промышленной опасности.

39. Расскажите основные этапы анализа предприятия химической и смежных отраслей промышленности как источника экологической опасности.

40. Расскажите основные этапы анализа предприятия химической и смежных отраслей промышленности как объекта энерго- и ресурсосбережения.

41. Расскажите о структуре технологического регламента химического или нефтеперерабатывающего производства.

42. Расскажите об основных источниках информации о свойствах химических веществ, полупродуктов, продуктов, используемых в технологии производства.

43. Расскажите о требованиях, предъявляемых к контролю качества продукции.

44. Приведите примеры использования универсального и специализированного программного обеспечения для составления материальных балансов непрерывных и периодических химико-технологических процессов и систем.

45. Приведите примеры общепроизводственных объектов химических производств. Какие требования предъявляются к их функционированию.

46. Приведите примеры организации контроля и управления технологическим процессом.

47. Какие требования, обеспечивающие экологическую безопасность, включают в технологический регламент?

48. Приведите примеры нормативных и нормативно-методических документов, регламентирующих деятельность промышленного предприятия.

49. Расскажите о средствах индивидуальной защиты работников химических предприятий.

50. Перечислите основные технологические параметры теплообменного процесса, которые подлежат контролю и управлению.

51. Перечислите основные технологические параметры массообменного процесса (газ-жидкость), которые подлежат контролю и управлению.

52. Перечислите основные требования к контролю качества химической продукции.

53. Приведите примеры расчета теплового баланса химического реактора

54. Приведите примеры специализированных баз данных и других информационных источников при проектировании химических производств.

55. Расскажите о способах обезвреживания отходов на предприятиях.

56. Расскажите о действиях производственного персонала при возникновении аварийных ситуаций.

8.4. Структура и пример билетов для зачета с оценкой

Зачет с оценкой по дисциплине «Производственная практика: практика по получению профессиональных умений и опыта профессиональной деятельности» включает 2 контрольных вопроса, каждый из которых оценивается максимально в 20 баллов.

Пример билета к зачету с оценкой:

Утверждаю» Зав. каф. КХТП (Должность, название кафедры) _____ Глебов М.Б. (Подпись) (И. О. Фамилия) «__» _____ 20__г.	*Министерство науки и высшего образования РФ* **Российский химико-технологический университет имени Д.И. Менделеева** Кафедра кибернетики химико-технологических процессов **18.03.02 Энерго- и ресурсосберегающие процессы в химической технологии, нефтехимии и биотехнологии** **Профиль «Основные процессы химических производств и химическая кибернетика»** **«Производственная практика: практика по получению профессиональных умений и опыта профессиональной деятельности»**
Билет № 1 1. Расскажите основные этапы исследования производственного объекта как объекта моделирования. 2. Перечислите основные технологические параметры теплообменного процесса, которые подлежат контролю и управлению.	

«Утверждаю» Зав. каф. КИС ХТ (Должность, название кафедры) _____ Егоров А.Ф. (Подпись) (И. О. Фамилия) «__» _____ 20__г.	*Министерство науки и высшего образования РФ* **Российский химико-технологический университет имени Д.И. Менделеева** Кафедра компьютерно-интегрированных систем в химической технологии **18.03.02 Энерго- и ресурсосберегающие процессы в химической технологии, нефтехимии и биотехнологии** **Профиль «Основные процессы химических производств и химическая кибернетика»** **«Производственная практика: практика по получению профессиональных умений и опыта профессиональной деятельности»**
Билет № 2 1. Расскажите основные этапы анализа предприятия химической и смежных отраслей промышленности как объекта энерго- и ресурсосбережения. 2. Приведите примеры использования универсального и специализированного программного	

обеспечения для составления материальных балансов непрерывных и периодических химико-технологических процессов и систем.

9. УЧЕБНО-МЕТОДИЧЕСКОЕ ОБЕСПЕЧЕНИЕ ДИСЦИПЛИНЫ

9.1. Рекомендуемая литература

А. Основная литература

2. Требования к оформлению выпускных квалификационных (дипломных) и курсовых работ: методические указания / сост. В.М. Аристов, С.Г. Комарова, Х.А. Невмятуллина. – М.: РХТУ им. Д.И. Менделеева, 2016. – 36 с.

Б. Дополнительная литература

3. Филиппова Е.Б., Савицкая Т.В. Методические рекомендации по выполнению и подготовке к защите выпускных квалификационных работ студентов факультета информационных технологий и управления – М.: РХТУ им. Д.И. Менделеева –2012- 28 с.

4. Глебов М. Б., Дудоров А. А. Моделирование массообменных процессов химической технологии [Текст] : учебное пособие.- М. : РХТУ им. Д.И. Менделеева, 2015. - 110 с.

5. Дубровский И. И. Проектирование автоматизированных систем управления химико-технологическими процессами и системами [Текст] : учебное пособие / И. И. Дубровский, В. Л. Лукьянов. – М. : РХТУ им. Д.И. Менделеева, 2015. – 211 с.

9.2. Рекомендуемые источники научно-технической информации

Научно-технические журналы:

- «Теоретические основы химической технологии», ISSN – 0040-3571;
- «Автоматизация в промышленности», ISSN – 1819-5962;
- «Приборы и системы. Управление, контроль, диагностика», ISSN – 2073-0004;
- «СТА: современные технологии автоматизации», ISSN – 0206-975X;
- «Программные продукты и системы», ISSN (печатной версии) – 0236-235X, ISSN (онлайновой версии) – 2311-2735;
- «Химическая промышленность сегодня, ISSN – 0023-110X;
- «Химическая технология», ISSN – 1684-5811;
- «Стандарты и качество», ISSN – 0038-9692;
- «Контроль качества продукции», ISSN – 2541-9900;
- «Безопасность труда в промышленности», ISSN – 0409-2961;
- «Безопасность в техносфере», ISSN – 1998-071X;
- «Информационные технологии в проектировании и производстве», ISSN – 2073-2597;
- «Химическое и нефтегазовое машиностроение», ISSN – 023-1126.

Ресурсы информационно–телекоммуникационной сети Интернет:

9. Каталог оборудования группы компаний ТЭФОС, ООО ТД «Нефтехиммаш КО» (Нижний Новгород). [Электронный ресурс]. Режим доступа: www.tefos.ru (дата обращения: 25.04.2020).

10. Лабораторное оборудование компании «БИОХИМПРО». [Электронный ресурс]. Режим доступа: www.biohimpro.ru (дата обращения: 25.04.2020).
11. Официальный дистрибьютор высокотехнологичного оборудования химических процессов от ведущих производителей Китая компания AKIKO. [Электронный ресурс]. Режим доступа: www.akiko.ru (дата обращения: 25.04.2020).

9.3. Средства обеспечения освоения дисциплины

Для освоения дисциплины используются следующие нормативные и нормативно-методические документы:

− Федеральный закон Российской Федерации от 29.12.2012 № 273-ФЗ «Об образовании в Российской Федерации» [Электронный ресурс] – Режим доступа: http://pravo.gov.ru/proxy/ips/?docbody=&nd=102162745&intelsearch=273-%D4%C7 (дата обращения: 25.04.2020).

− Федеральные государственные образовательные стандарты высшего образования // Координационный совет учебно-методических объединений и научно-методических советов высшей школы. Портал Федеральных образовательных стандартов высшего образования [Электронный ресурс] – Режим доступа: http://fgosvo.ru/fgosvo/92/91/4 (дата обращения: 25.04.2020).

− Приказ Министерства образования и науки РФ от 23.08.2017 № 816 «Об утверждении Порядка применения организациями, осуществляющими образовательную деятельность, электронного обучения, дистанционных образовательных технологий при реализации образовательных программ» [Электронный ресурс]. Режим доступа: http://pravo.gov.ru/proxy/ips/?docbody=&nd=102447332&intelsearch=816+%EF%F0%E8%EA%E0%E7 (дата обращения: 25.04.2020).

– Положение о порядке организации практики (включающей, при необходимости, порядок проведения практики с применением электронного обучения и дистанционных образовательных технологий, порядок проведения практики для инвалидов и лиц с ограниченными возможностями здоровья с учетом особенностей их психофизического развития, индивидуальных и состояния здоровья) в Российском химико-технологическом университете имени Д. И. Менделеева [Электронный ресурс]. Режим доступа: https://muctr.ru/upload/staff/admin-dep/uu/local_doc/POLOGENIE_o_PRAKTIKE.pdf (дата обращения: 25.04.2020).

При освоении дисциплины студенты должны использовать информационные и информационно-образовательные ресурсы следующих порталов и сайтов:

– Система федеральных образовательных порталов. Система открытого образования. Консалтинговый центр ИОС ОО РФ [Электронный ресурс] – Режим доступа: http://www.openedu.ru (дата обращения: 25.04.2020).

– Информационная система «Единое окно доступа к образовательным ресурсам». URL: http://window.edu.ru/ (дата обращения: 25.04.2020).

– ФЭПО: соответствие требованиям ФГОС [Электронный ресурс] – Режим доступа: http://fepo.i-exam.ru/ (дата обращения: 25.04.2020).

Для организации консультаций при выполнении производственной практики: практики по получению профессиональных умений и опыта профессиональной деятельности преподавателями кафедр КИС ХТ и КХТП проводятся консультации в LMS Moodle на сервере кафедры КИС ХТ http://cis.muctr.ru (форум, обмен сообщениями, задания), консультации по электронной почте, консультации в социальной сети Вконтакте, вебинары с использованием программных средств Discord, на платформе Zoom.us; работа в мессенджере WhatsApp, социальной сети Вконтакте; конференция в Skype и др.

10.МЕТОДИЧЕСКИЕ УКАЗАНИЯ ДЛЯ ОБУЧАЮЩИХСЯ

10.1. Для студентов, обучающихся по очной форме, без использования электронного образования и дистанционных образовательных технологий

Производственная практика: практика по получению профессиональных умений и опыта профессиональной деятельности проводится в 6 семестре в течение 2 недель в форме самостоятельной работы обучающегося на предприятии (в организации) химико-технологического или биотехнологического профиля под руководством руководителя практики от предприятия (организации).

К прохождению практики на территории предприятия допускаются студенты, прошедшие инструктаж по технике безопасности, внутреннему распорядку предприятия и прослушавшие лекции о структуре завода и организации производственного процесса. Регламент практики определяется и устанавливается в соответствии с учебным планом.

Итоговая оценка по дисциплине (зачет с оценкой, максимальная оценка – 100 баллов) выставляется студенту по итогам написания отчета о прохождении производственной практики: практики по получению профессиональных умений и опыта профессиональной деятельности (максимальная оценка за отчет о прохождении производственной практики – 40 баллов), отчета о выполнении индивидуального задания (максимальная оценка за отчет о выполнении индивидуального задания – 20 баллов) и итогового опроса студента (максимальная оценка за итоговый опрос – 40 баллов).

Требования к отчету о прохождении производственной практики представлены в разделе 8.1 настоящей программы.

Примерные темы индивидуальных заданий и требования к отчету об их выполнении представлены в разделе 8.2 программы.

Во время прохождения практики обучающиеся должны строго соблюдать все правила и нормы поведения, установленные на предприятии (организации).

Для получения информации, необходимой для подготовки отчета о прохождении практики и выполнения индивидуального задания, обучающиеся должны обращаться к руководителю практики от предприятия и широко использовать возможности сети Интернет

10.2. Для студентов, обучающихся по очной форме, с использованием электронного образования и дистанционных образовательных технологий

При использовании электронного обучения и дистанционных образовательных технологий занятия полностью или частично проводятся в режиме онлайн. Объем практики и распределение нагрузки по видам работ соответствует п. 4.1. Распределение баллов соответствует п. 10.1 либо может быть изменено в соответствии с решением кафедры, в случае перехода на ЭО и ДОТ в процессе обучения. Решение кафедры об используемых технологиях и системе оценивания достижений обучающихся принимается с учетом мнения ведущего преподавателя и доводится до обучающихся.

12. МЕТОДИЧЕСКИЕ РЕКОМЕНДАЦИИ ДЛЯ ПРЕПОДАВАТЕЛЕЙ

11.1. Для преподавателей, при реализации программы по очной форме, без использования электронного образования и дистанционных образовательных технологий

Основной задачей преподавателей, проводящих производственную практику: практику по получению профессиональных умений и опыта профессиональной деятельности, является практическое ознакомление обучающихся с энерго- и ресурсосберегающими процессами химических, нефтехимических и биотехнологических производств, структурой предприятий, методами и особенностями управления технологическими процессами и основным технологическим оборудованием, а также формирование у обучающихся профессиональных компетенций, предусмотренных

учебным планом.

Производственная практика: практика по получению профессиональных умений и опыта профессиональной деятельности проводится на предприятиях (организациях), с которыми Университетом заключен договор на проведение производственной практики: практики по получению профессиональных умений и опыта профессиональной деятельности.

Перед выездом на практику руководители практики от Университета проводят собрания в группах, на которых разъясняют цели, задачи и порядок прохождения практики, выдают студентам программы практики, индивидуальные задания, знакомят с требованиями к отчетам о прохождении практики и порядком сдачи зачета.

Руководитель практики от Университета обязан за 1-3 дня до начала практики студентов прибыть на предприятие (организацию) и решить организационные вопросы. Совместно с руководителем практики от Предприятия распределить студентов по рабочим местам и согласовать календарный план прохождения практики; подготовить индивидуальные задания для студентов; решить, если это необходимо, вопрос обеспечения студентов жильем на время практики.

По прибытии на предприятие перед началом работы студенты проходят инструктаж по охране труда, противопожарной безопасности и знакомятся с правилами внутреннего распорядка на предприятии.

Работа практикантов должна контролироваться руководителями практики от предприятия и университета в установленном порядке.

11.2. Для преподавателей, при реализации программы по очной форме, с использованием электронного образования и дистанционных образовательных технологий

При использовании электронного обучения и дистанционных образовательных технологий занятия полностью или частично проводятся в режиме онлайн. Объем преддипломной практики и распределение нагрузки по видам работ соответствует п. 4.1. Распределение баллов соответствует п. 10.1 либо может быть изменено в соответствии с решением кафедры, в случае перехода на ЭО и ДОТ в процессе обучения. Решение кафедры об используемых технологиях и системе оценивания достижений обучающихся принимается с учетом мнения ведущего преподавателя и доводится до обучающихся.

Реализация ЭО и ДОТ предполагает использование следующих видов и учебной деятельности: онлайн консультации, проводимые полностью или частично с применением ЭО и ДОТ; текущий контроль в виде проверки индивидуальных заданий; самостоятельная работа и т.д.

При реализации РПД в зависимости от конкретной ситуации ЭО и ДОТ могут быть применены в следующем виде:

- объем часов контактной работы обучающихся с преподавателем не сокращается) и электронные образовательные ресурсы (ЭОР) методически обеспечивают самостоятельную работу обучающихся в объеме, предусмотренном рабочей программой данной дисциплины. При этом в случае необходимости занятия проводятся в режиме онлайн;
- учебные курсы, интегрированные в LMS Moodle, контактные часы по которым могут быть исключены, изучаются обучающимися самостоятельно при минимальном участии преподавателя (консультации в режиме форума или в режиме вебинара).

12. ПЕРЕЧЕНЬ ИНФОРМАЦИОННЫХ ТЕХНОЛОГИЙ, ИСПОЛЬЗУЕМЫХ В ОБРАЗОВАТЕЛЬНОМ ПРОЦЕССЕ

Информационную поддержку при прохождении обучающимися производственной практики: практики по получению профессиональных умений и опыта профессиональной деятельности обеспечивает информационно-библиотечный центр (ИБЦ) РХТУ им. Д.И. Менделеева.

ИБЦ университета обеспечивает обучающихся основной учебной, учебно-методической и научной литературой, необходимой для организации образовательного процесса по всем дисциплинам основной образовательной программы и гарантирует возможность качественного освоения обучающимися образовательной программы по направлению 18.03.02 Энерго- и ресурсосберегающие процессы в химической технологии, нефтехимии и биотехнологии.

Общий объем многоотраслевого фонда ИБЦ на 01.01.2020 составляет 1715452 экз.

Фонд учебной и учебно-методической литературы укомплектован печатными и электронными изданиями из расчета 50 экз. на каждые 100 обучающихся, а для дисциплин вариативной части образовательной программы - 1 экз. на одного обучающегося.

Фонд дополнительной литературы включает помимо учебной литературы официальные, справочно-библиографические, специализированные отечественные и зарубежные периодические и информационные издания.

Информационно-библиотечный центр обеспечивает самостоятельную работу студентов в читальных залах, предоставляя широкий выбор литературы по актуальным направлениям, а также обеспечивает доступ к профессиональным базам данных, информационным, справочным и поисковым системам.

Каждый обучающийся обеспечен свободным доступом из любой точки, в которой имеется доступ к сети Интернет и к электронно-библиотечной системе (ЭБС) Университета, которая содержит различные издания по основным изучаемым дисциплинам и сформирована по согласованию с правообладателями учебной и учебно-методической литературы.

Для более полного и оперативного справочно-библиографического и информационного обслуживания в ИБЦ реализована технология Электронной доставки документов.

№	Электронный ресурс	Реквизиты договора (номер, дата заключения, срок действия), ссылка на сайт ЭБС, сумма договора, количество ключей	Характеристика библиотечного фонда, доступ к которому предоставляется договором
7.	Электронно-библиотечная система (ЭБС) «ЛАНЬ»	Принадлежность - сторонняя Реквизиты договора - ООО «Издательство «Лань», договор № 33.03-Р-2.0-1775/2-10 от 26.09.2019г. Сумма договора – 642 083-68 Срок действия с «26» сентября 2019г. по «25» сентября 2020г. Ссылка на сайт ЭБС – http://e.lanbook.com Количество ключей - доступ для зарегистрированных пользователей РХТУ с любого компьютера.	Коллекции: «Химия» - изд-ва НОТ, «Химия» - изд-ва Лаборатория знаний, «Химия» - изд-ва «ЛАНЬ», «Химия»-КНИТУ(Казанский национальный исследовательский технологический университет), «Химия» - изд-ва ФИЗМАТЛИТ», «Информатика» - изд-ва «ЛАНЬ», «Информатика»-Национальный Открытый Университет «ИНТУИТ», «Инженерно-технические науки"-изд-ва «ЛАНЬ», «Теоретическая механика»-изд-ва «ЛАНЬ», Экономика и менеджмент»- изд-ва Дашков и К., а также

№	Электронный ресурс	Реквизиты договора (номер, дата заключения, срок действия), ссылка на сайт ЭБС, сумма договора, количество ключей	Характеристика библиотечного фонда, доступ к которому предоставляется договором
		Дополнительный Договор № 33.03-Р-3.1-2217/2020 от 02.03.2020 г. Сумма договора- 30 994-52 Срок действия с «02» марта 2020 г. по «25» сентября 2020 г. Ссылка на сайт ЭБС – http://e.lanbook.com Количество ключей - доступ для зарегистрированных пользователей РХТУ с любого компьютера	отдельные издания в соответствии с Договором
8.	Электронно-библиотечная система ИБЦ РХТУ им. Д.И. Менделеева (на базе АИБС «Ирбис»)	Принадлежность – собственная РХТУ. Ссылка на сайт ЭБС – http://lib.muctr.ru/ Доступ для пользователей РХТУ с любого компьютера.	Электронные версии учебных и научных изданий авторов РХТУ по всем ООП.
9.	Информационно-справочная система «ТЕХЭКСПЕРТ» «Нормы, правила, стандарты России».	Принадлежность сторонняя. Реквизиты контракта – ООО «ИНФОРМПРОЕКТ», контракт № 189-2647А/2019 От 09.01.2020 г. Сумма договора – 601110-00 С «01» января.2020 г. по «31» декабря 2020 г. Ссылка на сайт ЭБС – http://reforma.kodeks.ru/reforma/ Количество ключей – 5 лицензий + локальный доступ с компьютеров ИБЦ.	Электронная библиотека нормативно-технических изданий. Содержит более 40000 национальных стандартов и др. НТД
10.	Научно-электронная библиотека «eLibrary.ru».	Принадлежность – сторонняя Реквизиты договора – ООО Научная электронная библиотека, договор № 33.03-Р-3.1 2087/2019 Сумма договора – 1100017-00 С «01» января 2020 г. по «31» декабря 2020 г. Ссылка на сайт – http://elibrary.ru Количество ключей – доступ для пользователей РХТУ по ip-адресам	Научная электронная библиотека eLIBRARY.RU - это крупнейший российский информационно-аналитический портал в области науки, технологии, медицины и образования, содержащий рефераты и полные тексты более 29 млн научных статей и публикаций, в том числе электронные версии более 5600 российских научно-технических журналов

№	Электронный ресурс	Реквизиты договора (номер, дата заключения, срок действия), ссылка на сайт ЭБС, сумма договора, количество ключей	Характеристика библиотечного фонда, доступ к которому предоставляется договором
		неограничен.	
11.	Электронно-библиотечная система издательства "ЮРАЙТ"	Принадлежность сторонняя-«Электронное издательство ЮРАЙТ» Договор № 33.03-Р-3.1-220/2020 от 16.03.2020 г. Сумма договора - 324 000-00 С «16» марта 2020 г. по «15» марта 2021 г. Ссылка на сайт – https://biblio-online.ru/ Количество ключей - доступ для зарегистрированных пользователей РХТУ с любого компьютера.	Электронная библиотека включает более 5000 наименований учебников и учебных пособий по всем отраслям знаний для всех уровней профессионального образования от ведущих научных школ с соблюдением требований новых ФГОСов.
12.	Справочно-правовая система «Гарант»	Принадлежность сторонняя Договор №166-235ЭА/2019 от 23.12.2019 г. Сумма договора - 603 949-84 С «01» января 2020 г. по «31» декабря 2020 г. Ссылка на сайт – http://www.garant.ru/ Количество ключей – 50 пользовательских лицензий по ip-адресам.	Гарант — справочно-правовая система по законодательству Российской Федерации.

13. МАТЕРИАЛЬНО-ТЕХНИЧЕСКОЕ ОБЕСПЕЧЕНИЕ ДИСЦИПЛИНЫ

В соответствии с учебным планом производственная практика: практика по получению профессиональных умений и опыта профессиональной деятельности проводится в форме самостоятельной работы студента с использованием материально-технической базы Предприятия и Университета.

Перечень лицензионного программного обеспечения

№ п/п	Наименование программного продукта	Реквизиты договора поставки	Количество лицензий	Срок окончания действия лицензии
1.	Microsoft Office Standard 2013	Контракт № 62-64ЭА/2013 MicrosoftOpenLicense Номер лицензии 47837477	36	Бессрочно
2.	Microsoft Windows Server - Standard 2008	Государственный контракт № 168-167А/2008	9	Бессрочно

		Microsoft Open License Номер лицензии 61068797		
3.	Интегрированная среда разработки приложений TRACE MODE 6	Доступна на сайте разработчика по ссылке http://www.adastra.ru/products/dev/scada/	-	Бессрочно
4.	Simulink – программа из пакета прикладных программ MATLAB. Пакет лицензий на программное обеспечение (неисключительные права на программу для ЭВМ) MATLAB Classroom Suite new Product From 25 to 49 Concurrent Licenses (per License)	Государственный контракт № 143-164ЭА/2010 от 14.12.10, Акт № Tr048787, накладная № Tr048787 от 20.12.10	20	Бессрочно
5.	Toxi+Risk	Письмо о передаче: исх. от 21.09.2016 № ЕЮ-01/1860	10 одновременно работающих лицензий	бессрочная
6.	Неисключительная лицензия на использование Kaspersky Endpoint Security для бизнеса – Стандартный Russian Edition. 1500-2499 Node 1 year Educational License	Контракт № 28-35ЭА/2020 от 26.05.2020	20	12 месяцев (ежегодное продление подписки с правом перехода на обновлённую версию продукта)
7.	Неисключительная лицензия на использование O365ProPlusOpenFclty ShrdSvr ALNG SubsVL OLV E 1Mth Acdmc AP AddOn toOPP Приложения в составе подписки: Outlook OneDrive Word Excel PowerPoint Microsoft Teams	Контракт № 28-35ЭА/2020 от 26.05.2020	20 Соглашение Microsoft OVS-ES № V6775907	12 месяцев (ежегодное продление подписки с правом перехода на обновлённую версию продукта)
8.	Неисключительная лицензия на использование O365ProPlusOpenStudents ShrdSvr ALNG SubsVL OLV NL 1Mth Acdmc Stdnt STUUseBnft Приложения в составе подписки: Outlook	Контракт № 28-35ЭА/2020 от 26.05.2020	20 Соглашение Microsoft OVS-ES № V6775907	12 месяцев (ежегодное продление подписки с правом перехода на обновлённую версию продукта)

	OneDrive Word Excel PowerPoint Microsoft Teams			

14. ТРЕБОВАНИЯ К ОЦЕНКЕ КАЧЕСТВА ОСВОЕНИЯ ПРОГРАММЫ

Наименование разделов	Основные показатели оценки	Формы и методы контроля и оценки
Раздел 1. Ознакомление с местом производственной практики, технологией производства, нормативно-методическими документами	***Знает:*** – технологические процессы и основное технологическое оборудование, используемое в химико-технологических производствах; – основные нормативные документы по стандартизации и сертификации продукции химических предприятий; – правила техники безопасности и производственной санитарии; организационную структуру предприятия; ***Умеет:*** – анализировать техническую документацию, реализовывать на практике требования нормативной документации в области создания энерго- и ресурсосберегающих процессов в химической технологии, нефтехимии и биотехнологии	Оценка за отчет о прохождении производственной практики: практики по получению профессиональных умений и опыта профессиональной деятельности
Раздел 2. Практическое изучение технологических процессов и методов их контроля на предприятиях химической промышленности на основе изучения технологических регламентов производств. Проведение моделирования химико-технологических процессов с использованием стандартного программного обеспечения. Выполнение индивидуального задания	***Знает:*** – технологические процессы и основное технологическое оборудование, используемое в химико-технологических производствах; – основные принципы, методы и формы контроля технологического процесса и качества продукции; – основные нормативные документы по стандартизации и сертификации продукции химических предприятий; – правила техники безопасности и производственной санитарии; организационную структуру предприятия; ***Умеет:*** – проводить анализ технологических процессов, технологического оборудования, химико-технологических систем как объектов моделирования, проектирования, оптимизации и управления; – применять на практике теоретические знания в области математического моделирования энерго- и ресурсосберегающих химико-	Оценка за отчет о прохождении производственной практики: практики по получению профессиональных умений и опыта профессиональной деятельности Оценка за отчет о выполнении индивидуального задания

Наименование разделов	Основные показатели оценки	Формы и методы контроля и оценки
	технологических процессов; – анализировать техническую документацию, реализовывать на практике требования нормативной документации в области создания энерго- и ресурсосберегающих процессов в химической технологии, нефтехимии и биотехнологии ***Владеет:*** – методами проектирования технологических линий и подбора технологического оборудования, методами управления технологическими процессами и выбора программно-аппаратных средств контроля и управления технологическими процессами; – методами проведения вычислительных экспериментов с использованием стандартного и специализированного программного обеспечения; – способностью и готовностью осуществлять технологический процесс в соответствии с регламентом	
Раздел 3. Систематизация материала, подготовка отчета.	***Знает:*** – технологические процессы и основное технологическое оборудование, используемое в химико-технологических производствах; – основные принципы, методы и формы контроля технологического процесса и качества продукции; – основные нормативные документы по стандартизации и сертификации продукции химических предприятий; ***Умеет:*** – проводить анализ технологических процессов, технологического оборудования, химико-технологических систем как объектов моделирования, проектирования, оптимизации и управления; – применять на практике теоретические знания в области математического моделирования энерго- и ресурсосберегающих химико-технологических процессов; ***Владеет:*** – методами проектирования технологических линий и подбора технологического оборудования, методами управления технологическими процессами и выбора программно-аппаратных средств контроля и управления технологическими процессами;	Результаты итогового опроса; Оценка за зачет по производственной практике: практике по получению профессиональных умений и опыта профессиональной деятельности.

Наименование разделов	Основные показатели оценки	Формы и методы контроля и оценки
	– методами проведения вычислительных экспериментов с использованием стандартного и специализированного программного обеспечения; – способностью и готовностью осуществлять технологический процесс в соответствии с регламентом	

15. ОСОБЕННОСТИ ОРГАНИЗАЦИИ ОБРАЗОВАТЕЛЬНОГО ПРОЦЕССА ДЛЯ ИНВАЛИДОВ И ЛИЦ С ОГРАНИЧЕННЫМИ ВОЗМОЖНОСТЯМИ ЗДОРОВЬЯ

Обучение инвалидов и лиц с ограниченными возможностями здоровья осуществляется в соответствии с:

– Порядком организации и осуществления образовательной деятельности по образовательным программам – программам бакалавриата, программам специалитета, программам магистратуры (Приказ Минобрнауки РФ от 05.04.2017 № 301);

– Положением о порядке организации и осуществления образовательной деятельности по образовательным программам высшего образования – программ бакалавриата, программ специалитета, программ магистратуры в РХТУ им. Д.И. Менделеева, принятым решением Ученого совета РХТУ им. Д.И. Менделеева от 30.10.2019, протокол № 3, введенным в действие приказом ректора РХТУ им. Д.И. Менделеева от 14.11.2019 № 646А;

– Методическими рекомендациями по организации образовательного процесса для обучения инвалидов и лиц с ограниченными возможностями здоровья в образовательных организациях высшего образования, в том числе оснащенности образовательного процесса (утверждены заместителем Министра образования и науки РФ А.А. Климовым от 08.04.2014 № АК-44/05вн).

Дополнения и изменения к рабочей программе

«Производственная практика: практика по получению профессиональных умений и опыта профессиональной деятельности» основной образовательной программы
Направление подготовки 18.03.02 Энерго- и ресурсосберегающие процессы в химической технологии, нефтехимии и биотехнологии
Профиль подготовки «Основные процессы химических производств и химическая кибернетика»
Квалификация «бакалавр»

Номер изменения/ дополнения	Содержание дополнения/изменения	Основание внесения изменения/дополнения
		протокол заседания Ученого совета № _____ от «__» _____ 20__ г.
		протокол заседания Ученого совета № _____ от «__» _____ 20__ г.
		протокол заседания Ученого совета № _____ от «__» _____ 20__ г.
		протокол заседания Ученого совета № _____ от «__» _____ 20__ г.
		протокол заседания Ученого совета № _____ от «__» _____ 20__ г.

Министерство науки и высшего образования Российской Федерации
Федеральное государственное бюджетное образовательное учреждение высшего образования
«Российский химико-технологический университет имени Д.И. Менделеева»

«УТВЕРЖДАЮ»

Проректор по учебной работе

_____ С.Н. Филатов

«30» июня 2020 г.

РАБОЧАЯ ПРОГРАММА

«Преддипломная практика»

Направление подготовки 18.03.02 Энерго- и ресурсосберегающие процессы в химической технологии, нефтехимии и биотехнологии

Профиль подготовки
«Основные процессы химических производств и химическая кибернетика»

Квалификация «бакалавр»

РАССМОТРЕНО И ОДОБРЕНО
на заседании Методической комиссии
РХТУ им. Д.И. Менделеева
«30» июня 2020 г.

Председатель _____ Н.А. Макаров

Москва 2020 г.

Программа составлена
заведующим кафедрой кибернетики химико-технологических процессов
М.Б. Глебовым,
профессором кафедры компьютерно-интегрированных систем в химической технологии
Т.В. Савицкой

Программа рассмотрена и одобрена на заседании кафедры кибернетики химико-технологических процессов РХТУ им. Д.И. Менделеева, 16 июня 2020 г., протокол № 6

Программа рассмотрена и одобрена на заседании кафедры компьютерно-интегрированных систем в химической технологии РХТУ им. Д.И. Менделеева, 19 июня 2020 г., протокол № 14

СОДЕРЖАНИЕ

1.	Цель и задачи практики	4
2.	Требования к результатам освоения практики	4
3.	Объем практики и виды учебной работы	6
4.	Содержание практики	6
4.1.	Разделы практики	6
4.2.	Содержание разделов практики	7
5.	Соответствие содержания практики требованиям к результатам её освоения	7
6.	Практические занятия	9
7.	Самостоятельная работа	9
8.	Примеры оценочных средств для контроля освоения практики	9
8.1.	Требования к отчету о прохождении преддипломной практики	10
8.2	Примерная тематика отчетов по практике	10
8.3	Примеры вопросов для итогового контроля освоения практики	11
8.4	Структура и пример билетов для зачета с оценкой	11
9.	Учебно-методическое обеспечение практики	12
9.1	Рекомендуемая литература	12
9.2	Рекомендуемые источники научно-технической информации	13
9.3	Средства обеспечения освоения практики	13
10.	Методические указания для обучающихся	14
	10.1 Для студентов, обучающихся без использования дистанционных образовательных технологий	14
	10.2 Для студентов, обучающихся с использованием дистанционных образовательных технологий	15
11.	Методические указания для преподавателей	15
	11.1. Для преподавателей, реализующих образовательные программы без использования дистанционных образовательных технологий	15
	11.2. Для преподавателей, реализующих образовательные программы с использованием дистанционных образовательных технологий	16
12.	Перечень информационных технологий, используемых в образовательном процессе	16
13.	Материально-техническое обеспечение практики	21
13.1	Оборудование, необходимое в образовательном процессе	21
13.2	Учебно-наглядные пособия	21
13.3	Компьютеры, информационно-телекоммуникационные сети, аппаратно-программные и аудиовизуальные средства	21
13.4	Печатные и электронные образовательные и информационные ресурсы	22
13.5	Перечень лицензионного программного обеспечения	22
14.	Требования к оценке качества освоения практики	23
15.	Особенности организации образовательного процесса для инвалидов и лиц с ограниченными возможностями здоровья	26
	Дополнения и изменения к рабочей программе	27

1. ЦЕЛЬ И ЗАДАЧИ ПРАКТИКИ

Программа составлена в соответствии с требованиями Федерального государственного образовательного стандарта (ФГОС ВО) для направления подготовки 18.03.02 Энерго- и ресурсосберегающие процессы в химической технологии, нефтехимии и биотехнологии, профиль «Основные процессы химических производств и химическая кибернетика», рекомендациями методической комиссии и накопленного опыта преподавания дисциплины выпускающими кафедрами факультета информационных технологий и управления (ИТУ) РХТУ им. Д.И. Менделеева: кибернетики химико-технологических процессов (КХТП) и компьютерно-интегрированных систем в химической технологии (КИС ХТ).

Программа преддипломной практики относится к вариативной части учебного плана, к блоку «Практики» (Б2.В.04(Пд)). Программа предполагает, что обучающиеся освоили все дисциплины, предусмотренные учебным планом и имеют теоретическую и практическую подготовку в области неорганической, органической, физической химии, процессов и аппаратов химической технологии, общей химической технологии, математического моделирования химико-технологических процессов, методов оптимизации и планирования эксперимента, систем управления химико-технологическими процессами и др.

Цель преддипломной практики – закрепление теоретических знаний и практических навыков, полученных в процессе обучения по программе бакалавриата; приобретение практического опыта работы с источниками научно-технической информации, опыта постановки и выполнения научно-исследовательских и расчетно-практических задач; овладение методологией и методами компьютерного моделирования и обработки результатов исследования; сбор, подготовка и анализ материалов по тематике выпускной квалификационной работы

Задачи преддипломной практики:

- окончательное формирование у обучающихся профессиональных компетенций, связанных с выполнением научно-исследовательских и расчетно-практических задач в области компьютерного моделирования энерго- и ресурсосберегающих процессов в химической, нефтехимической и нефтеперерабатывающей промышленности;
- выполнение выпускной квалификационной работы.

Способ проведения практики: **стационарная**.

Контроль успеваемости студентов ведется по принятой в университете рейтинговой системе.

2. ТРЕБОВАНИЯ К РЕЗУЛЬТАТАМ ОСВОЕНИЯ ПРАКТИКИ

Проведение практики «Преддипломная практика» при подготовке бакалавров по направлению 18.03.02 Энерго- и ресурсосберегающие процессы в химической технологии, нефтехимии и биотехнологии, профиль «Основные процессы химических производств и химическая кибернетика» направлено на формирование следующих профессиональных компетенций:

– способностью осуществлять технологический процесс в соответствии с регламентом и использовать технические средства для измерения основных параметров технологического процесса, свойств сырья и продукции (ПК-1);

– способностью участвовать в совершенствовании технологических процессов с позиций энерго- и ресурсосбережения, минимизации воздействия на окружающую среду

(ПК-2);

– способностью использовать современные информационные технологии, проводить обработку информации с использованием прикладных программ и баз данных для расчета технологических параметров оборудования и мониторинга природных сред (ПК-3);

– способностью использовать нормативные документы по качеству, стандартизации и сертификации продуктов и изделий (ПК-4);

– готовностью обосновывать конкретные технические решения при разработке технологических процессов; выбирать технические средства и технологии, направленные на минимизацию антропогенного воздействия на окружающую среду (ПК-5);

– способностью следить за выполнением правил техники безопасности, производственной санитарии, пожарной безопасности и норм охраны труда на предприятиях (ПК-6);

– готовностью осваивать и эксплуатировать новое оборудование, принимать участие в налаживании, технических осмотрах, текущих ремонтах, проверке технического состояния оборудования и программных средств (ПК-7);

– способностью использовать элементы эколого-экономического анализа в создании энерго- и ресурсосберегающих технологий (ПК-8).

– готовностью изучать научно-техническую информацию, анализировать отечественный и зарубежный опыт по тематике исследований (ПК-13);

– способностью применять современные методы исследования технологических процессов и природных сред, использовать компьютерные средства в научно-исследовательской работе (ПК-14);

– способностью планировать экспериментальные исследования, получать, обрабатывать и анализировать полученные результаты (ПК-15);

– способностью моделировать энерго- и ресурсосберегающие процессы в промышленности (ПК-16).

В результате прохождения практики обучающийся должен:

знать:

– основы теоретического исследования и изучения объектов практических исследований – технологических процессов, оборудования, установок химических, нефтехимических и биотехнологических производств;

– современные научные концепции в области создания энерго- и ресурсосберегающих процессов в химической технологии, нефтехимии и биотехнологии;

– структуру и методы управления современным производством химической и смежных областей промышленности;

– методы математического моделирования для решения задач оптимизации, проектирования и управления энерго- и ресурсосберегающими химико-технологическими процессами и системами;

– методы и средства контроля и управления качеством окружающей среды;

– методы анализа технологических процессов как объектов моделирования, оптимизации и управления;

– современные нормативные документы по контролю качества химической продукции и безопасного ведения технологических процессов;

уметь:

– работать с технологической и технической документацией, пользоваться информационно-справочным аппаратом, в том числе с использованием электронных библиотечных систем, информационно-образовательных порталов для поиска свойств веществ и характеристик технологического оборудования, оформлять результаты научно-практических исследований;

– использовать полученные теоретические знания для моделирования, синтеза и управления технологическими процессами, оборудования и химико-технологическими системами в химической, нефтехимической и биотехнологической промышленности;

– применять методы поиска исходных данных с использованием информационных систем по тематике выпускной квалификационной работы для подготовки их и проведения вычислительных экспериментов;

– использовать современные пакеты программ для решения задач моделирования, оптимизации и управления энерго- и ресурсосберегающими процессами в химической технологии, нефтехимии и биотехнологии;

владеть:

– навыками самостоятельной работы с источниками научной информации, реферирования научных публикаций, обобщения передового опыта и лучших практик применительно к объекту исследования выпускной квалификационной работы;

– методами проектирования основных и вспомогательных цехов предприятия химической промышленности, способами расчета технологического оборудования;

– навыками систематизации, обработки и обобщения результатов компьютерных экспериментов.

3. ОБЪЕМ ПРАКТИКИ И ВИДЫ УЧЕБНОЙ РАБОТЫ

Преддипломная практика организуется в 8 семестре бакалавриата на базе знаний, полученных студентами при изучении дисциплин направления 18.03.02 Энерго- и ресурсосберегающие процессы в химической технологии, нефтехимии и биотехнологии.

Контроль освоения студентами материала осуществляется путем проведения зачета с оценкой.

Виды учебной работы	В зачетных единицах	В академ. часах
Общая трудоемкость практики по учебному плану	**9**	**324**
Самостоятельная работа (СР):	**9**	**324**
Самостоятельное выполнение разделов практики		323,6
Контактная самостоятельная работа		0,4
Вид итогового контроля: зачет с оценкой	-	-

Виды учебной работы	Всего	
	Зачет. единиц	Астрон. часов
Общая трудоемкость практики по учебному плану	**9,0**	**243**
Самостоятельная работа (СР), в том числе:	**9,0**	**243**
Самостоятельное выполнение разделов практики	9,0	242,7
Контактная самостоятельная работа		0,3
Вид итогового контроля: зачет с оценкой		

4. СОДЕРЖАНИЕ ПРАКТИКИ

4.1. Разделы практики

Раздел	Раздел практики	Объем раздела практики
Раздел 1	Практическое изучение объекта исследования выпускной квалификационной работы	36
Раздел 2	Выполнение индивидуального задания по теме выпускной квалификационной работы, систематизация материала, подготовка отчета	288
	Всего часов	**324**

4.2 Содержание разделов практики

Раздел 1. Практическое изучение объекта исследования выпускной квалификационной работы

Тематика преддипломной практики студентов бакалавриата определяется тематикой их выпускной квалификационной работы.

Преддипломная практика проходит в лабораториях и компьютерных классах на выпускающих кафедрах КХТП и КИС ХТ и других научных лабораториях, технологических подразделениях, информационных центрах РХТУ им. Д. И. Менделеева. Студенты знакомятся с научной работой кафедр и в отдельных случаях привлекаются в качестве исполнителей к решению отдельных задач в рамках выполняемых НИР и грантов, осваивают методы компьютерного моделирования, оптимизации, управления химико-технологическими процессами и системами; приобретают навыки поиска и подготовки информации, в том числе с использованием специализированных баз данных, для проведения расчетов по тематике выпускной квалификационной работы, участвуют в обработке результатов исследования и подготовки их к публикации.

Раздел 2. Выполнение индивидуального задания по теме выпускной квалификационной работы, систематизация материала, подготовка отчета

Во время прохождения преддипломной практики студенты собирают материалы по тематике выпускной квалификационной работы, анализируют их, намечают основные направления и задачи работы, вырабатывают методологию решения этих задач.

5. СООТВЕТСТВИЕ СОДЕРЖАНИЯ ПРАКТИКИ ТРЕБОВАНИЯМ К РЕЗУЛЬТАТАМ ЕЁ ОСВОЕНИЯ

Компетенции	Раздел	
	1	2
В результате прохождения практики студент должен:		
***Знать*:**		
основы теоретического исследования и изучения объектов практических исследований – технологических процессов, оборудования, установок химических, нефтехимических и биотехнологических производств;	+	+
современные научные концепции в области создания энерго- и ресурсосберегающих процессов в химической технологии, нефтехимии и биотехнологии;	+	+

структуру и методы управления современным производством химической и смежных областей промышленности;	+	+
методы математического моделирования для решения задач оптимизации, проектирования и управления энерго- и ресурсосберегающими химико-технологическими процессами и системами;		+
методы и средства контроля и управления качеством окружающей среды;	+	+
методы анализа технологических процессов как объектов моделирования, оптимизации и управления;	+	
современные нормативные документы по контролю качества химической продукции и безопасного ведения технологических процессов;	+	+
Уметь:		
работать с технологической и технической документацией, пользоваться информационно-справочным аппаратом, в том числе с использованием электронных библиотечных систем, информационно-образовательных порталов для поиска свойств веществ и характеристик технологического оборудования, оформлять результаты научно-практических исследований;	+	+
использовать полученные теоретические знания для моделирования, синтеза и управления технологическими процессами, оборудования и химико-технологическими системами в химической, нефтехимической и биотехнологической промышленности;		+
применять методы поиска исходных данных с использованием информационных систем по тематике выпускной квалификационной работы для подготовки их и проведения вычислительных экспериментов;	+	+
использовать современные пакеты программ для решения задач моделирования, оптимизации и управления энерго- и ресурсосберегающими процессами в химической технологии, нефтехимии и биотехнологии;		+
Владеть:		
навыками самостоятельной работы с источниками научной информации, реферирования научных публикаций, обобщения передового опыта и лучших практик применительно к объекту исследования выпускной квалификационной работы;	+	+
методами проектирования основных и вспомогательных цехов предприятия химической промышленности, способами расчета технологического оборудования;		+
навыками систематизации, обработки и обобщения результатов компьютерных экспериментов.		+
В результате прохождения практики студент должен приобрести следующие ***профессиональные компетенции:***		
способностью осуществлять технологический процесс в соответствии с регламентом и использовать технические средства для измерения основных параметров технологического процесса, свойств сырья и продукции (ПК-1);		+
способность участвовать в совершенствовании технологических процессов с позиций энерго- и ресурсосбережения, минимизации воздействия на окружающую среду (ПК-2);		+

способность использовать современные информационные технологии, проводить обработку информации с использованием прикладных программ и баз данных для расчета технологических параметров оборудования и мониторинга природных сред (ПК-3);	+	+
способность использовать нормативные документы по качеству, стандартизации и сертификации продуктов и изделий (ПК-4);	+	+
готовность обосновывать конкретные технические решения при разработке технологических процессов; выбирать технические средства и технологии, направленные на минимизацию антропогенного воздействия на окружающую среду (ПК-5);		+
способность следить за выполнением правил техники безопасности, производственной санитарии, пожарной безопасности и норм охраны труда на предприятиях (ПК-6);		+
готовность осваивать и эксплуатировать новое оборудование, принимать участие в налаживании, технических осмотрах, текущих ремонтах, проверке технического состояния оборудования и программных средств (ПК-7);		+
способность использовать элементы эколого-экономического анализа в создании энерго- и ресурсосберегающих технологий (ПК-8).		+
готовность изучать научно-техническую информацию, анализировать отечественный и зарубежный опыт по тематике исследований (ПК-13);	+	+
способность применять современные методы исследования технологических процессов и природных сред, использовать компьютерные средства в научно-исследовательской работе (ПК-14);	+	+
способность планировать экспериментальные исследования, получать, обрабатывать и анализировать полученные результаты (ПК-15);	+	+
способность моделировать энерго- и ресурсосберегающие процессы в промышленности (ПК-16)		+

6. ПРАКТИЧЕСКИЕ ЗАНЯТИЯ

Учебным планом подготовки бакалавров по направлению 18.03.02 Энерго- и ресурсосберегающие процессы в химической технологии, нефтехимии и биотехнологии проведение практических занятий по практике «Преддипломная практика» не предусмотрено.

7. САМОСТОЯТЕЛЬНАЯ РАБОТА

Преддипломная практика проводится в форме самостоятельной работы обучающегося в объеме 324 академических часа (243 астроном. часа). Регламент практики определяется и устанавливается в соответствии с учебным планом и темой государственной итоговой аттестации обучающегося.

Основу содержания самостоятельной работы обучающегося при прохождении преддипломной практики в случае выполнения выпускной квалификационной работы в виде НИР составляет освоение методов, приемов, технологий анализа и систематизации научно-технической информации, разработка планов и программ проведения научных исследований и выполнение исследований по теме выпускной квалификационной работы с учётом интересов и возможностей кафедры или организации, где она проводится.

При прохождении практики обучающийся должен использовать совокупность форм и методов самостоятельной работы:

– посещение семинаров кафедры (проблемной лаборатории, научной группы);

– изучение методик анализа и систематизации научно-технической информации, разработки планов и программ проведения научных исследований;

– посещение предприятий химической, нефтехимической, биотехнологической промышленности, выставок;

самостоятельное изучение рекомендуемой литературы.

8. ПРИМЕРЫ ОЦЕНОЧНЫХ СРЕДСТВ ДЛЯ КОНТРОЛЯ ОСВОЕНИЯ ПРАКТИКИ

Итоговая оценка по практике (зачет с оценкой, максимальная оценка – 100 баллов) выставляется студенту по итогам написания отчета о прохождении практики (максимальная оценка за отчет о прохождении преддипломной практики – 60 баллов) и итогового опроса студента (максимальная оценка за итоговый опрос – 40 баллов).

8.1. Требования к отчету по прохождении практики

Отчет о прохождении практики выполняется студентом во время прохождения практики в соответствии с календарным учебным графиком рабочего учебного плана подготовки бакалавров по направлению подготовки 18.03.02 Энерго- и ресурсосберегающие процессы в химической технологии, нефтехимии и биотехнологии, профиль «Основные процессы химических производств и химическая кибернетика».

Отчет о прохождении практики должен содержать следующие основные разделы:

– титульный лист с наименованием вида практики и названия научно-исследовательской организации или производственного предприятия – места прохождения практики;

– содержание (наименование всех текстовых разделов отчета);

– результаты выполнения обучающимся программы выпускной квалификационной работы в процессе прохождения практики:

– *при выполнении выпускной квалификационной работы в виде НИР:*

– цели и задачи научной работы;

– анализ информации, полученной из различных информационных источников, по теме итоговой квалификационной работы;

– сведения о материалах, использованных при выполнении экспериментальной работы во время прохождения практики;

– описание методов исследования и научно-исследовательского оборудования, использованных при выполнении экспериментальной работы во время прохождения практики;

– полученные экспериментальные результаты и их обсуждение;

– основные выводы по результатам экспериментальной работы, выполненной во время прохождения практики;

– графический материал (чертежи), предусмотренные планом выпускной квалификационной работы

– Список использованных литературных источников.

Отчет о прохождении практики выполняется с помощью персонального компьютера на листах формата А4, поля – стандартные, шрифт – Times New Roman, 12, через 1,5 интервала. Таблицы и рисунки выполняются в соответствии с ГОСТ 7.32-2001. Текстовый материал необходимо иллюстрировать рисунками и фотографиями, выполненными во время прохождения практики или полученными из сети Интернет.

Страницы отчета нумеруют арабскими цифрами со сквозной нумерацией по всему тексту; титульный лист включают в общую нумерацию страниц отчета, но номер страницы на титульном листе не проставляют;

Ссылки на использованные источники располагают в тексте в порядке их

появления и нумеруют арабскими цифрами без точки в квадратных скобках, например, [1]; [3-5]. Библиографические ссылки оформляют в соответствии с ГОСТ Р 7.0.5-2008.

8.2. Примерная тематика отчетов по практике

Тематика отчетов по практике должна соответствовать тематике государственной итоговой аттестации и выпускной квалификационной работе.

Для выполнения ВКР в форме НИР:

11. Анализ основных отличий программных комплексов (ПК) TOXI+RISK 4.4.1 и TOXI+RISK 5 для анализа последствий на опасных производственных объектах (ОПО), моделирование аварийных ситуаций, произошедших на ОПО и сравнение полученных результатов в обоих версиях ПК TOXI+RISK;
12. Разработка моделей и алгоритмов анализа производственных опасностей блока печей установки стабилизации деэтанизированного конденсата;
13. Расчет концентраций загрязняющих веществ в атмосферном воздухе, выбросов теплоэлектроцентрали и количественная оценка неканцерогенного риска на основе эволюционных моделей;
14. Алгоритм определения показателей опасности химической продукции, а также составление алгоритма для применения расчетного метода для поиска отдельных критериев;
15. Исследование процесса сорбции твердых веществ и газов в аэрогелях с внедренными углеродными нанотрубками;
16. Математическое моделирование процесса паровой конверсии оксида углерода;
17. Анализ и математическое моделирование зависимости процесса биоразложения никотина от его концентрации;
18. Мобильная база данных функционирующего оборудования для информационной поддержки сотрудников химических предприятий;
19. Реализация методов обработки экспериментальных данных средствами Excel и MatLab;
20. Разработка математической модели испарителя отделения синтеза производства аммиака для целей управления.

8.3. Примеры вопросов для итогового контроля освоения практики

(*Зачет с оценкой*)

(перечень вопросов для итогового контроля)

57. Перечислите основные подходы к исследованию объекта практического исследования как объекта
58. Расскажите о методах контроля качества выпускаемой продукции.
59. Перечислите средства контроля и управления технологическим процессом на примере объекта исследования.
60. Расскажите о требованиях к визуализации контроля и управления технологическим процессом.
61. Расскажите об особенностях подготовки исходных данных для выполнения компьютерного моделирования объекта практического исследования.
62. Пояснить требования к выбору математических моделей и точности моделирования объекта практического исследования.
63. Рассказать о структуре технологического регламента химического предприятия.
64. Перечислите основные нормативные и нормативно-методические документы, используемые при выполнении практической части выпускной квалификационной работы.
65. Расскажите о современных тенденциях изучения объекта практического исследования с учетом требований экологических нормативов.

66. Приведите примеры организационных мероприятий на предприятиях, направленных на обеспечение охраны труда и производственной безопасности.

8.4. Структура и пример билетов для зачета с оценкой

Зачет с оценкой по практике «Преддипломная практика» включает 2 контрольных вопроса, каждый из которых оценивается максимально в 20 баллов.

Пример билета к зачету с оценкой:

«Утверждаю» Зав. каф. КИС ХТ (Должность, название кафедры) _____ Егоров А.Ф. (Подпись) (И. О. Фамилия) «__» _____ 20__г.	*Министерство науки и высшего образования РФ* **Российский химико-технологический университет имени Д.И. Менделеева** Кафедра компьютерно-интегрированных систем в химической технологии **18.03.02 Энерго- и ресурсосберегающие процессы в химической технологии, нефтехимии и биотехнологии** **Профиль «Основные процессы химических производств и химическая кибернетика»** **«Преддипломная практика»**
Билет № 1 1. Расскажите о методах контроля качества выпускаемой продукции. 2. Перечислите основные нормативные и нормативно-методические документы, используемые при выполнении практической части выпускной квалификационной работы.	

Утверждаю» Зав. каф. КХТП (Должность, название кафедры) _____ Глебов М.Б. (Подпись) (И. О. Фамилия) «__» _____ 20__г.	*Министерство науки и высшего образования РФ* **Российский химико-технологический университет имени Д.И. Менделеева** Кафедра кибернетики химико-технологических процессов **18.03.02 Энерго- и ресурсосберегающие процессы в химической технологии, нефтехимии и биотехнологии** **Профиль «Основные процессы химических производств и химическая кибернетика»** **«Преддипломная практика»**
Билет № 2 1. Пояснить требования к выбору математических моделей и точности моделирования объекта практического исследования. 2. Рассказать о структуре технологического регламента химического предприятия.	

Полный перечень оценочных средств приведен в виде отдельного документа, являющегося частью основной образовательной программы

9. УЧЕБНО-МЕТОДИЧЕСКОЕ ОБЕСПЕЧЕНИЕ ПРАКТИКИ

9.1. Рекомендуемая литература

А. Основная литература

2. Требования к оформлению выпускных квалификационных (дипломных) и курсовых работ: методические указания / сост. В.М. Аристов, С.Г. Комарова, Х.А. Невмятуллина. – М.: РХТУ им. Д.И. Менделеева, 2016. – 36 с.

Б. Дополнительная литература

6. Филиппова Е.Б., Савицкая Т.В. Методические рекомендации по выполнению и подготовке к защите выпускных квалификационных работ студентов факультета информационных технологий и управления – М.: РХТУ им. Д.И. Менделеева –2012- 28 с.

7. Глебов М. Б., Дудоров А. А..Моделирование массообменных процессов химической технологии [Текст] : учебное пособие.- М. : РХТУ им. Д.И. Менделеева, 2015. - 110 с.

8. Дубровский И. И. Проектирование автоматизированных систем управления химико-технологическими процессами и системами [Текст] : учебное пособие / И. И. Дубровский, В. Л. Лукьянов. – М. : РХТУ им. Д.И. Менделеева, 2015. – 211 с.

9.2. Рекомендуемые источники научно-технической информации

Научно-технические журналы:

- «Теоретические основы химической технологии», ISSN – 0040-3571;
- «Автоматизация в промышленности», ISSN – 1819-5962;
- «Приборы и системы. Управление, контроль, диагностика», ISSN – 2073-0004;
- «СТА: современные технологии автоматизации», ISSN – 0206-975X;
- «Программные продукты и системы», ISSN (печатной версии) – 0236-235X, ISSN (онлайновой версии) – 2311-2735;
- «Химическая промышленность сегодня , ISSN – 0023-110X;
- «Химическая технология», ISSN – 1684-5811;
- «Стандарты и качество», ISSN – 0038-9692;
- «Контроль качества продукции», ISSN – 2541-9900;
- «Безопасность труда в промышленности», ISSN – 0409-2961;
- «Безопасность в техносфере», ISSN – 1998-071X;
- «Информационные технологии в проектировании и производстве», ISSN – 2073-2597;
- «Химическое и нефтегазовое машиностроение», ISSN – 023-1126.

Ресурсы информационно–телекоммуникационной сети Интернет:

1. Каталог оборудования группы компаний ТЭФОС, ООО ТД «Нефтехиммаш КО» (Нижний Новгород). [Электронный ресурс]. Режим доступа: www.tefos.ru (дата обращения: 24.05.2020).
2. Лабораторное оборудование компании «БИОХИМПРО». [Электронный ресурс]. Режим доступа: www.biohimpro.ru (дата обращения: 25.05.2020).
3. Официальный дистрибьютор высокотехнологичного оборудования химических процессов от ведущих производителей Китая компания AKIKO. [Электронный ресурс]. Режим доступа: www.akiko.ru (дата обращения: 24.05.2020).

9.3. Средства обеспечения освоения практики

Для освоения практики используются следующие нормативные и нормативно-методические документы:

− Федеральный закон Российской Федерации от 29.12.2012 № 273-ФЗ «Об образовании в Российской Федерации» [Электронный ресурс] – Режим доступа: http://pravo.gov.ru/proxy/ips/?docbody=&nd=102162745&intelsearch=273-%D4%C7 (дата обращения: 25.05.2020).

− Федеральные государственные образовательные стандарты высшего образования // Координационный совет учебно-методических объединений и научно-методических советов высшей школы. Портал Федеральных образовательных стандартов высшего образования [Электронный ресурс] – Режим доступа: http://fgosvo.ru/fgosvo/92/91/4 (дата обращения: 25.05.2020).

− Приказ Министерства образования и науки РФ от 23.08.2017 № 816 «Об утверждении Порядка применения организациями, осуществляющими образовательную деятельность, электронного обучения, дистанционных образовательных технологий при реализации образовательных программ» [Электронный ресурс]. Режим доступа: http://pravo.gov.ru/proxy/ips/?docbody=&nd=102447332&intelsearch=816+%EF%F0%E8%EA%E0%E7 (дата обращения: 25.05.2020).

− Положение о порядке организации практики (включающей, при необходимости, порядок проведения практики с применением электронного обучения и дистанционных образовательных технологий, порядок проведения практики для инвалидов и лиц с ограниченными возможностями здоровья с учетом особенностей их психофизического развития, индивидуальных возможностей и состояния здоровья) в РХТУ им. Д.И. Менделеева, принятое решением Ученого совета РХТУ им. Д.И. Менделеева от 30.10.2019, протокол № 3, введено в действие приказом ректора РХТУ им. Д.И. Менделеева от 14.11.2019 № 646А [Электронный ресурс]. Режим доступа: https://muctr.ru/upload/university/departments/uu/local_doc/POLOGENIE_o_PRAKTIKE_1.pdf (дата обращения: 25.05.2020).

При освоении практики студенты должны использовать информационные и информационно-образовательные ресурсы следующих порталов и сайтов:

– Система федеральных образовательных порталов. Система открытого образования. Консалтинговый центр ИОС ОО РФ [Электронный ресурс] – Режим доступа: http://www.openedu.ru (дата обращения: 25.05.2020).

– Информационная система «Единое окно доступа к образовательным ресурсам». URL: http://window.edu.ru/ (дата обращения: 25.05.2020).

– ФЭПО: соответствие требованиям ФГОС [Электронный ресурс] – Режим доступа: http://fepo.i-exam.ru/ (дата обращения: 25.05.2020).

Для организации консультаций при выполнении преддипломной практики преподавателями кафедр КИС ХТ и КХТП проводятся консультации в LMS Moodle на сервере кафедры КИС ХТ http://cis.muctr.ru (форум, обмен сообщениями, задания). консультации по электронной почте, консультации в социальной сети Вконтакте, вебинары с использованием программных средств Discord, на платформе Zoom.us; работа в мессенджере WhatsApp, социальной сети Вконтакте; конференция в Skype и др.

10.МЕТОДИЧЕСКИЕ УКАЗАНИЯ ДЛЯ ОБУЧАЮЩИХСЯ

10.1 . Для студентов, обучающихся без использования дистанционных образовательных технологий

Преддипломная практика проводится в 8 семестре в течение 4 недель в форме самостоятельной работы обучающегося.

Как правило, преддипломная практика проводится на кафедре, на которой обучается студент, под консультативно-методическим руководством научного руководителя обучающегося или на предприятии, профиль которого соответствует тематике выпускной квалификационной работы. При составлении календарного плана преддипломной практики рекомендуется предусматривать ритмичность и регулярность выполнения отдельных ее частей (разделов).

За время прохождения преддипломной практики обучающийся обязан собрать необходимый материал и выполнить основную часть выпускной квалификационной работы.

Программа практики ориентирована на выпускную квалификационную работу в форме научно-исследовательской работы.

Итоговая оценка по практике (зачет с оценкой, максимальная оценка – 100 баллов) выставляется обучающемуся по итогам написания отчета о прохождении практики (максимальная оценка за отчет о прохождении преддипломной практики – 60 баллов) и итогового опроса студента (максимальная оценка за итоговый опрос – 40 баллов).

Требования к отчету о прохождении преддипломной практики представлены в разделе 8.1 настоящей программы.

Примерные темы отчетов о преддипломной практике представлены в разделе 8.2 программы.

Результаты выполнения требований к преддипломной практике оцениваются по завершении работы комиссией, включающей 2-3 преподавателя кафедры при участии руководителя практики.

10.2. Для студентов, обучающихся с использованием дистанционных образовательных технологий

При использовании электронного обучения и дистанционных образовательных технологий занятия полностью или частично проводятся в режиме онлайн. Объем **практики** и распределение нагрузки по видам работ соответствует п. 4.1. Распределение баллов соответствует п. 10.1 либо может быть изменено в соответствии с решением кафедры, в случае перехода на ЭО и ДОТ в процессе обучения. Решение кафедры об используемых технологиях и системе оценивания достижений обучающихся принимается с учетом мнения ведущих преподавателей/руководителей практики и доводится до обучающихся.

67. МЕТОДИЧЕСКИЕ РЕКОМЕНДАЦИИ ДЛЯ ПРЕПОДАВАТЕЛЕЙ

11.1. Для преподавателей, реализующих образовательные программы без использования дистанционных образовательных технологий

Основной задачей преподавателей, осуществляющих руководство преддипломной практикой студентов, является выработка у обучающегося соответствующих компетенций и понимания их необходимости для дальнейшей работы в области научно-исследовательской и производственно-технологической деятельности.

С целью более эффективного усвоения обучающимися материала данной практики рекомендуется использовать:

- Федеральные законы и подзаконные акты;
- аналитические обзоры Минобрнауки РФ;
- Федеральные государственные образовательные стандарты;
- учебно-методические материалы образовательной организации;
- национальные стандарты и технические регламенты;
- аналитические материалы в конкретной предметной области;
- мультимедийные презентации, графики и таблицы, иллюстрирующие изучаемый материал;
- видеофильмы.

Преподаватель должен предоставлять обучающимся информацию о возможности использования Интернет-ресурсов по тем или иным темам и направлениям выпускной квалификационной работы.

11.2. Для преподавателей, реализующих образовательные программы с использованием дистанционных образовательных технологий

При использовании электронного обучения и дистанционных образовательных технологий занятия полностью или частично проводятся в режиме онлайн. Объем **практики** и распределение нагрузки по видам работ соответствует п. 4.1. Распределение баллов соответствует п. 10.1 либо может быть изменено в соответствии с решением кафедры, в случае перехода на ЭО и ДОТ в процессе обучения. Решение кафедры об используемых технологиях и системе оценивания достижений обучающихся принимается с учетом мнения ведущего преподавателя и доводится до обучающихся.

Реализация ЭО и ДОТ предполагает использование следующих видов и учебной деятельности: онлайн консультации, практические занятия, видео-лекции; лабораторные работы, проводимые полностью или частично с применением ЭО и ДОТ; текущий контроль в режиме тестирования и проверки домашних заданий; онлайн консультации по курсовому проектированию; самостоятельная работа и т.д.

При реализации **РПП** в зависимости от конкретной ситуации ЭО и ДОТ могут быть применены в следующем виде:

- объем часов контактной работы обучающихся с преподавателем не сокращается) и электронные образовательные ресурсы (ЭОР) методически обеспечивают самостоятельную работу обучающихся в объеме, предусмотренном рабочей программой данной **практики**. При этом в случае необходимости занятия проводятся в режиме онлайн;
- смешанные формы обучения, сочетающие в себе аудиторные занятия (при возможности перевода части контактных часов работы обучающихся с преподавателем в электронную информационно-образовательную среду без потери содержания **практики**) и ЭОР (часть учебного материала (например, лекции) может быть заменена ЭОР);
- учебные курсы, интегрированные в LMS Moodle, контактные часы по которым могут быть исключены, изучаются обучающимися самостоятельно при минимальном участии преподавателя (консультации в режиме форума или в режиме вебинара).

12. ПЕРЕЧЕНЬ ИНФОРМАЦИОННЫХ ТЕХНОЛОГИЙ, ИСПОЛЬЗУЕМЫХ В ОБРАЗОВАТЕЛЬНОМ ПРОЦЕССЕ

Информационно-библиотечный центр (ИБЦ) РХТУ им. Д.И. Менделеева обеспечивает информационную поддержку всем направлениям деятельности университета, содействует подготовке высококвалифицированных специалистов, совершенствованию учебного процесса, научно-исследовательской работы, способствует развитию профессиональной культуры будущего специалиста.

ИБЦ университета обеспечивает обучающихся основной учебной, учебно-методической и научной литературой, необходимой для организации образовательного процесса по всем дисциплинам, практикам и ГИА основной образовательной программы и гарантирует возможность качественного освоения обучающимися образовательной программы по направлению 18.03.02 Энерго- и ресурсосберегающие процессы в химической технологии, нефтехимии и биотехнологии.

Общий объем многоотраслевого фонда ИБЦ на 01.01.2020 составляет 1715452 экз.

Фонд учебной и учебно-методической литературы укомплектован печатными и электронными изданиями из расчета 50 экз. на каждые 100 обучающихся, а для дисциплин вариативной части образовательной программы - 1 экз. на одного обучающегося.

Фонд дополнительной литературы включает помимо учебной литературы официальные, справочно-библиографические, специализированные отечественные и зарубежные периодические и информационные издания.

Информационно-библиотечный центр обеспечивает самостоятельную работу

студентов в читальных залах, предоставляя широкий выбор литературы по актуальным направлениям, а также обеспечивает доступ к профессиональным базам данных, информационным, справочным и поисковым системам.

Каждый обучающийся обеспечен свободным доступом из любой точки, в которой имеется доступ к сети Интернет и к электронно-библиотечной системе (ЭБС) Университета, которая содержит различные издания по основным изучаемым дисциплинам и сформирована по согласованию с правообладателями учебной и учебно-методической литературы.

Для более полного и оперативного справочно-библиографического и информационного обслуживания в ИБЦ реализована технология Электронной доставки документов.

№	Электронный ресурс	Реквизиты договора (номер, дата заключения, срок действия), ссылка на сайт ЭБС, сумма договора, количество ключей	Характеристика библиотечного фонда, доступ к которому предоставляется договором
1	Электронно-библиотечная система (ЭБС) «ЛАНЬ»	Принадлежность - сторонняя Реквизиты договора - ООО «Издательство «Лань», договор № 33.03-Р-2.0-1775/2-10 от 26.09.2019г. Сумма договора – 642 083-68 Срок действия с «26» сентября 2019г. по «25» сентября 2020г. Ссылка на сайт ЭБС – http://e.lanbook.com Количество ключей - доступ для зарегистрированных пользователей РХТУ с любого компьютера. Дополнительный Договор № 33.03-Р-3.1-2217/2020 от 02.03.2020 г. Сумма договора- 30 994-52 Срок действия с «02» марта 2020 г. по «25» сентября 2020 г. Ссылка на сайт ЭБС – http://e.lanbook.com Количество ключей - доступ для зарегистрированных пользователей РХТУ с любого компьютера.	Коллекции: «Химия» - изд-ва НОТ, «Химия» - изд-ва Лаборатория знаний, «Химия» - изд-ва «ЛАНЬ», «Химия»-КНИТУ(Казанский национальный исследовательский технологический университет), «Химия» - изд-ва ФИЗМАТЛИТ», «Информатика» - изд-ва «ЛАНЬ», «Информатика»-Национальный Открытый Университет «ИНТУИТ», «Инженерно-технические науки"-изд-ва «ЛАНЬ», «Теоретическая механика»-изд-ва «ЛАНЬ», Экономика и менеджмент»- изд-ва Дашков и К., а также отдельные издания в соответствии с Договором.

2	ЭБС «Лань»	Принадлежность - сторонняя Реквизиты договора - ООО «Издательство «Лань», договор №29.01-3-2.0-1299/2018 от 06.03.2019 г. **С «06» марта 2019г. по «25» сентября 2019г.** Ссылка на сайт ЭБС – http://e.lanbook.com Сумма договора – 73 247-39 Количество ключей - доступ для всех пользователей РХТУ с любого компьютера.	Коллекция книг по естественно-научным и техническим отраслям наукам.
3	Электронно - библиотечная система ИБЦ РХТУ им. Д.И.Менделеева (на базе АИБС «Ирбис»)	Принадлежность – собственная РХТУ. Ссылка на сайт ЭБС – http://lib.muctr.ru/ Доступ для пользователей РХТУ с любого компьютера.	Электронные версии учебных и научных изданий авторов РХТУ по всем ООП.
4	Информационно-справочная система «ТЕХЭКСПЕРТ» «Нормы, правила, стандарты России».	Принадлежность сторонняя. Реквизиты контракта – ООО «ИНФОРМПРОЕКТ», контракт № 189-2647А/2019 От 09.01.2020 г. Сумма договора – 601110-00 С «01» января.2020 г. по «31» декабря 2020 г. Ссылка на сайт ЭБС – http://reforma.kodeks.ru/reforma/ Количество ключей – 5 лицензий + локальный доступ с компьютеров ИБЦ.	Электронная библиотека нормативно-технических изданий. Содержит более 40000 национальных стандартов и др. НТД
5	ЭБС «Научно-электронная библиотека eLibrary.ru».	Принадлежность – сторонняя Реквизиты договора – ООО Научная электронная библиотека, договор № 33.03-Р-3.1 2087/2019 Сумма договора – 1100017-00 С «01» января 2020 г. по «31» декабря 2020 г. Ссылка на сайт – http://elibrary.ru Количество ключей – доступ для	Научная электронная библиотека eLIBRARY.RU - это крупнейший российский информационно-аналитический портал в области науки, технологии, медицины и образования, содержащий рефераты и полные тексты более 29 млн научных статей и публикаций, в том числе электронные версии более 5600 российских научно-технических журналов

		пользователей РХТУ по ip-адресам неограничен.	
6	Scopus	Принадлежность сторонняя. Национальная подписка (Минобрнауки+ ГПНТБ) Сублицензионный договор № Scopus/130 от 09.10.2019 г. С «01» июля 2019 г. по «31» декабря 2019 г. Ссылка на сайт – http://www.scopus.com/ http://www.scopus.com. Количество ключей – доступ для пользователей РХТУ по ip-адресам неограничен.	Мультидисциплинарная реферативная и наукометрическая база данных издательства **ELSEVIER**
7	БД ВИНИТИ РАН	Принадлежность сторонняя, Реквизиты договора- ВИНИТИ РАН Договор № 33.03-Р-3.1-2047/2019 от 25 февраля 2020 г. Сумма договора - 100 000-00 С «25 » февраля 2020 г. по «24 » февраля 2021 г. Ссылка на сайт- http://www.viniti.ru/ Количество ключей – локальный доступ для пользователей РХТУ в ИБЦ РХТУ.	Крупнейшая в России баз данных по естественным, точным и техническим наукам. Включает материалы РЖ (Реферативного журнала) ВИНИТИ с 1981 г. Общий объем БД - более 28 млн. документов
8	Издательство Elsevier на платформе ScienceDirect	Принадлежность сторонняя. Национальная подписка (Минобрнауки+ РФФИ) Информационное письмо РФФИ № исх.- 1294 от 09 10 2019 г. С «01» января 2019 г. по «31» декабря 2019 г. Ссылка на сайт – https://www.sciencedirect.com	«Freedom Collection» — полнотекстовая коллекция электронных журналов издательства Elsevier по различным отраслям знаний, включающая не менее 2000 наименований электронных журналов. «Freedom Collection eBook collection» — содержит более 5 000 книг по 24 различным предметным областям

		Количество ключей – доступ для пользователей РХТУ по ip-адресам.	естественных, технических и медицинских наук. Доступ к архивам 2014-2018гг.
9	American Chemical Society	Принадлежность сторонняя. Национальная подписка (Минобрнауки+ ГПНТБ) Сублицензионный договор № ACS/130 от 25.10.2019 г. С «01» июля 2019 г. по «31» декабря 2019 г. Ссылка на сайт – http://www.acs.org/content/acs/en.html Количество ключей – доступ для пользователей РХТУ по ip-адресам неограничен.	Коллекция журналов по химии и химической технологии Core + издательства American Chemical Society
10	ЭБС «ЮРАЙТ»	Принадлежность сторонняя-«Электронное издательство ЮРАЙТ» Договор № 33.03-Р-3.1-220/2020 от 16.03.2020 г. Сумма договора - 324 000-00 С «16» марта 2020 г. по «15» марта 2021 г. Ссылка на сайт – https://biblio-online.ru/ Количество ключей - доступ для зарегистрированных пользователей РХТУ с любого компьютера.	Электронная библиотека включает более 5000 наименований учебников и учебных пособий по всем отраслям знаний для всех уровней профессионального образования от ведущих научных школ с соблюдением требований новых ФГОСов.

13. МАТЕРИАЛЬНО-ТЕХНИЧЕСКОЕ ОБЕСПЕЧЕНИЕ ПРАКТИКИ

В соответствии с учебным планом преддипломная практика проводится в форме самостоятельной работы обучающегося, как правило, на кафедре, осуществляющей подготовку обучающегося, и включает освоение программы практики с использованием материально-технической базы кафедры.

13.1 Оборудование, необходимое в образовательном процессе:

На кафедре кибернетики химико-технологических процессов имеется 2 компьютерных класса. Всего 48 единиц вычислительной техники (с процессорами Pentium – II и выше), из которых 37 компьютеров используются в образовательном процессе. При этом число компьютеров, объединенных в локальные сети и имеющих выход в интернет, 33. Количество компьютеров, находящихся на балансе, в расчете на одного студента составляет 0.49.

Кафедра кибернетики располагает компьютерными классами на 15 посадочных мест (ауд. 243а), 16 посадочных мест (ауд. 247), 3 учебно-научными лабораториями: лабораторией современных средств автоматизации, лабораторией математического моделирования и лабораторией гетерогенного катализа (физико-химическая лаборатория). Все лаборатории оснащены необходимыми приборами и аппаратами.

На кафедре компьютерно-интегрированных систем в химической технологии для проведения практических занятий по практике имеются: учебная аудитория, оборудованная мультимедийным оборудованием, имеющая 8 персональных компьютеров, объединенных в локальную сеть с выходом в сеть Интернет, и одно многофункциональное устройство; компьютерный класс, оборудованный 9 компьютерами, объединенными в локальную сеть с выходом в Интернет, и одним принтером.

13.2. Учебно-наглядные пособия:

По практике «Преддипломная практика» доступны учебные материалы, размещенные на сайте междисциплинарной автоматизированной системы обучения http://cis.muctr.ru/alk/. Организован доступ к свободно распространяемым образовательным порталам и сайтам для использования информационно-справочных ресурсов.

13.3. Компьютеры, информационно-телекоммуникационные сети, аппаратно-программные и аудиовизуальные средства:

На кафедрах КХТП, КИС ХТ, реализующих основную образовательную программу по направлению 18.03.02 Энерго- и ресурсосберегающие процессы в химической технологии, нефтехимии и биотехнологии, профиль «Основные процессы химических производств и химическая кибернетика», имеются в достаточном количестве персональные компьютеры, укомплектованные проигрывателями CD и DVD, USB-портами, принтерами, многофункциональными устройствами и программными средствами; мультимедийное проекционное оборудование; веб-камеры; цифровой фотоаппарат; копировальные аппараты; локальная сеть с выходом в Интернет; беспроводная точка доступа в локальную сеть и сеть Интернет.

На кафедре КИС ХТ для проведения занятий по практике имеется 2 учебные аудитории с 17 компьютерами (2 для работы преподавателей, 15 для работы студентов) и 1 выделенный сервер. Все компьютеры имеют доступ к сети Интернет.

Кафедра обладает стандартным и специализированным лицензионным программным обеспечением, приведенным в разделе 13.4.

Для реализации информационно-образовательных ресурсов дисциплин вариативной части программы на выделенном сервере кафедры КИСХТ под управлением Microsoft Windows Server Standart 2008 развернуты веб-сервер apache 2.2.17, Hypertext Preprocessor (php) 5.3.18, система управления базами данных (СУБД) MySQL 5, система дистанционного обучения (СДО) Moodle 2.6.1. Для доступа к Moodle используется веб-браузер Google Chrome или Mozilla FireFox.

13.4. Печатные и электронные образовательные и информационные ресурсы:

На кафедре КИС ХТ используются информационно-методические материалы: учебные пособия; методические рекомендации к практическим занятиям; электронные учебные пособия; кафедральные библиотеки электронных изданий; учебно-методические разработки кафедры в электронном виде.

На кафедре КИС ХТ имеются электронные образовательные ресурсы: междисциплинарная автоматизированная система обучения на основе сетевых технологий для подготовки химиков-технологов; инновационный учебно-методический комплекс по проблемам химической безопасности и биологической безопасности; специализированное программное обеспечение; базы данных специализированного назначения, используемые при проведении научных исследований бакалаврами. Указанные ресурсы позволяют организовать проведение преддипломной практики с использованием дистанционных образовательных технологий.

Информационно-образовательные, информационно-методические, учебно-исследовательские ресурсы; банки тестовых заданий для самоконтроля, итогового контроля знаний по практике представлены на образовательном сайте междисциплинарной АСО http://cis.muctr.ru/alk/, разработанном на кафедре КИС ХТ.

Информационно-образовательные, информационно-методические, учебно-исследовательские ресурсы представлены на сайте кафедры http://khtp.muctr.ru.

13.5. Перечень лицензионного программного обеспечения

№ п/п	Наименование программного продукта	Реквизиты договора поставки	Количество лицензий	Срок окончания действия лицензии
1	Microsoft Office Standard 2013	Контракт № 62-64ЭА/2013 MicrosoftOpenLicense Номер лицензии 47837477	36	Бессрочно
2	Microsoft Windows Server - Standard 2008	Государственный контракт № 168-167А/2008 Microsoft Open License Номер лицензии 61068797	9	Бессрочно
3	Microsoft Windows 8.1 Professional Get Genuine	Контракт № 62-64ЭА/2013, Microsoft Open License, Номерлицензии 62795478	16	Бессрочно
4	Интегрированная среда разработки приложений TRACE MODE 6	Доступна на сайте разработчика по ссылке http://www.adastra.ru/products/dev/scada/	-	Бессрочно
5	Simulink – программа из пакета прикладных программ MATLAB. Пакет лицензий на программное	Государственный контракт № 143-164ЭА/2010 от 14.12.10, Акт № Tr048787, накладная № Tr048787 от 20.12.10	20	Бессрочно

	обеспечение (неисключительные права на программу для ЭВМ) MATLAB Classroom Suite new Product From 25 to 49 Concurrent Licenses (per License)			
6	Toxi+Risk	Письмо о передаче: исх. от 21.09.2016 № ЕЮ-01/1860	10 одновременно работающих лицензий	бессрочная
7	Toxi+Risk 5	Письмо о передаче: исх. От 14.02.2019 №АМ-26.56/356	5 одновременно работающих лицензий	До 31.12.2020
8	Антиплагиат. ВУЗ	Контракт от 12.05.2020 № 19-17ЭА/2020	не ограничено, лимит проверок 6000	19.05.2021

9	Неисключительная лицензия на использование O365ProPlusOpenFclty ShrdSvr ALNG SubsVL OLV E 1Mth Acdmc AP AddOn toOPP Приложения в составе подписки: Outlook OneDrive Word Excel PowerPoint Microsoft Teams	Контракт № 28-35ЭА/2020 от 26.05.2020	5 лицензий для профессорско-преподавательского состава ВУЗа. Соглашение Microsoft OVS-ES № V6775907	12 месяцев (ежегодное продление подписки с правом перехода на обновлённую версию продукта)
10	Неисключительная лицензия на использование O365ProPlusOpenStudents ShrdSvr ALNG SubsVL OLV NL 1Mth Acdmc Stdnt STUUseBnft	Контракт № 28-35ЭА/2020 от 26.05.2020	20 лицензий для студентов ВУЗа. Соглашение Microsoft OVS-ES № V6775907	12 месяцев (ежегодное продление подписки с правом перехода на обновлённую версию

	Приложения в составе подписки: Outlook OneDrive Word Excel PowerPoint Microsoft Teams			продукта)
11	Неисключительная лицензия на использование Kaspersky Endpoint Security для бизнеса – Стандартный Russian Edition. 1500-2499 Node 1 year Educational License По для защиты информации (антивирусное ПО) для физического оборудования (конечных точек)	Контракт № 28-35ЭА/2020 от 26.05.2020	20 лицензий для активации на рабочих станциях и серверах	12 месяцев (ежегодное продление подписки с правом перехода на обновлённую версию продукта)
12	Стандартный пакет ПО I-LDS- Standard, включая:	Лицензионный договор № 11.47-Р-3.1-2042/2019 на предоставление права использования ПО на условиях простой (неисключительной) лицензии от «19» февраля 2020 г.		1 год
12.1.	I-LDS-SRV-DPM-20 Серверный модуль обработки данных. Серверная лицензия до 20 одновременных подключений клиентов I-LDS-E и I-LDS-C.		1	
12.2.	I-LDS-SRV-AM-20 Серверный пакет расширений функционала для управления деятельностью лаборатории. Серверная лицензия до 20 одновременных подключений клиентов I-LDS-E и I-LDS-C.		1	
12.3.	I-LDS-E АРМ инженера. Универсальный клиент для доступа к расширенным прикладным		6	

	функциям I-LDS. Клиентская лицензия на 1 расширенное подключение.			
13	I-LDS-SRV-SC-20 Серверный пакет расширений функционала для статистического контроля. Серверная лицензия до 20 одновременных подключений клиентов I-LDS-E и I-LDS-C.		1	
14	I-LDS-SRV-IL-QC-20 Серверный пакет расширений функционала для контроля качества результатов испытаний. Серверная лицензия до 20 одновременных подключений клиентов I-LDS-E и I-LDS-C.		1	
15	I-LDS-SRV-ECM-20 Серверный модуль сбора данных с оборудования. Серверная лицензия до 20 одновременных подключений клиентов I-LDS-E и I-LDS-C.		1	
16	I-LDS-SRV-PS-QC-20 Серверный пакет расширений функционала для управления паспортизацией товарной продукцией. Серверная лицензия до 20 одновременных подключений клиентов I-LDS-E и I-LDS-C.		1	

14. ТРЕБОВАНИЯ К ОЦЕНКЕ КАЧЕСТВА ОСВОЕНИЯ ПРАКТИКИ

Наименование разделов	Основные показатели оценки	Формы и методы контроля и оценки
Раздел 1. Практическое изучение объекта исследования выпускной квалификационной работы	***Знает:*** – основы теоретического исследования и изучения объектов практических исследований – технологических процессов, оборудования, установок химических, нефтехимических и биотехнологических производств; – современные научные концепции в области создания энерго- и ресурсосберегающих процессов в химической технологии, нефтехимии и биотехнологии; – структуру и методы управления современным производством химической и смежных областей промышленности; – методы и средства контроля и управления качеством окружающей среды; – методы анализа технологических процессов как объектов моделирования, оптимизации и управления; – современные нормативные документы по контролю качества химической продукции и безопасного ведения технологических процессов; ***Умеет:*** – работать с технологической и технической документацией, пользоваться информационно-справочным аппаратом, в том числе с использованием электронных библиотечных систем, информационно-образовательных порталов для поиска свойств веществ и характеристик технологического оборудования, оформлять результаты научно-практических исследований; – использовать полученные теоретические знания для моделирования, синтеза и управления технологическими процессами, оборудования и химико-технологическими системами в химической, нефтехимической и биотехнологической промышленности; – применять методы поиска	Оценка за отчет по преддипломной практике

	исходных данных с использованием информационных систем по тематике выпускной квалификационной работы для подготовки их и проведения вычислительных экспериментов; ***Владеет:*** – навыками самостоятельной работы с источниками научной информации, реферирования научных публикаций, обобщения передового опыта и лучших практик применительно к объекту исследования выпускной квалификационной работы	
Раздел 2. Выполнение индивидуального задания по теме выпускной квалификационной работы, систематизация материала, подготовка отчета	***Знает:*** – современные научные концепции в области создания энерго- и ресурсосберегающих процессов в химической технологии, нефтехимии и биотехнологии; – структуру и методы управления современным производством химической и смежных областей промышленности; – методы математического моделирования для решения задач оптимизации, проектирования и управления энерго- и ресурсосберегающими химико-технологическими процессами и системами; – методы и средства контроля и управления качеством окружающей среды; – методы анализа технологических процессов как объектов моделирования, оптимизации и управления; – современные нормативные документы по контролю качества химической продукции и безопасного ведения технологических процессов; ***Умеет:*** – работать с технологической и технической документацией, пользоваться информационно-справочным аппаратом, в том числе с использованием электронных библиотечных систем, информационно-образовательных порталов для поиска свойств веществ и характеристик технологического оборудования, оформлять результаты научно-практических исследований;	Оценка за отчет по преддипломной практике Оценка, полученная на зачете за практику

	– использовать полученные теоретические знания для моделирования, синтеза и управления технологическими процессами, оборудования и химико-технологическими системами в химической, нефтехимической и биотехнологической промышленности; – применять методы поиска исходных данных с использованием информационных систем по тематике выпускной квалификационной работы для подготовки их и проведения вычислительных экспериментов; – использовать современные пакеты программ для решения задач моделирования, оптимизации и управления энерго- и ресурсосберегающими процессами в химической технологии, нефтехимии и биотехнологии; ***Владеет:*** – навыками самостоятельной работы с источниками научной информации, реферирования научных публикаций, обобщения передового опыта и лучших практик применительно к объекту исследования выпускной квалификационной работы; – методами проектирования основных и вспомогательных цехов предприятия химической промышленности, способами расчета технологического оборудования; навыками систематизации, обработки и обобщения результатов компьютерных экспериментов.	

15. РЕКОМЕНДАЦИИ ПО РЕАЛИЗАЦИИ ПРОИЗВОДСТВЕННОЙ ПРАКТИКИ ДЛЯ ИНВАЛИДОВ И ЛИЦ С ОГРАНИЧЕННЫМИ ВОЗМОЖНОСТЯМИ ЗДОРОВЬЯ

Обучение инвалидов и лиц с ограниченными возможностями здоровья осуществляется в соответствии с:

– Порядком организации и осуществления образовательной деятельности по образовательным программам – программам бакалавриата, программам специалитета, программам магистратуры (Приказ Минобрнауки РФ от 05.04.2017 № 301);

– Положением о порядке организации и осуществления образовательной деятельности по образовательным программам высшего образования – программ бакалавриата, программ специалитета, программ магистратуры в РХТУ им. Д.И. Менделеева, принятым решением Ученого совета РХТУ им. Д.И. Менделеева

от 30.10.2019, протокол № 3, введенным в действие приказом ректора РХТУ им. Д.И. Менделеева от 14.11.2019 № 646А;

– Положение о порядке организации практики (включающей, при необходимости, порядок проведения практики с применением электронного обучения и дистанционных образовательных технологий, порядок проведения практики для инвалидов и лиц с ограниченными возможностями здоровья с учетом особенностей их психофизического развития, индивидуальных возможностей и состояния здоровья) в РХТУ им. Д.И. Менделеева, принятое решением Ученого совета РХТУ им. Д.И. Менделеева от 30.10.2019, протокол № 3, введено в действие приказом ректора РХТУ им. Д.И. Менделеева от 14.11.2019 № 646А;

– Методическими рекомендациями по организации образовательного процесса для обучения инвалидов и лиц с ограниченными возможностями здоровья в образовательных организациях высшего образования, в том числе оснащенности образовательного процесса (утверждены заместителем Министра образования и науки РФ А.А. Климовым от 08.04.2014 № АК-44/05вн).

Дополнения и изменения к рабочей практики

«Преддипломная практика» (Б2.В.04(Пд))
основной образовательной программы
Направление подготовки 18.03.02 Энерго- и ресурсосберегающие процессы в химической технологии, нефтехимии и биотехнологии
Профиль подготовки «Основные процессы химических производств и химическая кибернетика»
Квалификация «бакалавр»

Номер изменения/ дополнения	Содержание дополнения/изменения	Основание внесения изменения/дополнения
		протокол заседания Ученого совета № _____ от «__» _____ 20__ г.
		протокол заседания Ученого совета № _____ от «__» _____ 20__ г.
		протокол заседания Ученого совета № _____ от «__» _____ 20__ г.

Министерство науки и высшего образования Российской Федерации
Федеральное государственное бюджетное образовательное учреждение высшего образования
«Российский химико-технологический университет имени Д.И. Менделеева»

«УТВЕРЖДАЮ»

Проректор по учебной работе

_____ С.Н. Филатов

«30» июня 2020 г.

РАБОЧАЯ ПРОГРАММА

«ГОСУДАРСТВЕННАЯ ИТОГОВАЯ АТТЕСТАЦИЯ: ЗАЩИТА ВЫПУСКНОЙ КВАЛИФИКАЦИОННОЙ РАБОТЫ, ВКЛЮЧАЯ ПРОЦЕДУРУ ПОДГОТОВКИ К ЗАЩИТЕ И ПРОЦЕДУРУ ЗАЩИТЫ»

Направление подготовки 18.03.02 Энерго- и ресурсосберегающие процессы в химической технологии, нефтехимии и биотехнологии

Профиль подготовки «Основные процессы химических производств и химическая кибернетика»

Квалификация «бакалавр»

РАССМОТРЕНО И ОДОБРЕНО
на заседании Методической комиссии
РХТУ им. Д.И. Менделеева
«30» июня 2020 г.

Председатель _____ Н.А. Макаров

Москва 2020 г.

Программа составлена
заведующим кафедрой кибернетики химико-технологических процессов
М.Б. Глебовым,
профессором кафедры компьютерно-интегрированных систем в химической технологии
Т.В. Савицкой

Программа рассмотрена и одобрена на заседании кафедры кибернетики химико-технологических процессов «16» июня 2020 г., протокол № 6 и компьютерно-интегрированных систем в химической технологии РХТУ им. Д.И. Менделеева «19» июня 2020 г., протокол № 14

СОДЕРЖАНИЕ

1.	Цель и задачи государственной итоговой аттестации	4
2.	Требования к результатам освоения государственной итоговой аттестации	5
3.	Объем государственной итоговой аттестации и виды учебной работы	7
4.	Содержание государственной итоговой аттестации	8
5.	Соответствие содержания требованиям к результатам освоения основной образовательной программы	8
6.	Практические и лабораторные занятия	11
6.1	Практические занятия	11
6.2	Лабораторные занятия	11
7.	Самостоятельная работа	11
8.	Примеры оценочных средств для контроля освоения основной образовательной программы	11
8.1.	Примерная тематика выпускных квалификационных работ	11
8.2	Текущий контроль выпускной квалификационной работы	12
8.3	Итоговый контроль освоения основной образовательной программы	12
9.	Учебно-методическое обеспечение государственной итоговой аттестации	14
9.1	Рекомендуемые источники научно-технической информации	14
9.2	Средства обеспечения освоения основной образовательной программы	15
10.	Перечень информационных технологий, используемых в образовательном процессе	16
11.	Материально-техническое обеспечение государственной итоговой аттестации	20
11.1	Оборудование, необходимое для проведения государственной итоговой аттестации	20
11.2	Учебно-наглядные пособия	
11.3	Компьютеры, информационно-телекоммуникационные сети, аппаратно-программные и аудиовизуальные средства	21
11.4	Печатные и электронные образовательные и информационные ресурсы	
11.5	Перечень лицензионного программного обеспечения	22
12.	Требования к оценке качества освоения основной образовательной программы	25
13.	Особенности проведения государственной итоговой аттестации для инвалидов и лиц с ограниченными возможностями здоровья	26
	Дополнения и изменения в рабочую программу	27

1. ЦЕЛЬ И ЗАДАЧИ ГОСУДАРСТВЕННОЙ ИТОГОВОЙ АТТЕСТАЦИИ

В соответствии с Законом РФ «Об образовании» государственная итоговая аттестация выпускников, завершающих обучение по программам высшего образования, в том числе по программам бакалавриата, является заключительным и обязательным этапом оценки содержания и качества освоения студентами основной образовательной программы по направлению 18.03.02 Энерго- и ресурсосберегающие процессы в химической технологии, нефтехимии и биотехнологии, профиль «Основные процессы химических производств и химическая кибернетика».

Государственная итоговая аттестация: защита выпускной квалификационной работы, включая процедуру подготовки к защите и процедуру защиты проводится в целях определения соответствия результатов освоения обучающимися образовательной программы соответствующим требованиям федерального государственного образовательного стандарта высшего образования по направлению 18.03.02 Энерго- и ресурсосберегающие процессы в химической технологии, нефтехимии и биотехнологии, профиль «Основные процессы химических производств и химическая кибернетика».

Программа составлена в соответствии с требованиями Федерального государственного образовательного стандарта высшего образования (ФГОС ВО) для направления подготовки бакалавров 18.03.02 Энерго- и ресурсосберегающие процессы в химической технологии, нефтехимии и биотехнологии, профиль «Основные процессы химических производств и химическая кибернетика», рекомендациями методической комиссии.

Государственная итоговая аттестация: защита выпускной квалификационной работы, включая процедуру подготовки к защите и процедуру защиты относится к базовой части образовательной программы и завершается присвоением квалификации «Бакалавр». Успешное прохождение государственной итоговой аттестации: защита выпускной квалификационной работы, включая подготовку к процедуре защиты и процедуру защиты является основанием для выдачи обучающемуся документа о высшем образовании и о квалификации образца, установленного Министерством науки и высшего образования Российской Федерации.

Государственная итоговая аттестация: защита выпускной квалификационной работы, включая процедуру подготовки к защите и процедуру защиты обучающихся по программе бакалавриата проводится в форме защиты выпускной квалификационной работы (ВКР).

Защита ВКР предполагает, что обучающиеся имеют теоретическую и практическую подготовку в области неорганической, органической, физической химии, процессов и аппаратов химической технологии, общей химической технологии, математического моделирования химико-технологических процессов, методов оптимизации и планирования эксперимента, систем управления химико-технологическими процессами и др.

Цель государственной итоговой аттестации: защиты выпускной квалификационной работы, включая процедуру подготовки к защите и процедуру защиты – выявление уровня теоретической и практической подготовленности выпускника вуза к выполнению профессиональных задач и соответствия его подготовки требованиям ФГОС ВО по направлению подготовки бакалавров 18.03.02 Энерго- и ресурсосберегающие процессы в химической технологии, нефтехимии и биотехнологии, профиль «Основные процессы химических производств и химическая кибернетика».

Задача государственной итоговой аттестации: защиты выпускной квалификационной работы, включая процедуру подготовки к защите и процедуру защиты – установление соответствия содержания, уровня и качества подготовки выпускника требованиям ФГОС ВО; мотивация выпускников на дальнейшее повышение уровня компетентности в избранной сфере профессиональной деятельности на основе углубления

и расширения полученных знаний и навыков путем продолжения познавательной деятельности в сфере практического применения знаний и компетенций.

2. ТРЕБОВАНИЯ К РЕЗУЛЬТАТАМ ОСВОЕНИЯ ГОСУДАРСТВЕННОЙ ИТОГОВОЙ АТТЕСТАЦИИ

К государственной итоговой аттестации: защите выпускной квалификационной работы, включая процедуру подготовки к защите и процедуру защиты допускается обучающийся, не имеющий академической задолженности и в полном объеме выполнивший учебный план по образовательной программе 18.03.02 Энерго- и ресурсосберегающие процессы в химической технологии, нефтехимии и биотехнологии, профиль «Основные процессы химических производств и химическая кибернетика».

В результате государственной итоговой аттестации: защита выпускной квалификационной работы, включая подготовку к процедуре защиты и процедуру защиты, выпускник, освоивший программу бакалавриата, должен обладать следующими ***общекультурными компетенциями***:

способностью использовать основы философских знаний для формирования мировоззренческой позиции (ОК-1);

способностью анализировать основные этапы и закономерности исторического развития общества для формирования гражданской позиции (ОК-2);

способностью использовать основы экономических знаний в различных сферах жизнедеятельности (ОК-3);

способностью использовать основы правовых знаний в различных сферах жизнедеятельности (ОК-4);

способностью к коммуникации в устной и письменной формах на русском и иностранном языках для решения задач межличностного и межкультурного взаимодействия (ОК-5);

способностью работать в коллективе, толерантно воспринимать социальные, этнические, конфессиональные и культурные различия (ОК-6);

способностью к самоорганизации и самообразованию (ОК-7);

способностью использовать методы и средства физической культуры для обеспечения полноценной социальной и профессиональной деятельности (ОК-8);

способностью использовать приемы первой помощи, методы защиты в условиях чрезвычайных ситуаций (ОК-9).

Выпускник, освоивший программу бакалавриата, должен обладать следующими ***общепрофессиональными компетенциями***:

способностью решать стандартные задачи профессиональной деятельности на основе информационной и библиографической культуры с применением информационно-коммуникационных технологий и с учетом основных требований информационной безопасности (ОПК-1);

способностью использовать основные законы естественнонаучных дисциплин в профессиональной деятельности, применять методы математического анализа и моделирования, теоретического и экспериментального исследования (ОПК-2);

способностью использовать основные естественнонаучные законы для понимания окружающего мира и явлений природы (ОПК-3).

Выпускник, освоивший программу бакалавриата, должен обладать профессиональными компетенциями, соответствующими видам ***профессиональной деятельности***, на которые ориентирована программа бакалавриата:

производственно-технологическая деятельность:

способностью осуществлять технологический процесс в соответствии с регламентом и использовать технические средства для измерения основных параметров технологического процесса, свойств сырья и продукции (ПК-1);

способностью участвовать в совершенствовании технологических процессов с позиций энерго- и ресурсосбережения, минимизации воздействия на окружающую среду (ПК-2);

способностью использовать современные информационные технологии, проводить обработку информации с использованием прикладных программ и баз данных для расчета технологических параметров оборудования и мониторинга природных сред (ПК-3);

способностью использовать нормативные документы по качеству, стандартизации и сертификации продуктов и изделий (ПК-4);

готовностью обосновывать конкретные технические решения при разработке технологических процессов; выбирать технические средства и технологии, направленные на минимизацию антропогенного воздействия на окружающую среду (ПК-5);

способностью следить за выполнением правил техники безопасности, производственной санитарии, пожарной безопасности и норм охраны труда на предприятиях (ПК-6);

готовностью осваивать и эксплуатировать новое оборудование, принимать участие в налаживании, технических осмотрах, текущих ремонтах, проверке технического состояния оборудования и программных средств (ПК-7);

способностью использовать элементы эколого-экономического анализа в создании энерго- и ресурсосберегающих технологий (ПК-8);

научно-исследовательская деятельность:

готовностью изучать научно-техническую информацию, анализировать отечественный и зарубежный опыт по тематике исследований (ПК-13);

способностью применять современные методы исследования технологических процессов и природных сред, использовать компьютерные средства в научно-исследовательской работе (ПК-14);

способностью планировать экспериментальные исследования, получать, обрабатывать и анализировать полученные результаты (ПК-15);

способностью моделировать энерго- и ресурсосберегающие процессы в промышленности (ПК-16)

Завершающим этапом обучения по направлению подготовки 18.03.02 Энерго- и ресурсосберегающие процессы в химической технологии, нефтехимии и биотехнологии, профиль «Основные процессы химических производств и химическая кибернетика» является защита выпускной квалификационной работы бакалавра.

В результате прохождения государственной итоговой аттестации (выполнения выпускной квалификационной работы) студент должен:

знать:

– порядок организации, планирования и проведения научно-исследовательских работ с использованием последних научно-технических достижений в данной области;

– теоретические основы моделирования, оптимизации и управления энерго- и ресурсосберегающими химико-технологическими процессами и системами и применять эти знания на практике;

– численные методы решения математических задач для исследования процессов химической технологии по теме выпускной квалификационной работы и комплексы программ, реализующие данные методы;

– основные требования к представлению результатов проведенного исследования в виде научного отчета, статьи или доклада;

уметь:

– самостоятельно выявлять перспективные направления научных исследований, обосновывать актуальность, теоретическую и практическую значимость проблемы, проводить расчетно-экспериментальные исследования с использованием прикладного программного обеспечения, анализировать и интерпретировать полученные результаты;

– осуществлять поиск, обработку и анализ научно-технической информации по

теме выполняемой работы, в том числе с применением современных информационных технологий;

– работать на современных приборах, оборудовании, средствах компьютерной техники, организовывать проведение лабораторных и вычислительных экспериментов, проводить их обработку и анализировать результаты;

владеть:

– методологией и методикой проведения научных исследований; навыками самостоятельной научной и исследовательской работы;

– навыками работы в коллективе, планировать и организовывать коллективные научные исследования; современными методами исследования и анализа поставленных проблем;

– способностью решать поставленные задачи, используя умения и навыки в организации научно-исследовательских и технологических работ.

3. ОБЪЕМ ГОСУДАРСТВЕННОЙ ИТОГОВОЙ АТТЕСТАЦИИ И ВИДЫ УЧЕБНОЙ РАБОТЫ

Государственная итоговая аттестация: защита выпускной квалификационной работы, включая процедуру подготовки к защите и процедуру защиты проходит в 8 семестре на базе знаний, полученных студентами при изучении дисциплин направления 18.03.02 Энерго- и ресурсосберегающие процессы в химической технологии, нефтехимии и биотехнологии, профиль «Основные процессы химических производств и химическая кибернетика» и рассчитана на сосредоточенное прохождение в 8 семестре (4 курс) обучения в объеме 216 академических часов (6 ЗЕ).

Виды учебной работы	В зач. ед.	В акад. часах
Общая трудоемкость ГИА по учебному плану	**6**	**216**
Контактная работа (КР):	**-**	**-**
Самостоятельная работа (СР):	**6**	**216**
Контактная работа – итоговая аттестация	0.02	0.67
Выполнение, написание и оформление ВКР	5.98	215.33
Вид контроля:	**защита ВКР**	

Виды учебной работы	В зач. ед.	В астр. часах
Общая трудоемкость ГИА по учебному плану	**6**	**162**
Контактная работа (КР):	**-**	**-**
Самостоятельная работа (СР):	**6**	**162**
Контактная работа – итоговая аттестация	0.02	0.5
Выполнение, написание и оформление ВКР	5.98	161.5
Вид контроля:	**защита ВКР**	

4. СОДЕРЖАНИЕ ГОСУДАРСТВЕННОЙ ИТОГОВОЙ АТТЕСТАЦИИ

Государственная итоговая аттестация: защита выпускной квалификационной работы, включая процедуру подготовки к защите и процедуру защиты проходит в 8 семестре на базе знаний, умений и навыков, полученных студентами при изучении дисциплин направления 18.03.02 Энерго- и ресурсосберегающие процессы в химической технологии, нефтехимии и биотехнологии и прохождения практик.

Государственная итоговая аттестация: защита выпускной квалификационной работы, включая процедуру подготовки к защите и процедуру защиты проводится государственной экзаменационной комиссией (ГЭК).

Контроль уровня сформированности компетенций обучающихся, приобретенных при освоении ООП, осуществляется путем проведения защиты ВКР и присвоения квалификации «бакалавр».

Защита ВКР является обязательной процедурой итоговой государственной аттестации студентов высших учебных заведений, завершающих обучение по направлению подготовки бакалавриата. Она проводится публично на открытом заседании ГЭК в соответствии с локальным нормативным и распорядительнм актами университета, на котором могут присутствовать все желающие.

Материалы, представляемые к защите:

выпускная квалификационная работа (пояснительная записка);

задание на выполнение ВКР;

отзыв руководителя ВКР;

рецензия на ВКР;

презентация (раздаточный материал), подписанная руководителем;

доклад.

В задачи ГЭК входят выявление подготовленности студента к профессиональной деятельности и принятие решения о возможности выдачи ему диплома.

Решение о присуждении выпускнику квалификации бакалавра принимается на заседании ГЭК простым большинством при открытом голосовании членов комиссии на основании результатов итоговых испытаний. Результаты определяются оценками «отлично», «хорошо», «удовлетворительно», «неудовлетворительно».

Обучающийся имеет право подать в апелляционную комиссию апелляцию о нарушении, по его мнению, установленной процедуры защиты выпускной квалификационной работы. Апелляция о несогласии с результатами защиты выпускной квалификационной работы не принимается.

5. СООТВЕТСТВИЕ СОДЕРЖАНИЯ ТРЕБОВАНИЯМ К РЕЗУЛЬТАТАМ ОСВОЕНИЯ ОСНОВНОЙ ОБРАЗОВАТЕЛЬНОЙ ПРОГРАММЫ

В результате прохождения государственной итоговой аттестации (выполнения выпускной квалификационной работы) у студента проверяется сформированность следующих знаний, умений и навыков, позволяющих оценить степень готовности обучающихся к дальнейшей профессиональной деятельности	Защита ВКР
Знать:	
– порядок организации, планирования и проведения научно-исследовательских работ с использованием последних научно-технических достижений в данной области;	+
– теоретические основы моделирования, оптимизации и управления энерго- и ресурсосберегающими химико-технологическими процессами и системами и применять эти знания на практике;	+
– численные методы решения математических задач для исследования процессов химической технологии по теме выпускной квалификационной работы и комплексы программ, реализующие данные методы;	+
– основные требования к представлению результатов проведенного исследования в виде научного отчета, статьи или доклада	+
Уметь:	

– самостоятельно выявлять перспективные направления научных исследований, обосновывать актуальность, теоретическую и практическую значимость проблемы, проводить расчетно-экспериментальные исследования с использованием прикладного программного обеспечения, анализировать и интерпретировать полученные результаты	+
– осуществлять поиск, обработку и анализ научно-технической информации по теме выполняемой работы, в том числе с применением современных информационных технологий;	+
– работать на современных приборах, оборудовании, средствах компьютерной техники, организовывать проведение лабораторных и вычислительных экспериментов, проводить их обработку и анализировать результаты;	+
Владеть:	
– методологией и методикой проведения научных исследований; навыками самостоятельной научной и исследовательской работы;	+
– навыками работы в коллективе, планировать и организовывать коллективные научные исследования; современными методами исследования и анализа поставленных проблем;	+
– способностью решать поставленные задачи, используя умения и навыки в организации научно-исследовательских и технологических работ;	+
В результате прохождения государственной итоговой аттестации (выполнения выпускной квалификационной работы) у студента проверяется сформированнность следующих **общекультурных компетенций:**	
− способностью использовать основы философских знаний для формирования мировоззренческой позиции (ОК-1);	+
− способностью анализировать основные этапы и закономерности исторического развития общества для формирования гражданской позиции (ОК-2);	+
− способностью использовать основы экономических знаний в различных сферах жизнедеятельности (ОК-3);	+
− способностью использовать основы правовых знаний в различных сферах жизнедеятельности (ОК-4);	+
− способностью к коммуникации в устной и письменной формах на русском и иностранном языках для решения задач межличностного и межкультурного взаимодействия (ОК-5);	+
− способностью работать в коллективе, толерантно воспринимать социальные, этнические, конфессиональные и культурные различия (ОК-6);	+
− способностью к самоорганизации и самообразованию (ОК-7);	+
− способностью использовать методы и средства физической культуры для обеспечения полноценной социальной и профессиональной деятельности (ОК-8);	+
− способностью использовать приемы первой помощи, методы защиты в условиях чрезвычайных ситуаций (ОК-9);	+
общепрофессиональных компетенций:	

− способностью решать стандартные задачи профессиональной деятельности на основе информационной и библиографической культуры с применением информационно-коммуникационных технологий и с учетом основных требований информационной безопасности (ОПК-1);	+
− способностью использовать основные законы естественнонаучных дисциплин в профессиональной деятельности, применять методы математического анализа и моделирования, теоретического и экспериментального исследования (ОПК-2);	+
− способностью использовать основные естественнонаучные законы для понимания окружающего мира и явлений природы (ОПК-3)	+
профессиональных компетенций:	
− способностью осуществлять технологический процесс в соответствии с регламентом и использовать технические средства для измерения основных параметров технологического процесса, свойств сырья и продукции (ПК-1);	+
− способностью участвовать в совершенствовании технологических процессов с позиций энерго- и ресурсосбережения, минимизации воздействия на окружающую среду (ПК-2);	+
− способностью использовать современные информационные технологии, проводить обработку информации с использованием прикладных программ и баз данных для расчета технологических параметров оборудования и мониторинга природных сред (ПК-3);	+
− способностью использовать нормативные документы по качеству, стандартизации и сертификации продуктов и изделий (ПК-4);	+
− готовностью обосновывать конкретные технические решения при разработке технологических процессов; выбирать технические средства и технологии, направленные на минимизацию антропогенного воздействия на окружающую среду (ПК-5);	+
− способностью следить за выполнением правил техники безопасности, производственной санитарии, пожарной безопасности и норм охраны труда на предприятиях (ПК-6);	+
− готовностью осваивать и эксплуатировать новое оборудование, принимать участие в налаживании, технических осмотрах, текущих ремонтах, проверке технического состояния оборудования и программных средств (ПК-7);	+
− способностью использовать элементы эколого-экономического анализа в создании энерго- и ресурсосберегающих технологий (ПК-8);	+
− готовностью изучать научно-техническую информацию, анализировать отечественный и зарубежный опыт по тематике исследований (ПК-13);	+
− способностью применять современные методы исследования технологических процессов и природных сред, использовать компьютерные средства в научно-исследовательской работе (ПК-14);	+
− способностью планировать экспериментальные исследования, получать, обрабатывать и анализировать полученные результаты (ПК-15);	+
− способностью моделировать энерго- и ресурсосберегающие процессы в промышленности (ПК-16)	+

6. ПРАКТИЧЕСКИЕ И ЛАБОРАТОРНЫЕ ЗАНЯТИЯ

6.1. Практические занятия

Учебным планом подготовки бакалавров по направлению 18.03.02 Энерго- и ресурсосберегающие процессы в химической технологии, нефтехимии и биотехнологии «Государственная итоговая аттестация: защита выпускной квалификационной работы, включая процедуру подготовки к защите и процедуру защиты» проведение практических занятий не предполагает.

6.2. Лабораторные занятия

Учебным планом подготовки бакалавров по направлению 18.03.02 Энерго- и ресурсосберегающие процессы в химической технологии, нефтехимии и биотехнологии «Государственная итоговая аттестация: защита выпускной квалификационной работы, включая процедуру подготовки к защите и процедуру защиты» проведение лабораторных занятий не предполагает.

7. САМОСТОЯТЕЛЬНАЯ РАБОТА

Учебным планом подготовки бакалавров по направлению 18.03.02 Энерго- и ресурсосберегающие процессы в химической технологии, нефтехимии и биотехнологии, профиль подготовки «Основные процессы химических производств и химическая кибернетика» «Государственная итоговая аттестация: защита выпускной квалификационной работы, включая процедуру подготовки к защите и процедуру защиты» предполагает 216 акад. часов самостоятельной работы.

8. ПРИМЕРЫ ОЦЕНОЧНЫХ СРЕДСТВ ДЛЯ КОНТРОЛЯ ОСВОЕНИЯ ОСНОВНОЙ ОБРАЗОВАТЕЛЬНОЙ ПРОГРАММЫ

8.1 Примерная тематика выпускных квалификационных работ

1. Разработка алгоритма расчета состава сырьевой смеси цементного клинкера;
2. Разработка математической модели процесса абсорбции по гидродинамическим каналам для целей управления;
3. Разработка математических моделей для пусковых режимов химико-технологических процессов;
4. Разработка системы усовершенствованного управления химико-технологическими процессами;
5. Разработка алгоритма расчета управляющих воздействий для колонны стабилизации газового конденсата с использованием нейронных сетей;
6. Разработка алгоритмов оценки ущербов от аварий на типовом оборудовании опасных производственных объектов;
7. Анализ риска и оценка последствий аварий на магистральных трубопроводах с использованием специализированного программного обеспечения;
8. Разработка алгоритмов синтеза и организации выпуска многоассортиментной продукции;
9. Разработка систем автоматического регулирования температурного режима реакторно-регенераторного блока установки каталитического крекинга;
10. Расчет термохимических и токсических свойств химических соединений с использованием специализированного программного обеспечения;
11. Оценка неканцерогенного риска здоровью населения в результате загрязнения атмосферного воздуха города Москвы;
12. Разработка компьютерного тренажера установки первичной переработки нефти;
13. Разработка алгоритмов расчета физико-химических свойств органических соединений;

14. Разработка программного приложения для расчета и подбора регулирующей арматуры на магистральных нефте- и продуктопроводах;
15. Прогнозирование аварийных ситуаций при разработке планов мероприятий по локализации и ликвидации последствий аварий на опасных производственных объектах;
16. Разработка алгоритмов сбора и обработки данных о загрязнении атмосферы города Москвы;
17. Разработка алгоритмов оценки экологического ущерба от постоянно действующих источников загрязнения;
18. Разработка алгоритмов выбора коррозионно-стойких материалов для типового оборудования опасных производственных объектов;
19. Разработка и реализация банка тестовых заданий по дисциплине «Основы информационных и интернет-технологий» в модульной объектно-ориентированной среде дистанционного обучения Moodle;
20. Разработка автоматизированной системы управления блока окисления параксилола производства терефталевой кислоты;
21. Структурно-параметрическая оптимизация систем автоматического регулирования с использованием упредителя Смита;
22. Разработка программно-аппаратного комплекса для автоматизации технологических процессов отделения синтеза аммиака;
23. Синтез многоассортиментных химико-технологических систем с использованием специализированного программного обеспечения;
24. Исследование процесса получения белковых наноструктурированных аэрогелей;
25. Изучение и моделирование стадии растворения периодического процесса получения субмикронных порошков методом RESS;
26. Применение каталитических систем для переработки тяжелых соединений нефти;
27. Исследование применения ионных жидкостей для извлечения тяжелых металлов из нефтей;
28. Многосвязная система регулирования для ректификационной установки;
29. Разработка виртуального анализатора качества продукта первичной переработки нефти;
30. Исследование роста смешанной культуры на среде с пребиотиком в проточном режиме;
31. Разработка информационно-образовательных ресурсов по курсу «Мембраны. Моделирование и применение»;
32. Разработка методики создания виртуальных анализаторов с использованием оценки идентифицируемости модели;
33. Разработка сетевой базы данных в области культивирования клеток млекопитающих;
34. Интенсификация и минимизация вредных выбросов в конвекционных печах с рецир-куляцией в процессах транспортировки нефти;
35. Разработка методики формирования сферических микроносителей для культивирования клеток и оптимизация режима вакуумной сублимационной сушкой;
36. Оптимизация режима работы периодического реактора в производстве поливинилхлорида;
37. Исследование процессов получения наночастиц в микрофлюидных устройствах;
38. Разработка методики идентификации много-мерных объектов управления с использованием оптимизационного подхода;
39. Разработка инновационных решений в транспортировке природного газа;
40. Создание информационно-образовательного ресурса по учебной дисциплине «Системы управления химико-технологическими процессами».

8.2 Текущий контроль выполнения выпускной квалификационной работы

Текущий контроль выполнения ВКР осуществляется в три этапа и проводится в форме собеседования преподавателя и студента.

На 1-ой контрольной точке преподаватель оценивает выполнение план-графика работы, понимание студентом цели и задач исследования, содержание аналитического обзора научно-технической литературы по теме ВКР.

На 2-ой контрольной точке студент представляет аналитический обзор, результаты экспериментальной научной работы (или технологические расчеты), в случае отставания от графика выполнения работы преподаватель указывает на возможности их ликвидации.

На 3-ей контрольной точке студент представляет практически законченную и оформленную работу и проект презентации. Назначается рецензент, составляется график защит ВКР и работа (или ее часть) передаются на проверку на объём заимствования.

8.3 Итоговый контроль освоения основной образовательной программы

Итоговым контролем освоения образовательной программы является проверка сформированности компетенций выпускника, проводимая на защите ВКР. Особенности защиты ВКР обучающимся, не явившимся на заседание ГЭК, регламентируется Положением о порядке проведения государственной итоговой аттестации по образовательным программам высшего образования – программам бакалавриата, программам специалитета, программам магистратуры в РХТУ им. Д.И. Менделеева, принятым решением Ученого совета РХТУ им. Д.И. Менделеева от 30.10.2019, протокол № 3, введенным в действие приказом ректора РХТУ им. Д.И. Менделеева от 14.11.2019 № 646А.

Полный перечень оценочных средств приведен в виде отдельного документа, являющегося неотъемлемой частью основной образовательной программы.

Критерии для оценки выпускной квалификационной работы

Оценка ***«отлично»*** выставляется за ВКР при следующих условиях:

– постановка проблемы во введении соответствует современному состоянию и перспективам развития научных исследований по направленности (профилям) ООП ВО, носит комплексный характер и включает в себя обоснование актуальности, научной и практической значимости темы, формулировку цели и задач исследования, его объекта и предмета, обзор использованных источников и литературы;

– содержание и структура исследования соответствуют поставленным цели и задачам;

– изложение материала носит проблемно-аналитический характер, отличается логичностью и смысловой завершенностью;

– промежуточные и итоговые выводы работы соответствуют ее основным положениям и поставленным задачам исследования;

– соблюдены требования к стилю и оформлению научных работ;

– публичная защита ВКР показала уверенное владение материалом, умение четко, аргументировано и корректно отвечать на поставленные вопросы, отстаивать собственную точку зрения;

– все текстовые заимствования оформлены достоверными ссылками, объем и характер текстовых заимствований соответствуют специфике исследовательских задач.

Оценка ***«хорошо»*** выставляется за ВКР при следующих условиях:

– введение включает все необходимые компоненты постановки проблемы, в том числе формулировку цели и задач исследования, его объекта и предмета, обзор использованных источников и литературы. Обоснование актуальности, научной и практической значимости темы не вполне соответствует современному состоянию и перспективам развития научных исследований по направленности (профилям) ООП ВО;

– содержание и структура работы в целом соответствуют поставленным цели и задачам;

– изложение материала не всегда носит проблемно-аналитический характер;

– промежуточные и итоговые выводы работы в целом соответствуют ее основным положениям и поставленным задачам исследования;

– соблюдены основные требования к оформлению научных работ;

– публичная защита выпускной квалификационной работы показала достаточно уверенное владение материалом, однако недостаточное умение четко, аргументировано и корректно отвечать на поставленные вопросы и отстаивать собственную точку зрения;

– текстовые заимствования, как правило, оформлены достоверными ссылками, объем текстовых заимствований в целом соответствует специфике исследовательских задач.

Оценка ***«удовлетворительно»*** выставляется за ВКР при следующих условиях:

– введение включает основные компоненты постановки проблемы, однако в формулировках цели и задач исследования, его объекта и предмета допущены погрешности, обзор использованных источников и литературы носит формальный характер, обоснование актуальности, научной и практической значимости темы не соответствует современному состоянию и перспективам развития научных исследований по направленности (профилям) ООП ВО;

– содержание и структура работы не полностью соответствуют поставленным задачам исследования;

– изложение материала носит описательный характер, список цитируемых источников не позволяет качественно решить все поставленные в работе задачи;

– выводы работы не полностью соответствуют ее основным положениям и поставленным задачам исследования;

– нарушен ряд основных требований к оформлению научных работ;

– в ходе публичной защиты проявилось неуверенное владение материалом, неумение отстаивать собственную позицию и отвечать на вопросы;

– значительная часть текстовых заимствований не сопровождаются достоверными ссылками, объем и характер текстовых заимствований лишь отчасти соответствуют специфике исследовательских задач.

Оценка ***«неудовлетворительно»*** выставляется за ВКР при следующих условиях:

– введение работы не имеет логичной структуры и не выполняет функцию постановки проблемы исследования;

– содержание и структура работы в основном не соответствует теме, цели и задачам исследования;

– работа носит реферативный характер, список цитируемых источников является недостаточным для решения поставленных задач;

– выводы работы не соответствуют ее основным положениям и поставленным задачам исследования;

– не соблюдены требования к оформлению научных работ;

– в ходе публичной защиты выпускной квалификационной работы проявилось неуверенное владение материалом, неумение формулировать собственную позицию;

– большая часть текстовых заимствований не сопровождаются достоверными ссылками, текстовые заимствования составляют больший объем работы и преимущественно являются результатом использования нескольких научных и учебных изданий.

9. УЧЕБНО-МЕТОДИЧЕСКОЕ ОБЕСПЕЧЕНИЕ ГОСУДАРСТВЕННОЙ ИТОГОВОЙ АТТЕСТАЦИИ

9.1. Рекомендуемые источники научно-технической информации

Научно-технические журналы:

- «Теоретические основы химической технологии», ISSN – 0040-3571;
- «Проблемы управления», ISSN печатной версии: 1819-3161;
- «Автоматизация в промышленности», ISSN печатной версии: 1819-5962;
- «Приборы и системы. Управление, контроль, диагностика», ISSN печатной версии: 2073-0004;
- СТА: современные технологии автоматизации», ISSN печатной версии: 0206-975X;
- «Программные продукты и системы», ISSN печатной версии: 0236-235X, ISSN онлайновой версии: 2311-2735;
- «Химическая промышленность сегодня», ISSN – 0023-110X;
- «Химическая технология», ISSN – 1684-5811;
- «Стандарты и качество», ISSN – 0038-9692;
- «Контроль качества продукции», ISSN – 2541-9900;
- «Информационные технологии в проектировании и производстве», ISSN – 2073-2597;
- «Химическое и нефтегазовое машиностроение», ISSN – 023-1126;
- «Chemical Engineering Transactions», ISSN 1974-9791;
- «Reliability Engineering & System Safety», ISSN – 0951-8320;
- «Computers & Chemical Engineering» , ISSN – 0098-1354

Ресурсы информационно–телекоммуникационной сети Интернет:

- www.tefos.ru
- www.biohimpro.ru
- www.akiko.ru

9.2. Средства обеспечения освоения основной образовательной программы

Для проведения государственной итоговой аттестации: защита выпускной квалификационной работы, включая подготовку к процедуре защиты и процедуру защиты используются следующие нормативные и нормативно-методические документы:

− Федеральный закон Российской Федерации от 29.12.2012 № 273-ФЗ «Об образовании в Российской Федерации» [Электронный ресурс] – Режим доступа: http://pravo.gov.ru/proxy/ips/?docbody=&nd=102162745&intelsearch=273-%D4%C7 (дата обращения: 25.04.2020).

− Федеральные государственные образовательные стандарты высшего образования // Координационный совет учебно-методических объединений и научно-методических советов высшей школы. Портал Федеральных образовательных стандартов высшего образования [Электронный ресурс] – Режим доступа: http://fgosvo.ru/fgosvo/92/91/4 (дата обращения: 25.04.2020).

− Приказ Министерства образования и науки РФ от 23.08.2017 № 816 «Об утверждении Порядка применения организациями, осуществляющими образовательную деятельность, электронного обучения, дистанционных образовательных технологий при реализации образовательных программ» [Электронный ресурс]. Режим доступа: http://pravo.gov.ru/proxy/ips/?docbody=&nd=102447332&intelsearch=816+%EF%F0%E8%EA%E0%E7 (дата обращения: 25.04.2020);

− Положение о порядке проведения государственной итоговой аттестации по образовательным программам высшего образования – программам бакалавриата,

программам специалитета, программам магистратуры в РХТУ им. Д.И. Менделеева, принятое решением Ученого совета РХТУ им. Д.И. Менделеева от 30.10.2019, протокол № 3, введено в действие приказом ректора РХТУ им. Д.И. Менделеева от 14.11.2019 № 646А;. [Электронный ресурс] Режим доступа: https://muctr.ru/upload/university/departments/uu/local_doc/pologenie_gia_5.pdf (дата обращения: 25.04.2020).

− Положение о выпускной квалификационной работе для обучающихся по образовательным программам высшего образования – программам бакалавриата, программам специалитета, программам магистратуры в РХТУ им. Д.И. Менделеева, принятое решением Ученого совета РХТУ им. Д.И. Менделеева от 30.10.2019, протокол № 3, введено в действие приказом ректора РХТУ им. Д.И. Менделеева от 14.11.2019 № 646А;. [Электронный ресурс] Режим доступа: https://muctr.ru/upload/university/departments/uu/local_doc/pologenie_VKR_2.pdf (дата обращения: 25.04.2020).

Для подготовки и защиты ВКР студенты должны использовать информационные и информационно-образовательные ресурсы следующих порталов и сайтов:

– Федеральный центр информационно-образовательных ресурсов. [Электронный ресурс] – режим доступа: http://www.fcior.edu.ru/ (дата обращения: 25.04.2020).

– Информационная система «Единое окно доступа к образовательным ресурсам». URL: http://window.edu.ru/ (дата обращения: 25.04.2020).

– ФЭПО: соответствие требованиям ФГОС [Электронный ресурс] – Режим доступа: http://fepo.i-exam.ru/ (дата обращения: 25.04.2020).

10. ПЕРЕЧЕНЬ ИНФОРМАЦИОННЫХ ТЕХНОЛОГИЙ, ИСПОЛЬЗУЕМЫХ В ОБРАЗОВАТЕЛЬНОМ ПРОЦЕССЕ

Информационно-библиотечный центр (ИБЦ) РХТУ им. Д.И. Менделеева обеспечивает информационную поддержку всем направлениям деятельности университета, содействует подготовке высококвалифицированных специалистов, совершенствованию учебного процесса, научно-исследовательской работы, способствует развитию профессиональной культуры будущего специалиста.

ИБЦ университета обеспечивает обучающихся основной учебной, учебно-методической и научной литературой, необходимой для организации образовательного процесса по всем дисциплинам, практикам и ГИА основной образовательной программы и гарантирует возможность качественного освоения обучающимися образовательной программы по направлению 18.03.02 Энерго- и ресурсосберегающие процессы в химической технологии, нефтехимии и биотехнологии.

Общий объем многоотраслевого фонда ИБЦ на 01.01.2020 г. 1 715 452 экз.

Информационно-библиотечный центр обеспечивает самостоятельную работу студентов в читальных залах, предоставляя широкий выбор литературы по актуальным направлениям, а также обеспечивает доступ к профессиональным базам данных, информационным, справочным и поисковым системам.

Каждый обучающийся обеспечен свободным доступом из любой точки, в которой имеется доступ к сети Интернет и к электронно-библиотечной системе (ЭБС) Университета, которая содержит различные издания по основным изучаемым дисциплинам и сформирована по согласованию с правообладателями учебной и учебно-методической литературы.

Для более полного и оперативного справочно-библиографического и информационного обслуживания в ИБЦ реализована технология Электронной доставки документов.

№	Электронный ресурс	Реквизиты договора (номер, дата заключения, срок действия), ссылка на сайт ЭБС, сумма договора, количество ключей	Характеристика библиотечного фонда, доступ к которому предоставляется договором
20.	Электронно-библиотечная система (ЭБС) «ЛАНЬ»	Принадлежность - сторонняя Реквизиты договора - ООО «Издательство «Лань», договор № 33.03-Р-2.0-1775/2-10 от 26.09.2019г. Сумма договора – 642 083-68 Срок действия с «26» сентября 2019г. по «25» сентября 2020г. Ссылка на сайт ЭБС – http://e.lanbook.com Количество ключей - доступ для зарегистрированных пользователей РХТУ с любого компьютер Дополнительный Договор № 33.03-Р-3.1-2217/2020 от 02.03.2020 г. Сумма договора- 30 994-52 Срок действия с «02» марта 2020 г. по «25» сентября 2020 г. Ссылка на сайт ЭБС – http://e.lanbook.com Количество ключей - доступ для зарегистрированных пользователей РХТУ с любого компьютера	Коллекции: «Химия» - изд-ва НОТ, «Химия» - изд-ва Лаборатория знаний, «Химия» - изд-ва «ЛАНЬ», «Химия»-КНИТУ(Казанский национальный исследовательский технологический университет), «Химия» - изд-ва ФИЗМАТЛИТ», «Информатика» - изд-ва «ЛАНЬ», «Информатика»-Национальный Открытый Университет «ИНТУИТ», «Инженерно-технические науки"-изд-ва «ЛАНЬ», «Теоретическая механика»-изд-ва «ЛАНЬ», Экономика и менеджмент»- изд-ва Дашков и К., а также отдельные издания в соответствии с Договором
21.	Электронно-библиотечная система ИБЦ РХТУ им. Д.И. Менделеева (на базе АИБС «Ирбис»)	Принадлежность – собственная РХТУ. Ссылка на сайт ЭБС – http://lib.muctr.ru/ Доступ для пользователей РХТУ с любого компьютера.	Электронные версии учебных и научных изданий авторов РХТУ по всем ООП.
22.	Информационно-справочная система «ТЕХЭКСПЕРТ» «Нормы, правила, стандарты России».	Принадлежность сторонняя. Реквизиты контракта – ООО «ИНФОРМПРОЕКТ», контракт № 189-2647А/2019 От 09.01.2020 г. Сумма договора – 601110-00 С «01» января.2020 г.	Электронная библиотека нормативно-технических изданий. Содержит более 40000 национальных стандартов и др. НТД

№	Электронный ресурс	Реквизиты договора (номер, дата заключения, срок действия), ссылка на сайт ЭБС, сумма договора, количество ключей	Характеристика библиотечного фонда, доступ к которому предоставляется договором
		по «31» декабря 2020 г. Ссылка на сайт ЭБС – http://reforma.kodeks.ru/reforma/ Количество ключей – 5 лицензий + локальный доступ с компьютеров ИБЦ.	
23.	Электронная библиотека диссертаций (ЭБД РГБ).	Принадлежность – сторонняя Реквизиты договора – ФГБУ РГБ, Договор № 33.03-Р-3.1-2173/2020 Сумма договора - 398 840-00 С «16» марта 2020 г. по «15 » марта 2021 г. Ссылка на сайт ЭБС – http://diss.rsl.ru/ Количество ключей – 10 лицензий + распечатка в ИБЦ.	В ЭБД доступны электронные версии диссертаций Российской Государственной библиотеки: с 1998 года – по специальностям: "Экономические науки", "Юридические науки", "Педагогические науки" и "Психологические науки"; с 2004 года - по всем специальностям, кроме медицины и фармации; с 2007 года - по всем специальностям, включая работы по медицине и фармации.
24.	Научно-электронная библиотека «eLibrary.ru».	Принадлежность – сторонняя Реквизиты договора – ООО Научная электронная библиотека, договор № 33.03-Р-3.1 2087/2019 Сумма договора – 1100017-00 С «01» января 2020 г. по «31» декабря 2020 г. Ссылка на сайт – http://elibrary.ru Количество ключей – доступ для пользователей РХТУ по ip-адресам неограничен.	Научная электронная библиотека eLIBRARY.RU - это крупнейший российский информационно-аналитический портал в области науки, технологии, медицины и образования, содержащий рефераты и полные тексты более 29 млн научных статей и публикаций, в том числе электронные версии более 5600 российских научно-технических журналов
25.	БД ВИНИТИ РАН	Принадлежность сторонняя, Реквизиты договора- ВИНИТИ РАН Договор № 33.03-Р-3.1-2047/2019 от 25 февраля 2020 г. Сумма договора - 100 000-00	Крупнейшая в России баз данных по естественным, точным и техническим наукам. Включает материалы РЖ (Реферативного журнала) ВИНИТИ с 1981 г. Общий

№	Электронный ресурс	Реквизиты договора (номер, дата заключения, срок действия), ссылка на сайт ЭБС, сумма договора, количество ключей	Характеристика библиотечного фонда, доступ к которому предоставляется договором
		С «25 » февраля 2020 г. по «24 » февраля 2021 г. Ссылка на сайт- http://www.viniti.ru/ Количество ключей – локальный доступ для пользователей РХТУ в ИБЦ РХТУ.	объем БД - более 28 млн. документов
26.	Электронно-библиотечная система издательства "ЮРАЙТ"	Принадлежность сторонняя- «Электронное издательство ЮРАЙТ» Договор № 33.03-Р-3.1-220/2020 от 16.03.2020 г. Сумма договора - 324 000-00 С «16» марта 2020 г. по «15» марта 2021 г. Ссылка на сайт – https://biblio-online.ru/ Количество ключей - доступ для зарегистрированных пользователей РХТУ с любого компьютера.	Электронная библиотека включает более 5000 наименований учебников и учебных пособий по всем отраслям знаний для всех уровней профессионального образования от ведущих научных школ с соблюдением требований новых ФГОСов.

11. МАТЕРИАЛЬНО-ТЕХНИЧЕСКОЕ ОБЕСПЕЧЕНИЕ ГОСУДАРСТВЕННОЙ ИТОГОВОЙ АТТЕСТАЦИИ

Перечень оборудования для обеспечения проведения государственной итоговой аттестации: защиты выпускной квалификационной работы, включая процедуру подготовки к защите и процедуру защиты: презентационное оборудование (мультимедиа-проектор, экран, компьютер для управления).

11.1. Оборудование, необходимое для проведения государственной итоговой аттестации

На кафедре кибернетики химико-технологических процессов имеется 2 компьютерных класса. Всего 48 единиц вычислительной техники (с процессорами Pentium – II и выше), из которых 37 компьютеров используются в образовательном процессе. При этом число компьютеров, объединенных в локальные сети и имеющих выход в интернет, 33. Количество компьютеров, находящихся на балансе, в расчете на одного студента составляет 0.49.

Кафедра кибернетики располагает компьютерными классами на 15 посадочных мест (ауд. 243а), 16 посадочных мест (ауд. 247), 3 учебно-научными лабораториями: лабораторией современных средств автоматизации, лабораторией математического

моделирования и лабораторией гетерогенного катализа (физико-химическая лаборатория). Все лаборатории оснащены необходимыми приборами и аппаратами.

На кафедре компьютерно-интегрированных систем в химической технологии для проведения практических занятий по дисциплине имеются: учебная аудитория, оборудованная мультимедийным оборудованием, имеющая 8 персональных компьютеров, объединенных в локальную сеть с выходом в сеть Интернет, и одно многофункциональное устройство; компьютерный класс, оборудованный 9 компьютерами, объединенными в локальную сеть с выходом в Интернет, и одним принтером.

11.2. Учебно-наглядные пособия:

По дисциплине «Государственная итоговая аттестация: защита выпускной квалификационной работы, включая процедуру подготовки к защите и процедуру защиты» доступны учебные материалы, размещенные на сайте междисциплинарной автоматизированной системы обучения http://cis.muctr.ru/alk/. Организован доступ к свободно распространяемым образовательным порталам и сайтам для использования информационно-справочных ресурсов.

11.3. Компьютеры, информационно-телекоммуникационные сети, аппаратно-программные и аудиовизуальные средства:

На кафедрах КХТП, КИС ХТ, реализующих основную образовательную программу по направлению 18.03.02 Энерго- и ресурсосберегающие процессы в химической технологии, нефтехимии и биотехнологии, профиль «Основные процессы химических производств и химическая кибернетика», имеются в достаточном количестве персональные компьютеры, укомплектованные проигрывателями CD и DVD, USB-портами, принтерами, многофункциональными устройствами и программными средствами; мультимедийное проекционное оборудование; веб-камеры; цифровой фотоаппарат; копировальные аппараты; локальная сеть с выходом в Интернет; беспроводная точка доступа в локальную сеть и сеть Интернет.

На кафедре КИС ХТ для проведения занятий по дисциплине имеется 2 учебные аудитории с 17 компьютерами (2 для работы преподавателей, 15 для работы студентов) и 1 выделенный сервер. Все компьютеры имеют доступ к сети Интернет.

Кафедра обладает стандартным и специализированным лицензионным программным обеспечением, приведенным в разделе 11.5.

Для реализации информационно-образовательных ресурсов дисциплин вариативной части программы на выделенном сервере кафедры КИСХТ под управлением Microsoft Windows Server Standart 2008 развернуты веб-сервер apache 2.2.17, Hypertext Preprocessor (php) 5.3.18, система управления базами данных (СУБД) MySQL 5, система дистанционного обучения (СДО) Moodle 2.6.1. Для доступа к Moodle используется веб-браузер Google Chrome или Mozilla FireFox.

11.4. Печатные и электронные образовательные и информационные ресурсы:

На кафедре КИС ХТ используются информационно-методические материалы: учебные пособия; методические рекомендации к практическим занятиям; электронные учебные пособия; кафедральные библиотеки электронных изданий; учебно-методические разработки кафедры в электронном виде.

На кафедре КИС ХТ электронные образовательные ресурсы: междисциплинарная автоматизированная система обучения на основе сетевых технологий для подготовки химиков-технологов; инновационный учебно-методический комплекс по проблемам химической безопасности и биологической безопасности; специализированное программное обеспечение; базы данных специализированного назначения, используемые при проведении научных исследований бакалаврами.

Информационно-образовательные, информационно-методические, учебно-исследовательские ресурсы; банки тестовых заданий для самоконтроля, итогового контроля знаний по дисциплине представлены на образовательном сайте междисциплинарной АСО http://cis.muctr.ru/alk/, разработанном на кафедре КИС ХТ.

Информационно-образовательные, информационно-методические, учебно-исследовательские ресурсы представлены на сайте кафедры http://khtp.muctr.ru.

11.5. Перечень лицензионного программного обеспечения

№ п/п	Наименование программного продукта	Реквизиты договора поставки	Количество лицензий	Срок окончания действия лицензии
1	Microsoft Office Standard 2013	Контракт № 62-64ЭА/2013 MicrosoftOpenLicense Номер лицензии 47837477	36	Бессрочно
2	Microsoft Windows Server - Standard 2008	Государственный контракт № 168-167А/2008 Microsoft Open License Номер лицензии 61068797	9	Бессрочно
3	Microsoft Windows 8.1 Professional Get Genuine	Контракт № 62-64ЭА/2013, Microsoft Open License, Номерлицензии 62795478	16	Бессрочно
4	Интегрированная среда разработки приложений TRACE MODE 6	Доступна на сайте разработчика по ссылке http://www.adastra.ru/products/dev/scada/	-	Бессрочно
5	Simulink – программа из пакета прикладных программ MATLAB. Пакет лицензий на программное обеспечение (неисключительные права на программу для ЭВМ) MATLAB Classroom Suite new Product From 25 to 49 Concurrent Licenses (per License)	Государственный контракт № 143-164ЭА/2010 от 14.12.10, Акт № Tr048787, накладная № Tr048787 от 20.12.10	20	Бессрочно
6	Toxi+Risk	Письмо о передаче: исх. от 21.09.2016 № ЕЮ-01/1860	10 одновременно работающих лицензий	бессрочная
7	Toxi+Risk 5	Письмо о передаче: исх. От 14.02.2019 №АМ-26.56/356	5 одновременно работающих лицензий	До 31.12.2020
8	Антивирус Kaspersky	Контракт №126-152 ЭА/2018 от 24.12.2018 по продлению электронной лицензии на Kaspersky Endpoint Security для нужд РХТУ им. Д.И. Менделеева	20	2 года
9	Антиплагиат. ВУЗ	Контракт № 40-45Э/2019 от 14.06.2019, лимит 6000 проверок	1	14.06.2020

10	Неисключительная лицензия на использование O365ProPlusOpenFclty ShrdSvr ALNG SubsVL OLV E 1Mth Acdmc AP AddOn toOPP Приложения в составе подписки: Outlook OneDrive Word Excel PowerPoint Microsoft Teams	Контракт № 28-35ЭА/2020 от 26.05.2020	5 лицензий для профессорско-преподавательского состава ВУЗа. Соглашение Microsoft OVS-ES № V6775907	12 месяцев (ежегодное продление подписки с правом перехода на обновлённую версию продукта)
11	Неисключительная лицензия на использование O365ProPlusOpenStudents ShrdSvr ALNG SubsVL OLV NL 1Mth Acdmc Stdnt STUUseBnft Приложения в составе подписки: Outlook OneDrive Word Excel PowerPoint Microsoft Teams	Контракт № 28-35ЭА/2020 от 26.05.2020	20 лицензий для студентов ВУЗа. Соглашение Microsoft OVS-ES № V6775907	12 месяцев (ежегодное продление подписки с правом перехода на обновлённую версию продукта)
12	Неисключительная лицензия на использование Kaspersky Endpoint Security для бизнеса – Стандартный Russian Edition. 1500-2499 Node 1 year Educational License По для защиты информации (антивирусное ПО) для физического оборудования (конечных точек)	Контракт № 28-35ЭА/2020 от 26.05.2020	20 лицензий для активации на рабочих станциях и серверах	12 месяцев (ежегодное продление подписки с правом перехода на обновлённую версию продукта)
13	Стандартный пакет ПО I-LDS- Standard, включая:	Лицензионный договор № 11.47-Р-3.1-2042/2019 на предоставление права использования ПО на условиях простой (неисключительной) лицензии от «19» февраля 2020 г.		1 год
13.1	I-LDS-SRV-DPM-20 Серверный модуль обработки данных. Серверная лицензия до 20 одновременных подключений		1	

	клиентов I-LDS-E и I-LDS-C.			
13.2	I-LDS-SRV-AM-20 Серверный пакет расширений функционала для управления деятельностью лаборатории. Серверная лицензия до 20 одновременных подключений клиентов I-LDS-E и I-LDS-C.		1	
13.3	I-LDS-E АРМ инженера. Универсальный клиент для доступа к расширенным прикладным функциям I-LDS. Клиентская лицензия на 1 расширенное подключение.		6	
14	I-LDS-SRV-SC-20 Серверный пакет расширений функционала для статистического контроля. Серверная лицензия до 20 одновременных подключений клиентов I-LDS-E и I-LDS-C.		1	
15	I-LDS-SRV-IL-QC-20 Серверный пакет расширений функционала для контроля качества результатов испытаний. Серверная лицензия до 20 одновременных подключений клиентов I-LDS-E и I-LDS-C.		1	
16	I-LDS-SRV-ECM-20 Серверный модуль сбора данных с оборудования. Серверная лицензия до 20 одновременных подключений клиентов I-LDS-E и I-LDS-C.		1	

17	I-LDS-SRV-PS-QC-20 Серверный пакет расширений функционала для управления паспортизацией товарной продукцией. Серверная лицензия до 20 одновременных подключений клиентов I-LDS-E и I-LDS-C.		1	

12. ТРЕБОВАНИЯ К ОЦЕНКЕ КАЧЕСТВА ОСВОЕНИЯ ОСНОВНОЙ ОБРАЗОВАТЕЛЬНОЙ ПРОГРАММЫ

Наименование разделов	Основные показатели оценки	Формы и методы контроля и оценки
Раздел 1. Выполнение и представление результатов научных исследований. 1.1 Выполнение научных исследований.	**знает:** – порядок организации, планирования и проведения научно-исследовательских работ с использованием последних научно-технических достижений в данной области; – теоретические основы моделирования, оптимизации и управления энерго- и ресурсосберегающими химико-технологическими процессами и системами и применять эти знания на практике; – численные методы решения математических задач для исследования процессов химической технологии по теме выпускной квалификационной работы и комплексы программ, реализующие данные методы; **умеет:** – самостоятельно выявлять перспективные направления научных исследований, обосновывать актуальность, теоретическую и практическую значимость проблемы, проводить расчетно-экспериментальные исследования с использованием прикладного программного обеспечения, анализировать и интерпретировать полученные результаты; – осуществлять поиск, обработку и анализ научно-технической информации по теме выполняемой работы, в том числе с применением современных технологий; – осуществлять поиск, обработку и анализ научно-технической информации по теме выполняемой работы, в том числе с применением современных информационных технологий; – работать на современных	Оценка за первое и второе промежуточные представления результатов научных исследований. Оценка на ГИА.

	приборах, оборудовании, средствах компьютерной техники, организовывать проведение лабораторных и вычислительных экспериментов, проводить их обработку и анализировать результаты; **владеть:** – методологией и методикой проведения научных исследований; навыками самостоятельной научной и исследовательской работы; – навыками работы в коллективе, планировать и организовывать коллективные научные исследования; современными методами исследования и анализа поставленных проблем; – способностью решать поставленные задачи, используя умения и навыки в организации научно-исследовательских и технологических работ.	
Раздел 2. Выполнение и представление результатов научных исследований. 1.2 Подготовка научного доклада и презентации.	***Знает*** – структуру и содержание основных разделов отчета о ВКР; – основные требования к представлению результатов проведенного исследования в виде научного отчета, статьи или доклада; ***Умеет*** – анализировать, обобщать и представлять результаты ВКР; ***Владеет*** – навыками планирования и проведения научных исследований в области моделирования, проектирования, оптимизации и управления энерго- и ресурсосберегающими процессами в химической технологии, нефтехимии и биотехнологии.	Оценка за третье промежуточное представление результатов научных исследований. Оценка на ГИА.

13. РЕКОМЕНДАЦИИ ПО РЕАЛИЗАЦИИ ГОСУДАРСТВЕННОЙ ИТОГОВОЙ АТТЕСТАЦИИ ДЛЯ ИНВАЛИДОВ И ЛИЦ С ОГРАНИЧЕННЫМИ ВОЗМОЖНОСТЯМИ ЗДОРОВЬЯ

Обучение инвалидов и лиц с ограниченными возможностями здоровья осуществляется в соответствии с:

– Порядком организации и осуществления образовательной деятельности по образовательным программам – программам бакалавриата, программам специалитета, программам магистратуры (Приказ Минобрнауки РФ от 05.04.2017 № 301);

– Положением о порядке организации и осуществления образовательной деятельности по образовательным программам высшего образования – программам бакалавриата, программам специалитета, программам магистратуры в РХТУ им. Д.И. Менделеева, принятым решением Ученого совета РХТУ им. Д.И. Менделеева от 30.10.2019, протокол № 3, введенным в действие приказом ректора РХТУ им. Д.И. Менделеева от 14.11.2019 № 646А;

– Методическими рекомендациями по организации образовательного процесса для обучения инвалидов и лиц с ограниченными возможностями здоровья в образовательных организациях высшего образования, в том числе оснащенности образовательного процесса (утверждены заместителем Министра образования и науки РФ А.А. Климовым от 08.04.2014 № АК-44/05вн).

Дополнения и изменения к рабочей программе
«Государственная итоговая аттестация: защита выпускной квалификационной работы, включая процедуру подготовки к защите и процедуру защиты»
основной образовательной программы
18.03.02 Энерго- и ресурсосберегающие процессы в химической технологии, нефтехимии и биотехнологии
Профиль подготовки «Основные процессы химических производств и химическая кибернетика»
Квалификация «бакалавр»

Номер изменения/ дополнения	Содержание дополнения/изменения	Основание внесения изменения/дополнения
1.		протокол заседания Ученого совета № _____ от «__» _____ 20__ г.
2.		протокол заседания Ученого совета № _____ от «__» _____ 20__ г.
3.		протокол заседания Ученого совета № _____ от «__» _____ 20__ г.
		протокол заседания Ученого совета № _____ от «__» _____ 20__ г.

Министерство науки и высшего образования Российской Федерации
Федеральное государственное бюджетное образовательное учреждение высшего образования
«Российский химико-технологический университет имени Д.И. Менделеева»

«УТВЕРЖДАЮ»
Проректор по учебной работе

_____ С.Н. Филатов
«_____» _____ 2020 г.

РАБОЧАЯ ПРОГРАММА ДИСЦИПЛИНЫ

«Перевод научно-технической литературы»

(ФТД.В.01)

Направление подготовки 18.03.02 Энерго - и ресурсосберегающие процессы в химической технологии, нефтехимии и биотехнологии

Квалификация «бакалавр»

РАССМОТРЕНО И ОДОБРЕНО
на заседании Методической комиссии
РХТУ им. Д.И. Менделеева
«30» июня 2020 г.
Протокол №25

Председатель _____ Н.А. Макаров

Москва 2020 г.

Программа составлена доц. кафедры иностранных языков Кузнецовым И.А., ст. преп. кафедры иностранных языков Катрановым С.Н.

Программа рассмотрена и одобрена на заседании кафедры иностранных языков «15» июня 2020 г. протокол № 12.

СОДЕРЖАНИЕ

1.	Цели и задачи дисциплины	4
2.	Требования к результатам освоения дисциплины	5
3.	Объем дисциплины и виды учебной работы	6
4.	Содержание дисциплины	7
4.1.	Разделы дисциплины и виды занятий	8
4.2.	Содержание разделов дисциплины	10
5.	Соответствие содержания требованиям к результатам освоения дисциплины	11
6.	Практические и лабораторные занятия	13
6.1.	Практические занятия. Примерные темы практических занятий по дисциплине	13
6.2.	Лабораторные занятия	14
7.	Самостоятельная работа	14
8.	Примеры оценочных средств для контроля освоения дисциплины	15
8.1.	Примерная тематика реферативно-аналитической работы	15
8.2.	Примеры контрольных вопросов для текущего контроля освоения дисциплины	15
8.3.	Вопросы для итогового контроля освоения дисциплины (*3 семестр – зачет с оценкой, 4 семестр – зачет с оценкой)*	27
8.4.	Структура и примеры билетов для *зачета с оценкой*	27
9.	Учебно-методическое обеспечение дисциплины	28
9.1.	Рекомендуемая литература	28
9.2.	Рекомендуемые источники научно-технической информации	29
9.3	Средства обеспечения освоения дисциплины	30
10.	Методические указания для обучающихся	33
11.	Методические указания для преподавателей	37
12.	Перечень информационных технологий, используемых в образовательном процессе	47
13.	Материально-техническое обеспечение дисциплины	49
13.1.	Оборудование, необходимое в образовательном процессе	49
13.2.	Учебно-наглядные пособия	50
13.3.	Компьютеры, информационно-телекоммуникационные сети, аппаратно - программные и аудиовизуальные средства	50
13.4.	Печатные и электронные образовательные и информационные ресурсы	50
13.5.	Перечень лицензионного программного обеспечения	51
14.	Требования к оценке качества освоения программы	54
15.	Особенности организации образовательного процесса для инвалидов и лиц с ограниченными возможностями здоровья	56

1. ЦЕЛИ И ЗАДАЧИ ДИСЦИПЛИНЫ

Программа составлена в соответствии с требованиями Федерального государственного образовательного стандарта (ФГОС ВО) для направления подготовки ***18.03.02 Энерго - и ресурсосберегающие процессы в химической технологии, нефтехимии и биотехнологии***, рекомендациями методической комиссии и накопленного опыта преподавания дисциплины кафедрой ***иностранных языков*** РХТУ им. Д.И. Менделеева. Программа рассчитана на изучение дисциплины в течение 2-х семестров.

Дисциплина «***Перевод научно-технической литературы***» относится к вариативной части факультативных дисциплин учебного плана (**ФТД. В.01**). Программа дисциплины предполагает, что обучающиеся имеют теоретическую и практическую подготовку в области иностранного языка и навыки, приобретенные в ходе изучения дисциплины «иностранный язык».

Цель дисциплины — приобретение обучающимися общей, коммуникативной и профессиональной компетенций, уровень которых на отдельных этапах языковой подготовки позволяет выполнять различные виды профессионально ориентированного перевода в производственной и научной деятельности.

З**адача дисциплины** – подготовка к выполнению профессионально-ориентированному перевода с иностранного языка научно-технической литературы по специальности путем создания у студентов пассивного и активного запаса лексики, в том числе общенаучной и специальной терминологии, необходимой для перевода типовых текстов по специальности; отработка грамматических тем, типичных для стиля научно-технической литературы; формирование базовых навыков перевода, на основе рекомендованных в программе учебников и учебных пособий по иностранным языкам для химических вузов.

Дисциплина «***Перевод научно-технической литературы***» преподается в 3-м и 4-м семестрах. Контроль успеваемости студентов ведется по принятой в университете рейтинговой системе.

3. ТРЕБОВАНИЯ К РЕЗУЛЬТАТАМ ОСВОЕНИЯ ДИСЦИПЛИНЫ

Изучение дисциплины «***Перевод научно-технической литературы***» при подготовке бакалавров по направлению подготовки ***18.03.02 Энерго - и ресурсосберегающие процессы в химической технологии, нефтехимии и***

биотехнологии направлено на приобретение следующих общекультурных и профессиональных компетенций:

- способность к коммуникации в устной и письменной формах на русском и иностранном языках для решения задач межличностного и межкультурного взаимодействия (ОК-5)

- готовность изучать научно-техническую информацию, анализировать отечественный и зарубежный опыт по тематике исследования (ПК-13).

В результате изучения дисциплины студент бакалавриата должен:

Знать:

– основные способы достижения эквивалентности в переводе;

– основные приемы перевода;

- языковую норму и основные функции языка как системы;

– достаточное для выполнения перевода количество лексических единиц, фразеологизмов, в *том числе социальных терминов и лингвострановедческих реалий;*

уметь:

– применять основные приемы перевода;

– осуществлять письменный перевод с соблюдением норм лексической эквивалентности, соблюдением грамматических, синтаксических и стилистических норм;

– оформлять текст перевода в компьютерном текстовом редакторе;

– осуществлять перевод с соблюдением норм лексической эквивалентности, соблюдением грамматических, синтаксических и стилистических норм текста перевода и темпоральных характеристик исходного текста;

владеть:

– методикой предпереводческого анализа текста, способствующей точному восприятию исходного высказывания;

– методикой подготовки к выполнению перевода, включая поиск информации в справочной, специальной литературе и компьютерных сетях;

– основами системы сокращенной переводческой записи при выполнении перевода;

– основной иноязычной терминологией специальности;

– основами реферирования и аннотирования литературы по специальности.

4. ОБЪЕМ ДИСЦИПЛИНЫ И ВИДЫ УЧЕБНОЙ РАБОТЫ

Вид учебной работы	Всего	Семестр

			3 семестр		4 семестр	
	ЗЕ	Акад. ч.	**ЗЕ**	Акад. ч.	**ЗЕ**	Акад.ч.
Общая трудоемкость дисциплины	**4**	**144**	**2**	**72**	**2**	**72**
Контактная работа – аудиторные занятия:	**1.8**	**64,4**	**0.9**	**32.2**	**0.9**	**32.2**
Лекции	-	-	-	-	-	-
Практические занятия (ПЗ)	1.8	64	0.9	32	0.9	32
Лабораторные работы (ЛР)	-	-	-	-	-	-
Самостоятельная работа	**2.2**	**79.6**	**1.1**	**39.8**	**1.1**	**39.8**
Контактная самостоятельная работа	*2.2*		*1.1*		*1.1*	
Самостоятельное изучение разделов дисциплины		*79.6*		*39.8*		*39.8*
Виды контроля:						
Вид контроля (зач / зач с оц.)	+	+	+	+	+	+
Экзамен	**-**	**-**	**-**		**-**	**-**
Контактная работа – промежуточная аттестация		0.4		0.2		0.2
Подготовка к экзамену						
Вид итогового контроля:			**Зачет с оценкой**		**Зачет с оценкой**	

Вид учебной работы	Всего		Семестр			
			3 семестр		4 семестр	
	ЗЕ	Астр.ч.	**ЗЕ**	Астр.ч.	**ЗЕ**	Астр.ч.
Общая трудоемкость дисциплины	**4**	**108**	**2**	**54**	**2**	**54**
Контактная работа – аудиторные занятия:	**1.8**	**48.3**	**0.9**	**24.15**	**0.9**	**24.15**
Лекции	-	-	-	-	-	-
Практические занятия (ПЗ)	1.8	48	0.9	24	0.9	24
Лабораторные работы (ЛР)	-	-	-	-	-	-
Самостоятельная работа	**2.2**	**59.7**	**1.1**	**29.85**	**1.1**	**29.85**
Контактная самостоятельная работа	*2.2*		1.1		1.1	
Самостоятельное изучение разделов дисциплины		*59.7*		*29.85*		*29.85*
Виды контроля:						
Вид контроля (зач / зач с оц.)	+	+	+	+		

Экзамен	**-**	**-**				
Контактная работа – промежуточная аттестация		0.3		0.15		0.15
Подготовка к экзамену						
Вид итогового контроля:			**Зачет с оценкой**		**Зачет с оценкой**	

4. СОДЕРЖАНИЕ ДИСЦИПЛИНЫ

4.1. Разделы дисциплины и виды занятий для студентов очного отделения

№ п/п	Раздел дисциплины	Всего	Прак. зан.	Лаб. работы	Сам. работа
1.	**Раздел 1. Основные лексические и стилистические закономерности перевода научно-технической литературы**	**36**	**16**	**-**	**20**
1.1	Лексические закономерности научно-технического перевода. Смысловой анализ научно-технического текста и его сегментация. Стилистические особенности научно-технических текстов. Преодоление трудностей, связанных с расхождением синтаксических структур иностранного и русского технических текстов.	8	4	-	4
1.2	Сравнение порядка слов в английском и русском предложениях. Перевод слов, установление значения слова. Перевод свободных и фразеологических словосочетаний. Перевод заголовков текстов и статей.	10	4	-	6
1.3	Сокращения. Особенности их перевода. Развитие навыков перевода на примере текстов по теме « Химическая лаборатория» «Измерения в химии».	*8*	*4*	-	*4*
1.4	Лексические трансформации при переводе текстов по тематике химии и химической технологии.	10	4	-	6
2.	**Раздел 2.Основные грамматические особенности перевода**	**36**	**16**	**-**	**20**
2.1	Особенности перевода предложений во временах Indefinite, Continuous., Perfect, Perfect Continuous на примере перевода текстов по тематике химической технологии Перевод придаточных предложений.	8	4	-	4
2.2	Методы и приемы перевода страдательного залога на примере перевода текстов по теме	10	4	-	6

	"Технологии будущего".				
2.3	Типы условных предложений, правила и особенности их перевода. Практика перевода условных предложений на примерах текстов по различным разделам химии и химической технологии.	*8*	*4*	-	*4*
2.4	Модальные глаголы и особенности их перевода на примере перевода текстов «Зеленая химия». «Проблемы экологии»	10	4	-	6
3.	**Раздел 3. Особенности перевода предложений с неличными формами глагола.**	**36**	**16**	**-**	**20**
3.1	Инфинитив (неопределенная форма глагола). Роль инфинитива в предложении и варианты перевода на русский язык. Причастия и герундий. Варианты перевода на русский язык.	12	6	-	6
3.2	Инфинитивные обороты. Оборот дополнение с инфинитивом. Оборот подлежащее с инфинитивом. Различные варианты перевода.	12	6	-	6
3.3	Перевод причастных оборотов. Абсолютный причастный оборот и варианты перевода. Развитие навыков перевода в сфере химии и химической технологии.	12	4	-	8
4.	**Раздел 4. Особенности реферативного перевода**	**36**	**16**	**-**	**20**
4.1	Алгоритм предпереводческой работы с научно-техническим текстом по химико-технологической тематике.	12	6		6
4.2	Алгоритм составления реферата по химико-технологической тематике (аннотации).	12	6		6
4.3.	Алгоритм работы по реферативному переводу по химико-технологической тематике.	12	4		8
	ИТОГО	**144**	**64**		**80**

4.2 Содержание разделов дисциплины

Раздел 1. Основные лексические и стилистические закономерности перевода научно-технической литературы

1.1 Лексические закономерности научно-технического перевода. Смысловой анализ научно-технического текста и его сегментация. Стилистические особенности

научно-технических текстов. Преодоление трудностей, связанных с расхождением синтаксических структур иностранного и русского технических текстов.

1.2 Сравнение порядка слов в английском и русском предложениях. Перевод слов, установление значения слова. Перевод свободных и фразеологических словосочетаний. Перевод заголовков текстов и статей

1.3 Сокращения. Особенности их перевода. Развитие навыков перевода на примере текстов по теме « Химическая лаборатория» «Измерения в химии».

1.4. Лексические трансформации при переводе текстов по тематике химии и химической технологии.

Раздел 2. Основные грамматические особенности перевода.

2.1. Особенности перевода предложений во временах Indefinite, Continuous., Perfect, Perfect Continuous на примере перевода текстов по тематике химической технологии Перевод придаточных предложений.

2.2. Методы и приемы перевода страдательного залога на примере перевода текстов по теме "Технологии будущего".

2.3. Типы условных предложений, правила и особенности их перевода. Практика перевода условных предложений на примерах текстов по различным разделам химии и химической технологии.

2.4. Модальные глаголы и особенности их перевода на примере перевода текстов «Зеленая химия». «Проблемы экологии»

Раздел 3. Особенности перевода предложений с неличными формами глагола.

3.1 Инфинитив (неопределенная форма глагола). Роль инфинитива в предложении и варианты перевода на русский язык. Причастия и герундий. Варианты перевода на русский язык.

3.2 Инфинитивные обороты. Оборот дополнение с инфинитивом. Оборот подлежащее с инфинитивом. Различные варианты перевода.

3.3 Перевод причастных оборотов. Абсолютный причастный оборот и варианты перевода. Развитие навыков перевода в сфере химии и химической технологии.

Раздел 4. Особенности реферативного перевода

4.1. Алгоритм предпереводческой работы с научно-техническим текстом по химико-технологической тематике.

4.2. Алгоритм составления реферата по химико-технологической тематике (аннотации)

4.3. Алгоритм работы по реферативному переводу по химико-технологической тематике.

5. СООТВЕТСТВИЕ СОДЕРЖАНИЯ ТРЕБОВАНИЯМ К РЕЗУЛЬТАТАМ ОСВОЕНИЯ ДИСЦИПЛИНЫ

№	В результате освоения дисциплины студент должен:	Раздел 1	Раздел 2	Раздел 3	Раздел 4
	Знать:				
1	- основные способы достижения эквивалентности в переводе;	+	+	+	+
2	- основные приемы перевода;			+	+
3	- языковую норму и основные функции языка как системы;			+	+
4	- достаточное для выполнения перевода количество лексических единиц, фразеологизмов, в *том числе социальных терминов и лингвострановедческих реалий*;	+		+	+
	Уметь:				
5	- применять основные приемы перевода;	+	+		+
6	- осуществлять письменный перевод с соблюдением норм лексической эквивалентности, соблюдением грамматических, синтаксических и стилистических норм;		+	+	+
7	- оформлять текст перевода в компьютерном текстовом редакторе;				+
8	- осуществлять перевод с соблюдением норм лексической эквивалентности, соблюдением грамматических, синтаксических и стилистических норм текста перевода и темпоральных характеристик исходного текста.			+	+
	Владеть:				
9	- методикой предпереводческого анализа текста, способствующей точному восприятию исходного высказывания;	+	+		+
10	- методикой подготовки к выполнению перевода, включая поиск информации в справочной, специальной литературе и компьютерных сетях;			+	+
11	– основами системы сокращенной переводческой записи при выполнении перевода;	+			+
12	– основной иноязычной терминологией специальности;		+	+	

13	– основами реферирования и аннотирования литературы по специальности.				+
	Какие компетенции:				
14	- способность к коммуникации в устной и письменной формах на русском и иностранном языках для решения задач межличностного и межкультурного взаимодействия (ОК-5);			+	+
15	– готовностью изучать научно-техническую информацию, анализировать отечественный и зарубежный опыт по тематике исследований (ПК-13).		+	+	+

9. ПРАКТИЧЕСКИЕ И ЛАБОРАТОРНЫЕ ЗАНЯТИЯ

6.1. Практические занятия

№ п/п	Номер раздела	Темы практических занятий	Часы
1.	Раздел 1	Лексические закономерности научно-технического перевода. Смысловой анализ научно-технического текста и его сегментация. Стилистические особенности научно-технических текстов. Преодоление трудностей, связанных с расхождением синтаксических структур иностранного и русского технических текстов.	4
2.	Раздел 1	Сравнение порядка слов в английском и русском предложениях. Перевод слов, установление значения слова. Перевод свободных и фразеологических словосочетаний. Перевод заголовков текстов и статей.	4
3.	Раздел 1	Сокращения. Особенности их перевода. Развитие навыков перевода на примере текстов по теме « Химическая лаборатория», «Измерения в химии».	4
4.	Раздел 1	Лексические трансформации при переводе текстов по тематике химии и химической технологии.	4
5.	Раздел 2	Особенности перевода предложений во временах Indefinite, Continuous., Perfect, Perfect Continuous на примере перевода текстов по тематике химической технологии. Перевод придаточных предложений.	4
6.	Раздел 2	Методы и приемы перевода страдательного залога на примере перевода текстов по теме "Технологии будущего".	4
7.	Раздел 2	Типы условных предложений, правила и особенности их перевода. Практика перевода условных предложений на примерах текстов по различным разделам химии и химической технологии.	4
8.	Раздел 2	Модальные глаголы и особенности их перевода на примере перевода текстов «Зеленая химия», «Проблемы экологии».	4
9.	Раздел 3	Инфинитив (неопределенная форма глагола). Роль инфинитива в предложении и варианты перевода на русский язык. Причастия и	6

		герундий. Варианты перевода на русский язык.	
10.	Раздел 3	Инфинитивные обороты. Оборот дополнение с инфинитивом. Оборот подлежащее с инфинитивом. Различные варианты перевода.	6
11.	Раздел 3	Перевод причастных оборотов. Абсолютный причастный оборот и варианты перевода. Развитие навыков перевода в сфере химии и химической технологии.	4
12.	Раздел 4	Алгоритм предпереводческой работы с научно-техническим текстом по химико-технологической тематике.	6
13.	Раздел 4	Алгоритм составления реферата по химико-технологической тематике (аннотации).	6
14.	Раздел 4	Алгоритм работы по реферативному переводу по химико-технологической тематике.	4
ИТОГО			**64** акад. ч.

6.2 Лабораторные занятия учебным планом не предусмотрены.

10. САМОСТОЯТЕЛЬНАЯ РАБОТА

Рабочей программой дисциплины «***Перевод научно-технической литературы***» предусмотрена самостоятельная работа студента бакалавриата в объеме 40 ч в 3 семестре и 40 ч в 4 семестре. Самостоятельная работа проводится с целью углубления знаний по дисциплине и предусматривает:

- ознакомление и проработку рекомендованной литературы, работу с электронно-библиотечными системами, включая переводы публикаций из научных журналов, цитируемых в базах Scopus, Web of Science, Chemical Abstracts, РИНЦ;
- выполнение упражнений и тестовых заданий по тематике дисциплины;
- самостоятельную проработку теоретического материала по темам занятий;
- подготовку к выполнению контрольных работ по материалу практического курса;
- подготовку к сдаче зачетов по дисциплине.

Планирование времени на самостоятельную работу, необходимого на изучение дисциплины, студентам лучше всего осуществлять на весь период изучения, предусматривая при этом регулярное повторение пройденного материала. Материал, проработанный на практических занятиях в аудитории, необходимо регулярно дополнять сведениями из литературных источников, представленных в рабочей программе. При работе с указанными источниками рекомендуется составлять краткий конспект материала, с обязательным фиксированием библиографических данных источника.

8. ПРИМЕРЫ ОЦЕНОЧНЫХ СРЕДСТВ ДЛЯ КОНТРОЛЯ ОСВОЕНИЯ ДИСЦИПЛИНЫ

8.1. Примерная тематика реферативно-аналитической работы.

8.1.1. Основные процессы химических производств.

8.1.2. Проблемы химической кибернетики.

8.1.3. Охрана окружающей среды.

8.1.4. Рациональное использование природных ресурсов.

8.1.5. Рациональное использование энергетических ресурсов.

8.1.6. Машины и аппараты химических производств.

8.1.7. Энергоресурсосберегающие химические производства.

8.1.8. Аналитическая химия и физико-химические методы анализа.

8.1.9. Процессы и аппараты химической технологии.

8.1.10. Системы управления химико-технологическими процессами.

8.2. Примеры контрольных заданий для текущего контроля освоения дисциплины.

Для текущего контроля предусмотрено 4 контрольные работы (по одной контрольной работе по каждому разделу) и 2 итоговых контроля. Максимальная оценка за контрольные работы 1,2 составляет: 20 баллов за 1, 40 баллов за 2, 40 баллов за итоговый контроль (3 семестр). Максимальная оценка за контрольные работы 3,4 составляет: 20 баллов за 1, 40 баллов за 2, 40 баллов за итоговый контроль (4 семестр).

Раздел 1. Контрольная работа № 1. Примеры заданий к контрольной работе № 1. Максимальная оценка – 20 баллов. Контрольная работа содержит 4 задания: 1 задание – 3 балла, 2 задание – 3 балла, 3 задание – 4 балла, 4 задание – 5 баллов, оценка за домашнюю работу и работу в аудитории – 5 баллов

1.Письменный перевод текста (со словарем):

The laboratory usually has facilities for glass blowing. Heating in the laboratory is generally done directly by the Bunsen burner. Micro-burners are used where a small flame is required, and Meker burners – where a large hot flame is necessary.

Test tubes stand in a test-tube rack; they are held above the flame in wooden holder and washed out with the help of a test-tube brush.

Solutions are heated in glass apparatus, such as beakers and flasks. Solids are usually heated in crucibles. Crucibles are fitted with lids.

The laboratory glassware includes: tubes, test-tubes, evaporating dishes, funnels, weighing bottles, beakers, flasks of different shape, bulbs, glass rods, stoppers for closing

bottles, pipettes which are employed for removing measured quantities of liquids from other vessels. The lower end is contracted to a narrow opening. The glass vessels also include cylinders and burettes. A burette is a graduated glass tube, from which the liquid may be run by means of a tap at the bottom. All glass things are kept in special racks.

The laboratory is provided with different apparatus and devices. One of them, the desiccator, is used for drying materials. The condenser serves for cooling liquids and vapour. Every working place in the laboratory is supplied with a gas burner which serves for producing flames of different intensity. The burners are connected with the main gas line by a rubber tube. The flame of the burner can be regulated by a tap. Crucibles are used for igniting materials. They are made of different materials: iron, quartz, porcelian, clay, platinum, gold, etc.

2.Составьте описательную аннотацию к этому тексту.

3. Контроль лексики: Although, approximate, beverage, capacity, constraints, continuous, efficient, eliminate, fluid, haphazard, initial, nowadays, otherwise, petrochemical, process, profit, remove, sensitive, simultaneous, typically, unprofitable, utilize, applied, attach, coat, coil, derivative, dissolve, emphasize, enforcement, forensic, reveal, sequence, slightly, solvent, vaporize, chemical, industrial, familiar, famous, multistage, heavy, substance, transparent, pure, foreign, hard, sample, specimen, via.

4. Письменный перевод предложений (без словаря):

10. The students are to come at 9 a.m.
11. This water must be purified.
12. The device used for this work is to be of a new type.
13. This method is expensive enough to be used in the research work.
14. Many examples might be written to illustrate this phenomenon.
15. They will be able to arrive tomorrow.
16. The scientist will have to find a practical application for the phenomenon discovered.
17. I had to repeat the experiment yesterday.
18. The molecule has been stated to be the smallest part that has the same properties as the substance.

10. It should be pointed out that much progress was made in many fields of chemistry.

Раздел 2. Контрольная работа № 2. Примеры заданий к контрольной работе № 2. Максимальная оценка – 40 баллов. Контрольная работа содержит 4 задания: 1 задание – 10 баллов, 2 задание – 5 баллов, 3 задание – 5 баллов, 4 задание – 5 баллов, оценка за домашнюю работу и работу в аудитории – 15 баллов.

1.Письменный перевод текста:

WHAT IS THE PILOT PLANT?

Do you know the stages a full-scale chemical plant has to pass through before it gets into being? There exist the following periods: research, process development, pilot plant operation, design construction and at last manufacturing itself.

Now let us consider what is meant by pilot plant operation.

Pilot or prototype plants are supposed to be complete medium-scale processing units containing all essential elements, including control.

Pilot-scale equipment is divided into two categories: (1) to produce results applicable to full-scale design or (2) to fulfil a far wider range of operating characteristics than is normally available in producing models.

The conversion of laboratory data from the research group into plant design data is believed to be only one function of the pilot plant. It requires thorough investigation of basic reactions, reactants, time, temperature, concentration and catalysis factors, a study of raw materials, operations needed, control and safety, and health hazards, the pilot plant in such cases being a research unit. It should be used for the selection of suitable equipment and materials, provide time and labour study information, and enable for a study of by-product recovery and waste-disposal problems.

After a new plant or process is designed, the pilot plant continues to eliminate certain troubles.

A check list we suggest below includes all items being considered in the pilot plant investigation: 1. Flow relations; 2. Materials; 3. Equipment of operation; 4. Materials handling; 5. Labour.

2. Составьте реферативную аннотацию к этому тексту:

3. Устный перевод текста:

SCIENTISTS LIST 200 KEY WILDLIFE SITES

Two hundred sites where 95 per cent of the world’s wildlife could be conserved have been identified by scientists. The sites, which range from river basins and arctic tundra to tropical forests and coral reefs, are to form the backbone of a 30-nation conservation effort headed by the World Wide Fund for Nature.

Under the plan, the charity is to form partnerships with companies, governments and local people to try to preserve habitats. The campaign is also aimed at industries which are causing huge environmental damage.

Industries are being urged to tackle emissions of carbon dioxide, the greenhouse gas, through energy efficiency schemes.

4. Лексико-грамматический тест:

1. Ecology ... to be an interdisciplinary field of science that includes biology, geography and Earth science.

a) is stated b) has stated c) had stated

2. Every plant or animal of an ecosystem ... a definite role to play.

a) have b) has c) are having

3. The nature of connections in ecological communities ... be explained by knowing the details of each species in isolation.

a) has not b) cannot c) haven't

4. Biodiversity ... to describe the diversity of life from genes to ecosystems.

a) are known b) has known c) is known

5. Scientists ... in the way that diversity affects the complex ecological processes.

a) interests b) are interested c) was interested

6. A habitat ... an aquatic or terrestrial environment.

a) are able to be b) might be c) have to be

7. Pollution ... numerous adverse effects.

a) produce b) produces c) are producing

8. He ... to come here yesterday.

a) was able b) could c) can

9. The ecology of global carbon budgets ... one example of the linkage between biodiversity and biogeochemistry.

a) give b) gives c) are giving

10. The metric system is an internationally agreed ... system of measurement.

a) decimal b) optical c) monitoring

Итоговый контроль (зачет с оценкой). Примеры заданий к итоговому контролю. Максимальная оценка – 40 баллов. Итоговый контроль содержит 4 задания: 1 задание – 10 баллов, 2 задание – 5 баллов, 3 задание – 5 баллов, 4 задание – 10 баллов, оценка за домашнюю работу и работу в аудитории – 10 баллов.

1. Письменный перевод текста (со словарем):

Chemists study substances to learn as much as they can about their properties (their characteristic qualities) and about the reactions that change them into other substances. Knowledge obtained in this way has been found to be extremely valuable. Since some substances (like morphine and cocaine), may have undesirable properties along with the positive ones, we should test such substances for their powers of deadening pain and of producing addiction very thoroughly.

In the beginning, some methods carried out in laboratories were really dangerous, e.g. a young investigator, H. Davy tested many gases on himself by inhaling them. He discovered that one gas (named laughing gas),produced a state of hysteria when inhaled, and that people seemed not to suffer pain when they fell down or bumped into an object. It is rather surprising, but that gas was not suggested to be used in surgical operations right after its discovery. No one seems to have had this idea, and the use of anesthetics was delayed for nearly half a century. Then another investigator in the United States noticed that the chemical substance ether, when inhaled, produces unconsciousness, and another one noticed the same effect with chloroform. These substances were soon brought into general use. The discovery of anesthesia was a great discovery, not only because it relieves pain, but also because it permits delicate surgical operations to be carried out that would be impossible if the patients remained conscious. No doubt that the twentieth century may be called the chemical age.

2. Составление реферата к тексту.

3.Контроль лексики: alteration, background, cellular, to divide into, to encompass, entity, fitness, guise, in particular, to include, intersection, to exclude, relationship, specialty, target, thorough, various, pharmaceutical,

resignation, artificial, narrow, to involve, medicament, medicative, compound, protein, recombinant, lithium, combination, enzymology, aspect, identification, structural, therapeutic, computational, quality, to assure, although, investigational, adulterated, postdoctoral, fellowship, to earn, these, especially, eventually, to receive, employment, research, project.

4. Лексико-грамматический тест на пройденный в семестре лексико-грамматический материал:

1.Particles ... according to diameter.

a) are classified b) classified c) classify

2.Nanoparticles ... many applications in medicine.

a) has b) have c) is having

3. The metal ... in a vacuum chamber and then supercooled with an inert gas stream.

a) are vaporized b) is vaporized c) vaporize

4. The relatively simple technique ... a minimum number of chemicals.

a) uses b) use c) is used

5.He said that he ... here at 6 p.m..

a) would have been b) will be c) would be

6.Properties of materials can ... through the nanomanufacturing processes.

a) been improved b) improve c) be improved

7. If he hadn’t been tired, he ...

a) will have gone out b) would have gone out c) will go out

8.Nanoparticles ... also ... attached to textile fibers.

a) have ... been b) has ... been c) - ... was

9. She said that she ... to go on holiday.

a) wanted b) wants c) want

10.Synthetic chemical methods can ... to create synthetic molecular motors.

a) use b) be used c) been used

Раздел 3. Контрольная работа № 3. Примеры заданий к контрольной работе № 3. Максимальная оценка – 20 баллов. Контрольная работа содержит 4 задания: 1 задание – 3 балла, 2 задание – 3 балла, 3 задание – 4 балла, 4 задание – 5 баллов, оценка за домашнюю работу и работу в аудитории – 5 баллов.

1.Письменный перевод текста:

PLANT FACILITIES

The actual production or process part of a plant may be indoors, outdoors, or a combination of the two. The actual production section of a facility usually has the appearance of a rather industrial environment. Hard hats and work shoes are commonly worn. Floors and stairs are often made of metal grating, and there is practically no decoration. There may also be pollution control or waste treatment facilities or equipment. Sometimes existing plants may be expanded or modified based on changing economics, feedstock, or product needs. As in other production facilities, there may be shipping and receiving, and storage facilities. In addition, there are usually certain other facilities, typically indoors, to support production at the site.

Although some simple sample analysis may be able to be done by operations technicians in the plant area, a chemical plant typically has a laboratory where chemists analyze samples taken from the plant. Such analysis can include chemical analysis or determination of physical properties. Sample analysis can include routine quality control on feedstock coming into the plant, intermediate and final products to ensure quality specifications are met. Non-routine samples may be taken and analyzed for investigating plant process problems also. A larger chemical company often has a research laboratory for developing and testing products and processes where there may be pilot plants, but such a laboratory may be located at a site separate from the production plants.

2.Составьте описательную аннотацию к тексту.

3.Контроль лексики: actually, rare, crust, portable, lanthanum, lutetium, distortion, circuit, tiny, neodymium, europium, terbium, availability, concentrated, search, worldwide, to treat, infectious, diplomacy, completely, praseodymium ,gene, dysprosium, to prevent, I shall

dwell upon the problem of, sequence, the object of this book is, wrongly, the subject of the investigation is, biotechnology, it requires a direct study of, challenge, the formulation of …is , version, book is concerned with, therapy, the problem which I am setting, career, in this paper we shall present, side-effects, the question is usually regarded as, enzymes, we shall deal with, through, we shall examine the, protein, we shall explore, illness, it is important that we bring … into clear focus, gadget.

4. Письменный перевод предложений:

1. Provided she had this book, she would read it.

2. After finishing our work, we went for a walk.

3. We know of the new plant having been built in this region.

4. By using this method we can get a good result.

5. If they had got the necessary equipment, they would have done their research work.

6. He hardly knows it.

7. Having carried out a series of experiments, we could obtain the necessary data.

8. The section closes with the procedural protection of property interests.

9. If I were you I wouldn't buy this car.

10.If you earn a lot of money where will you go on holiday?

Раздел 4. Контрольная работа № 4. Примеры заданий к контрольной работе № 4. Максимальная оценка – 40 баллов. Контрольная работа содержит 4 задания: 1 задание – 10 баллов, 2 задание – 5 баллов, 3 задание – 5 баллов, 4 задание – 5 баллов, оценка за домашнюю работу и работу в аудитории – 15 баллов.

1.Письменный перевод текста:

Soil Nitrite Cleans the Air

Nitrogen-containing soil is known to be a source of hydroxyl radicals that remove pollutants from the atmosphere. Our air partly cleans itself as pollutants are being oxidized by hydroxyl radicals and washed out by rain. Now, researchers at the Max Planck Institute for Chemistry in Mainz have discovered the origin of a part of the nitrous acid that is acting beside ozone as a source of hydroxyl radicals. According to their studies, large quantities of the acid are released into the atmosphere from soil. In nitrogen-rich soils the acid is formed from nitrite ions produced through microbiological transformations of ammonium and nitrate ions. The more acidic the soil is and the more nitrite it contains, the more nitrous acid is released. Through this pathway some of the nitrogen in fertilized soil escapes into the air.

In the latest issue of the journal Science, the researchers describe how they demonstrated the existence of this previously unnoticed pathway in the nitrogen cycle. They measured the concentration of HONO – a chemical term for gaseous nitrous acid – that escaped from a defined

volume of soil. They added nitrite to a soil sample and varied its water content. The quantity of released HONO matched the researchers' estimates based on acid/base and solubility equilibria. The source of the high concentrations of HONO observed in the lower atmosphere had long been a mystery. The fact that soil emits HONO is not just locally, but also globally significant for air quality and the nitrogen cycle. The findings will then be incorporated[3] into a global model. The researchers suspect that soil-based HONO emissions could strongly increase especially in developing countries. This is expected to produce more hydroxyl radicals, which increase the oxidizing power of the air.

2.Составьте реферативную аннотацию к этому тексту.

3.Контроль лексики: to recycle, to accumulate, independently, due to, initial, fortunate, largely, kerosene, abundant, formaldehyde, annually, major, widespread,

hydrocarbon, whenever, various, contaminant, we have described, paint, adverse, detergent, though, laminate, therapy, toluene, extensive, acetone, firework, to evaporate, to withstand, plywood, virtually, foam, precursor, humidity, synthesis, to encourage, helical, require, although, measure, sequence, immediate,ventilation, it is sufficient to note, concentration, to be more recise,pollutant, in other words, as we have mentioned.

4. Лексико-грамматический тест:

1. In the XIXth century the ... weights were generally accurate but sometimes an element was given the wrong valency.

a) combustible b) condensable c) combining

2. He suddenly realised that ... the element cards in order of increasing atomic weight that certain types of element regularly occurred.

a) by arranging b) have arranged c) has arranged

3.... the relative atomic mass the scientist put the element in the correct place.

a) Under correcting b) Have corrected c) By correcting

4. The outstanding scientist goes further ... consequences of his ideas which can be tested.

a) have predicted b) in predicting c) has predicted

5. The organization of the periodic table can ... to derive relationships between various element properties.

a) be utilized b) utilize c) utilizing

6. There were two main problems about ... a pattern for the elements.

a) establishes b) establish c) establishing

7. Ramsay was awarded a Nobel Prize for ... five elements.

a) discovered b) discovering c) has discovered

8. This work identified chemical elements as a specific type of atom, therefore ... Newton's theory.

a) reject b) be rejected c) rejecting

9. The ... of an "element" as an undivisible substance has developed through three major historical phases.

a) concept b) contribution c) contrast

10.Only about 4% of the total mass of the universe ... of atoms or ions, and thus represented by chemical elements.

a) make b) makes c) is made

Итоговый контроль (зачет с оценкой). Примеры заданий к итоговому контролю. Максимальная оценка – 40 баллов. Итоговый контроль содержит 4 задания: 1 задание – 10 баллов, 2 задание – 5 баллов, 3 задание – 5 баллов, 4 задание – 10 баллов, оценка за домашнюю работу и работу в аудитории – 10 баллов.

1. Письменный перевод текста (со словарем):

Some metals can be obtained from their ores easily. In a few cases, all that is needed is to heat the ore. Heating an ore of zinc releases the free metal. But with zinc, there is an additional problem. Zinc metal sublimates very easily. Sublimation is the process by which a solid changes directly to a gas when heated, without first changing to a liquid. Anyone who wanted to make zinc from its ore would lose the zinc almost immediately by sublimation.

Of course, early people did not understand this process. They may very well have made zinc by heating its ores. But any zinc they made would have floated away immediately. Still, a process for extracting zinc from its ores was apparently invented in India by the 13th century. The process involves heating the zinc ore in a closed container. When zinc vapor forms, it condenses inside the container. It can then be extracted and used.

Ancient people were familiar with compounds and alloys of zinc. For example, there are brass objects from Palestine dating to 1300 B.C. Brass is an alloy of copper and zinc. The alloy may have been made by humans or found naturally in the earth. No one knows the origin of the brass in these objects.

The first European to describe zinc was probably Swiss physician Paracelsus. Paracelsus was also an alchemist. Alchemy existed from about 500 B.C. to near the end of the 16th century. People who studied alchemy wanted to find a way to change lead, iron, and other metals into gold. Alchemy contained too much magic to be a real science. But it developed a number of techniques and produced many new materials. Paracelsus first wrote about zinc in the early 1500s. He described some properties of the metal. But he said he did not know what the metal

was made of. Because of his report on the metal, Paracelsus is sometimes called the discoverer of zinc. The name zinc was first used in 1651.

2. Составление реферата к этому тексту.

3. Устный перевод текста (без словаря):

Environmental ethics is a branch of applied ethics and a part of environmental philosophy. It developed out of three insights: first, that ethics cannot be built without the consideration of natural beings, nature, or the Earth because all beings on Earth are interconnected; second, that the scope of ethics should include future consequences, and so ethics should have an inter-generational outlook; third, that proper ethics cannot be built without recognizing that human life is only possible given the proper condition of the Earth.

While traditional ethics had an exclusive focus on human beings, environmental ethics is based on concern for nature. Environmental ethics often contains criticisms of man's abusive or exploitative practices with regard to nature. Some theories argue for the intrinsic value and rights of natural beings, while others argue from an anthropocentric utilitarian perspective. Furthermore, some theories contain critical examinations of human nature, modernity, civilization, and culture. Environmental ethics influences a large range of disciplines including law, sociology, theology, economics, ecology and geography.

4. Оценка за участие в конференции.

8.3. Вопросы для итогового контроля освоения дисциплины (*зачет с оценкой*).

Примеры контрольных вопросов для итогового контроля освоения дисциплины (3, 4 семестр – *зачет с оценкой*).

Максимальное количество баллов за ***зачет с оценкой*** – 40 баллов, за контрольные работы по разделам дисциплины – 60 баллов.

1. Письменный перевод отрывка научно-технического текста с английского языка на русский без словаря.

2.Устный перевод научно-технического текста (с листа).

3. Письменный перевод научно-технического текста со словарем.

Полный перечень оценочных средств приведен в виде отдельного документа, являющегося неотъемлемой частью основной образовательной программы.

8.4. Структура и примеры билетов для *зачета с оценкой*.

Зачет с оценкой по дисциплине «***Перевод научно-технической литературы***» проводится во 4 семестре и включает контрольные вопросы по разделам 3 и 4 рабочей программы дисциплины. Билет для ***зачета с оценкой*** состоит из 3 вопросов, относящихся к указанным разделам. Ответы на вопросы ***зачета*** оцениваются из максимальной оценки 40 баллов следующим образом: максимальное количество баллов за первый вопрос – 15

баллов, второй – 15 баллов, третий вопросы – 10 баллов (+ количество баллов набранных в семестре по результатам контрольных работ (из максимальной оценки – 60 баллов)).

Пример билета для ***зачета с оценкой***:

<table>
<tr><td colspan="2">«Утверждаю»</td><td>Министерство науки и высшего образования Российской Федерации</td></tr>
<tr><td colspan="2">(Заведующая кафедрой)</td><td rowspan="2">Российский химико-технологический университет имени Д.И. Менделеева</td></tr>
<tr><td>_____</td><td>Кузнецова Т.И.</td></tr>
<tr><td>(Подпись)</td><td>(Ф.И.О)</td><td>Кафедра иностранных языков</td></tr>
<tr><td colspan="2">«__» _____ 20__г.</td><td>Дисциплина «Перевод научно-технической литературы» 18.03.02 Энерго - и ресурсосберегающие процессы в химической технологии, нефтехимии и биотехнологии</td></tr>
<tr><td colspan="3">1. Вопрос. Письменный перевод научно-технического текста со словарем.
2. Вопрос. Устный перевод отрывка текста (с листа).
3. Вопрос. Письменный перевод отрывка текста с английского языка на русский (реферативный перевод).</td></tr>
</table>

9. УЧЕБНО-МЕТОДИЧЕСКОЕ ОБЕСПЕЧЕНИЕ ДИСЦИПЛИНЫ

9.1. Рекомендуемая литература.

А) Основная литература:

1. Кузнецова Т.И. Воловикова Е.В. Кузнецов И.А. Английский язык для химиков – технологов. Учебное пособие. М. РХТУ, 2017 г.

2. Кузнецова Т.И., С.Н. Катранов, Кузнецов И.А., Коваленко Н.Г. Английский язык. Учебное пособие по практике устной речи. РХТУ, Москва, 2015 г.

3. Кузнецова Т.И., Катранов С.Н. Сборник упражнений по основным разделам грамматики английского языка. РИЦ МГГУ им. М.А. Шолохова, М., 2018 г.

4. Кузнецова Т.И. Английский язык. Методические указания к практическим занятиям по теме: Структура предложения. РИЦ МГГУ им. М.А. Шолохова, М., 2012 г.

5. Кузнецов И.А., Кузнецова Т.И., Дистанционный образовательный электронный курс «Английский язык для профессиональной коммуникации» размещеный в ЭСУО Moodle [Электронный ресурс]: учебное пособие / И.А. Кузнецов Т.И. Кузнецова — Электрон. дан. — Москва:РХТУ, 2018.

6. Беляева, И.В. Иностранный язык в сфере профессиональной коммуникации: комплексные учебные задания [Электронный ресурс]: учебное пособие / И.В. Беляева, Е.Ю. Нестеренко, Т.И. Сорогина. — Электрон. дан. — Москва: ФЛИНТА, 2017. — 132 с. — Режим доступа: https://e.lanbook.com/book/92749.

Б) Дополнительная литература:

1. Кузнецова Т.И. Методические указания по курсу «Английский язык». Грамматические тесты. М.:РХТУ, 2016 г.

2. М.Г. Рубцова. Чтение и перевод научной и технической литературы:

лексико-грамматический справочник. Учебник. 2-е изд. испр. и доп. М.: Астрель: АСТ, 2017 г.

3. Серебренникова Э.И., Круглякова И.Е. Учебник английского языка для химико-технологических вузов. Москва. Альянс 2009 г.

9.2. Рекомендуемые источники научно-технической информации

При освоении дисциплины студенты должны использовать информационные и информационно-образовательные ресурсы следующих порталов и сайтов:

1. Система федеральных образовательных порталов. Система открытого образования. Консалтинговый центр ИОС ОО РФ [Электронный ресурс] – Режим доступа: http://www.openet.ru (дата обращения: 11.12.2020).

2. Информационная система «Единое окно доступа к образовательным ресурсам». URL: http://window.edu.ru/ (дата обращения: 11.12.2020).

3. ФЭПО: соответствие требованиям ФГОС [Электронный ресурс] – Режим доступа: http:// fepo.i-exam.ru // (дата обращения: 11.12.2020).

4. https://muctr.ru - Российский химико-технологический университет имени Д.И. Менделеева, D.Mendeleev University of Chemical Technology of Russia. Учебные планы и программы

5. http://www.translators-union.ru – портал Союз переводчиков России (СПР)

6. http://www.russian-translators.ru - Национальная лига переводчиков

7. http://www.internationalwriters.com - The Translator's Tool Box

Бесплатные официальные открытые ресурсы Интернет:

98. Directory of Open Access Journals (DOAJ) http://doaj.org/

Ресурс объединяет более 10000 научных журналов по различным отраслям знаний (около 2 миллионов статей) из134 стран мира.

99. Directory of Open Access Books (DOAB) https://www.doabooks.org/

В базе размещено более 3000 книг по различным отраслям знаний, предоставленных 122 научными издательствами.

100. BioMed Central https://www.biomedcentral.com/

База данных включает более 300 рецензируемых журналов по биомедицине, медицине и естественным наукам. Все статьи, размещенные в базе, находятся в свободном доступе.

101. Электронный ресурс arXiv https://arxiv.org/

Крупнейшим бесплатный архив электронных научных публикаций по разделам физики, математики, информатики, механики, астрономии и биологии. Имеется подробный тематический каталог и возможность поиска статей по множеству критериев.

102. Коллекция журналов MDPI AG http://www.mdpi.com/

Многодисциплинарный цифровой издательский ресурс, является платформой для рецензируемых научных журналов открытого доступа, издающихся MDPI AG (Базель, Швейцария). Издательство выпускает более 120 разнообразных электронных журналов, находящихся в открытом доступе.

103. Издательство с открытым доступом InTech http://www.intechopen.com/

Первое и крупнейшее в мире издательство, публикующее книги в открытом доступе, около 2500 научных изданий. Основная тематическая направленность - физические и технические науки, технологии, медицинские науки, науки о жизни.

104. База данных химических соединений ChemSpider http://www.chemspider.com/

ChemSpider – это бесплатная химическая база данных, предоставляющая быстрый доступ к более чем 28 миллионам структур, свойств и соответственной информации. Ресурс принадлежит Королевскому химическому обществу Великобритании (Royal Society of Chemistry).

105. Коллекция журналов PLOS ONE http://journals.plos.org/plosone/

PLOS ONE – коллекция журналов, в которых публикуются отчеты о новых исследованиях в области естественных наук и медицины. Все журналы размещены в свободном доступе (Open Access), все статьи проходят строгое научное рецензирование.

106. US Patent and Trademark Office (USPTO) http://www.uspto.gov/

Ведомство по патентам и товарным знакам США — USPTO — предоставляет свободный доступ к американским патентам, опубликованным с 1976 г. По настоящее время.

107. Espacenet - European Patent Office (EPO) http://worldwide.espacenet.com/

Патенты (либо патентные заявки) более 50 национальных и нескольких международных патентных бюро, в том числе послные тексты патентов США, России, Франции, Японии и др.

108. Федеральный институт промышленной собственности (ФИПС) http://www1.fips.ru/wps/wcm/connect/content_ru/ru

Информационные ресурсы ФИПС свободного доступа:

-Электронные бюллетени. Изобретения. Полезные модели.

-Открытые реестры российских изобретений и заявок на изобретения.

-Рефераты российских патентных документов за 1994–2016 гг.

-Полные тексты российских патентных документов из последнего официального бюллетеня.

9.3. Средства обеспечения освоения дисциплины

Для реализации рабочей программы подготовлены следующие средства обеспечения освоения дисциплины «Иностранный язык»

- компьютерные презентации интерактивных практических занятий;

- банк тестовых заданий для текущего контроля освоения дисциплины (общее число вопросов -300);

-банк тестовых заданий для итогового контроля освоения дисциплины (общее число вопросов 300).

- онлайн-курс в LMS Moodle "Английский язык для профессиональной коммуникации" (https://moodle.muctr.ru/course/view.php?id=192)

- zoom видеоконференцсвязь с обменом сообщениями и передачей контента в режиме реального времени;

- Skype видеоконференцсвязь;

- обмен информацией по e-mail;

- интерактивная работа в системе мгновенного обмена текстовыми сообщениями для мобильных и иных платформ с поддержкой голосовой и видеосвязи WhatsApp;

- Аудиозаписи текстов, предусмотренных в программе для чтения и перевода в процессе обучения;

- компьютерный класс, оргтехника, теле- и аудиоаппаратура (всё – в стандартной комплектации для практических занятий и самостоятельной работы);

- доступ к сети Интернет.

Аудиозаписи текстов, предусмотренных в программе для чтения и перевода в процессе обучения; компьютерный класс, оргтехника, теле- и аудиоаппаратура (всё – в стандартной комплектации для практических занятий и самостоятельной работы); доступ к сети Интернет.

Аудиторная и самостоятельная работа студентов обеспечена учебно-методической документацией и материалами по всем разделам дисциплины. Каждый обучающийся обеспечен доступом к электронно-библиотечной системе, содержащей издания по основным разделам изучаемой дисциплины, основным практическим и контрольным заданиям для промежуточного и итогового контроля.

Для освоения дисциплины используются следующие нормативные и нормативно-методические документы:

– Федеральный закон Российской Федерации от 29.12.2012 № 273-ФЗ «Об образовании в Российской Федерации» [Электронный ресурс] – Режим доступа:

http://pravo.gov.ru/proxy/ips/?docbody=&nd=102162745&intelsearch=273-%D4%C7 (дата обращения: 11.05.2020).

− Федеральные государственные образовательные стандарты высшего образования // Координационный совет учебно-методических объединений и научно-методических советов высшей школы. Портал Федеральных образовательных стандартов высшего образования [Электронный ресурс] – Режим доступа: http://fgosvo.ru/fgosvo/92/91/4 (дата обращения: 11.05.2020).

− Приказ Министерства образования и науки РФ от 23.08.2017 № 816 «Об утверждении Порядка применения организациями, осуществляющими образовательную деятельность, электронного обучения, дистанционных образовательных технологий при реализации образовательных программ» [Электронный ресурс]. Режим доступа: http://pravo.gov.ru/proxy/ips/?docbody=&nd=102447332&intelsearch=816+%EF%F0%E8%EA%E0%E7 (дата обращения: 11.05.2020).

При освоении дисциплины студенты должны использовать информационные и информационно-образовательные ресурсы следующих порталов и сайтов:

Система федеральных образовательных порталов. Система открытого образования. Консалтинговый центр ИОС ОО РФ [Электронный ресурс] – Режим доступа: http://www.openet.ru (дата обращения: 11.05.2020).

Информационная система «Единое окно доступа к образовательным ресурсам». URL: http://window.edu.ru/ (дата обращения: 11.05.2020).

10. МЕТОДИЧЕСКИЕ УКАЗАНИЯ ДЛЯ ОБУЧАЮЩИХСЯ

10.1. Методические указания для студентов, обучающихся по очной форме, без использования электронного образования и дистанционных образовательных технологий.

Методические рекомендации по организации учебной работы обучающегося в бакалавриате направлены на повышение ритмичности и эффективности его аудиторной и самостоятельной работы по дисциплине.

Рабочая программа дисциплины «***Профессионально-ориентированный перевод***» включает 4 раздела, каждый из которых имеет определенную логическую завершенность. Изучение материала каждого раздела заканчивается контролем его освоения в форме контрольной работы. Результаты выполнения контрольных работ оцениваются в соответствии с принятой в университете рейтинговой системой оценки знаний.

Подготовка к практическим занятиям включает:

- изучение деловой и специальной лексики и терминологии соответствующего занятия;

- подготовку исходных текстов по теме;

Подготовка к самостоятельной практической работе включает:

- изучение теоретического материала занятия по краткому лексико-грамматическому справочнику, соответствующего приложения в учебном пособии.

- выполнение лексических и грамматических упражнений на практических занятиях.

При подготовке к практическим занятиям рекомендуется: просмотреть план изучения темы, методические рекомендации, где определяется примерная структура изучения темы. После этого следует обратиться к литературе для подготовки более полных ответов на вопросы, изучение которой позволит лучше освоить тему. Целесообразно начать подготовку с изучения учебников и учебных пособий, а затем обратиться к дополнительной литературе, желательно обратиться к первоисточникам, что позволит получить свое представление по изучаемым проблемам. В ходе чтения целесообразно делать необходимые для себя записи, которые перед семинаром, практической работой, зачетом, экзаменом помогут вспомнить изученный материал. При подготовке к занятиям в своих записях рекомендуем указывать источник информации и страницы, чтобы в случае необходимости быстрее его найти.

Следует учитывать, что умение работать с литературой является базовым умением при осуществлении любой профессиональной (практической и научной) деятельности, а самостоятельная работа по повышению квалификации или уровня владения иностранным языком чаще всего связана с чтением.

Все виды чтения предполагают чтение «про себя» («тихое» чтение). Тем не менее, в учебном процессе рекомендуется использовать не только чтение про себя, но и чтение вслух. Чтение вслух, являясь одним из средств изучения иностранного языка, «работает» на устную речь, так как его объединяет с говорением общность функции, которую они выполняют: чтение вслух и говорение передают информацию слушающему.

Таким образом, чтение вслух является эффективным упражнением для развития продуктивной устной речи т.к. находится в прямой зависимости от понимания прочитанного.

Рекомендации по проведению этого вида работы.

Отрывок для чтения рекомендуется сначала прочитать про себя, после чего необходимо проверить понимание прочитанного.

Приведем некоторые упражнения, которые целесообразно выполнять при работе над чтением вслух.

Упражнение – «прочти и скажи», «прочти и оторви глаза от текста»:

Студенту предлагается прочитать небольшой отрывок текста. Он «пробегает» глазами часть предложения, отрывает глаза от текста и произносит то, что прочитал. Затем подглядывает в текст и читает отрезок текста дальше. После чего опять поднимает глаза и проговаривает его.

Упражнение для развития темпа речи

Для этой цели рекомендуется также чтение вслух, но в ограниченное время. Темп говорения носителя языка составляет 150-180 слов в минуту (на английском языке 180 слов). Выбирается отрывок текста в объеме 120-150 слов, который предлагается прочитать за одну минуту.

Перечисленные формы занятий следует дополнять внеаудиторной работой разных видов, характер которой определяется интересами обучающегося.

Совокупная оценка текущей работы студента бакалавриата в 3-м семестре складывается из оценок за выполнение контрольных работ (максимальная оценка 100 баллов).

Курс перевода для химиков-технологов носит профессионально-направленный и коммуникативно-ориентированный характер.

Цель занятий и рейтингов в течение семестра: приобретение студентами профессионально-ориентированной коммуникативной компетенции, уровень которой позволит использовать иностранный язык практически, как в профессиональной деятельности, так и для дальнейшего самообразования Акцент сделан на развитие навыков чтения и перевода научно-технической литературы в сфере химии и химической технологии с английского языка на русский на основе изучения особенностей ее лексики и грамматических конструкций.

Основные навыки и умения к концу семестра.

Чтение и перевод:

- студент должен уметь прочитать учебный текст со словарем и перевести его с полным пониманием и выделить смысловую информацию (800 печатных знаков за 45 минут);

- просмотреть незнакомый текст за 4-5 минут, понять его содержание, найти необходимую информацию (600 печатных знаков за 4-5 минут) и затем уметь ответить на вопросы по содержанию текста.

Говорение и аудирование:

- студент должен уметь понять обращенную к нему речь на любую проработанную в семестре тему и ответить на вопросы

Объем языкового материала:

- активный запас лексики 700-800 слов и словосочетаний;

- пассивный запас- не менее 1300-1500 слов и словосочетаний.

Контроль успеваемости осуществляется в течение семестра (2 контрольных модуля). Форма контроля в конце третьего семестра (зачет) - в соответствии с рабочим учебным планом.

10.2. Методические указания для студентов, обучающихся по очной форме, с использованием электронного образования и дистанционных образовательных технологий

При использовании электронного обучения и дистанционных образовательных технологий занятия полностью или частично проводятся в режиме онлайн. Объем дисциплины и распределение нагрузки по видам работ соответствует п. 4.1. Распределение баллов соответствует п. 10.1 либо может быть изменено в соответствии с решением кафедры, в случае перехода на ЭО и ДОТ в процессе обучения. Решение кафедры об используемых технологиях и системе оценивания достижений обучающихся принимается с учетом мнения ведущего преподавателя и доводится до обучающихся.

11. МЕТОДИЧЕСКИЕ УКАЗАНИЯ ДЛЯ ПРЕПОДАВАТЕЛЕЙ

11.1. Методические указания для преподавателей, при реализации программы по очной форме, без использования электронного образования и дистанционных образовательных технологий.

Дисциплина «***Профессионально-ориентированный перевод***» изучается в 3 семестре бакалавриата.

При подготовке и проведении занятий преподаватель должен ориентироваться на то, что студенты, обучающиеся в бакалавриате, имеют общую подготовку по иностранному языку в объеме средней школы.

Основной задачей преподавателя, ведущего занятия по дисциплине «***Профессионально-ориентированный перевод***», является формирование у студентов компетенций в области иностранного языка. Преподаватель должен акцентировать внимание студентов на общих вопросах использования изучаемого иностранного языка при освоении других дисциплин.

ОБУЧЕНИЕ ВИДАМ РЕЧЕВОЙ ДЕЯТЕЛЬНОСТИ

Обучение чтению

При обучении деятельности как виду речевой деятельности следует руководствоваться следующими положениями:

11. Все тексты надо рассматривать как материал для практики в деятельности.

12. Чтение должно быть направлено на понимание содержания (а не на выделение отдельных языковых явлений). Степень полноты и точности понимания должна соответствовать развиваемому виду чтения.

13. Обучение чтению должно строиться как познавательный процесс.

14. Читать текст следует целиком и за один раз.

15. До начала работы над текстом (чтением) студент должен получить инструкцию-задание, адекватное виду чтения.

16. Нецелесообразно заранее знакомить учащихся о содержанием текста, т.к. целью чтения является его понимание.

17. Первое чтение текста должны осуществлять сами учащиеся про себя (а не преподаватель).

18. Формы проверки понимания содержания текста должны быть адекватны развиваемому виду чтения.

19. При повторном чтении текста должна быть дана другая установка (т.е. изменено задание).

20. Применение текста для других целей (например, для развития устной речи) возможно лишь только после того, как текст был использован для обучения чтению.

Обучение различным видам чтения

1. *Ознакомительное чтение.* Задания и формы проверки сформулированы ниже.

3. Прочтите текст. Скажите, какие утверждения верны, какие - неверны. Исправьте несоответствующие тексту утверждения.

4. Дайте ответы на вопросы.

Кроме указанных установок можно использовать как форму проверки понимания:

г) Пересказ (на первом этапе на русском языке),

д) Составление плана (возможно также на русском языке), а также:

е) Задания, направленные на поиски в тексте различной информации.

При этом следует иметь в виду, что выполнение каждого из заданий требует повторного чтения (или просмотра текста).

2. *Изучающее чтение.* Основной формой проверки понимания является перевод на русский язык. Перевод предпочтительнее выполнять в письменной форме. При анализе перевода необходимо обращать внимание на правильность перевода предложений, а

также текста как целого, с точки зрения норм русского языка, учить студентов вариантам перевода (там, где это возможно); выбирать лучший вариант. Следует также обращать внимание на разницу в структуре предложений в русском и иностранном языках (наличие отд. приставки, оформление сказуемого, твердый порядок слов и т.д.) .

3. *Просмотровое чтение.* При этом виде чтения понимание проверяется при помощи следующих заданий:

– Определите, о чем говорится в данном тексте,

– Найдите в тексте абзац (место), раздел, где говорится о ...

– Прочтите текст и озаглавьте его и т.д.

Для развития техники чтения вслух используются следующие упражнения:

5. Прослушивание текста (части его), читаемого преподавателем или диктором.

6. Чтение текста вместе с преподавателем или диктором (хором).

7. Чтение за преподавателем или диктором в паузу для чтения, слушание текста.

8. Чтение текста с нарастанием темпа чтения.

Обучение говорению

При обучении говорению следует руководствоваться следующими принципами:

1. Обучение диалогической и монологической речи должно происходить взаимосвязано. Эта взаимосвязанность проявляется в том, что обучение осуществляется на лексическом и грамматическом материале, употребительном как в монологической и диалогической речи.

2. Специфика диалогической и монологической речи, однако, обуславливает дифференцированный подход к формированию навыка диалогической и монологической речи.

3. В процессе обучения устной речи в качестве стимулов монологической и диалогической речи могут выступать:

д) ситуации вербального характера, т.е. словесные указания,

е) ситуации вербально-изобразительного характера. Такие ситуации предполагают использование рисунков, схем, таблиц и т.д. с содержательными опорами в виде реплик, подписей под рисунками или с формальными опорами в виде ключевых слов, словосочетаний, клише и т.д.

ж) изобразительные ситуации. Они предполагают использование рисунков, карт, схем, таблиц, формул и т.д. без наличия содержательных и формальных опор. Задание выполняется на основе словесно сформулированной задачи

з) проблемные ситуации,

4. В качестве материала, на котором происходит формирование навыков устной речи, следует использовать:

– тексты УМК,

– дополнительные тексты после проведения работы по обучению чтению,

– раздаточный материал.

Обучение диалогической речи

Основными задачами при обучении диалогической речи являются:

- научить речи утверждения, согласия, просьбы, приглашения, несогласия отказа, вопроса.

В процессе обучения диалогической речи следует особое внимание уделять автоматизации таких умений, как:

– умение выбирать лексический, грамматический и структурный материал адекватно коммуникативной задаче,

– умение интонационно правильно оформлять вопросительные, повествовательные и побудительные предложения,

– умение строить вопросительные предложения с использованием вопросительных слов и без вопросительных слов,

– умение использовать как полные, так и неполные предложения для ответов,

– умение использовать штампы и клише.

Упражнения для обучения подготовленной диалогической речи

5. Ответьте на вопросы (краткие, полные, развернутые).

6. Постановка вопросов.

7. Диалогизация монологического текста.

8. Составление диалога на заданную тему.

Беседа по заданной ситуации, тематически связанной с пройденным текстом)

Обучение диалогической речи на основе клише имеет такую последовательность:

6. Прослушивание образца,

7. Прослушивание и повторение образца,

8. Заучивание и воспроизведение,

9. Построение мини-диалогов по 3 образцу,

10. Использование образца в диалоге по заданной ситуации.

Упражнения, направленные на развитие диалогической речи, выполняются, как правило, "в паре" с последующим контролем.

Обучение монологической речи

Главными задачами в области обучения монологической речи являются:

– научить выражать законченную мысль, имеющую коммуникативную направленность,

– научить логичному развертыванию мысли,

– научить высказываться с достаточной скоростью.

Обучение монологической речи осуществляется прежде всего как обучение подготовленному и в меньшей мере неподготовленному высказыванию по теме или в связи с заданной ситуацией. В ряде случаев используется лексическая опора.

Упражнения для обучения подготовленной монологической речи.

6. Пересказ,

7. Краткая передача информации,

8. Выделение и озаглавливание смысловых частей,

9. Составление ситуаций и сообщений:

в) по плану,

г) на заданную тему, изложенную кратко на русском языке,

10. Высказывания на основе картинки, схемы и т.д.

ОБУЧЕНИЕ ЛЕКСИКЕ

Работа над лексическим материалом является исключительно важным и трудоемким процессом, и от того, как он проходит, в значительной мере, зависит эффективность обучения видам речевой деятельности.

Как известно, основными этапами работы над лексикой являются:

4. Ознакомление с новым материалом.

5. Первичные закрепления.

6. Развитие умений и навыков использования лексики в различных видах речевой деятельности.

Ознакомление включает работу: над формой слова: произношение, написание, грамматические и структурные особенности; над раскрытием значения слова и над - употреблением слова в устной (письменной) речи.

Ознакомление с новым лексическим материалом представляет очень важный этап работы, однако он требует очень много времени и без самостоятельной работой учащихся над заучиванием новой лексики очень часто становится малоэффективным. Поэтому первостепенное значение приобретает самостоятельная работа учащихся над лексическим материалом; задача преподавателя состоит в том, чтобы научить учащихся правильно и эффективно самостоятельно работать над новой лексикой (вписывать слова в исходной форме, правильно пользоваться словарем, использовать более рациональные способы

заучивания). Однако это не означает, что ознакомление с новой лексикой целиком и полностью перекладывается на плечи учащихся, в ряде случаев сам преподаватель должен на занятии провести ознакомление с новой лексикой, выбрав для этого наиболее трудные лексические явления и используя приемы, стимулирующие умственную деятельность учащихся (определение значения слова на основе контекстуальной догадки или знания фактов, т.д.).

Первичное закрепление лексического материала происходит на подготовительных упражнениях, которые выполняются как устно, так и письменно. К таким упражнениям относятся:

7. Найдите в тексте (или определите на слух) слова, относящиеся к одной теме (одной части речи),

8. Сгруппируйте слова по указанному признаку,

9. Найдите в тексте синонимы, антонимы к указанным словам,

10. Определите значение незнакомых производных сложных слов по известным компонентам,

11. Прослушайте предложения и догадайтесь о значении интернациональных слов,

12. Назовите слова, которые могут сочетаться с данными глаголами (существительными, прилагательными),

Эффективным видом упражнений являются "словесные диктанты”.

Такие "словесные диктанты” могут иметь как обучающий, так и контролирующий характер. Они могут проводиться как перевод с иностранного языка на русский, так и с русского на иностранный. Материалом для "словесных диктантов" могут служить отдельные слова, словосочетания, а также группы слов, фрагменты предложений; и короткие предложения, например: слово в исходной форме; глагол в личной форме; существительное в косвенном падеже и множественном числе; сочетание существительного с местоимением и прилагательным; сочетание глагола с другими частями речи; короткие предложения.

Завершающий этап работы над лексикой составляет этап выполнения лексических упражнений, целью которых является формирование навыка использования лексики в различных видах речевой деятельности. Упражнения этого вида тесно связаны с обучением чтению, говорению, аудированию и письму.

Поскольку основная часть лексических единиц тематически объединена, то наиболее целесообразным методом ознакомления с новой лексикой является раскрытие значения с помощью связанного текста.

ОБУЧЕНИЕ ГРАММАТИКЕ

Задача обучения грамматической стороне речи заключается в формировании у учащихся грамматических навыков во всех видах речевой деятельности в рамках тематики.

Общей стратегией обучения является функциональность, т.е. организация рабочего материала, когда грамматические явления органически сочетаются с лексическими в коммуникативных единицах. Исходной речевой единицей обучения грамматической стороне речи является предложение – образец.

При работе над грамматической стороной речи следует иметь в виду следующие моменты: новые грамматические явления демонстрируются на предложениях (образцах), в которых все другие явления (лексика, структура предложения) усвоены учащимися; грамматическое явление изучается в сопоставлении и сравнении с другими аналогичными явлениями, например, система временных форм рассматривается именно как система, а не отдельные временные формы.

При выборе материала для занятий желательно обращаться к опыту ведущих зарубежных и отечественных научно-исследовательских центров, научно-производственных фирм и предприятий, использовать их научные, информационные и рекламные материалы и проводить их сравнительный анализ.

Так как основной целью изучения иностранного языка студентами всех специальностей является достижение практического владения языком, позволяющего использовать его в научной работе, обучение различным видам речевой коммуникации должно осуществляться в их совокупности и взаимной связи с учетом специфики каждого из них. Совершенствование умений чтения на иностранном языке предполагает овладение видами чтения с различной степенью полноты и точности понимания: просмотровым, ознакомительным и изучающим. В качестве форм контроля понимания прочитанного и воспроизведения информативного содержания текста-источника используются в зависимости от вида чтения: ответы на вопросы, подробный или обобщенный пересказ прочитанного, передача его содержания в виде перевода, реферата или аннотации. Следует уделять внимание тренировке в скорости чтения: свободному беглому чтению вслух и быстрому (ускоренному) чтению про себя, а также тренировке в чтении с использованием словаря. Все виды чтения должны служить единой конечной цели – научиться свободно читать иностранный текст по специальности.

Умения аудирования и говорения должны развиваться во взаимодействии с умением чтения.

Основное внимание следует уделять коммуникативной адекватности высказываний монологической и диалогической речи (в виде пояснений, определений, аргументации, выводов, оценки явлений, возражений, сравнений, противопоставлений, вопросов, просьб и т.д.).

Овладение всеми формами устного и письменного общения ведется комплексно, в тесном единстве с овладением определенным фонетическим, лексическим и грамматическим материалом.

Языковой материал должен рассматриваться не только в виде частных явлений, но и в системе, в форме обобщения и обзора групп родственных явлений и сопоставления их.

При работе над лексикой необходимо учитывать специфику лексических средств текстов по специальности магистра (соискателя), многозначность служебных и общенаучных слов, механизмы словообразования (в том числе терминов и интернациональных слов), явления синонимии и омонимии.

При углублении и систематизации знаний грамматического материала, необходимого для чтения и перевода научной литературы по специальности, основное внимание следует уделять средствам выражения и распознавания главных членов предложения, определению границ членов предложения (синтаксическое членение предложения); сложным синтаксическим конструкциям, типичным для стиля научной речи: оборотам на основе неличных глагольных форм, пассивным конструкциям, многоэлементным определениям (атрибутным комплексам), усеченным грамматическим конструкциям (бессоюзным придаточным, эллиптическим предложениям и т.п.); эмфатическим и инверсионным структурам; средствам выражения смыслового (логического) центра предложения и модальности. Первостепенное значение имеет овладение особенностями и приемами перевода указанных явлений.

При развитии навыков устной речи особое внимание уделяется порядку слов как в аспекте коммуникативных типов предложений, так и внутри повествовательного предложения; употреблению строевых грамматических элементов (местоимений, вспомогательных глаголов, наречий, предлогов, союзов); глагольным формам, типичным для устной речи; степеням сравнения прилагательных и наречий; средствам выражения модальности.

При проведении занятий преподаватель может рекомендовать студентам проработку дополнительной литературы по тематике занятия, организуя ее обсуждение на практических занятиях, формирует у студентов навык к самостоятельной работе с разнообразными литературными источниками.

11.2. Методические указания для преподавателей, при реализации программы по очной форме, с использованием электронного образования и дистанционных образовательных технологий.

При использовании электронного обучения и дистанционных образовательных технологий занятия полностью или частично проводятся в режиме онлайн. Объем дисциплины и распределение нагрузки по видам работ соответствует п. 4.1. Распределение баллов соответствует п. 10.1 либо может быть изменено в соответствии с решением кафедры, в случае перехода на ЭО и ДОТ в процессе обучения. Решение кафедры об используемых технологиях и системе оценивания достижений обучающихся принимается с учетом мнения ведущего преподавателя и доводится до обучающихся.

Реализация ЭО и ДОТ предполагает использование следующих видов и учебной деятельности: онлайн консультации, практические занятия, видео-лекции, проводимые полностью или частично с применением ЭО и ДОТ, текущий контроль в режиме тестирования и проверки домашних заданий, онлайн консультации по курсовому проектированию; самостоятельная работа и т.д.

При реализации РПД в зависимости от конкретной ситуации ЭО и ДОТ могут быть применены в следующем виде:

- объем часов контактной работы обучающихся с преподавателем не сокращается) и электронные образовательные ресурсы (ЭОР) методически обеспечивают самостоятельную работу обучающихся в объеме, предусмотренном рабочей программой данной дисциплины. При этом в случае необходимости занятия проводятся в режиме онлайн;
- смешанные формы обучения, сочетающие в себе аудиторные занятия (при возможности перевода части контактных часов работы обучающихся с преподавателем в электронную информационно-образовательную среду без потери содержания учебной дисциплины) и ЭОР (часть учебного материала (например, лекции) может быть заменена ЭОР);
- учебные курсы, интегрированные в LMS Moodle, контактные часы по которым могут быть исключены, изучаются обучающимися самостоятельно при минимальном участии преподавателя (консультации в режиме форума или в режиме вебинара).

12. ПЕРЕЧЕНЬ ИНФОРМАЦИОННЫХ ТЕХНОЛОГИЙ, ИСПОЛЬЗУЕМЫХ В ОБРАЗОВАТЕЛЬНОМ ПРОЦЕССЕ

Информационную поддержку изучения дисциплины осуществляет Информационно-библиотечный центр (ИБЦ) РХТУ им. Д.И. Менделеева, который обеспечивает обучающихся основной учебной, учебно-методической и научной литературой, необходимой для организации образовательного процесса по дисциплине.

Фонд ИБЦ располагает учебной, учебно-методической и научно-технической литературой в форме печатных и электронных изданий, а также включает официальные, справочно-библиографические, специализированные отечественные и зарубежные периодические и информационные издания. ИБЦ обеспечивает доступ к профессиональным базам данных, информационным, справочным и поисковым системам.

Каждый обучающийся обеспечен свободным доступом из любой точки, в которой имеется доступ к сети Интернет и к электронно-библиотечной системе (ЭБС) Университета, которая содержит различные издания по основным изучаемым дисциплинам и сформирована по согласованию с правообладателями учебной и учебно-методической литературы.

Для более полного и оперативного справочно-библиографического и информационного обслуживания в ИБЦ реализована технология Электронной доставки документов.

Электронные информационные ресурсы доступные пользователям РХТУ им. Д.И. Менделеева в 2019году. (на 01.01.2019 г.)

№	Электронный ресурс	Реквизиты договора (номер, дата заключения, срок действия), ссылка на сайт ЭБС, сумма договора, количество ключей	Характеристика библиотечного фонда, доступ к которому предоставляется договором
1	ЭБС «Лань»	Принадлежность - сторонняя Реквизиты договора - ООО «Издательство «Лань», договор №29.01-З-2.0-827/2018 от 26.09.2018 г. Сумма договора – 357 000-00 С «26» сентября 2018г. по **«25» сентября 2019г.** Ссылка на сайт ЭБС – http://e.lanbook.com Количество ключей - доступ для всех пользователей РХТУ с любого компьютера.	Электронно-библиотечная система издательства "Лань" — ресурс, включающий в себя как электронные версии книг ведущих издательств учебной и научной литературы (в том числе университетских издательств), так и электронные версии периодических изданий по различным областям знаний. ЭБС «ЛАНЬ» предоставляет пользователям мобильное приложение для iOS и Android, в которых интегрированы бесплатные сервисы для незрячих студентов и синтезатор речи. **Коллекции**: «Химия» - изд-ва НОТ, «Химия» - изд-ва Лаборатория знаний, «Химия» - изд-ва «ЛАНЬ», «Химия»-

	ЭБС «ЛАНЬ»	Принадлежность - сторонняя Реквизиты договора - ООО «Издательство «Лань», договор № 33.03-Р-2.0-1775/2-10 от 26.09.2019г. Сумма договора – 642 083-68 **С «26» сентября 2019г. по «25» сентября 2020г.** Ссылка на сайт ЭБС – http://e.lanbook.com Количество ключей - доступ для всех пользователей РХТУ с любого компьютера.	КНИТУ(Казанский национальный исследовательский технологический университет), «Химия» - изд-ва ФИЗМАТЛИТ, «Информатика» - изд-ва "Лань", Национальный Открытый Университет"ИНТУИТ", "Инженерно-технические науки" изд-ва "Лань". _____ Коллекции: «Химия» - изд-ва НОТ, «Химия» - изд-ва Лаборатория знаний, «Химия» - изд-ва «ЛАНЬ», «Химия»-КНИТУ(Казанский национальный исследовательский технологический университет), «Химия» - изд-ва ФИЗМАТЛИТ, «Информатика» - изд-ва «ЛАНЬ», Национальный Открытый Университет«ИНТУИТ», Инженерно-технические науки" изд-ва «ЛАНЬ», «Теоретическая механика» изд-ва «ЛАНЬ», Экономика и менеджмент» изд-ва Дашков и К. А также отдельные издания в соответствии с Договором.
2.	Электронно - библиотечная система ИБЦ РХТУ им. Д.И.Менделеева (на базе АИБС «Ирбис»)	Принадлежность – собственная РХТУ. Ссылка на сайт ЭБС – http://lib.muctr.ru/ Доступ для пользователей РХТУ с любого компьютера.	Электронные версии учебных и научных изданий авторов РХТУ по всем ООП.
3	Информационно-справочная система «ТЕХЭКСПЕРТ» «Нормы, правила, стандарты России».	Принадлежность сторонняя. Реквизиты контракта – ООО «ИНФОРМПРОЕКТ», контракт № 111-142ЭА/2018 от 18.12.2018 г. Сумма договора – 547 511 руб. С «01» января.2019 г. по «31» декабря 2019 г. Ссылка на сайт ЭБС – http://reforma.kodeks.ru/reforma/ Количество ключей – 5	Электронная библиотека нормативно-технических изданий. Содержит более 40000 национальных стандартов и др. НТД

		лицензий + локальный доступ с компьютеров ИБЦ.	
4	Электронная библиотека диссертаций (ЭБД).	Принадлежность – сторонняя Реквизиты договора – РГБ, Договор № 29.01-Р-2.0-826/2018 от 03.10.2018 г. Сумма договора - 299130-00 С «15» октября 2018 г. по **«14» июля 2019 г.** Ссылка на сайт ЭБС – http://diss.rsl.ru/ Количество ключей – 10 лицензий + распечатка в ИБЦ.	В ЭБД доступны электронные версии диссертаций Российской Государственной библиотеки: с 1998 года – по специальностям: "Экономические науки", "Юридические науки", "Педагогические науки" и "Психологические науки"; с 2004 года - по всем специальностям, кроме медицины и фармации; с 2007 года - по всем специальностям, включая работы по медицине и фармации.
5	ЭБС «Научно-электронная библиотека eLibrary.ru».	Принадлежность – сторонняя Реквизиты договора – ООО «РУНЭБ», договор № 29.01-Р-2.0-1020/2018 от 07.12.2018 г. Сумма договора - 934 693-00 С «01» января 2019 г. по «31» декабря 2019 г. Ссылка на сайт – http://elibrary.ru Количество ключей – доступ для пользователей РХТУ по ip-адресам неограничен.	Электронные версии периодических и непериодических изданий по различным отраслям науки
6	БД ВИНИТИ РАН	Принадлежность сторонняя Договор № 5Д/2018 от 01.02.2018 г. Сумма договора - 24000-00 С «02» февраля 2018 г. **по «05» мая 2019 г.** Ссылка на сайт-http://www.viniti.ru/ Количество ключей – локальный доступ для пользователей РХТУ в ИБЦ РХТУ.	Крупнейшая в России баз данных по естественным, точным и техническим наукам. Включает материалы РЖ (Реферативного журнала) ВИНИТИ с 1981 г. Общий объем БД - более 28 млн. документов

7	Справочно-правовая система «Консультант+»,	Принадлежность сторонняя, Договор № 45-70ЭА/2018 от 09.07.2018 г. С «10» июля 2018 г. по «09» июля 2019 г. Ссылка на сайт- http://www.consultant.ru/ Количество ключей – 50 пользовательских лицензий по ip-адресам.	Справочно-правовая система по законодательству Российской Федерации.
8	Справочно-правовая система “Гарант»	Принадлежность сторонняя Договор №145-188ЭА/2018 г. от 28.01.2019 г. С «28» января 2019 г. по «27» января 2020 г. Ссылка на сайт – http://www.garant.ru/ Сумма договора - 512000-00 Количество ключей – 50 пользовательских лицензий по ip-адресам.	Гарант — справочно-правовая система по законодательству Российской Федерации.
9	Издательство Wiley	Принадлежность сторонняя. Национальная подписка (Минобрнауки+ ГПНТБ) Сублицензионный договор № Wiley/130 от 10.10.2019 г. С «01» января 2019 г. по «31» декабря 2019 г. Ссылка на сайт – http://onlinelibrary.wiley.com/ Количество ключей - доступ для пользователей РХТУ по ip-адресам неограничен.	Коллекция журналов по всем областям знаний, в том числе известные журналы по химии, материаловедению, взрывчатым веществам и др.
10	QUESTEL ORBIT	Принадлежность сторонняя. Национальная подписка (Минобрнауки+ ГПНТБ) Сублицензионный договор № Questel/130 от 05.09.2019 г. С «01» января 2019 г. по «31» декабря 2019 г.	ORBIT является глобальным оперативно обновляемым патентным порталом, позволяющим осуществлять поиск в перечне заявок на патенты, полученных, приблизительно, 80-патентными учреждениями в различных странах мира и предоставленных грантов.

		Ссылка на сайт – http://www.questel.orbit.com Количество ключей – доступ для пользователей РХТУ по ip-адресам неограничен.	
11	ProQuest Dissertation and Theses Global	Принадлежность сторонняя. Национальная подписка (Минобрнауки+ ГПНТБ) Сублицензионный договор № ProQuest/130 от 09.10.2019 г. С «01» января 2019 г. по «31» декабря 2019 г. Ссылка на сайт – http://www.proquest.com/products-services/pqdtglobal.html Количество ключей – дост уп для пользователей РХТУ по ip-адресам неограничен.	База данных ProQuest Dissertation & Theses Global (PQDT Global) авторитетная коллекция из более 3,5 млн. зарубежных диссертаций, более 1,7 млн. из которых представлены в полном тексте.
12	American Chemical Society	Принадлежность сторонняя. Национальная подписка (Минобрнауки+ ГПНТБ) Сублицензионный договор № ACS/130 от 25.10.2019 г. С «01» июля 2019 г. по «31» декабря 2019 г. Ссылка на сайт – http://www.acs.org/content/acs/en.html Количество ключей – доступ для пользователей РХТУ по ip-адресам неограничен.	Коллекция журналов по химии и химической технологии Core + издательства American Chemical Society
13	American Institute of Physics (AIP)	Принадлежность сторонняя. Национальная подписка (Минобрнауки+ ГПНТБ) Сублицензионный договор № AIP/130 от 24.10.2019 г. С «01» июля 2019 г. по «31» декабря 2019 г. Ссылка на сайт – http://scitation.aip.org/ Количество ключей – доступ	Коллекция журналов по техническим и естественным наукам издательства Американского института физики (AIP)

		для пользователей РХТУ по ip-адресам неограничен.	
14	База данных Reaxys и Reaxys Medicinal Chemistry Компании Elsevier	Принадлежность сторонняя. Национальная подписка (Минобрнауки+ ГПНТБ) Сублицензионный договор № Reaxys /130 от 10.10.2019 г. С «01» июля 2019 г. по «31» декабря 2019 г. Ссылка на сайт – https://www.reaxys.com/ Количество ключей – доступ для пользователей РХТУ по ip-адресам неограничен.	Структурно-химическая база данный Reaxys включает в себя структурную базу данных химических соединений и их экспериментальных свойств, реферативную базу журнальных и патентных публикаций, базу химических реакций с функцией построения плана синтеза. Модуль биологически активных соединений, биологических мишеней, фармакологических свойств химических соединений Reaxys Medicinal Chemistry является крупнейшей в мире базой данных.
15	Scopus	Принадлежность сторонняя. Национальная подписка (Минобрнауки+ ГПНТБ) Сублицензионный договор № Scopus/130 от 09.10.2019 г. С «01» июля 2019 г. по «31» декабря 2019 г. Ссылка на сайт – http://www.scopus.com. Количество ключей – доступ для пользователей РХТУ по ip-адресам неограничен.	Мультидисциплинарная реферативная и наукометрическая база данных издательства **ELSEVIER**
16	Ресурсы международной компании Clarivate Analytics	Принадлежность сторонняя. Национальная подписка (Минобрнауки+ ГПНТБ) Сублицензионный договор № WoS/130 от 05.09.2019 г. С «01» января 2019 г. по «31» декабря 2019 г. Ссылка на сайт – http://apps.webofknowledge.com/WOS_GeneralSearch_input.do?product=WOS&search_mode=GeneralSearch&SID=R1Ij2TUYmdd7bUatOlJ&preferencesSaved= Количество ключей – доступ для пользователей РХТУ по ip-адресам неограничен.	Открыт доступ к ресурсам: **WEB of SCIENCE** – реферативная и наукометрическая база данных. **MEDLINE** – реферативная база данных по медицине.

17	Royal Society of Chemistry (Королевское химическое общество	Принадлежность сторонняя. Национальная подписка (Минобрнауки+ ГПНТБ) Сублицензионный договор № RSC/130 от 08.10.2019 г. С «01» января 2019 г. по «31» декабря 2019 г. Ссылка на сайт – http://pubs.rsc.org/ Количество ключей - доступ для пользователей РХТУ по ip-адресам неограничен.	Коллекция включает 44 журнала. Тематика: органическая, аналитическая, физическая химия, биохимия, электрохимия, химические технологии.
18.	Электронные ресурсы издательства SpringerNature	Принадлежность – сторонняя Национальная подписка (Минобрнауки+РФФИ) Информационное письмо РФФИ № 809 от 24.06.2019 г. С «01» января 2019 г. по «31» декабря 2019 г. Ссылка на сайт http://link.springer.com/ Количество ключей - доступ для пользователей РХТУ по ip-адресам неограничен.	- Полнотекстовая коллекция электронных журналов Springer по различным отраслям знаний. - Полнотекстовые 85 журналов Nature Publishing Group - Коллекция научных протоколов по различным отраслям знаний Springer Protocols - Коллекция научных материалов в области физических наук и инжиниринга Springer Materials (The Landolt-Bornstein Database) - Полный доступ к статическим и динамическим справочным изданиям по любой теме - Реферативная база данных по чистой и прикладной математике zbMATH - Nano Database
19.	База данных SciFinder компании Chemical Abstracts Service	Принадлежность сторонняя. Национальная подписка (Минобрнауки+ ГПНТБ) Сублицензионный договор № CAS/130 от 23.10.2019 г. С «01» января 2019 г. по «31» декабря 2019 г. Ссылка на сайт – https://scifinder.cas.org Количество ключей – доступ для пользователей РХТУ по ip-адресам и персональной регистрации.	SciFinder — поисковый сервис, обеспечивающий многоаспектный поиск как библиографической информации, так и информации по химическим реакциям, структурным соединениям и патентам. Основная тематика обширного поискового массива — химия, а также ряд смежных дисциплин, таких как материаловедение, биохимия и биомедицина, фармакология, химическая технология, физика, геология, металлургия и другие.

20	Издательство Elsevier на платформе ScienceDirect	Принадлежность сторонняя. Национальная подписка (Минобрнауки+ РФФИ) Информационное письмо РФФИ № исх.- 1294 от 09 10 2019 г. С «01» января 2019 г. по «31» декабря 2019 г. Ссылка на сайт – https://www.sciencedirect.com Количество ключей – доступ для пользователей РХТУ по ip-адресам.	«Freedom Collection» — полнотекстовая коллекция электронных журналов издательства Elsevier по различным отраслям знаний, включающая не менее 2000 наименований электронных журналов. «Freedom Collection eBook collection» — содержит более 5 000 книг по 24 различным предметным областям естественных, технических и медицинских наук. Доступ к архивам 2014-2018гг.
21	ЭБС «Лань»	Принадлежность - сторонняя Реквизиты договора - ООО «Издательство «Лань», договор №29.01-З-2.0-1299/2018 от 06.03.2019 г. **С «06» марта 2019г.** **по «25» сентября 2019г.** Ссылка на сайт ЭБС – http://e.lanbook.com Сумма договора – 73 247-39 Количество ключей - доступ для всех пользователей РХТУ с любого компьютера.	Коллекция книг по естественно-научным и техническим отраслям наукам.
22	ЭБС «ЮРАЙТ»	Принадлежность - сторонняя Реквизиты договора – ООО «Электронное издательство ЮРАЙТ», Договор № №29.01-З-2.0-1168/2018 от 11.01.2019 г. С «11» января 2019 г. по «»10» января 2020 г. Ссылка на сайт ЭБС - https://biblio-online.ru/ Сумма договора – 220 000-00 руб. Количество ключей - доступ для всех пользователей РХТУ с любого компьютера.	Электронная библиотека включает более 5000 наименований учебников и учебных пособий по всем отраслям знаний для всех уровней профессионального образования от ведущих научных школ с соблюдением требований новых ФГОСов.

13. МАТЕРИАЛЬНО-ТЕХНИЧЕСКОЕ ОБЕСПЕЧЕНИЕ ДИСЦИПЛИНЫ

Практические занятия проводятся в аудиториях, оборудованных аудио и видеотехникой и персональными компьютерами.

13.1. Оборудование, необходимое в образовательном процессе:

Лекционная учебная аудитория, оборудованная электронными средствами демонстрации (компьютер со средствами звуковоспроизведения, проектор, экран) и учебной мебелью; библиотека, имеющая рабочие компьютерные места для студентов, оснащенные компьютерами с доступом к базам данных и выходом в Интернет. Компьютерный класс, оргтехника, теле-, аудио - и видеоаппаратура; мультимедийный проектор, широкоформатный экран.

13.2 Учебно-наглядные пособия:

Комплекты плакатов к разделам занятий.

13.3 Компьютеры, информационно-телекоммуникационные сети, аппаратно-программные и аудиовизуальные средства:

Персональные компьютеры, укомплектованные проигрывателями CD и DVD, принтерами и программными средствами; проекторы и экраны; цифровые камеры; копировальные аппараты; локальная сеть с выходом в Интернет.

13.4 Печатные и электронные образовательные и информационные ресурсы:

- Информационно-методические материалы: учебные пособия по дисциплине; раздаточный материал к разделам занятий;

- электронные презентации к разделам занятий; учебно-методические разработки в электронном виде; справочные материалы в печатном и электронном виде; кафедральная библиотека электронных изданий и диссертационных работ, выполненных аспирантами и сотрудниками кафедры.

А также всевозможные одноязычные и двуязычные книжные и электронные словари, справочники, программы поиска информации:

- ABBYY Lingvo 12 «Многоязычная версия» – электронные словари.
- Многоязычный электронный словарь «МультиЛекс Делюкс 6»
- Компьютерная программа Sound Forge (аудио редактор) для воспроизведения, составления и редактирования аудио текстов
- PROMT Expert 8.0 – система для профессионального перевода документов.

- Средства звукозаписи (предпочтительно – цифровой диктофон или планшетный компьютер) помогают студенту осуществлять самоконтроль в процессе обучения устной речи.

- онлайн-курс в LMS Moodle "Английский язык для профессиональной коммуникации" (https://moodle.muctr.ru/course/view.php?id=192).

Бесплатные архивные коллекции, приобретенные Минобрнауки для вузов.

Архив Издательства American Association for the Advancement of Science.Пакет «Science Classic» 1880-1996.

Архив Издательства Annual Reviews. Пакет «Full Collection» 1932-2005.

Архив издательства Института физики (Великобритания). Пакет «Historical Archive 1874-1999» с первого выпуска каждого журнала по 1999, 1874-1999.

Архив издательства Nature Publishing Group. Пакет «Nature» с первого выпуска первого номера по 2010, 1869-2010.

Архив издательства Oxford University Press. Пакет «Archive Complete» с первого выпуска каждого журнала по 1995, 1849-1995.

Архив издательства Sage. Пакет «2010 SAGE Deep Backfile Package» с первого выпуска каждого журнала по 1998, 1890-1998.

Архив издательства Taylor & Francis. Full Online Journal Archives. с первого выпуска каждого журнала по 1996, 1798-1997.

Архив издательства Cambridge University Press. Пакет «Cambridge Journals Digital Archive (CJDA)» с первого выпуска каждого журнала по 2011, 1827-2011.

Архив журналов Королевского химического общества(RSC). 1841-2007.

Архив коллекции журналов Американского геофизического союза (AGU), предоставляемый издательством Wiley Subscription Services, Inc. 1896-1996.

13.5. Перечень лицензионного программного обеспечения:

№ п/п	Наименование программного обеспечения	Кол-во	Назначение	Категория ПО	Срок действия лицензии	Подтверждающие документы
23.	Microsoft Office Professional Plus 2013	1	Офисный пакет	лицензионное	бессрочная	Microsoft Open License Номер лицензии 47837477
24.	Microsoft Office Professional Plus 2010	2	Офисный пакет	лицензионное	бессрочная	Государственный контракт № 143-164ЭА/2010 от 14.12.10, Акт № Tr048787, накладная № Tr048787 от 20.12.10

						Microsoft Open License Номер лицензии 47837477
25.	Microsoft Office Professional Plus 2007	2	Офисный пакет	лицензионное	бессрочная	Государственный контракт № 143-164ЭА/2010 от 14.12.10, Акт № Tr048787, накладная № Tr048787 от 20.12.10 Microsoft Open License Номер лицензии 42931328
26.	Micosoft Office Standard 2013	5	Офисный пакет	лицензионное	бессрочная	Контракт № 62-64ЭА/2013 Microsoft Open License Номер лицензии 47837477
27.	Micosoft Office Standard 2010	10	Офисный пакет	лицензионное	бессрочная	Государственный контракт № 143-164ЭА/2010 от 14.12.10, Акт № Tr048787, накладная № Tr048787 от 20.12.10 Microsoft Open License Номер лицензии 47837477
28.	Microsoft Office Standard 2007	2	Офисный пакет	лицензионное	бессрочная	Государственный контракт № 143-164ЭА/2010 от 14.12.10, Акт № Tr048787, накладная № Tr048787 от 20.12.10 Microsoft Open License Номер лицензии 42931328
29.	Micosoft Visio Professional 2010	2	Офисный пакет	лицензионное	бессрочная	Государственный контракт № 143-164ЭА/2010 от 14.12.10, Акт № Tr048787, накладная №

						Tr048787 от 20.12.10 Microsoft Open License Государственный контракт № 143-164ЭА/2010 от 14.12.10, Акт № Tr048787, накладная № Tr048787 от 20.12.10омер лицензии 47837477
30.	Microsoft Visio Standard 2010	3	Офисный пакет	лицензионное	бессрочная	Государственный контракт № 143-164ЭА/2010 от 14.12.10, Акт № Tr048787, накладная № Tr048787 от 20.12.10 Microsoft Open License Номер лицензии 47837477
9.	Microsoft Windows 7 Pro	2	ОС	лицензионное	бессрочная	Microsoft Open License Номер лицензии 47837475
10.	Microsoft Windows 8.1 Professional Get Genuine	3	ОС	лицензионное	бессрочная	Контракт № 62-64ЭА/2013, Акт Microsoft Open License Номер лицензии 62795478
11	Лицензия на программное обеспечение (неисключительные права на программу для ЭВМ) ABBYY FineReader 10 Professional Edition	5	Офисный пакет	лицензионное	бессрочная	Государственный контракт № 143-164ЭА/2010от 14.12.10, Акт № Tr048787, накладная № Tr048787 от 20.12.10
12	Лицензия на программное обеспечение (неисключительн	5	Переводчик	лицензионное	бессрочная	Государственный контракт № 143-164ЭА/2010от

	ые права на программу для ЭВМ) ABBYY Lingvo (многоязычная)					14.12.10, Акт № Tr048787, накладная № Tr048787 от 20.12.10
13	Лицензия на программное обеспечение (неисключительные права на программу для ЭВМ) Promt standard Гигант	5	Переводчик	лицензионное	бессрочная	Государственный контракт № 143-164ЭА/2010от 14.12.10, Акт № Tr048787, накладная № Tr048787 от 20.12.10
14	Антивирус Kaspersky (Касперский)	4	Антивирус	лицензионное	13.12.2018	сублицензионный договор №дс1054/2016 г., Акт № 1061 от 30.11.2016 г.
15	Антиплагиат. ВУЗ	1	Для проверки заимствований	лицензионное	14.06.2020	Контракт № 40-45Э/2019 от 14.06.2019, лимит 6000 проверок, действует до 14.06.2020.

15. ТРЕБОВАНИЯ К ОЦЕНКЕ КАЧЕСТВА ОСВОЕНИЯ ПРОГРАММЫ

Наименова-ние разделов	**Основные показатели оценки**	**Формы и методы контроля и оценки**
Раздел 1. Основные лексические и стилистичес-кие закономер-ности перевода научно-технической литературы	*Знает*: - основные способы достижения эквивалентности в переводе; - достаточное для выполнения перевода количество лексических единиц, фразеологизмов, в *том числе социальных терминов и лингвострановедческих реалий*; *Умеет*: - применять основные приемы перевода; *Владеет*: - методикой предпереводческого анализа текста, способствующей точному восприятию исходного высказывания; – основами системы сокращенной переводческой записи при выполнении перевода;	Оценка за контрольную работу № 1 (3 семестр) – 20

Раздел 2. Основные грамматичес-кие особенности перевода	*Знает*: - основные способы достижения эквивалентности в переводе; *Умеет*: - применять основные приемы перевода; - осуществлять письменный перевод с соблюдением норм лексической эквивалентности, соблюдением грамматических, синтаксических и стилистических норм; *Владеет*: - методикой предпереводческого анализа текста, способствующей точному восприятию исходного высказывания; – основной иноязычной терминологией специальности; *Компетенции:* – готовностью изучать научно-техническую информацию, анализировать отечественный и зарубежный опыт по тематике исследований (ПК-13).	Оценка за контрольную работу №2 (3 семестр) -40 Оценка за ***зачет с оценкой*** (4 семестр)- 40
Раздел 3. Особенности перевода предложений с неличными формами глагола.	*Знает*: - основные способы достижения эквивалентности в переводе; - основные приемы перевода; - языковую норму и основные функции языка как системы; - достаточное для выполнения перевода количество лексических единиц, фразеологизмов, в *том числе социальных терминов и лингвострановедческих реалий*; *Умеет*: - осуществлять письменный перевод с соблюдением норм лексической эквивалентности, соблюдением грамматических, синтаксических и стилистических норм; - осуществлять перевод с соблюдением норм лексической эквивалентности, соблюдением грамматических, синтаксических и стилистических норм текста перевода и темпоральных характеристик исходного текста. *Владеет*: - методикой подготовки к выполнению перевода, включая поиск информации в справочной, специальной литературе и компьютерных сетях; – основной иноязычной терминологией специальности; *Компетенции:* - способность к коммуникации в устной и письменной формах на русском и иностранном языках для решения задач межличностного и межкультурного взаимодействия (ОК-5); – готовностью изучать научно-техническую	Оценка за контрольную работу №3 (4 семестр) - 20

	информацию, анализировать отечественный и зарубежный опыт по тематике исследований (ПК-13).	
Раздел 4. Особенности рефератив-ного перевода	*Знает*: - основные способы достижения эквивалентности в переводе; - основные приемы перевода; - языковую норму и основные функции языка как системы; - достаточное для выполнения перевода количество лексических единиц, фразеологизмов, в *том числе социальных терминов и лингвострановедческих реалий*; *Умеет*: - применять основные приемы перевода; - осуществлять письменный перевод с соблюдением норм лексической эквивалентности, соблюдением грамматических, синтаксических и стилистических норм; - оформлять текст перевода в компьютерном текстовом редакторе; - осуществлять перевод с соблюдением норм лексической эквивалентности, соблюдением грамматических, синтаксических и стилистических норм текста перевода и темпоральных характеристик исходного текста. *Владеет*: - методикой предпереводческого анализа текста, способствующей точному восприятию исходного высказывания; - методикой подготовки к выполнению перевода, включая поиск информации в справочной, специальной литературе и компьютерных сетях; – основами системы сокращенной переводческой записи при выполнении перевода; – основами реферирования и аннотирования литературы по специальности. *Компетенции:* - способность к коммуникации в устной и письменной формах на русском и иностранном языках для решения задач межличностного и межкультурного взаимодействия (ОК-5); – готовностью изучать научно-техническую информацию, анализировать отечественный и	Оценка за контрольную работу №4 (4 семестр)-40 Оценка за ***зачет с оценкой*** (4 семестр)-40

	зарубежный опыт по тематике исследований (ПК-13).	

16. ОСОБЕННОСТИ ОРГАНИЗАЦИИ ОБРАЗОВАТЕЛЬНОГО ПРОЦЕССА ДЛЯ ИНВАЛИДОВ И ЛИЦ С ОГРАНИЧЕННЫМИ ВОЗМОЖНОСТЯМИ ЗДОРОВЬЯ

Обучение инвалидов и лиц с ограниченными возможностями здоровья осуществляется в соответствии с:

- Порядком организации и осуществления образовательной деятельности по образовательным программам – программам бакалавриата, программам специалитета, программам магистратуры (Приказ Минобрнауки РФ от 05.04.2017 № 301);
- Положением о Порядке организации и осуществления образовательной деятельности по образовательным программам – программам бакалавриата, программам специалитета, программам магистратуры в Российском химико-технологическом университете имени Д.И. Менделеева (утв. решением Ученого совета университета от 28.06.2017, протокол № 9);

Методическими рекомендациями по организации образовательного процесса для обучения инвалидов и лиц с ограниченными возможностями здоровья в образовательных организациях высшего образования, в том числе оснащенности образовательного процесса (утверждены заместителем Министра образования и науки РФ А.А. Климовым от 08.04.2014 № АК-44/05вн.

Министерство науки и высшего образования Российской Федерации
Федеральное государственное бюджетное образовательное учреждение высшего образования
«Российский химико-технологический университет имени Д.И. Менделеева»

«УТВЕРЖДАЮ»

Проректор по учебной работе

_____ С.Н. Филатов

«30» июня 2020 г.

РАБОЧАЯ ПРОГРАММА ДИСЦИПЛИНЫ

«ГРАЖДАНСКАЯ ЗАЩИТА В ЧРЕЗВЫЧАЙНЫХ СИТУАЦИЯХ»

Направление подготовки 18.03.02 Энерго- и ресурсосберегающие процессы в химической технологии, нефтехимии и биотехнологии

Профиль подготовки – «все профили»

Квалификация «бакалавр»

РАССМОТРЕНО И ОДОБРЕНО
на заседании Методической комиссии
РХТУ им. Д.И. Менделеева
«30» июня 2020 г.

Председатель _____ Н.А. Макаров

Москва 2020 г.

Программа составлена кафедрой Техносферной безопасности

д.т.н., проф. Акининым Н.И.,

д.т.н., проф. Васиным А.Я.,

к.т.н., доц. Чернецкой М.Д.

Программа рассмотрена и одобрена на заседании кафедры Техносферной безопасности, протокол № 22, от « 17 » *июня* 2020 г.

СОДЕРЖАНИЕ

1. Цели и задачи дисциплины	4
2. Требования к результатам освоения дисциплины	4
3. Объем дисциплины и виды учебной работы	5
4. Содержание дисциплины	6
4.1. Разделы дисциплины и виды занятий	6
4.2. Содержание разделов дисциплины	6
5. Соответствие содержания требованиям к результатам освоения дисциплины	7
6. Практические и лабораторные занятия	8
6.1. Практические занятия. Примерные темы практических занятий по дисциплине	8
6.2. Лабораторные занятия	8
7. Самостоятельная работа	8
8. Оценочные средства для контроля освоения дисциплины	9
8.1. Примерная тематика реферативно-аналитической работы	9
8.2 Примеры контрольных вопросов для текущего контроля освоения дисциплины	10
8.3 Вопросы для итогового контроля освоения дисциплины	26
9. Учебно-методическое обеспечение дисциплины	26
9.1 Рекомендуемая литература	26
9.2 Рекомендуемые источники научно-технической информации	27
9.3 Средства обеспечения освоения дисциплины	27
10. Методические указания для обучающихся	28
11. Методические указания для преподавателей	29
12. Перечень информационных технологий, используемых в образовательном процессе	29
13. Материально-техническое обеспечение дисциплины	32
13.1 Оборудование, необходимое в образовательном процессе:	32
13.2 Учебно-наглядные пособия	32
13.3 Компьютеры, информационно-телекоммуникационные сети, аппаратно-программные и аудиовизуальные средства	32
13.4 Печатные и электронные образовательные и информационные ресурсы	32
13.5 Перечень лицензионного программного обеспечения	32
14. Требования к оценке качества освоения программы	32
15. Особенности организации образовательного процесса для инвалидов и лиц с ограниченными возможностями здоровья	34

1. ЦЕЛИ И ЗАДАЧИ ДИСЦИПЛИНЫ

Программа составлена в соответствии с требованиями Федерального государственного образовательного стандарта (ФГОС ВО) для направления подготовки **18.03.02 «Энерго- ресурсосберегающие процессы в химической технологии, нефтехимии и биотехнологии»**, рекомендациями методической секции Ученого совета и накопленного опыта преподавания дисциплины кафедрой ***Техносферной безопасности*** РХТУ им. Д.И. Менделеева. Программа рассчитана на изучение курса в течение 1 семестра.

Дисциплина «**Гражданская защита в чрезвычайных ситуациях**» относится к вариативной части дисциплин учебного плана **(ФТД.В.02)** и рассчитана на изучение в 1 семестре. Программа дисциплины предполагает, что обучение имеет теоретическую и практическую подготовку в области основ безопасности жизнедеятельности.

Цель дисциплины – подготовить студента к осмысленным практическим действиям по обеспечению своей безопасности и защиты в условиях возникновения чрезвычайной ситуации природного, техногенного и военного характера.

Основной задачей дисциплины является формирование умений и навыков, позволяющих на основе изучения опасных и поражающих факторов чрезвычайных ситуаций природного, техногенного и военного характера, других опасностей умело решать вопросы своей безопасности с использованием средств системы гражданской защиты.

Курс «Гражданская защита в чрезвычайных ситуациях» читается в рамках факультатива в 1 семестре и заканчивается зачетом.

Контроль успеваемости студентов ведется по принятой в университете рейтинговой системе.

2. ТРЕБОВАНИЯ К РЕЗУЛЬТАТАМ ОСВОЕНИЯ ДИСЦИПЛИНЫ

Изучение курса **«Гражданская защита в чрезвычайных ситуациях»** при подготовке бакалавров по направлению подготовки **18.03.02 «Энерго- ресурсосберегающие процессы в химической технологии, нефтехимии и биотехнологии»,** направлено на приобретение следующих компетенций – ОК- 9; ОПК- 6.

ОК – 9 – Использовать приемы оказания первой помощи, методы защиты в условиях чрезвычайных ситуаций.

ОПК – 6 – Владеть основными методами защиты производственного персонала и населения от возможных последствий аварий, катастроф и стихийных бедствий.

В результате освоения дисциплины студент должен:

знать:

– характеристики природных бедствий, техногенных аварий и катастроф на радиационно, химически и биологически опасных объектах, поражающие факторы других опасностей;

– основы воздействия опасных факторов чрезвычайных ситуаций на человека и природную среду, допустимые предельные критерии негативного воздействия;

– меры безопасного поведения при пребывании в районах (зонах) пожаров, радиоактивного, химического и биологического загрязнения;

– способы и средства защиты человека от воздействия поражающих факторов чрезвычайных ситуаций природного, техногенного и военного характера.

уметь:

– использовать средства защиты органов дыхания и кожи, медицинские для самозащиты и оказания помощи другим людям;

– применять первичные средства пожаротушения для локализации и тушения пожара, возникшего в аудитории (лаборатории);

– оказывать себе и другим пострадавшим медицинскую помощь с использованием табельных и подручных медицинских средств.

владеть:

– приёмами проведения частичной санитарной обработки при выходе из района (зоны) радиоактивного, химического и биологического загрязнения (заражения);

– способами и технологиями защиты в чрезвычайных ситуациях.

3. ОБЪЕМ ДИСЦИПЛИНЫ И ВИДЫ УЧЕБНОЙ РАБОТЫ

Вид учебной работы	В зачетных единицах	В акад. часах
Общая трудоемкость дисциплины	**1**	**36**
Контактная работа – аудиторные занятия:	**0,44**	**16**
Лекции	0,44	16
Практические занятия	-	-
Лабораторные работы	-	-
Самостоятельная работа	**0,56**	**20**
Контактная самостоятельная работа	0,56	0,2
Самостоятельное изучение разделов дисциплины		19,8
Вид итогового контроля:	**зачет**	

Вид учебной работы	В зачетных единицах	В астр. часах
Общая трудоемкость дисциплины	**1**	**27**
Контактная работа – аудиторные занятия:	**0,44**	**12**
Лекции	0,44	12
Практические занятия	-	-
Лабораторные работы	-	-
Самостоятельная работа	**0,56**	**15**
Контактная самостоятельная работа	0,56	0,15
Самостоятельное изучение разделов дисциплины		14,85
Вид итогового контроля:	**зачет**	

4. СОДЕРЖАНИЕ ДИСЦИПЛИНЫ

4.1. Разделы дисциплины и виды занятий

№ п/п	Раздел дисциплины	Академ. часов		
		Всего	Лекции	Сам. работа
1	Введение. Цели и задачи ГО, НАСФ. Понятийно-терминологический аппарат в области ГОЧС	2	1	1
2	Раздел 1. Опасности природного характера	4	2	2
3	Раздел 2. Опасности техногенного характера	4	2	2
4	Раздел 3. Опасности военного характера	4	2	2
5	Раздел 4. Пожарная безопасность	4	2	2
6	Раздел 5. Комплекс мероприятий защиты	8	3	5
6.1	Оповещение и информация населения об опасности	2	1	1
6.2	Средства индивидуальной защиты	3	1	2
6.3	Средства коллективной защиты	3	1	2
7	Раздел 6 Оказание первой медицинской помощи	6	2	4
8	Раздел 7 Ликвидация последствий чрезвычайной ситуации	4	2	2
	ИТОГО	**36**	**16**	**20**

	Зачет	**–**	–	–
	ИТОГО	**36**	**16**	**20**

№ п/п	Раздел дисциплины	Астроном. часов		
		Всего	Лекции	Сам. работа
1	Введение. Цели и задачи ГО, НАСФ. Понятийно-терминологический аппарат в области ГОЧС	1,5	0,75	0,75
2	Раздел 1. Опасности природного характера	3	1,5	1,5
3	Раздел 2. Опасности техногенного характера	3	1,5	1,5
4	Раздел 3. Опасности военного характера	3	1,5	1,5
5	Раздел 4. Пожарная безопасность	3	1,5	1,5
6	Раздел 5. Комплекс мероприятий защиты	6	2,25	3,75
6.1	Оповещение и информация населения об опасности	1,5	0,75	0,75
6.2	Средства индивидуальной защиты	2,25	0,75	1,5
6.3	Средства коллективной защиты	2,25	0,75	1,5
7	Раздел 6 Оказание первой медицинской помощи	4,5	1,5	3
8	Раздел 7 Ликвидация последствий чрезвычайной ситуации	3	1,5	1,5
	ИТОГО	**27**	**12**	**15**
	Зачет	**–**	–	–
	ИТОГО	**27**	**12**	**15**

4.2. Содержание разделов дисциплины

1. Опасности природного характера. Стихийные бедствия, явления природы разрушительной силы - землетрясения, наводнения, селевые потоки, оползни, снежные заносы, извержение вулканов, обвалы, засухи, ураганы, бури, пожары.

2. Опасности техногенного характера. Аварии и катастрофы на радиационно опасном объекте, химически опасном объекте, биологически опасном объекте; на транспорте (железнодорожном, автомобильном, речном, авиационном); на гидросооружениях; на коммунальных системах жизнеобеспечения.

3. Опасности военного характера. Применение оружия массового поражения (ядерного, химического, биологического), обычных средств с зажигательным наполнением, новых видов оружия. Зоны заражения от средств поражения и их воздействие на население и окружающую природную среду.

4. Пожарная безопасность. Классификация пожаров. Локализация и тушение пожаров. Первичные средства пожаротушения (огнетушители ОП -8, ОУ-2, ОВП-5) и правила пользования ими. Причины возникновения пожаров в жилых зданиях и на производстве.

5. Комплекс мероприятий гражданской защиты населения.

Оповещение и информирование населения об опасности. Принятие населением сигналов оповещения («Внимание всем!», «Воздушная тревога», «Радиационная опасность», «Химическая тревога», «Отбой опасности») и порядок действия по ним. Эвакуация населения из зоны опасности. Способы эвакуации.

Средства индивидуальной защиты органов дыхания (ГП-7, ГП-7В, ГП-9, Р-2, У-2К, РПА-1, РПГ-67М, РУ-60М, «Феникс», ГДЗК, ДПГ, ДПГ-3, ПЗУ-К, ИП-4М, ИП-5, ИП-6, КИП-8), кожи (Л-1, ОЗК, КИХ-4М, КИХ-5М) человека. Медицинские средства защиты .

Средства коллективной защиты населения. Назначение, защитные свойства убежищ. Противорадиационные укрытия (ПРУ, подземные пешеходные переходы, заглубленные станции метрополитена), простейшие укрытия (траншеи, окопы, перекрытые щели). Правила занятия убежища.

6. Реанимационные мероприятия. Оказание первой медицинской помощи при ожогах, ранениях, переломах, заражениях; освобождения из под завалов. Проведение частичной санитарной обработки кожных покровов человека при выходе из зон радиоактивного, химического и биологического заражения (загрязнения), из зон пожаров. Медицинская сортировка пораженных в местах катастроф.

7. Ликвидация последствий чрезвычайной ситуации. Радиационная и химическая разведка очага поражения (заражения). Аварийно-спасательные работы. Экстренная эвакуация из аудитории (лаборатории) в условиях пожара, радиационного, химического, биологического загрязнения территории с использованием простейших средств защиты («Феникс», ГДЗК, противогаза ГП-7 с ДПГ-3).

5. СООТВЕТСТВИЕ СОДЕРЖАНИЯ ТРЕБОВАНИЯМ К РЕЗУЛЬТАТАМ ОСВОЕНИЯ ДИСЦИПЛИНЫ

№ п.п.	Параметры компетенций	Разделы дисциплины						
		1	**2**	**3**	**4**	**5**	**6**	**7**
1	*знать:*							
1.1	- характеристики природных бедствий, техногенных аварий и катастроф на радиационно, химически и биологически опасных объектах, поражающие факторы других опасностей;	+	+	+	+		+	
1.2	- основы воздействия опасных факторов чрезвычайных ситуаций на человека и природную среду, допустимые предельные критерии негативного воздействия;	+	+	+				
1.3	- меры безопасного поведения при пребывании в районах (зонах) пожаров, радиоактивного, химического и биологического загрязнения;	+	+	+	+			
1.4	- способы и средства защиты человека от воздействия поражающих факторов чрезвычайных ситуаций природного, техногенного и военного характера.	+	+	+	+	+	+	+
2	*уметь:*							
2.1	- использовать средства защиты органов дыхания и кожи, медицинские для самозащиты и оказания помощи другим людям;					+	+	+
2.2	- применять первичные средства пожаротушения для локализации и тушения пожара, возникшего в аудитории (лаборатории);				+			+
2.3	- оказывать себе и другим пострадавшим медицинскую помощь с использованием табельных и подручных медицинских средств.						+	
3	*владеть:*							
3.1	- приёмами проведения частичной санитарной обработки при выходе из района (зоны) радиоактивного, химического и биологического загрязнения (заражения);					+		+
3.2	– способами и технологиями защиты в чрезвычайных ситуациях	+	+	+	+		+	+
4	*компетенции*							

4.1	– использовать приемы оказания первой помощи, методы защиты в условиях чрезвычайных ситуаций (ОК-9);						+	
4.2	– владеть основными методами защиты производственного персонала и населения от возможных последствий аварий, катастроф, стихийных бедствий (ОПК-6).	+	+					+

6. ПРАКТИЧЕСКИЕ И ЛАБОРАТОРНЫЕ ЗАНЯТИЯ

6.1. Практические занятия

Практические занятия не предусмотрены учебным планом.

6.2. Лабораторные занятия

Лабораторные занятия не предусмотрены учебным планом.

7. САМОСТОЯТЕЛЬНАЯ РАБОТА

Рабочей программой дисциплины **«Гражданская защита в чрезвычайных ситуациях»** предусмотрена самостоятельная работа студента бакалавриата в объёме 20 ч в семестр. Самостоятельная работа проводится с целью углубления знаний по дисциплине и предусматривает:

– регулярную проработку пройденного на лекциях учебного материала по разделам дисциплины;

– ознакомление и проработку рекомендованной литературы и работу с электронно-библиотечными системами, включая переводы публикаций из научных журналов, цитируемых в базах Scopus, Web of Science, РИНЦ;

– посещение отраслевых выставок, семинаров, конференций различного уровня.

– подготовку к выполнению контрольных работ по материалам лекционного курса.

Планирование времени на самостоятельную работу, необходимого на изучения дисциплины, студентам лучше всего осуществлять на весь период изучения, предусматривая при этом регулярное повторение пройденного материала. Материал, законспектированный на лекциях, необходимо регулярно дополнять сведениями из литературных источников, представленных в учебной программе. При работе с указанными источниками рекомендуется составлять краткий конспект материала, с обязательным фиксированием библиографических данных источника.

Примерный перечень тем самостоятельного изучения

1. Обязанности населения в области гражданской защиты от чрезвычайных ситуаций природного, техногенного и военного характера.
2. Безопасность людей от стихийных бедствий, пожаров, аварий и катастроф.
3. Безопасность людей на транспорте.
4. Защита органов дыхания человека в экстремальных условиях чрезвычайной ситуации.
5. Использование первичных средств пожаротушения в домашних условиях (в здании, в автомобиле, на отдыхе в лесу).
6. Приемы наложения бинтовых повязок (с использованием ППИ-1) на различные места тела при оказании самопомощи.
7. Оказание первой медицинской помощи при отравлениях в домашних условиях.
8. Приемы защиты человека во время землетрясения при нахождении в различных местах (дома, на улице, в лесу, в районе водной преграды).
9. Способы защиты человека во время наводнения при его нахождении в различных местах (дома, на улице, на открытой местности, оказавшемуся в воде). Простейшие плавающие средства самоспасения.

10. Правила поведения человека во время грозы.
11. Лесной пожар. Правила выхода человека из зоны лесного пожара.
12. Аварии на Чернобыльской АЭС, «Фукусима-1». Их последствия и уроки для гражданского населения по защите от радиации.
13. Допустимые степени зараженности радиоактивными веществами продуктов питания.

8. ОЦЕНОЧНЫЕ СРЕДСТВА ДЛЯ КОНТРОЛЯ ОСВОЕНИЯ ДИСЦИПЛИНЫ

8.1. Примерная тематика реферативно-аналитической работы

Обязательная реферативно–аналитическая работа не предусмотрена.

8.2. Примеры контрольных работ для текущего контроля освоения дисциплины.

Для текущего контроля предусмотрено 2 контрольные работы. Максимальная оценка за контрольные работы составляет 100 баллов, по 50 баллов за каждую.

Примеры вопросов к контрольной работе № 1.

В работу включены вопросы по введению и разделам 1,2,3. Максимальная оценка 50 баллов. Контрольная работа содержит 25 вопросов по 2 балла за вопрос.

1. Ситуация, сложившаяся на определённой территории, акватории вследствие аварии, катастрофы, стихийного или иного бедствия, сопровождающаяся нарушением условий жизнедеятельности людей, ущербом для окружающей среды, человеческими жертвами называется:

1) чрезвычайным положением;
2) чрезвычайной ситуацией;
3) особым режимом;
4) гуманитарной катастрофой.

2. **В каком законе Российской Федерации определены** права и обязанности граждан России в области защиты от чрезвычайных ситуаций:

1) «О безопасности»
2) «Об обороне»
3) «О защите населения и территорий от ЧС природного техногенного характера»
4) «О гражданской обороне».

3. В каком законе Российской Федерации определены задачи в области гражданской обороны и правовые основы их осуществления.

1) «О безопасности».
2) «О гражданской обороне».
3) «О защите населения и территорий от ЧС природного и техногенного характера».
4) «О пожарной безопасности».

4. Какой орган управления РФ осуществляет координацию деятельности государственных и местных органов в области предупреждения и ликвидации чрезвычайных ситуаций?

1) Министерство финансов РФ,
2) Министерство РФ по делам гражданской обороной, чрезвычайным ситуациям и ликвидации последствий стихийных бедствий (МЧС России),
3) Министерство здравоохранения РФ,
4) Министерство внутренних дел РФ.

5. К способам защиты населения в чрезвычайных ситуациях относятся:
1) соблюдения правил дорожного движения;
2) эвакуация;
3) соблюдение требований охраны труда;
4) ограничения выбросов в атмосферу вредных веществ;
5) страхование.

6. К способам защиты населения в чрезвычайных ситуациях не надлежит:
1) государственная стандартизация по вопросам безопасности;
2) биологическая защита;
3) радиационный и химический защиту;
4) международное сотрудничество в сфере гражданской защиты;
5) эвакуационные мероприятия.

7. Какой из названных средств НЕ относится к средствам оповещения при возникновении или угрозе возникновения ЧС?
1) радио;
2) электронные средства связи;
3) телевидение;
4) сети проводного радиовещания;
5) газеты.

8. Какое из названных формирований принадлежит к эвакуационным органам?
1) противоэпидемическая комиссия;
2) бюджетная комиссия;
3) пост метеорологического наблюдения;
4) комиссия по вопросам торговли и общественного питания;
5) эвакуационная комиссия.

9. Какое из названных формирований принадлежит к эвакуационным органам?
1) сборный эвакуационный пункт;
2) пункт общественного питания;
3) пункт сбора информации о нарушениях на транспорте;
4) медицинский пункт;
5) пункт технического обслуживания автомобилей.

10. Какое из названных формирований НЕ относится к эвакуационным органам?
1) эвакуационная комиссия;
2) государственная инспекция гражданской защиты;
3) пункт посадки;
4) сборный эвакуационный пункт;
5) приемный эвакуационный пункт.

11. Наиболее распространённым опасным явлением природного характера в РФ является:
1) землетрясение;
2) шторм, ураган;
3) наводнение;
4) извержение вулкана.

12. Какое опасное природное явление в настоящий момент приносит наибольший экономический ущерб?

1) извержение вулкана;
2) цунами;
3) природные пожары;
4) землетрясение.

13. Землетрясения, извержения вулканов относятся к природным опасностям:
1) геофизического характера;
2) геологического характера;
3) экзогенным геологическим явлениям;
4) подземного характера.

14. Оползни, сели, обвалы, осыпи, лавины относятся к природным опасностям:
1) геофизического характера;
2) геологического характера;
3) экзогенным геологическим явлениям;
4) подземного характера.

15. Наводнения, половодье, дождевые паводки относятся к природным опасностям:
1) гидрогеологического характера;
2) гидрологического характера;
3) морским опасным явлениям;
4) метеорологическим опасным явлениям

16. Ливневые осадки, град, молнии, сильные порывы ветра характерны для:
1) метеорологических природных опасностей;
2) штормов, тайфунов, ураганов;
3) дождей, гроз;
4) климатических опасностей.

17. Тайфун – опасное природное явление, характерное для:
1) Российской Федерации;
2) Австралии;
3) Южноамериканского континента;
4) Северо-западной части Тихоокеанского региона.

18. Какому опасному природному явлению дают название в виде имени?
1) цунами;
2) тайфуну, урагану;
3) наводнению;
4) извержению вулкана.

19. Причина возникновения цунами:
1) сильное волнение, ветровой нагон;
2) землетрясение в океане;
3) сезонное колебание уровня океана;
4) сильные осадки.

20. Для *выдающихся* наводнений характерно, что они:
1) наносят незначительный ущерб;
2) приводят к эвакуации сотней тысяч населения, требуют участия всего мирового сообщества;
3) приводят к необходимости массовой эвакуации населения и материальных ценностей;

4) приводят к частичной эвакуации людей

21. Вулканы, об извержениях которых существуют исторические данные являются:
1) действующими;
2) уснувшими;
3) потухшими;
4) законсервированными.
22. Укажите возможные причины землетрясений:
1) тектонические процессы;
2) извержения вулканов;
3) обвалы, осыпи;
4) цунами;
5) наводнения.

23. Интенсивность землетрясения зависит от следующих факторов:
1) магнитуды;
2) глубины очага;
3) площади разрушений;
4) количества жертв.

24. Магнитуда землетрясения является:
1) логарифмической величиной;
2) среднеарифметической величиной;
3) среднестатистической величиной;
4) абсолютной величиной.

25. Магнитуда землетрясения оценивается:
1) в градусах;
2) в метрах;
3) в баллах;
4) в экономическом ущербе.

26. Процесс выброса на земную поверхность раскалённых обломков, пепла, излияние магмы, которая на поверхности становится лавой, называется:
1) землетрясением;
2) природным пожаром;
3) извержением вулкана;

27. Неконтролируемый процесс горения вне специального очага, причиняющий материальный ущерб, вред жизни и здоровью людей, интересам общества и государства называется:
1) извержение вулкана;
2) пал травы;
3) пожар;
4) возгорание

28. Наиболее часто в настоящий момент пожары возникают:
1) в природе;
2) в бытовом секторе;
3) в промышленности;
4) в результате военных действий.

29. Длительный период устойчивой погоды с высокими температурами воздуха и малым количеством осадков (дождя), в результате чего снижаются влагозапасы почвы и возникает угнетение и гибель культурных растений называется:
1) засухой;
2) сезонными изменениями;
3) суховеем;
4) неурожаем.

30. Понижения температуры ниже 0 °С в приземном слое воздуха или на почве вечером или ночью при положительной температуре днем называются:
1) морозами;
2) заморозками;
3) похолоданием;
4) инеем.

31. Лед на дорогах, который образуется после оттепели или дождя при внезапном похолодании называется:
1) гололёдом;
2) гололедицей;
3) заморозками;
4) похолоданием.

32. Слой плотного льда, нарастающего на предметах при выпадении переохлажденного дождя или мороси, при тумане и перемещении низких слоистых облаков при отрицательной температуре воздуха у поверхности Земли, близкой к 0°С, называется:
1) гололёдом;
2) гололедицей;
3) заморозками;
4) похолоданием.

33. Промышленные взрывы, пожары на промышленных объектах, выбросы АХОВ на ХОО относятся к ЧС:
1) техногенного характера;
2) природного характера;
3) экологического характера;
4) социального характера.

34. Химически опасным объектом называют (выберите наиболее подходящий вариант):
1) объект, на котором обезвреживают боевые химические вещества;
2) очистные сооружения, станции водоподготовки;
3) химическое предприятие;
4) объект, на котором хранят, транспортируют, перерабатывают и получают опасные химические вещества.

35. Объект, при аварии на котором может возникнуть необходимость в эвакуации свыше 70 тыс. людей относится к (выберите наиболее подходящий вариант):
1) ХОО I степени опасности;
2) ХОО IV степени опасности;
3) ХОО с АХОВ;
4) химически опасному объекту.

36. Объект, при аварии на котором зона заражения не выходит за его границы или за границы его санитарно-защитной зоны относится к:

1) ХОО I степени опасности;
2) ХОО IV степени опасности;
3) ХОО с АХОВ;
4) химически опасному объекту.

37. Наиболее безопасным способом хранения АХОВ является:
1) способ хранения под давлением;
2) изотермический способ

38. При авариях на ХОО токсичные вещества попадают в организм человека:
1) резорбтивно;
2) перорально;
3) ингаляционно.

39. Укажите состояние, при котором авария на ХОО касается максимального количества людей:
1) дискомфортное состояние, при котором обнаруживаются начальные проявления токсического действия;
2) состояние, не позволяющее выполнять возложенные на человека обязанности (эффект выведения из строя;
3) состояние, приводящее к летальному исходу (летальный эффект)

40. Количество вещества (мг·мин/м^3 или мг·мин /л), вызывающая определённый токсический эффект называется:
1) предельно допустимой концентрацией;
2) токсической концентрацией;
3) токсической дозой (токсодозой);
4) останавливающей токсодозой.

41. Токсодоза измеряется в:
1) мг/кг;
2) мг/м^3;
3) мг·мин/м^3 или мг·мин /л;
4) мг/с.

42. Радиационная авария (катастрофа) может наступить вследствии (укажите все возможные причины):
1) выброса радиоактивных веществ;
2) неправильных действий персонала;
3) выхода из-под контроля источника радиоактивного излучения;
4) химического заражения местности.

43. Согласно классификации МАГАТЭ, функциональные отклонения или отклонения в управлении, которые не представляют какого-либо риска, но указывают на недостатки в обеспечении безопасности на АЭС относятся к:
1) серьёзному происшествию ;
2) незначительному происшествию;
3) происшествию средней тяжести;
4) локальной аварии.

44. Согласно классификации МАГАТЭ существует

1) три уровня происшествий на АЭС;
2) пять классов происшествий на АЭС;
3) шесть уровней происшествий на АЭС и седьмой уровень – глобальная авария, затрагивающая значительные территории и население многих стран.

45. Излучение любого вида, взаимодействие которого со средой приводит к образованию электрических зарядов различных знаков называется:
1) проникающей радиацией;
2) корпускулярным излучением;
3) ионизирующим излучением;
4) облучением.

46. Количество энергии ионизирующего излучения, поглощенное единицей массы облучаемого тела (тканями организма) называется:
1) эффективная эквивалентная доза ;
2) средняя годовая эффективная доз;
3) поглощенная доза;
4) эквивалентная доза.

47. Поглощенная доза в организме или ткани, умноженная на соответствующий взвешивающий коэффициент *для данного вида излучения* называется:
1) эффективная эквивалентная доза ;
2) средняя годовая эффективная доз;
3) поглощенная доза;
4) эквивалентная доза.

48. Сумма произведений эквивалентной дозы в органах и тканях на соответствующие взвешивающие коэффициенты называется:
1) эффективная эквивалентная доза ;
2) средняя годовая эффективная доз;
3) поглощенная доза;
4) эквивалентная доза.

49. Средняя годовая эффективная доза имеет размерность:
1) рентген;
2) зиверт;
3) бэр;
4) рад;

50. Боеприпасы, основанные на использовании внутриядерной энергии, мгновенно выделяющейся при ядерных превращениях некоторых химических элементов называются:
1) ядерным оружием;
2) нейтронным оружием;
3) термоядерным оружием.

51. Оружие, в котором используется энергия, выделяющаяся в результате деления ядер тяжелых элементов (урана, плутония и др.) называется:
1) ядерным оружием;
2) нейтронным оружием;
3) термоядерным оружием.

52. Оружие, использующее энергию, выделяющуюся при синтезе легких элементов (водорода, дейтерия, трития и др.) называется:
1) ядерным оружием;
2) нейтронным оружием;
3) термоядерным оружием.

53. Разновидность боеприпасов с термоядерным зарядом малой мощности, отличающимся повышенным выходом нейтронного излучения называется:
1) ядерным оружием;
2) нейтронным оружием;
3) термоядерным оружием.

54. Мощность ядерных боеприпасов измеряется:
1) тротиловым эквивалентом;
2) избыточным давлением взрыва;
3) зоной поражения;
4) видом использованной энергии.

55. К поражающим факторам ядерного взрыва <u>не относятся:</u>
1) ударная волна;
2) световой импульс;
3) проникающая радиация;
4) радиоактивное заражение;
5) электромагнитный импульс;
6) химическое заражение;
7) отравление опасными химическими веществам.

56. Основным поражающим фактором ядерного взрыва является:
1) ударная волна;
2) световой импульс;
3) проникающая радиация;
4) радиоактивное заражение;
5) электромагнитный импульс.

57. Поражающий фактор ядерного взрыва, <u>не оказывающий</u> влияние на людей это:
1) ударная волна;
2) световой импульс;
3) проникающая радиация;
4) радиоактивное заражение;
5) электромагнитный импульс.

58. Боевые средства, поражающее действие которых основано на использовании токсических свойств отравляющих веществ называются:
1) отравляющими веществами;
2) токсичными веществами;
3) химическим оружием;
4) аварийно химически опасными веществами.

59. Сужение зрачков и затруднение дыхания, спазмы в желудке, рвота, судороги – признаки воздействия:
1) ОВ нервно-паралитического действия;
2) ОВ общеядовитого действия;
3) ОВ кожно-нарывного действия;

4) ОВ удушающего действия**.**

60. Горечь и металлический привкус во рту, тошнота, головная боль, одышка, судороги – признаки воздействия:
1) ОВ нервно-паралитического действия;
2) ОВ общеядовитого действия;
3) ОВ кожно-нарывного действия;
4) ОВ удушающего действия**.**

61. Покраснения и отек кожных покровов, а затем пузыри, которые через 2-3 дня лопаются, а на их месте появляются язвы, которые долго не заживают – признаки воздействия:
1) ОВ нервно-паралитического действия;
2) ОВ общеядовитого действия;
3) ОВ кожно-нарывного действия;
4) ОВ удушающего действия**.**

62. Раздражение глаз, вызывающее слезоточение, головокружение, общая слабость – признаки воздействия:
1) ОВ нервно-паралитического действия;
2) ОВ общеядовитого действия;
3) ОВ кожно-нарывного действия;
4) ОВ удушающего действия

63. Нарушение функций вестибулярного аппарата, появление рвоты, в течение нескольких часов оцепенение, заторможенность речи, затем период галлюцинаций и возбуждения – признаки воздействия:
1) ОВ нервно-паралитического действия;
2) ОВ общеядовитого действия;
3) ОВ кожно-нарывного действия;
4) ОВ психо-химического действия.

64. Химическое оружие, состоящее из относительно безвредных (малотоксичных) компонентов, которые при смешивании дают высокотоксичные ОВ относится к:
1) многокомпонентному оружию;
2) смесевому оружию;
3) бинарному оружию.

65. Бактерии, вирусы, грибки и вырабатываемые некоторыми бактериями яды (токсины) являются основой для:
1) бактериального оружия;
2) биологического оружия;
3) экологического оружия;
4) природного оружия.

66. Живые организмы (и инфекционные материалы, извлекаемые из них), которые способны размножаться в организме пораженных ими объектов называются:
1) биологическим оружием;
2) биологически опасными веществами;
3) патогенными микроорганизмами.

67. Зарин, зоман являются газами

1) нервно-паралитического действия;
2) общеядовитого действия;
3) кожно-нарывного действия;
4) удушающего действия**.**

68. Иприт - вещество
1) нервно-паралитического действия;
2) общеядовитого действия;
3) кожно-нарывного действия;
4) удушающего действия**.**

69. Си-Эс (CS), Си-Ар (CR) – химическое оружие:
1) нервно-паралитического действия;
2) раздражающего действия;
3) кожно-нарывного действия;
4) удушающего действия**.**

Примеры вопросов к контрольной работе № 2.
В работу включены вопросы по разделам 4,5,6. Максимальная оценка 50 баллов.
Контрольная работа содержит 25 вопросов по 2 балла за вопрос

1. Какие действия проводят непосредственно при сердечно-легочной реанимации
1)- прекардиальный удар
2)- (3-5) вдуваний воздуха, осуществляемых с частотой 12-16 в минуту
3)- поочередное надавливание на грудную клетку (5 раз) и вдувание воздуха
4)- 30 толчков-надавливаний – два вдувания в легкие пострадавшего (соотношение 30:2).
5)- очищают ротовую полость от инородных предметов

2. Какие действия проводят при вентиляции легких
1)- прекардиальный удар
2)- (3-5) вдуваний воздуха, осуществляемых с частотой 12-16 в минуту
3)- поочередное надавливание на грудную клетку (5 раз) и вдувание воздуха
4)- 30 толчков-надавливаний два вдувания в легкие пострадавшего (соотношение 30:2).
5)- очищают ротовую полость от инородных предметов

3. Какие действия проводят при определении клинической смерти
1- прекардиальный удар
2- проверку реакции зрачка на свет
3- вентиляция легких для проверки дыхания
4- определение наличия пульса
5- измерение давления и частоты пульса

4. Чем характеризуются и опасны рубленные раны
1- вероятно развитие инфекции в ране;
2- нагноение и долгое заживание;
3- наличие травмированных, часто размозженных тканей
4- раны неправильной формы, загрязнены слюной животных
5- сильное загрязнение и наличие омертвевших тканей

6. Чем характеризуются и опасны укушенные раны
1- вероятно развитие инфекции в ране;

2- нагноение и долгое заживание;
3- наличие травмированных, часто размозженных тканей
4- раны неправильной формы, загрязнены слюной животных
5- сильное загрязнение и наличие омертвевших тканей

7. Чем характеризуются и опасны ушибленные раны
1- вероятно развитие инфекции в ране;
2- нагноение и долгое заживание;
3- наличие травмированных, часто размозженных тканей
4- раны неправильной формы, загрязнены слюной животных
5- сильное загрязнение и наличие омертвевших тканей

8. Чем характеризуется венозное кровотечение
1- кровь ярко алого цвета, пульсирующая струей
2- темно-вишневая кровь, равномерно истекающая из раны
3- мелкие капли крови на раневой поверхности
4- кровотечение из ткани внутренних органов

9. Чем характеризуется артериальное кровотечение
1- кровь ярко алого цвета, пульсирующая струей
2- темно-вишневая кровь, равномерно истекающая из раны
3- мелкие капли крови на раневой поверхности
4- кровотечение из ткани внутренних органов

10. Чем характеризуется капиллярное кровотечение
1- кровь ярко алого цвета, пульсирующая струей
2- темно-вишневая кровь, равномерно истекающая из раны
3- мелкие капли крови на раневой поверхности
4- кровотечение из ткани внутренних органов

11. Чем характеризуется смешанное (паренхиматозное) кровотечение
1- кровь ярко алого цвета, пульсирующая струей
2- темно-вишневая кровь, равномерно истекающая из раны
3- мелкие капли крови на раневой поверхности
4- кровотечение из ткани внутренних органов

12. Какова последовательность и в чем заключается первая помощь при обработке раны
1- удаление свободно лежащих инородных тел
2- удаление крупных инородных тел
3- обработка спиртом, раствором йода или перекисью
4- наложение повязки
5- наложение жгута
6-охлаждение пораженного участка
7-обработка соответствующими мазями или порошками

13. Какова последовательность и в чем заключается первая помощь при обработке ожога
1- удаление свободно лежащих инородных тел
2- удаление крупных инородных тел
3- обработка спиртом, раствором йода или перекисью
4- наложение повязки
5- наложение жгута

6- охлаждение пораженного участка
7- обработка соответствующими мазями или порошками

14. В чем особенности наложения жгута или закрутки при длительном сдавливании
1- накладывается непосредственно вблизи раны
2- накладывается непосредственно на тело
3- фиксируется время наложения
4- можно удалить, если конечность не утратила подвижность
5- накладывается предварительно перед извлечением конечности

15. На какое время накладывают жгут в зимнее время
1- 15 мин
2- 45–60 мин
3- 1,5–2 часа
4- до момента доставки в медицинское учреждение

16. На какое время накладывают жгут в летнее время
1- 15 мин
2- 45–60 мин
3- 1,5–2 часа
4- до момента доставки в медицинское учреждение

17. Что делают при химических ожогах кислотами
1- промывают водой
2- накладывают повязку, пропитанную 5% раствором соды
3- накладывают повязку, пропитанную 2% раствором лимонной кислоты
4- охлаждают место ожога

18. Что делают при химических ожогах щелочами
1- промывают водой
2- накладывают повязку, пропитанную 5% раствором соды
3- накладывают повязку, пропитанную 2% раствором лимонной кислоты
4- охлаждают место ожога

19. Что надо делать при термических ожогах
1- обильно смазать место ожога жирными мазями или маслом
2- оросить место ожога водой или приложить холод
3- очистить зону ожога от обожженных тканей и пузырей
4- наложить сухую повязку

20. При отравлении угарным газом следует
1- провести зондовое промывание желудка
2- нейтрализовать отравление питьевой содой
3- вывести пострадавшего на свежий воздух
4- выпить 3-4 стакана раствора марганцовки и вызвать рвоту
5- для нейтрализации токсинов выпить 3-4 стакана молока

21. При пищевом отравлении следует
1- провести зондовое промывание желудка
2- нейтрализовать отравление питьевой содой
3- вывести пострадавшего на свежий воздух

4- выпить 3-4 стакана раствора марганцовки и вызвать рвоту
5- для нейтрализации токсинов выпить 3-4 стакана молока

22. Укажите порядок действия по спасению утонувшего в пресной воде
1- уложить на твердую поверхность, что бы голова была низко опущена, раздеть и растереть сухим полотенцем
2- освободить ротовую полость
3- освободить дыхательные пути от пены
4- провести искусственную вентиляцию легких, при необходимости наружный массаж сердца

23. При обморожении необходимо
1- как можно быстрее согреть пострадавшего, поместив его в горячую ванну
2- растереть обмороженные участки для восстановления кровоснабжения
3- проводят растирание отмороженных участков ватой со спиртом или теплыми сухими руками, сочетая с осторожным массажем этой области
4- для быстрого согревания можно выпить 100 г алкоголя
5- пострадавшего ввести в теплое помещение, осторожно снять промёрзшую обувь, носки, перчатки

24. Чем определяется тяжесть термического ожога
1- степенью ожога
2- площадью поражения
3- временем поражения
4- конкретным участком тела на который пришелся ожог

25. При поражении электрическим током силой 15 мА у пострадавшего:
1- возникают ощутимые раздражения
2- появляются судорожные сокращения мышц и невозможность самостоятельно разжать руку
3- происходит остановка дыхания
4- возникает фибриляция и остановка сердца

26. При синдроме длительного сдавливания надо:
1- растереть придавленную конечность для восстановления циркуляции крови
2- наложить холодный компресс
3- наложить жгут
4- обработать имеющиеся ушибы

27. Для чего накладывают шину при переломе?
1- для иммобилизации конечности;
2- для срастания костей;
3- для того чтобы создать неподвижность отломков костей в месте перелома
4- для снижения инфекционных осложнений

28. Какие меры и в какой последовательности предпринимаются при ингаляционном отравлении АХОВ
1- провести санитарную обработку, прополоскать рот
2- вывести из зоны заражения
3- надеть противогаз
4- механически удалить вредные вещества специальными дегазирующими растворами

5- сифонное промывание желудка

29. К каким классам пожара относятся горение твердых веществ и электрооборудования находящегося под напряжение

1- A
2- B
3- C
4- D
5- E

30. К каким классам пожара относятся горение жидких и газообразных веществ

1- A
2- B
3- C
4- D
5- E

31. К каким классам пожара относятся горение твердых веществ и металлов

1- A
2- B
3- C
4- D
5- E

32. Каковы основные недостатки при тушении углекислотным огнетушителем

1- нельзя тушить оборудование, находящееся под напряжением
2- отказ в работе в следствие образования пробок и засорения сопла
3- возможность обморожения тушащего
4- вредное воздействие на организм человека
5- ухудшение видимости
6- отсутствие охлаждающего эффекта
7- нанесение ущерба оборудованию

33. Каковы основные недостатки при тушении пенными огнетушителями

1- нельзя тушить оборудование, находящееся под напряжением
2- отказ в работе в следствие образования пробок и засорения сопла
3- возможность обморожения тушащего
4- вредное воздействие на организм человека
5- ухудшение видимости
6- отсутствие охлаждающего эффекта
7- нанесение ущерба оборудованию

34. Каковы основные недостатки при тушении порошковым огнетушителем

1- нельзя тушить оборудование, находящееся под напряжением
2- отказ в работе в следствие образования пробок и засорения сопла
3- возможность обморожения тушащего
4- вредное воздействие на организм человека
5- ухудшение видимости
6- отсутствие охлаждающего эффекта
7- нанесение ущерба оборудованию

35. По какому преобладающему механизму тушат галоген производные углеводороды

1- изоляция от доступа кислорода воздуха
2- разбавление реагирующих веществ
3- охлаждение реагирующих веществ
4- торможение химической реакции

36. По какому преобладающему механизму тушит <u>вода</u>

1- изоляция от доступа кислорода воздуха
2- разбавление реагирующих веществ
3- охлаждение реагирующих веществ
4- торможение химической реакции

37. По какому преобладающему механизму тушат пены

1- изоляция от доступа кислорода воздуха
2- разбавление реагирующих веществ
3- охлаждение реагирующих веществ
4- торможение химической реакции

38. Приведите маркировку <u>воздушно-пенного огнетушителя.</u>

1- ВПО
2- ВП
3- ОВП
4- ОП

39. Приведите маркировку порошкового огнетушителя.

1- ОП
2- ПО
3- ОВП
4- П(ПФ)

40. Приведите маркировку газового углекислотного огнетушителя

1- УО
2- О(CO_2)
3- ОУ
4- ГУО

41. К первичным средствам пожаротушения относятся:

1- пожарные машины, корабли, катера, дрезины;
2- самоспасатель изолирующий, респиратор противоаэрозольный, капюшон «Феникс», гражданский противогаз ГП-7;
3- установки пожаротушения
4- огнетушители, пожарные щиты, несгораемые полотнища, внутренние пожарные краны;

42. Укажите <u>не существующий</u> вид пожарной охраны:

1- государственная противопожарная служба;
2- ведомственная пожарная охрана;
3- производственная пожарная охрана
4- добровольная пожарная охрана и противопожарные формирования;

43. Классификация пожаров необходима для:

1) подбора средств пожаротушения;
2) составления отчётов о пожаре;
3) подбора условий хранения веществ и материалов;
4) составления плана эвакуации

44. Какая аптечка принята в качестве медицинского СИЗ личного состава сил ГО
1- АИ-1,АИ-2
2- КИМГЗ
3- аптечка первой медицинской помощи
4- санитарная сумка

45. Для чего предназначен капюшон «Феникс» (укажите наиболее точный ответ)?
1- это СИЗ для защиты от ОВ и АХОВ;
2- это СИЗ предназначенное для кратковременной защиты органов дыхания, зрения и кожных покровов лица от аэрозолей, паров и газов ОХВ, в том числе продуктов горения;
3- это СИЗ для защиты органов дыхания от угарного газа
4- для проведения работ, связанных с ликвидацией очага аварии

46. Что из приведенного ниже относится к медицинским средствам защиты
1- КИМГЗ
2- ГП-7
3- ОВП-8
4- ИПП-11
5- ППИ

47. Основное СИЗ ОД для населения фильтрующего типа при наличии в воздухе АХОВ
1- респираторы Лепесток, Кама,
2- противогаз ГП-7
3- Противогаз ИП-4
4- Противогаз ПШ-1

48. Какие противогазы используются для защиты органов дыхания при сильной загазованности и при проведении аварийно-спасательных работ
1- респираторы Лепесток, Кама,
2- противогаз ГП-7
3- Противогаз ИП-4
4- Противогаз ПШ-1

49. ***Основное СИЗ ОД для населения фильтрующего типа от аэрозолей***
1- респираторы Лепесток, Кама,
2- противогаз ГП-7
3- Противогаз ИП-4
4- Противогаз ПШ-1

50. Какой цвет имеет фильтрующая коробка противогаза, защищающая от аммиака и сероводорода
1- коричневая
2- серая
3- хаки (защитный зеленый)
4- белая

51. Какой цвет имеет фильтрующая коробка противогаза, защищающая от органических газов, фосфора- и хлорорганических ядохимикатов
1- коричневая
2- серая
3- хаки (защитный зеленый)

4- белая

52. Какой цвет имеет фильтрующая коробка противогаза, защищающая окиси углерода
1- коричневая
2- серая
3- хаки (защитный зеленый)
4- белая

53. Для какого количества укрываемых предназначены убежища большой вместимости (чел)
1-до 50
2-до 150
3-от 50 до 500
4-от 150 до 600
5- от 500 до 2000
6-от 600 до 5000
7- более 2000
8-более 5000

54. ***Каковы нормы площади ($м^2$) и кубатуре ($м^3$) пространства, которая должна приходиться на одного укрываемого в убежище***
1- 0,5 и 1,5
2- 1,5 и 2,0
3- 2,0 и 4,0
3- 4,5 и 15

55. По каким режимам осуществляется снабжение убежищ воздухом
1- вентиляция
2- кондиционирование
3- фильтро-вентиляция
4- аэрация
5- изоляция и регенерация

8.3 Вопросы для итогового контроля освоения дисциплины
Итоговый контроль не предусмотрен учебным планом.

9. УЧЕБНО-МЕТОДИЧЕСКОЕ ОБЕСПЕЧЕНИЕ ДИСЦИПЛИНЫ.

9.1. Рекомендуемая литература.

А) Основная литература:

1. Акинин Н.И., Маринина Л.К., Васин А.Я. и др. «Гражданская защита в чрезвычайных ситуациях». М. РХТУ. 2017 г.

Б) Дополнительная литература:

1. Гражданская защита : энциклопедия / М-во Российской Федерации по делам гражданской обороны, чрезвычайным ситуациям и ликвидации последствий стихийных бедствий ; под ред. С. К. Шойгу. - Изд. 2-е, перераб. и доп. - Москва : МЧС России, 2009 – Издание в 4 томах.
2. Цаликов, Р. Х. Оценка природной, техногенной и экологической безопасности России: [Текст] : монография / Р. Х. Цаликов, В. А. Акимов, К. А. Козлов. - Москва : ФГУ ВНИИ ГОЧС (ФЦ), 2009 (Москва : ООО "КУНА"). - 463 с. : цв. ил., карты, табл.;
3. Федеральный закон № 69-ФЗ от 21.12.1994 (ред. от 29.07.2017) «О пожарной безопасности».

4. Федеральный закон № 68-ФЗ от 21.12.1994 (ред. от 23.06.2016) «О защите населения от чрезвычайных ситуаций природного и техногенного характера»
5. Постановление Правительства РФ № 1094 от 13.09.1996 «О классификации чрезвычайных ситуаций природного и техногенного характера».
6. Федеральный закон № 3-ФЗ от 09 января 1996 (ред. от 19.07.2011) «О радиационной безопасности населения».
7. СанПиН 2.6.1.2523-09 «Нормы радиационной безопасности НРБ -99/2009» (утв. Постановлением Главного государственного санитарного врача РФ № 47 от 07.07.2009).

9.2. Рекомендуемые источники научно-технической информации

– Раздаточный иллюстративный материал к лекциям.
– Презентации к лекциям.

Электронные ресурсы:

– Группа компаний «Промышленная безопасность» [Электронный ресурс]. – Режим доступа: safety.ru – Загл.с экрана (Дата обращения: 15.04.2020)
– Федеральная служба по экологическому, технологическому и атомному надзору РОСТЕХНАДЗОР [Электронный ресурс]. – Режим доступа: http://www.gosnadzor.ru/ – Загл.с экрана (Дата обращения: 5.05.2020)

Интернет - ресурсы:

- http://www.mchs.gov.ru/ – официальный сайт МЧС России
  - http://bookfi.org/g/ - BookFinder. Самая большая электронная библиотека рунета. Поиск книг и журналов
  - http://www.rsl.ru - Российская Государственная Библиотека
  - http://www.gpntb.ru - Государственная публичная научно-техническая библиотека России
  - http://lib.msu.su - Научная библиотека Московского государственного университета
  - http://window.edu.ru - Полнотекстовая библиотека учебных и учебно-методических материалов
  - http://abc-chemistry.org/ru/ - ABC-Chemistry : Бесплатная научная химическая информация
  - http://findebookee.com/ - поисковая система по книгам
  - http://elibrary.ru - Научная электронная библиотека

9.3. Средства обеспечения освоения дисциплины

Для реализации учебной программы подготовлены следующие средства обеспечения освоения дисциплины:

– компьютерные презентации интерактивных лекций – 8, (общее число слайдов – 500);
– банк тестовых заданий для текущего контроля освоения дисциплины (общее число вопросов – 124;

Для освоения дисциплины используются следующие нормативные и нормативно-методические документы:

− Федеральный закон РФ от 29.12.2012 № 273-ФЗ «Об образовании в Российской Федерации» [Электронный ресурс] – Режим доступа: http://pravo.gov.ru/proxy/ips/?docbody=&nd=102162745&intelsearch=273-%D4%C7 (дата обращения: 5.06.2020).

− Федеральные государственные образовательные стандарты высшего образования // Координационный совет учебно-методических объединений и научно-методических советов высшей школы. Портал Федеральных образовательных стандартов высшего образования [Электронный ресурс] – Режим доступа: http://fgosvo.ru/fgosvpo/92/91/4 (дата обращения: 10.06.2020).

− Приказ Министерства образования и науки РФ от 23.08.2017 № 816 «Об утверждении Порядка применения организациями, осуществляющими образовательную деятельность, электронного обучения, дистанционных образовательных технологий при реализации образовательных программ» [Электронный ресурс]. Режим доступа: http://pravo.gov.ru/proxy/ips/?docbody=&nd=102447332&intelsearch=816+%EF%F0%E8%EA%E0%E7 (дата обращения: 15.06.2020).

При освоении дисциплины студенты должны использовать информационные и информационно-образовательные ресурсы следующих порталов и сайтов:

– Система федеральных образовательных порталов. Система открытого образования. Консалтинговый центр ИОС ОО РФ [Электронный ресурс] – Режим доступа: http://www.Openedu.ru (дата обращения: 13.06.2020).

– Информационная система «Единое окно доступа к образовательным ресурсам». URL: http://window.edu.ru/ (дата обращения: 13.06.2020).

– ФЭПО: соответствие требованиям ФГОС [Электронный ресурс] – Режим доступа: http://fepo.i-exam.ru/ (дата обращения: 13.06.2020).

10. МЕТОДИЧЕСКИЕ УКАЗАНИЯ ДЛЯ ОБУЧАЮЩИХСЯ

10.1. Для студентов, обучающихся без использования дистанционных образовательных технологий

Методические рекомендации по организации учебной работы обучающегося в бакалавриате направлены на повышение ритмичности и эффективности его аудиторной и самостоятельной работы по дисциплине.

Учебный курс «Гражданская защита в чрезвычайных ситуациях» включает 7 разделов, каждый из которых имеет определенную логическую завершенность. При изучении материала каждого раздела рекомендуется регулярное повторение законспектированного лекционного материала, а также дополнение его сведениями из литературных источников, представленных в учебной программе. При работе с указанными источниками рекомендуется составлять краткий конспект с обязательным фиксированием библиографических данных источника. Изучение материала каждого раздела заканчивается контролем его освоения в форме контрольной работы. Результаты выполнения контрольных работ оцениваются в соответствии с принятой в университете рейтинговой системой оценки знаний.

Реализация изучения учебной дисциплины «Гражданская защита в чрезвычайных ситуациях» возможно по модульному принципу в течение 1 недели.

Совокупная оценка текущей работы студента в семестре складывается из оценок за выполнение контрольных работ. Максимальная оценка текущей работы в семестре составляет 100 баллов. Распределение баллов в семестре по контрольным работам указано выше.

10.2. Для студентов, обучающихся с использованием дистанционных образовательных технологий

При использовании электронного обучения и дистанционных образовательных технологий занятия полностью или частично проводятся в режиме онлайн. Объем дисциплины и распределение нагрузки по видам работ соответствует п. 4.1. Распределение баллов соответствует п. 10.1 либо может быть изменено в соответствии с решением кафедры, в случае перехода на ЭО и ДОТ в процессе обучения. Решение кафедры об используемых технологиях и системе оценивания достижений обучающихся принимается с учетом мнения ведущего преподавателя и доводится до обучающихся.

Реализация изучения учебной дисциплины «Гражданская защита в чрезвычайных ситуациях» возможно по модульному принципу в течение 1 недели.

11. МЕТОДИЧЕСКИЕ РЕКОМЕНДАЦИИ ДЛЯ ПРЕПОДАВАТЕЛЕЙ

11.1. Для преподавателей, реализующих образовательные программы без использования дистанционных образовательных технологий

Дисциплина «Гражданская защита в чрезвычайных ситуациях» читается в 1 семестре бакалавриата.

При подготовке и проведении занятий преподаватель должен ориентироваться на то, что студенты, обучающиеся на 1курсе бакалавриата, имеют общую подготовку по общенаучным дисциплинам, в объеме, предусмотренном учебным планом общего среднего образования, а также небольшой опыт восприятия и конспектирования изучаемого материала. В связи с этим материал дисциплины должен опираться на полученные знания и быть ориентирован их расширение и углубление в соответствии с современными теоретическими представлениями и технологическими новациями. Обучение студентов может быть организовано как в виде традиционных лекций, так и научной дискуссии, которая помогает приобрести навыки и умения обосновывать круг рассматриваемых вопросов, формулировать главные положения, определения и практические выводы из теоретических положений. На занятиях должна прослеживаться взаимосвязь рассматриваемых вопросов с ранее изученным материалом.

Основной задачей преподавателя, ведущего занятия по дисциплине «Гражданской защиты в ЧС», является формирование у студентов компетенций в области безопасности в чрезвычайных ситуациях. Преподаватель должен акцентировать внимание студентов на общих закономерностях развития ЧС, а также особенностей их проявления ситуаций различного происхождения. При подготовке материала для занятий желательно обращаться материалам размещенным на сайте МЧС.

Наиболее сложные теоретические материалы ведущим преподавателям рекомендуется излагать на лекциях с использованием средств мультимедийной техники и обеспечением необходимым раздаточным материалом.

Совокупная оценка текущей работы студента в семестре складывается из оценок за выполнение контрольных работ. Максимальная оценка текущей работы в семестре составляет 100 баллов. Распределение баллов в семестре по контрольным работам указано выше.

В соответствии с учебным планом изучение дисциплины завершается итоговым контролем в форме зачета.

Необходимой компонентой лекционных и практических занятий по дисциплине является широкое использование иллюстративного материала, в том числе с применением компьютерной техники. Иллюстративный материал включает презентации по разделам дисциплины, выполненные с использованием различных программных продуктов (Power Point в составе Microsoft Office). Для демонстрации иллюстративного материала рекомендуется использование мультимедиа.

При проведении занятий преподаватель может рекомендовать студентам проработку дополнительной литературы по тематике занятия, организуя ее обсуждение на практических занятиях, формирует у студентов навык к самостоятельной работе с разнообразными литературными источниками.

Реализация изучения учебной дисциплины «Гражданская защита в чрезвычайных ситуациях» возможно по модульному принципу в течение 1 недели.

11.2. Для преподавателей, реализующих образовательные программы с использованием дистанционных образовательных технологий

При использовании электронного обучения и дистанционных образовательных технологий занятия полностью или частично проводятся в режиме он-лайн. Объем дисциплины и распределение нагрузки по видам работ соответствует п. 4.1. Распределение баллов соответствует п. 10.1 либо может быть изменено в соответствии с решением кафедры, в случае перехода на ЭО и ДОТ в процессе обучения. Решение кафедры об используемых

технологиях и системе оценивания достижений обучающихся принимается с учетом мнения ведущего преподавателя и доводится до обучающихся.

Реализация ЭО и ДОТ предполагает использование следующих видов и учебной деятельности: онлайн консультации, практические занятия, видео-лекции; проводимые полностью или частично с применением ЭО и ДОТ; текущий контроль в режиме тестирования и проверки домашних заданий.

При реализации РПД в зависимости от конкретной ситуации ЭО и ДОТ могут быть применены в следующем виде: объем часов контактной работы обучающихся с преподавателем не сокращается) и электронные образовательные ресурсы (ЭОР) методически обеспечивают самостоятельную работу обучающихся в объеме, предусмотренном рабочей программой данной дисциплины. При этом в случае необходимости занятия проводятся в режиме онлайн.

Реализация изучения учебной дисциплины «Гражданская защита в чрезвычайных ситуациях» возможно по модульному принципу в течение 1 недели.

12. ПЕРЕЧЕНЬ ИНФОРМАЦИОННЫХ ТЕХНОЛОГИЙ, ИСПОЛЬЗУЕМЫХ В ОБРАЗОВАТЕЛЬНОМ ПРОЦЕССЕ

Информационную поддержку изучения дисциплины осуществляет Информационно-библиотечный центр (ИБЦ) РХТУ им. Д.И. Менделеева, который обеспечивает обучающихся основной учебной, учебно-методической и научной литературой, необходимой для организации образовательного процесса по дисциплине.

Общий объем многоотраслевого фонда ИБЦ составляет 1 715 452 экз.
Фонд ИБЦ располагает учебной, учебно-методической и научно-технической литературой в форме печатных и электронных изданий, а также включает официальные, справочно-библиографические, специализированные отечественные и зарубежные периодические и информационные издания. ИБЦ обеспечивает доступ к профессиональным базам данных, информационным, справочным и поисковым системам.

Каждый обучающийся обеспечен свободным доступом из любой точки, в которой имеется доступ к сети Интернет и к электронно-библиотечной системе (ЭБС) Университета, которая содержит различные издания по основным изучаемым дисциплинам и сформирована по согласованию с правообладателями учебной и учебно-методической литературы.

Для более полного и оперативного справочно-библиографического и информационного обслуживания в ИБЦ реализована технология Электронной доставки документов.

№	Электронный ресурс	Реквизиты договора (номер, дата заключения, срок действия), ссылка на сайт ЭБС, сумма договора, количество ключей	Характеристика библиотечного фонда, доступ к которому предоставляется договором
1	Электронно-библиотечная система (ЭБС) «ЛАНЬ»	Принадлежность - сторонняя Реквизиты договора - ООО «Издательство «Лань», Договор № 33.03-Р-3.1-2173/2020 Сумма договора – 747 661-28 Срок действия Договора с «26» сентября 2020г. по «25» сентября 2021г. Ссылка на сайт ЭБС – http://e.lanbook.com	Коллекции: «Химия» - изд-ва НОТ, «Химия» - изд-ва Лаборатория знаний, «Химия» - изд-ва «ЛАНЬ», «Химия»-КНИТУ(Казань), «Химия» - изд-ва ФИЗМАТЛИТ», «Информатика» - изд-ва «ЛАНЬ», «Информатика»-Национальный Открытый Университет «ИНТУИТ»,

		Количество ключей - доступ для зарегистрированных пользователей РХТУ с любого компьютера. Удаленный доступ после персональной регистрации на сайте ЭБС.	«Инженерно-технические науки"-изд-ва «ЛАНЬ», «Теоретическая механика»-изд-ва «ЛАНЬ», , а также отдельные издания в соответствии с Договором.
2	Электронно - библиотечная система ИБЦ РХТУ им. Д.И.Менделеева (на базе АИБС «Ирбис»)	Принадлежность – собственная РХТУ. Ссылка на сайт ЭБС – http://lib.muctr.ru/ Доступ для пользователей РХТУ с любого компьютера	Электронные версии учебных и научных изданий авторов РХТУ по всем ООП.
3	Информационно-справочная система «ТЕХЭКСПЕРТ» «Нормы, правила, стандарты России».	Принадлежность сторонняя. Реквизиты контракта – ООО «ИНФОРМПРОЕКТ», контракт № 189-2647А/2019 От 09.01.2020 г. Сумма договора – 601110-00 С «01» января.2020 г. по «31» декабря 2020 г. Ссылка на сайт ЭБС – http://reforma.kodeks.ru/reforma/ Количество ключей – 5 лицензий + локальный доступ с компьютеров ИБЦ.	Электронная библиотека нормативно-технических изданий. Содержит более 40000 национальных стандартов и др. НТД
4	Справочно-правовая система «Консультант+»	Принадлежность сторонняя- Договор № 174-247ЭА/2019 от 26.12.2019 г. Сумма договора - 927 029-80 С «01» января 2020 г. по «31» декабря 2020 г. Ссылка на сайт- http://www.consultant.ru/ Количество ключей – 50 пользовательских лицензий по ip-адресам.	Справочно-правовая система по законодательству Российской Федерации.
5	Электронно-библиотечная система издательства "ЮРАЙТ"	Принадлежность сторонняя- «Электронное издательство ЮРАЙТ» Договор № 33.03-Р-3.1-220/2020 от 16.03.2020 г. Сумма договора - 324 000-00 С «16» 03. 2020 г. по «15» 03. 2021 г. Ссылка на сайт – https://biblio-online.ru/ Количество ключей - доступ для зарегистрированных пользователей РХТУ с любого компьютера.	Электронная библиотека включает более 5000 наименований учебников и учебных пособий по всем отраслям знаний для всех уровней профессионального образования от ведущих научных школ с соблюдением требований новых ФГОСов.
6	Электронно-библиотечная система «Консультант студента»	Принадлежность сторонняя-ООО «Политехресурс» Договор № 33.03-Р-3.1-218/2020 От «16» марта 2020 г. Сумма договора-36 500-00	Комплект изданий, входящих в базу данных «Электронная библиотека технического ВУЗа».

		С «17 » 03.2020 г. по « 16» 03. 2021 г Ссылка на сайт – http://www.studentlibrary.ru Количество ключей - доступ для зарегистрированных пользователей РХТУ с любого компьютера.	
7	Электронно-библиотечная система «ZNANIUM. COM»	Принадлежность сторонняя- ООО «ЗНАНИУМ», Договор № 4309 эбс 33.03-Р-3.1-2215/2020 от «20» марта 2020 г. Сумма договора-30 000-00 С « 20» 03.2020 г. по «19 » 03.2021г Ссылка на сайт – https://znanium.com/ Количество ключей - доступ для зарегистрированных пользователей РХТУ с любого компьютера.	Коллекция изданий учебников и учебных пособий по различным отраслям знаний для всех уровней профессионального образования.

13. МАТЕРИАЛЬНО-ТЕХНИЧЕСКОЕ ОБЕСПЕЧЕНИЕ

В соответствии с учебным планом занятия по дисциплине «» проводятся в форме лекций и самостоятельной работы обучающегося.

13.1. Оборудование, необходимое в образовательном процессе:

Учебные аудитории для проведения лекционных занятий, оборудованные электронными средствами демонстрации (компьютер со средствами звуковоспроизведения, проектор, экран) и учебной мебелью.

13.3. Учебно-наглядные пособия:

Информационно-методические материалы: учебные пособия по дисциплине; раздаточный материал к разделам лекционного курса; альбомы, каталоги и рекламные проспекты с основными видами и характеристиками средств индивидуальной защиты, респираторы У-2К, противогазы ГП-7, самоспасатель изолирующий, защитный капюшон «Феникс».

Наглядные комплекты изучающихся средств индивидуальной и коллективной защиты.

Наглядные комплекты технических средств пожаротушения.

13.3. Компьютеры, информационно-телекоммуникационные сети, аппаратно-программные и аудиовизуальные средства:

Компьютерный класс кафедры техносферной безопасности, презентационное мультимедийное оборудование.

13.4. Печатные и электронные образовательные и информационные ресурсы: http://www.mchs.gov.ru/ – официальный сайт МЧС России

13.5. Перечень лицензионного программного обеспечения:

№	Наименование программного продукта	Реквизиты договора поставки	Количество лицензий	Срок окончания действия лицензии
1	Операционная система Microsoft Windows 7 Professional (Russian).	Соглашение ICM-170864 от 09.04.2019 г., счет № IM38948 от 7.03.2019 г.	100	Действительно до 09.04.2020 г.
2.	Неисключительная лицензия на использование	Контракт № 28-35ЭА/2020 от	26280 лицензий для студентов ВУЗа.	12 месяцев (ежегодное

	O365ProPlusOpenStudents ShrdSvr ALNG SubsVL OLV NL 1Mth Acdmc Stdnt STUUseBnft Приложения в составе подписки: Outlook OneDrive Word Excel PowerPoint Microsoft Teams	26.05.2020	Соглашение Microsoft OVS-ES № V6775907	продление подписки с правом перехода на обновлённую версию продукта)
3	Интернет браузер Google Chrome	Бесплатная программная лицензия	-	Бессрочная
4	Программа Adobe Acrobat Reader	Бесплатная программная лицензия	-	Бессрочная
5	Программа Discord	Бесплатная программная лицензия -	-	Бессрочная

14. ТРЕБОВАНИЯ К ОЦЕНКЕ КАЧЕСТВА ОСВОЕНИЯ ПРОГРАММЫ

Название разделов	Основные показатели оценки	Формы и методы контроля и оценки
Раздел 1.	**Знает:** **–** характеристики природных бедствий, их поражающие факторы; – основы воздействия опасных факторов чрезвычайных ситуаций на человека и природную среду, допустимые предельные критерии негативного воздействия; – меры безопасного поведения при пребывании в районах (зонах) пожаров, природных ЧС; – способы и средства защиты человека от воздействия поражающих факторов чрезвычайных ситуаций природного характера. **Владеет:** – способами и технологиями защиты в чрезвычайных ситуациях природного характера.	Оценка за контрольную работу № 1
Раздел 2.	**Знает:** **–** характеристики техногенных аварий и катастроф на радиационно, химически и биологически опасных объектах, поражающие факторы других опасностей; – основы воздействия опасных факторов чрезвычайных ситуаций на человека и природную среду, допустимые предельные критерии негативного воздействия; – меры безопасного поведения при пребывании в районах	Оценка за контрольную работу № 1

	(зонах) радиоактивного, химического и биологического загрязнения; – способы и средства защиты человека от воздействия поражающих факторов чрезвычайных ситуаций техногенного характера. **Владеет:** – способами и технологиями защиты в чрезвычайных ситуациях техногенного характера.	
Раздел 3.	**Знает:** – основы воздействия опасных факторов чрезвычайных ситуаций на человека и природную среду, допустимые предельные критерии негативного воздействия; – способы и средства защиты человека от воздействия поражающих факторов чрезвычайных ситуаций военного характера. **Владеет:** – способами и технологиями защиты в чрезвычайных ситуациях военного характера.	Оценка за контрольную работу № 1
Раздел 4.	**Знает:** – способы и средства защиты человека от воздействия поражающих факторов чрезвычайных ситуаций (пожаров). **Умеет:** – применять первичные средства пожаротушения для локализации и тушения пожара, возникшего в аудитории (лаборатории);	Оценка за контрольную работу № 2
Раздел 5..	**Умеет:** – использовать средства защиты органов дыхания и кожи, медицинские для самозащиты и оказания помощи другим людям; **Владеет:** – приёмами проведения частичной санитарной обработки при выходе из района (зоны) радиоактивного, химического и биологического загрязнения (заражения); – способами и технологиями защиты в чрезвычайных ситуациях.	Оценка за контрольную работу № 2
Раздел 6.	**Умеет:** – оказывать себе и другим пострадавшим медицинскую помощь с использованием табельных и подручных медицинских средств.	Оценка за контрольную работу № 2
Раздел 7..	**Знает:** – меры безопасного поведения при пребывании в районах (зонах) пожаров, радиоактивного, химического и биологического загрязнения; **Умеет:** – использовать средства защиты органов дыхания и кожи, медицинские для самозащиты и оказания помощи другим людям; – применять первичные средства пожаротушения для локализации и тушения пожара, возникшего в аудитории (лаборатории); **Владеет:** – приёмами проведения частичной санитарной обработки при выходе из района (зоны) радиоактивного, химического и биологического загрязнения (заражения);	практическая эвакуация

	– способами и технологиями защиты в чрезвычайных ситуациях.	

15. ОСОБЕННОСТИ ОРГАНИЗАЦИИ ОБРАЗОВАТЕЛЬНОГО ПРОЦЕССА ДЛЯ ИНВАЛИДОВ И ЛИЦ С ОГРАНИЧЕННЫМИ ВОЗМОЖНОСТЯМИ ЗДОРОВЬЯ

Обучение инвалидов и лиц с ограниченными возможностями здоровья осуществляется в соответствии с:

− Порядком организации и осуществления образовательной деятельности по образовательным программам – программам бакалавриата, программам специалитета, программам магистратуры (Приказ Минобрнауки РФ от 05.04.2017 № 301);

− Положением о порядке организации и осуществления образовательной деятельности по образовательным программам высшего образования – программ бакалавриата, программ специалитета, программ магистратуры в РХТУ им. Д.И. Менделеева, принятым решением Ученого совета РХТУ им. Д.И. Менделеева от 30.10.2019, протокол № 3, введенным в действие приказом ректора РХТУ им. Д.И. Менделеева от 14.11.2019 № 646А;

− Методическими рекомендациями по организации образовательного процесса для обучения инвалидов и лиц с ограниченными возможностями здоровья в образовательных организациях высшего образования, в том числе оснащенности образовательного процесса (утверждены заместителем Министра образования и науки РФ А.А. Климовым от 08.04.2014 № АК-44/05вн).

Дополнения и изменения к рабочей программе дисциплины

«Гражданская защита в чрезвычайные ситуации» основной образовательной программы

Направление подготовки все направления подготовки

Номер изменения/ дополнения	Содержание дополнения/изменения	Основание внесения изменения/дополнения
1.	Изменение в части обновления договоров электронных ресурсов	протокол заседания Ученого совета № 2 от «30» сентября 2019 г.
2.	Изменение в части обновления лицензионного программного обеспечения	протокол заседания Ученого совета № (номер) от «дата» месяц 20 год.
3.	Изменения в части использования ЭО и ДОТ при реализации основных профессиональных образовательных программ	Приказ ректора РХТУ им. Д.И. Менделеева от 16 марта 2020 г № 163-А
		протокол заседания Ученого совета №_____от «____»_____20___г.
		протокол заседания Ученого совета №_____от «____»_____20___г.

Министерство науки и высшего образования Российской Федерации

Федеральное государственное бюджетное образовательное учреждение высшего образования

Российский химико-технологический университет имени Д.И. Менделеева»

«УТВЕРЖДАЮ»

Проректор по учебной работе

_____ С.Н. Филатов

«_____» _____ 2020 г.

РАБОЧАЯ ПРОГРАММА ДИСЦИПЛИНЫ

«Введение в математику»

Направление подготовки 18.03.02 Энерго- и ресурсосберегающие процессы в химической технологии, нефтехимии и биотехнологии

Квалификация «бакалавр»

РАССМОТРЕНО И ОДОБРЕНО
на заседании Методической комиссии
РХТУ им. Д.И. Менделеева
« 30 » июня 2020 г.

Председатель _____ Н.А. Макаров

Москва 2020 г.

Программа составлена заведующим кафедрой высшей математики, к.т.н. Е.Г.Рудаковской, доцентом кафедры высшей математики, к.т.н. А.Н.Шайкиным, доцентом кафедры высшей математики, к.т.н. В.В.Осипчик

Программа рассмотрена и одобрена на заседании кафедры высшей математики РХТУ им. Д.И. Менделеева «20» апреля 2020 г., протокол № 8

ОГЛАВЛЕНИЕ

1. ЦЕЛЬ И ЗАДАЧИ ДИСЦИПЛИНЫ……... 4
2. ТРЕБОВАНИЯ К РЕЗУЛЬТАТАМ ОСВОЕНИЯ ДИСЦИПЛИНЫ……..... 4
3. ОБЪЕМ ДИСЦИПЛИНЫ И ВИДЫ УЧЕБНОЙ РАБОТЫ ……...……..... 5
4. СОДЕРЖАНИЕ ДИСЦИПЛИНЫ……. 5
   4.1. Разделы дисциплины и виды занятий для студентов очного отделения……... 5
   4.2. Краткое содержание дисциплины……. 7
5. СООТВЕТСТВИЕ СОДЕРЖАНИЯ ТРЕБОВАНИЯМ К РЕЗУЛЬТАТАМ ОСВОЕНИЯ ДИСЦИПЛИНЫ……..... 7
6. ПРАКТИЧЕСКИЕ ЗАНЯТИЯ……..…… 8
   6.1. Примерные темы практических занятий по дисциплине…….…….. 8
7. САМОСТОЯТЕЛЬНАЯ РАБОТА. …….…... 9
8. ОЦЕНОЧНЫЕ СРЕДСТВА ДЛЯ КОНТРОЛЯ ОСВОЕНИЯ ДИСЦИПЛИНЫ……. 9
   8.1. Примеры контрольных вопросов для текущего контроля освоения дисциплины…….…… 9
   8.2 Примеры контрольных работ……..... 9
   8.3. Вопросы для итогового контроля освоения дисциплины……..... 12
9. УЧЕБНО-МЕТОДИЧЕСКОЕ ОБЕСПЕЧЕНИЕ ДИСЦИПЛИНЫ……..… 13
   9.1. Рекомендуемая литература…….….. 13
   9.2. Рекомендуемые источники научно-технической информации…….… 14
   9.3. Средства обеспечения освоения дисциплины……..….. 14
10. МЕТОДИЧЕСКИЕ УКАЗАНИЯ ДЛЯ ОБУЧАЮЩИХСЯ…….. 15
   10.1. Для студентов, обучающихся без использования дистанционных образовательных технологий…….. 15
   10.2. Для студентов, обучающихся с использованием дистанционных образовательных технологий…….. 15
11. МЕТОДИЧЕСКИЕ УКАЗАНИЯ ДЛЯ ПРЕПОДАВАТЕЛЕЙ……... 15
   11.1. Для преподавателей, реализующих образовательные программы без использования дистанционных образовательных технологий……...…… 15
   11.2. Для преподавателей, реализующих образовательные программы с использованием дистанционных образовательных технологий…… 16
12. ПЕРЕЧЕНЬ ИНФОРМАЦИОННЫХ ТЕХНОЛОГИЙ, ИСПОЛЬЗУЕМЫХ В ОБРАЗОВАТЕЛЬНОМ ПРОЦЕССЕ…… 17
13. МАТЕРИАЛЬНО-ТЕХНИЧЕСКОЕ ОБЕСПЕЧЕНИЕ ДИСЦИПЛИНЫ……. 19
   13.1. Оборудование, необходимое в образовательном процессе…….. 19
   13.2. Учебно-наглядные пособия……..…… 20
   13.3. Компьютеры, информационно-телекоммуникационные сети, аппаратно-программные и аудиовизуальные средства……...…. 20
   13.4. Печатные и электронные образовательные и информационные ресурсы…….. 20
   13.5. Перечень лицензионного программного обеспечения…….……. 20
14. ТРЕБОВАНИЯ К ОЦЕНКЕ КАЧЕСТВА ОСВОЕНИЯ ПРОГРАММЫ…….……... 20
15. ОСОБЕННОСТИ ОРГАНИЗАЦИИ ОБРАЗОВАТЕЛЬНОГО ПРОЦЕССА ДЛЯ ИНВАЛИДОВ И ЛИЦ С ОГРАНИЧЕННЫМИ ВОЗМОЖНОСТЯМИ ЗДОРОВЬЯ…… 23

1. ЦЕЛЬ И ЗАДАЧИ ДИСЦИПЛИНЫ

Программа составлена в соответствии с требованиями Федерального государственного образовательного стандарта (ФГОС ВО) для направления подготовки **18.03.02 Энерго- и ресурсосберегающие процессы в химической технологии, нефтехимии и биотехнологии**, рекомендациями методической комиссии и накопленного опыта преподавания дисциплины кафедрой высшей математики РХТУ им. Д.И.Менделеева. Программа рассчитана на изучение дисциплины в течение одного семестра.

Дисциплина **«Введение в математику»** относится к части блока дисциплин учебного плана. Программа дисциплины предполагает, что обучающиеся имеют теоретическую и практическую подготовку в области основ элементарной математики, изучаемой в школьном курсе.

Цель дисциплины - формирование у студентов системы основных понятий, используемых для построения важнейших математических моделей, и умения использовать математические методы для описания различных процессов.

Задачи дисциплины - создание фундаментальной математической базы, а также развитию навыков математического мышления и использования их для решения практических задач.

Дисциплина **«Введение в математику»** преподается в 1 семестре. Контроль успеваемости студентов ведется по принятой в университете рейтинговой системе.

2. ТРЕБОВАНИЯ К РЕЗУЛЬТАТАМ ОСВОЕНИЯ ДИСЦИПЛИНЫ

Изучение дисциплины при подготовке бакалавров по направлению **18.03.02 Энерго- и ресурсосберегающие процессы в химической технологии, нефтехимии и биотехнологии** направлено на приобретения следующих компетенций:

2.1. Общепрофессиональные:

– способностью использовать основные законы естественнонаучных дисциплин в профессиональной деятельности, применять методы математического анализа и моделирования, теоретического и экспериментального исследования (ОПК-2);

2.2. Профессиональные:

– способностью планировать экспериментальные исследования, получать, обрабатывать и анализировать полученные результаты (ПК-15).

В результате изучения дисциплины обучающийся должен:

знать:

- основные методы исследования элементарных функций, их свойства и графики, тождественные преобразования алгебраических и тригонометрических выражений, способы решения уравнений и неравенств, элементы теории чисел, включая комплексные числа, и теории множеств, основы аналитической геометрии, векторной и линейной алгебры;

уметь:

- приобретать новые математические знания, используя современные образовательные и информационные технологии, составлять математические модели типовых задач и находить способы их решений; уметь переводить на математический язык простейшие проблемы, поставленные в терминах других предметных областей, и использовать превосходства этой переформулировки для их решения;

владеть:

- математической логикой, развитыми учебными навыками и готовностью к продолжению образования, умением читать и анализировать учебную математическую литературу, первичными навыками и методами решения математических задач дисциплин профессионального цикла и дисциплин профильной направленности.

3. ОБЪЕМ ДИСЦИПЛИНЫ И ВИДЫ УЧЕБНОЙ РАБОТЫ

Вид учебной работы	Всего		Семестр	
			1	
	ЗЕ	Акад. ч.	**ЗЕ**	Акад. ч.
Общая трудоемкость дисциплины	**2**	**72**	**2**	**72**
Контактная работа – аудиторные занятия:	**0,89**	**32**	**0,89**	**32**
Лекции	0,445	16	0,445	16
Практические занятия (ПЗ)	0,445	16	0,445	16
Самостоятельная работа	**1,11**	**40**	**1,11**	**40**
Контактная самостоятельная работа	1,11	0,2	1,11	0,2
Самостоятельное изучение разделов дисциплины		39,8		39,8
Вид контроля – Зачет				
Вид итогового контроля:			**Зачет**	

Вид учебной работы	Всего		Семестр	
			1	
	ЗЕ	Астр. ч.	**ЗЕ**	Астр. ч.
Общая трудоемкость дисциплины	**2**	**54**	**2**	**54**
Контактная работа – аудиторные занятия:	**0,89**	**24**	**0,89**	**24**
Лекции	0,445	12	0,445	12
Практические занятия (ПЗ)	0,445	12	0,445	12
Самостоятельная работа	**1,11**	**30**	**1,11**	**30**
Контактная самостоятельная работа	1,11	0,1	1,11	0,1
Самостоятельное изучение разделов дисциплины		29,9		29,9
Вид контроля – Зачет				
Вид итогового контроля:			**Зачет**	

4. СОДЕРЖАНИЕ ДИСЦИПЛИНЫ

4.1. Разделы дисциплины и виды занятий

№ п/п	**Разделы дисциплины**	**Академических часов**			
		Всего	**Лекции**	**Практи-ческие занятия**	**Самостоя-тельная работа**
	Введение	**1**	**1**		
1	**Раздел 1. Элементы теории чисел и теории множеств. Действия над многочленами. Основные типы уравнений и неравенств, методы их решения.**	**17**	**3**	**4**	**10**

1.1	Числовые множества. Арифметические действия. Абсолютная величина действительного числа. Комплексные числа.	8	1	2	5
1.2	Решение квадратных уравнений, и уравнений высших порядков. Рациональная дробь. Основная теорема алгебры.	9	2	2	5
2	**Раздел 2. Функции и их свойства. Простейшие элементарные функции. Элементы аналитической геометрии на плоскости.**	**18**	**4**	**4**	**10**
2.1	Исследование функции. Способы задания функций. Обратные функции. Свойства элементарных функций. (линейные, квадратичные, степенные, показательные, логарифмические, тригонометрические, обратные тригонометрические) и их графики.	8	2	2	4
2.2	Метод координат на плоскости. Уравнение прямой линии на плоскости. Кривые второго порядка и их графики.	10	2	2	6
3	**Раздел 3. Векторная алгебра.**	**18**	**4**	**4**	**10**
3.1	Определители 2 и 3 порядков. Векторы. Операции над векторами. Орты, направляющие косинусы. Скалярное произведение двух векторов.	9	2	2	5
3.2	Векторное произведение двух векторов. Смешанное произведение трех векторов и его свойства. Физическое и геометрическое приложение векторных произведений.	9	2	2	5
4	**Раздел 4. Линейная алгебра.**	**18**	**4**	**4**	**10**
4.1	Матрицы, операции над матрицами. Определитель матрицы и его свойства. Обратная матрица.	9	2	2	5
4.2	Решение систем линейных алгебраических уравнений (с помощью обратной матрицы, методом Гаусса). Собственные векторы и собственные значения матрицы.	9	2	2	5
	Всего часов	**72**	**16**	**16**	**40**

4.2. Содержание разделов дисциплины

Введение.

Предмет и методы дисциплины «**Введение в математику**». Описание основных разделов курса. Требования при изучении дисциплины.

Раздел 1. Элементы теории чисел и теории множеств. Действия над многочленами. Основные типы уравнений и неравенств, методы их решения.

Числа (целые, отрицательные, вещественные). Абсолютная величина действительного числа. Комплексные числа. Операции над ними. Множества и операции над ними. Элементы множества, подмножества. Числовые множества. Формулы Муавра и Эйлера. Извлечение корня *n*-ой степени из комплексного числа. Решение уравнений квадратных и высших порядков. Рациональная дробь. Основная теорема алгебры. Тригонометрические уравнения и неравенства. Логарифмические уравнения и неравенства. Показательные уравнения и неравенства. Решение уравнений и неравенств смешанного типа.

Раздел 1. Функции и их свойства. Простейшие элементарные функции. Элементы аналитической геометрии на плоскости.

Понятия функции. Исследование функции. Способы задания функций. Обратные функции. Свойства элементарных функций (линейные, квадратичные, степенные, показательные, логарифмические, тригонометрические и другие). Метод координат на плоскости. Декартова прямоугольная система координат, полярная система координат. Расстояние между двумя точками. Деление отрезка пополам. Угол между двумя прямыми на плоскости. Условия параллельности и перпендикулярности прямых. Уравнения прямой линии на плоскости: общее, с угловым коэффициентом, проходящей через данную точку в заданном направлении, проходящей через две данные точки. Расстояние от точки до прямой. Кривые второго порядка. Канонические уравнения и графики окружности, эллипса, гиперболы, параболы.

Раздел 3. Векторная алгебра.

Определители 2 и 3 порядков. Векторы. Модуль вектора. Орты, направляющие косинусы. Операции над векторами. Скалярное произведение двух векторов. Векторное произведение двух векторов. Смешанное произведение трех векторов. Физическое и геометрическое приложение векторных произведений.

Раздел 4. Линейная алгебра.

Матрицы. Операции над матрицами. Элементарные преобразования строк матрицы. Приведение матрицы к ступенчатому виду и виду Гаусса. Ранг матрицы. Определитель матрицы и его свойства. Обратная матрица. Решение систем линейных алгебраических уравнений (с помощью обратной матрицы, методом Гаусса, методом Крамера). Представление о линейных векторных пространствах. Собственные векторы и собственные значения матрицы.

5. СООТВЕТСТВИЕ СОДЕРЖАНИЯ ТРЕБОВАНИЯМ К РЕЗУЛЬТАТАМ ОСВОЕНИЯ ДИСЦИПЛИНЫ

В результате освоения дисциплины студент должен:	**Разделы**			
Знать:	1	2	3	4
46. основные методы исследования элементарных функций, их свойства и графики, тождественные преобразования алгебраических и тригонометрических выражений, способы решения уравнений и неравенств, элементы теории чисел, включая комплексные числа, и теории множеств, основы аналитической геометрии, векторной и линейной алгебры;	+	+	+	+
Уметь:				

• приобретать новые математические знания, используя современные образовательные и информационные технологии, составлять математические модели типовых задач и находить способы их решений; уметь переводить на математический язык простейшие проблемы, поставленные в терминах других предметных областей, и использовать превосходства этой переформулировки для их решения;	+	+	+	+
Владеть:				
5. математической логикой, развитыми учебными навыками и готовностью к продолжению образования, умением читать и анализировать учебную математическую литературу, первичными навыками и методами решения математических задач дисциплин профессионального цикла и дисциплин профильной направленности.	+	+	+	+
В результате освоения дисциплины студент должен приобрести следующие ***общепрофессиональные компетенции:***				
6. способностью использовать основные законы естественнонаучных дисциплин в профессиональной деятельности, применять методы математического анализа и моделирования, теоретического и экспериментального исследования (ОПК-2);	+	+	+	+
В результате освоения дисциплины студент должен приобрести следующие ***профессиональные компетенции:***				
− способностью планировать экспериментальные исследования, получать, обрабатывать и анализировать полученные результаты (ПК-15).	+	+	+	+

6. ПРАКТИЧЕСКИЕ ЗАНЯТИЯ

6.1. Примерные темы практических занятий по дисциплине.

Предусмотрены практические занятия обучающегося в бакалавриате в объеме 16 акад. часов в семестре

№ п/п	№ раздела дисциплины	Темы практических (семинарских) занятий	Часы
1.	1.1	Комплексные числа. Геометрическое представление. Тригонометрическая и показательная формы комплексного числа. Действия с комплексными числами. Формула Муавра. Возведение в степень. Извлечение корня из комплексного числа.	2
2.	2.1 2.2 3.1	Прямая на плоскости, виды уравнений. Условия параллельности и перпендикулярности прямых. Кривые II – порядка: определения, канонические уравнения и графики. Определители 2 и 3 порядков.	3
3.		**Контрольная работа № 1**	**1**
4.	3.1	Векторы: основные понятия, линейные операции. Скалярное произведение и его свойства. Векторное произведение двух векторов. Смешанное произведение трех векторов. Свойства произведений. Формулы для вычисления. Компланарность.	3

		Геометрические приложения.	
5.		**Контрольная работа № 2**	**1**
6.	4.1	Матрицы. Элементарные преобразования строк. Приведение к ступенчатому виду и виду Гаусса. Ранг матрицы. Определитель квадратной матрицы. Операции над матрицами. Обратная матрица: определение и методы ее нахождения.	2
7.	4.2 4.3	Системы линейных алгебраических уравнений. Теорема Кронекера-Капелли. Методы решения. Системы линейных однородных уравнений. Линейные операторы. Собственные числа. Собственные и присоединенные вектора.	2
8.		**Контрольная работа № 3**	**2**
ИТОГ	**16 часов**		

7. САМОСТОЯТЕЛЬНАЯ РАБОТА

Рабочей программой дисциплины «**Введение в математику**» предусмотрена самостоятельная работа студента бакалавриата в объеме **40** часов в **1** семестре. Самостоятельная работа проводится с целью углубления знаний по дисциплине и предусматривает:

- ознакомление и проработку рекомендованной литературы, работу с электронно-библиотечными системами;
- участие в семинарах РХТУ им. И. Менделеева по тематике дисциплины;
- подготовку к выполнению контрольных работ по материалу лекционного курса;
- подготовку к ***зачету*** (1 семестр) по дисциплине.

Планирование времени на самостоятельную работу, необходимого на изучение дисциплины, студентам лучше всего осуществлять на весь период изучения, предусматривая при этом регулярное повторение пройденного материала. Материал, законспектированный на лекциях, необходимо регулярно дополнять сведениями из литературных источников, представленных в учебной программе. При работе с указанными источниками рекомендуется составлять краткий конспект материала, с обязательным фиксированием библиографических данных источника.

8. ПРИМЕРЫ ОЦЕНОЧНЫХ СРЕДСТВ ДЛЯ КОНТРОЛЯ ОСВОЕНИЯ ДИСЦИПЛИНЫ

8.1. Примеры контрольных вопросов для текущего контроля освоения дисциплины

Для текущего контроля предусмотрено 3 контрольные работы.

1. Комплексные числа. Прямая на плоскости, виды уравнений. Кривые II – порядка. Определители 2 и 3 порядков.
2. Векторная алгебра.
3. Линейная алгебра.

8.2. Примеры контрольных работ

Раздел 1, 2, 3. Примеры вариантов к контрольной работе № 1. Максимальная оценка - 30 баллов. Контрольная работа содержит 5 вопросов по 6 баллов за вопрос.

Вариант 1

1. Изобразить корни 2 степени из $-\frac{1}{2}+i\cdot\frac{\sqrt{3}}{2}$ на комплексной плоскости
2. Решить систему методом Крамера
$$\begin{cases}5x+3y+6z=42\\2x+y+2z=15\\6x+3y+7z=47.\end{cases}$$
3. Составить уравнение прямой, проходящей через точку *A(3;2)* и параллельной прямой $4x+3y-15=0$.
4. Составить уравнение прямой с угловым коэффициентом и общее уравнение прямой, проходящей через две точки *A*(0; 2), *B*(-3; 7).
5. Привести к каноническому виду и построить кривую: $9x^2+9y^2+36x-54y-27=0$

Вариант 2

1. Изобразить корни 2 степени из i на комплексной плоскости.
2. Решить систему методом Крамера
$$\begin{cases}6x+2y+7z=52\\4x+y+4z=30\\7x+2y+8z=58.\end{cases}$$
3. Составить уравнение прямой с угловым коэффициентом и общее уравнение прямой, проходящей через две точки *A(1; 2), B(-4; -3).*
4. Составить уравнение прямой, проходящей через точку *A*(4;5) и параллельной прямой $3x+2y-7=0$.
5. Привести к каноническому виду и построить кривую: $x^2+y^2-4x+8y-16=0$

Раздел 3. Примеры вариантов к контрольной работе № 2. Максимальная оценка -30 баллов. Контрольная работа содержит 5 вопросов по 6 балов за вопрос.

Вариант 1

1. Проверить, что векторы $\vec{a}=(6;\ 4;\ 5)$, $\vec{b}=(2;\ 1;\ 2)$, $\vec{c}=(5;\ 4;\ 8)$ образуют базис и разложить вектор $\vec{d}=(44;\ 30;\ 54)$ по этому базису.
2. Точки *A*(2; -4; 6), *B*(0; 2; 4) и *C*(6; -8; 10) – вершины треугольника ABC. Найти площадь треугольника с помощью векторного произведения.
3. Найти объем пирамиды, если известны координаты ее вершин $A(-2;4;-2)$, $B(-4;-2;-6)$, $C(6;4;2)$, $D(-6;-4;-2)$.
4. Даны вершины треугольника $A(3,\ 14)$, $B(9,\ 10)$, $C(3,\ -6)$. Найти координаты точки пересечения высоты CH и медианы BM

5. Доказать, что точки $A(1;1;5)$, $B(2;3;6)$, $C(4;-1;0)$ и $D(3;0;2)$ лежат в одной плоскости. Найти площадь четырехугольника $ABCD$.

Вариант 2

1. Проверить, что векторы $\vec{a}=(3;\ 4;\ 2)$, $\vec{b}=(2;\ 1;\ 2)$, $\vec{c}=(2;\ 4;\ 5)$ образуют базис и разложить вектор $\vec{d}=(20;\ 27;\ 30)$ по этому базису.
2. Даны вершины треугольника $A(2,\ 16)$, $B(-10,\ 12)$, $C(2,\ -4)$. Найти координаты точки пересечения высоты CH и медианы BM.
3. Вычислить объем параллелепипеда, построенного на векторах: $\bar{a}=(3;2;4)$; $\bar{b}=(-2;3;-1)$; $\bar{c}=(3;4;0)$.
4. Найти $Пр_{\bar{a}}\bar{b}$, если $\bar{a}=14\bar{i}+2\bar{j}+3\bar{k}$ и $\bar{b}=2\bar{i}+6\bar{j}+3\bar{k}$
5. Доказать, что точки $A(1;2;-1)$, $B(2;3;6)$, $C(-1;2;1)$ и $D(2;1;3)$ являются вершинами параллелограмма. Найти углы и площадь этого параллелограмма.

Раздел 4. Примеры вариантов к контрольной работе № 3. Максимальная оценка -40 баллов. Контрольная работа содержит 4 вопроса по 10 баллов за вопрос.

Вариант 1

1. Выполнить действия $A\cdot(B-C)^{-1}\cdot D$, где

- $A=\begin{bmatrix}-1 & -1 & 2\\ 1 & 2 & 6\end{bmatrix}$, $B=\begin{bmatrix}7 & 5 & 3\\ 2 & 3 & 1\\ 7 & -1 & 7\end{bmatrix}$, $C=\begin{bmatrix}7 & 5 & 3\\ 2 & 3 & 1\\ 7 & -1 & 7\end{bmatrix}$, $D=\begin{bmatrix}-4 & -2\\ -5 & 1\\ 0 & 1\end{bmatrix}$.

2. Решить матричное уравнение $X\cdot A=B$, где $A=\begin{bmatrix}2 & 1 & 3\\ 3 & -1 & 3\\ 3 & 1 & 4\end{bmatrix}$, $B=\begin{bmatrix}5 & -2 & 5\\ 12 & -3 & 13\\ 5 & -2 & 5\end{bmatrix}$.

3. Исследовав систему на совместность, найти ее общее решение методом Гаусса

$$\begin{cases}x_1+2x_2-3x_3-x_4=-5\\ 4x_1+8x_2-13x_3+x_4=-19\\ x_1+2x_2+2x_3-6x_4=10.\end{cases}$$

4. Найти собственные значения, собственные и присоединенные векторы матрицы линейного оператора. Найти вид этой матрицы в базисе из собственных и присоединенных векторов $A=\begin{bmatrix}5 & 4 & -4\\ -1 & 3 & 1\\ 0 & 2 & 2\end{bmatrix}$.

Вариант 2

1. Выполнить действия $A\cdot(B-C)^{-1}\cdot D$, где

$$A=\begin{bmatrix}-1 & -2 & 3\\ 1 & 1 & 8\end{bmatrix},\ B=\begin{bmatrix}8 & 5 & 3\\ 3 & 3 & 2\\ 7 & 1 & 7\end{bmatrix},\ C=\begin{bmatrix}5 & 3 & -1\\ -2 & 2 & -3\\ 3 & -3 & 2\end{bmatrix},\ D=\begin{bmatrix}-4 & -3\\ -7 & 2\\ 1 & 1\end{bmatrix}$$

2. Решить матричное уравнение $X\cdot A=B$, где $A=\begin{bmatrix}2 & 1 & 3\\ 4 & 1 & 4\\ 3 & 1 & 4\end{bmatrix}$, $B=\begin{bmatrix}7 & -2 & 7\\ 17 & 5 & 17\\ 8 & -4 & 7\end{bmatrix}$

3. Исследовав систему на совместность, найти ее общее решение методом Гаусса

$$\begin{cases} x_1 + 2x_2 - 3x_3 - x_4 = -8 \\ 5x_1 + 10x_2 - 16x_3 + x_4 = -39 \\ x_1 + 2x_2 + 2x_3 - 7x_4 = 11. \end{cases}$$

4. Найти собственные значения, собственные и присоединенные векторы матрицы линейного оператора. Найти вид этой матрицы в базисе из собственных и присоединенных векторов $A = \begin{bmatrix} 2 & 1 & 1 \\ 1 & 4 & 1 \\ 3 & 2 & 5 \end{bmatrix}$.

8.3. Вопросы для текущего контроля освоения дисциплины (1 семестр –зачет)

1. Комплексные числа.
2. Операции над комплексными числами в алгебраической форме.
3. Тригонометрическая форма комплексного числа.
4. Показательная форма комплексного числа.
5. Возведение комплексных чисел в степень.
6. Корни из комплексного числа.
7. Элементы аналитической геометрии на плоскости.
8. Прямая на плоскости, виды уравнений.
9. Условия параллельности и перпендикулярности прямых.
10. Кривые II-порядка: определения, канонические уравнения и графики.
11. Окружности.
12. Эллипсы.
13. Гиперболы.
14. Параболы.
15. Линейные преобразования.
16. Ортогональные преобразования.
17. Приведение уравнений второго порядка к каноническим.
18. Определители 2 и 3 порядков.
19. Векторы: основные понятия, линейные операции.
20. Линейная зависимость векторов.
21. Базис и координаты.
22. Скалярное произведение векторов.
23. Свойства скалярного произведения векторов.
24. Формулы для вычисления скалярного произведения векторов.
25. Условие ортогональности.
26. Проекции.
27. Ортонормированный базис.
28. Левая и правая тройки векторов.
29. Векторное произведение двух векторов.
30. Свойства векторного произведения векторов.
31. Формулы для вычисления векторного произведения векторов.
32. Смешанное произведение трех векторов.
33. Свойства смешанного произведения векторов.
34. Формулы для вычисления смешанного произведения векторов.
35. Компланарность.
36. Геометрические приложения.
37. Матрицы.

38. Элементарные преобразования строк.
39. Приведение к ступенчатому виду и виду Гаусса.
40. Линейная зависимость строк матрицы.
41. Базисные строки.
42. Базисные столбцы.
43. Базисный минор.
44. Ранг матрицы.
45. Определитель квадратной матрицы.
46. Свойства определителя и способы его вычисления.
47. Операции над матрицами и их свойства.
48. Обратная матрица: определение и методы ее нахождения.
49. Критерий существования обратной матрицы.
50. Матричные уравнения.
51. Системы линейных алгебраических уравнений.
52. Теорема Конекера-Капелли.
53. Методы решений.
54. Системы линейных однородных уравнений.
55. Фундаментальная система решений.
56. Линейные пространства.
57. Евклидовы пространства.
58. Процесс ортогонализации.
59. Линейные операторы.
60. Собственные числа.
61. Собственные и присоединенные векторы.
62. Преобразование матрицы оператора при смене базиса.
63. Канонический вид матрицы оператора.
64. Преобразование матрицы оператора при смене базиса.
65. Канонический вид матрицы оператора.
66. Квадратичные формы.
67. Приведение к каноническому виду.
68. Закон инерции.
69. Определенность квадратичной формы.
70. Критерий Сильвестра.

9. УЧЕБНО-МЕТОДИЧЕСКОЕ ОБЕСПЕЧЕНИЕ ДИСЦИПЛИНЫ

9.1. Рекомендуемая литература

А) Основная литература:

1. «Сборник задач по высшей математике» (часть 1), Письменный Д.Т., Лунгу К.Н. –М., изд. «Айрис», 2010 г. – 576 с.: ил. – (Высшее образование).
2. «Конспект лекций по высшей математике», Письменный Д.Т. –М., изд. «Айрис», 2010 г. – 608 с.: ил. – (Высшее образование).
3. Салимов Р.В. Математика для студентов строительных и технических специальностей: уч пособие, Лань, 2018, 364с.

Б) Дополнительная литература:

1. Элементы алгебры: учебное пособие / А. Н. Шайкин. - М.: РХТУ им. Д.И. Менделеева, 2014. - 119 с.: ил.

2. Сборник расчетных работ по высшей математике. Том I. Дифференциальное и интегральное исчисление функции одной и нескольких переменных. Элементы алгебры. Рудаковская Е.Г., Рушайло М.Ф., Осипчик В.В., Старшова Т.Н.., Ригер Т.Ф., Меладзе М.А., Бурухина Т.Ф., Шайкин А.Н., Иншакова К.А. /Учебное пособие в 3-х томах под ред. Рудаковской Е.Г.: –М.: РХТУ им.Д.И.Менделеева, 2016

9.2. Рекомендуемые источники научно-технической информации.

- Раздаточный иллюстративный материал к лекциям.
- Презентации к лекциям.
- Методические рекомендации.
- Комплекс обучающих программ.

Ресурсы информационно-телекоммуникационной сети Интернет:

-- http://kvm.muctr.ru/ – сайт кафедры высшей математики.

9.3. Средства обеспечения освоения дисциплины

Для реализации рабочей программы подготовлены следующие средства обеспечения освоения дисциплины:

– компьютерные презентации интерактивных лекций – https://moodle.muctr.ru/, (общее число слайдов – 320);

– банк тестовых заданий для текущего контроля освоения дисциплины (50 вариантов на каждую контрольную точку, всего 3 контрольные работы, общее число вариантов – 150);

– банк тестовых заданий для текущего контроля освоения дисциплины (70 вопросов для текущего контроля).

Для освоения дисциплины используются следующие нормативные и нормативно-методические документы (обновить даты обращения):

- Федеральный закон Российской Федерации от 29.12.2012 № 273-ФЗ «Об образовании в Российской Федерации» [Электронный ресурс] – Режим доступа: http://pravo.gov.ru/proxy/ips/?docbody=&nd=102162745&intelsearch=273-%D4%C7 (дата обращения: 10.04.2020).
- Федеральные государственные образовательные стандарты высшего образования // Координационный совет учебно-методических объединений и научно-методических советов высшей школы. Портал Федеральных образовательных стандартов высшего образования [Электронный ресурс] – Режим доступа: http://fgosvo.ru/fgosvo/92/91/4 (дата обращения: 10.04.2020)
- Приказ Министерства образования и науки РФ от 23.08.2017 № 816 «Об утверждении Порядка применения организациями, осуществляющими образовательную деятельность, электронного обучения, дистанционных образовательных технологий при реализации образовательных программ» [Электронный ресурс]. Режим доступа: http://pravo.gov.ru/proxy/ips/?docbody=&nd=102447332&intelsearch=816+%EF%F0%E8%EA%E0%E7 (дата обращения: 10.04.2020).

При освоении дисциплины студенты должны использовать информационные и информационно-образовательные ресурсы следующих порталов и сайтов:

- Система федеральных образовательных порталов. Система открытого образования. Консалтинговый центр ИОС ОО РФ [Электронный ресурс] – Режим доступа: http://www.openedu.ru (дата обращения: 10.04.2020).

– Информационная система «Единое окно доступа к образовательным ресурсам». URL: http://window.edu.ru/ (дата обращения: 10.04.2020).
– ФЭПО: соответствие требованиям ФГОС [Электронный ресурс] – Режим доступа: http://fepo.i-exam.ru/ (дата обращения: 10.04.2020).

10. МЕТОДИЧЕСКИЕ УКАЗАНИЯ ДЛЯ ОБУЧАЮЩИХСЯ

10.1. Для студентов, обучающихся без использования дистанционных образовательных технологий

Методические рекомендации по организации учебной работы студента, обучающегося в бакалавриате и специалитете, направлены на повышение ритмичности и эффективности его аудиторной и самостоятельной работы по курс.

Учебная дисциплина «**Введение в математику**» включает **4** раздела, каждый из которых, с одной стороны, имеет определенную логическую завершенность, но с другой стороны, они тесно взаимосвязаны. При изучении материала каждого раздела рекомендуется регулярное повторение законспектированного лекционного материала, а также дополнение его сведениями из литературных источников, представленных в учебной программе. При работе с указанными источниками рекомендуется составлять краткий конспект с обязательным фиксированием библиографических данных источника. Изучение материала каждого раздела заканчивается контролем его освоения в форме контрольной работы. Результаты выполнения контрольных работ оцениваются в соответствии с принятой в университете рейтинговой системой оценки знаний.

Рабочая программа дисциплины «**Введение в математику**» предусматривает проведение практических занятий в объеме **16** ч. Работы выполняются в часы, выделенные учебным планом в **1** семестре. Практические занятия охватывают все **4** раздела. Целью выполнения практический занятий является закрепление полученных знаний по дисциплине, расширение эрудиции и кругозора студента бакалавриата.

Совокупная оценка текущей работы студента бакалавриата в одном семестре складывается из оценок за выполнение контрольных работ (**2** контрольных работ по **30** баллов и **1** контрольная работа - **40 баллов**). Максимальная оценка текущей работы в каждом семестре составляет **100** баллов.

10.2. Для студентов, обучающихся с использованием дистанционных образовательных технологий

При использовании электронного обучения и дистанционных образовательных технологий занятия полностью или частично проводятся в режиме онлайн. Объем дисциплины и распределение нагрузки по видам работ соответствует п. 4.1. Распределение баллов соответствует п. 10.1 либо может быть изменено в соответствии с решением кафедры, в случае перехода на ЭО и ДОТ в процессе обучения. Решение кафедры об используемых технологиях и системе оценивания достижений обучающихся принимается с учетом мнения ведущего преподавателя и доводится до обучающихся.

11. МЕТОДИЧЕСКИЕ УКАЗАНИЯ ДЛЯ ПРЕПОДАВАТЕЛЕЙ

11.1. Для преподавателей, реализующих образовательные программы без использования дистанционных образовательных технологий

Дисциплина «**Введение в математику**» изучается в первом семестре бакалавриата и специалитета.

При подготовке и проведении занятий преподаватель должен ориентироваться на то, что студенты, обучающиеся в бакалавриате, имеют общую подготовку по дисциплинам предусмотренном учебным планом бакалавриата, а также опыт восприятия и конспектирования изучаемого материала. В связи с этим материал курса должен опираться на полученные знания и быть ориентирован их расширение и углубление в соответствии с современными теоретическими представлениями и технологическими новациями. Обучение студентов организовано в виде традиционных лекций и практических занятий.

Основной задачей преподавателя, ведущего занятия по дисциплине «**Введение в математику**», является формирование у студентов компетенций, предусмотренных данной учебной программой. Преподаватель должен акцентировать внимание студентов на использование знаний, полученных при изучении курса в дальнейшем практическом применении.

В **Введении** рассматриваются предмет и методы курса «**Введение в математику**». Описание основных разделов курса. Требования при изучении курса.

В **Разделе 1 «Элементы теории чисел и теории множеств. Действия над многочленами. Основные типы уравнений и неравенств, методы их решения»** необходимо рассмотреть следующие вопросы: числа (целые, отрицательные, вещественные), числовые множества, комплексные числа, формулы Муавра и Эйлера, извлечение корня *n*-ой степени из комплексного числа, рациональная дробь, тригонометрические уравнения и неравенства, логарифмические уравнения и неравенства, решение уравнений и неравенств смешанного типа.

В **Разделе 2 «Функции и их свойства. Простейшие элементарные функции. Элементы аналитической геометрии на плоскости»** необходимо рассмотреть следующие вопросы: функции, способы задания функций, обратные функции, свойства элементарных функций, метод координат на плоскости, декартова и полярная системы координат, уравнения прямой на плоскости: общее, с угловым коэффициентом, проходящей через данную точку в заданном направлении, проходящей через две данные точки, кривые второго порядка, канонические уравнения и графики окружности, эллипса, гиперболы, параболы.

В **Разделе 3 «Векторная алгебра»** необходимо рассмотреть следующие вопросы: определители 2 и 3 порядков, векторы, модуль вектора, орты, направляющие косинусы, операции над векторами, скалярное произведение двух векторов, векторное произведение двух векторов, смешанное произведение трех векторов, физическое и геометрическое приложение векторных произведений.

В **Разделе 4 «Линейная алгебра»** необходимо рассмотреть следующие вопросы: матрицы, операции над матрицами, элементарные преобразования строк матрицы, приведение матрицы к ступенчатому виду и виду Гаусса, ранг матрицы, определитель матрицы и его свойства, обратная матрица, решение систем линейных алгебраических уравнений, собственные векторы и собственные значения матрицы.

Необходимой компонентой лекционных и практических занятий по курсу является широкое использование наглядных пособий и иллюстративного материала, в том числе с применением компьютерной техники.

При проведении занятий преподаватель может рекомендовать студентам проработку дополнительной литературы по тематике занятия, организуя ее обсуждение на практических занятиях, формирует у студентов навык к самостоятельной работе с разнообразными литературными источниками.

При проведении практических занятий преподавателю основное внимание следует уделять формированию у студентов умения активно использовать полученные знания по курсу **«Введение в математику»** в дальнейшей практической деятельности.

11.2. Для преподавателей, реализующих образовательные программы с использованием дистанционных образовательных технологий

При использовании электронного обучения и дистанционных образовательных технологий занятия полностью или частично проводятся в режиме онлайн. Объем дисциплины и распределение нагрузки по видам работ соответствует п. 4.1. Распределение баллов соответствует п. 10.1 либо может быть изменено в соответствии с решением кафедры, в случае перехода на ЭО и ДОТ в процессе обучения. Решение кафедры об используемых технологиях и системе оценивания достижений обучающихся принимается с учетом мнения ведущего преподавателя и доводится до обучающихся.

Реализация ЭО и ДОТ предполагает использование следующих видов учебной деятельности: онлайн консультации, практические занятия, видео-лекции; проводимые полностью или частично с применением ЭО и ДОТ; текущий контроль в режиме тестирования, проверка домашних заданий и самостоятельная работа.

При реализации РПД в зависимости от конкретной ситуации ЭО и ДОТ могут быть применены в следующем виде: онлайн-курсы РХТУ им. Д. И. Менделеева: https://moodle.muctr.ru, работа в мессенджере, работа по E-mail, Zoom-конференция: https://zoom.us/.):

- объем часов контактной работы обучающихся с преподавателем не сокращается) и электронные образовательные ресурсы (ЭОР) методически обеспечивают самостоятельную работу обучающихся в объеме, предусмотренном рабочей программой данной дисциплины. При этом в случае необходимости занятия проводятся в режиме онлайн;
- смешанные формы обучения, сочетающие в себе аудиторные занятия (при возможности перевода части контактных часов работы обучающихся с преподавателем в электронную информационно-образовательную среду без потери содержания учебной дисциплины) и ЭОР (часть учебного материала (например, лекции) может быть заменена ЭОР);
- учебные курсы, интегрированные в LMS Moodle, контактные часы по которым могут быть исключены, изучаются обучающимися самостоятельно при минимальном участии преподавателя (консультации в режиме форума или в режиме вебинара)

12. ПЕРЕЧЕНЬ ИНФОРМАЦИОННЫХ ТЕХНОЛОГИЙ, ИСПОЛЬЗУЕМЫХ В ОБРАЗОВАТЕЛЬНОМ ПРОЦЕССЕ

Информационную поддержку изучения дисциплины осуществляет Информационно-библиотечный центр (ИБЦ) РХТУ им. Д.И. Менделеева, который обеспечивает обучающихся основной учебной, учебно-методической и научной литературой, необходимой для организации образовательного процесса по дисциплине. Общий объем многоотраслевого фонда ИБЦ на 01.01.2020 г. 1 715 452 экз.

Фонд ИБЦ располагает учебной, учебно-методической и научно-технической литературой в форме печатных и электронных изданий, а также включает официальные, справочно-библиографические, специализированные отечественные и зарубежные периодические и информационные издания. ИБЦ обеспечивает доступ к профессиональным базам данных, информационным, справочным и поисковым системам.

Каждый обучающийся обеспечен свободным доступом из любой точки, в которой имеется доступ к сети Интернет и к электронно-библиотечной системе (ЭБС) Университета, которая содержит различные издания по основным изучаемым дисциплинам и сформирована по согласованию с правообладателями учебной и учебно-методической литературы.

Для более полного и оперативного справочно-библиографического и информационного обслуживания в ИБЦ реализована технология Электронной доставки документов.

№	Электронный ресурс	Реквизиты договора (номер, дата заключения, срок действия), ссылка на сайт ЭБС, сумма договора, количество ключей	Характеристика библиотечного фонда, доступ к которому предоставляется договором
43.	ЭБС «Лань»	Принадлежность - сторонняя Реквизиты договора - ООО «Издательство «Лань». Договор № 33.03-Р-3.1-2173/2020 Сумма договора – 747 661-28 Срок действия Договора с «26» сентября 2020г. по «25» сентября 2021г. Ссылка на сайт ЭБС – http://e.lanbook.com Количество ключей - доступ для зарегистрированных пользователей РХТУ с любого компьютера. Удаленный доступ после персональной регистрации на сайте ЭБС.	Коллекция книг по естественно-научным и техническим отраслям наукам.
44.	ЭБС «ЮРАЙТ»	Принадлежность - сторонняя Реквизиты договора – ООО «Электронное издательство ЮРАЙТ», Договор № №29.01-З-2.0-1168/2018 от 11.01.2019 г. С «11» января 2019 г. по «»10» января 2020 г. Ссылка на сайт ЭБС - https://biblio-online.ru/ Сумма договора – 220 000-00 р. Количество ключей - доступ для всех пользователей РХТУ с любого компьютера.	Электронная библиотека включает более 5000 наименований учебников и учебных пособий по всем отраслям знаний для всех уровней профессионального образования от ведущих научных школ с соблюдением требований новых ФГОСов.
45.	Электронно-библиотечная система ИБЦ РХТУ им. Д.И. Менделеева (на базе АИБС «Ирбис»)	РХТУ им. Д.И. Менделеева Ссылка на сайт ЭБС – http://lib.muctr.ru/ Доступ для пользователей РХТУ с любого компьютера.	Электронные версии учебных и научных изданий авторов РХТУ по всем ООП.

46.	ЭБС «Научно-электронная библиотека eLibrary.ru»	Принадлежность – сторонняя Реквизиты договора – ООО «РУНЭБ», договор № 29.01-Р-2.0-1020/2018 от 07.12.2018 г. Сумма договора - 934 693-00 С «01» января 2019 г. по «31» декабря 2019 г. Ссылка на сайт – http://elibrary.ru Количество ключей – доступ для пользователей РХТУ по ip-адресам неограничен.	Электронные версии периодических и непериодических изданий по различным отраслям науки
47.	Электронные ресурсы издательства SpringerNature	Принадлежность – сторонняя Национальная подписка (Минобрнауки+РФФИ) Информационное письмо РФФИ № 809 от 24.06.2019 г. С «01» января 2019 г. по «31» декабря 2019 г. Ссылка на сайт http://link.springer.com/ Количество ключей - доступ для пользователей РХТУ по ip-адресам неограничен.	- Полнотекстовая коллекция электронных журналов Springer по различным отраслям знаний. - Полнотекстовые 85 журналов Nature Publishing Group - Коллекция научных протоколов по различным отраслям знаний Springer Protocols - Коллекция научных материалов в области физических наук и инжиниринга Springer Materials (The Landolt-Bornstein Database) - Полный доступ к статическим и динамическим справочным изданиям по любой теме - Реферативная база данных по чистой и прикладной математике zbMATH - Nano Database
48.	Scopus	Принадлежность сторонняя. Национальная подписка (Минобрнауки+ ГПНТБ) Сублицензионный договор № Scopus/130 от 09.10.2019 г. С «01» июля 2019 г. по «31» декабря 2019 г. Ссылка на сайт – http://www.scopus.com. Количество ключей – доступ для пользователей РХТУ по ip-адресам неограничен.	Мультидисциплинарная реферативная и наукометрическая база данных издательства **ELSEVIER**

13. МАТЕРИАЛЬНО-ТЕХНИЧЕСКОЕ ОБЕСПЕЧЕНИЕ ДИСЦИПЛИНЫ

В соответствии с учебным планом занятия по дисциплине «**Введение в математику**» проводятся в форме лекций, практических занятий и самостоятельной работы студента.

13.1. Оборудование, необходимое в образовательном процессе:

Учебные аудитории для проведения лекционных и практических занятий, оборудованные традиционными учебными досками и учебной мебелью; библиотека, имеющая рабочие компьютерные места для студентов, оснащенные компьютерами с доступом к базам данных и выходом в Интернет.

13.2. Учебно-наглядные пособия:

Учебно-методические пособия, разработанные на кафедре высшей математики, выложены на сайте кафедры http://kvm.muctr.ru и на сайте библиотеки РХТУ имени Д.И.Менделеева https://lib.muctr.ru.

13.3. Компьютеры, информационно-телекоммуникационные сети, аппаратно-программные и аудиовизуальные средства:

Персональные компьютеры, принтеры, сканер и копировальный аппарат используются для подготовки раздаточных материалов.

13.4. Печатные и электронные образовательные и информационные ресурсы:

Информационно-методические материалы: учебные пособия по дисциплине; раздаточный материал к разделам лекционного курса; раздаточный материал к практическим занятиям по дисциплине, комплекты контрольных и экзаменационных билетов.

Учебно-методические разработки в электронном виде; справочные материалы в печатном и электронном виде.

13.5. Перечень лицензионного программного обеспечения:

№ п/п	Наименование программного продукта	Реквизиты договора поставки	Количество лицензий	Срок окончания действия лицензии
1	Офисный пакет Microsoft Office Standard 2007	Государственный контракт № 143-164ЭА/2010 от 14.12.10, Акт № Tr048787, накладная № Tr048787 от 20.12.10 Microsoft Open License Номер лицензии 42931328)	25	бессрочное
2	Антивирус Kaspersky	Контракт № 126-152 ЭА/2018 от 24.12.2018 по продлению электронной лицензии на Kaspersky Endpoint Security для нужд РХТУ им. Д.И. Менделеева	25	2 года
3	Операционная система Microsoft Windows 10 Education (Russian)	Подписка Microsoft Imagine Premium, соглашение ICM-167819 от 24.12.2018 г., счет № 9552428060 от 12.12.2018 г.	Количество лицензий не ограничено согласно условиям подписки Microsoft Imagine Premium	бессрочное

14. ТРЕБОВАНИЯ К ОЦЕНКЕ КАЧЕСТВА ОСВОЕНИЯ ПРОГРАММЫ

Формы и методы контроля и оценки результатов освоения разделов

Наименование разделов	Основные показатели оценки	Формы и методы контроля и оценки
Раздел 1. Элементы теории чисел и теории множеств. Действия над многочленами. Основные типы уравнений и неравенств, методы их решения.	Знает: - основные методы исследования элементарных функций, их свойства и графики, тождественные преобразования алгебраических и тригонометрических выражений, способы решения уравнений и неравенств, элементы теории чисел, включая комплексные числа, и теории множеств, основы аналитической геометрии, векторной и линейной алгебры. Умеет: - приобретать новые математические знания, используя современные образовательные и информационные технологии, составлять математические модели типовых задач и находить способы их решений; уметь переводить на математический язык простейшие проблемы, поставленные в терминах других предметных областей, и использовать превосходства этой переформулировки для их решения; Владеет: - математической логикой, развитыми учебными навыками и готовностью к продолжению образования, умением читать и анализировать учебную математическую литературу, первичными навыками и методами решения математических задач дисциплин профессионального цикла и дисциплин профильной направленности.	Оценка за контрольную работу № 1 (1 семестр)
Раздел 2. Функции и их свойства. Простейшие элементарные функции. Некоторые вопросы планиметрии и стереометрии. Аналитическая геометрия.	*Знает:* - основные методы исследования элементарных функций, их свойства и графики, тождественные преобразования алгебраических и тригонометрических выражений, способы решения уравнений и неравенств, элементы теории чисел, включая комплексные числа, и теории множеств, основы аналитической геометрии, векторной и линейной алгебры. *Умеет:* - приобретать новые математические знания, используя современные	Оценка за контрольную работу № 1 (1 семестр)

	образовательные и информационные технологии, составлять математические модели типовых задач и находить способы их решений; уметь переводить на математический язык простейшие проблемы, поставленные в терминах других предметных областей, и использовать превосходства этой переформулировки для их решения; *Владеет:* - математической логикой, развитыми учебными навыками и готовностью к продолжению образования, умением читать и анализировать учебную математическую литературу, первичными навыками и методами решения математических задач дисциплин профессионального цикла и дисциплин профильной направленности.	
Раздел 3. Векторная алгебра.	*Знает:* - основные методы исследования элементарных функций, их свойства и графики, тождественные преобразования алгебраических и тригонометрических выражений, способы решения уравнений и неравенств, элементы теории чисел, включая комплексные числа, и теории множеств, основы аналитической геометрии, векторной и линейной алгебры. *Умеет:* - приобретать новые математические знания, используя современные образовательные и информационные технологии, составлять математические модели типовых задач и находить способы их решений; уметь переводить на математический язык простейшие проблемы, поставленные в терминах других предметных областей, и использовать превосходства этой переформулировки для их решения; *Владеет:* - математической логикой, развитыми учебными навыками и готовностью к продолжению образования, умением читать и анализировать учебную математическую литературу, первичными навыками и методами решения математических задач дисциплин профессионального цикла и дисциплин профильной направленности.	Оценка за контрольную работу № 2 (1 семестр)
Раздел 4.	*Знает:*	Оценка за

Линейная алгебра.	- основные методы исследования элементарных функций, их свойства и графики, тождественные преобразования алгебраических и тригонометрических выражений, способы решения уравнений и неравенств, элементы теории чисел, включая комплексные числа, и теории множеств, основы аналитической геометрии, векторной и линейной алгебры. *Умеет:* - приобретать новые математические знания, используя современные образовательные и информационные технологии, составлять математические модели типовых задач и находить способы их решений; уметь переводить на математический язык простейшие проблемы, поставленные в терминах других предметных областей, и использовать превосходства этой переформулировки для их решения; *Владеет:* - математической логикой, развитыми учебными навыками и готовностью к продолжению образования, умением читать и анализировать учебную математическую литературу, первичными навыками и методами решения математических задач дисциплин профессионального цикла и дисциплин профильной направленности.	контрольную работу № 3 (1 семестр)

15. ОСОБЕННОСТИ ОРГАНИЗАЦИИ ОБРАЗОВАТЕЛЬНОГО ПРОЦЕССА ДЛЯ ИНВАЛИДОВ И ЛИЦ С ОГРАНИЧЕННЫМИ ВОЗМОЖНОСТЯМИ ЗДОРОВЬЯ

Обучение инвалидов и лиц с ограниченными возможностями здоровья осуществляется в соответствии с:

- Порядком организации и осуществления образовательной деятельности по образовательным программам – программам бакалавриата, программам специалитета, программам магистратуры (Приказ Минобрнауки РФ от 05.04.2017 № 301);

- Положением о порядке организации и осуществления образовательной деятельности по образовательным программам высшего образования – программ бакалавриата, программ специалитета, программ магистратуры в РХТУ им. Д.И. Менделеева, принятым решением Ученого совета РХТУ им. Д.И. Менделеева от 30.10.2019, протокол № 3, введенным в действие приказом ректора РХТУ им. Д.И. Менделеева от 14.11.2019 № 646А;

- Методическими рекомендациями по организации образовательного процесса для обучения инвалидов и лиц с ограниченными возможностями здоровья в образовательных организациях высшего образования, в том числе оснащенности образовательного процесса (утверждены заместителем Министра образования и науки РФ А.А. Климовым от 08.04.2014 № АК-44/05вн).

Дополнения и изменения к рабочей программе дисциплины
«_____**Введение в математику**_____»

основной образовательной программы
___ 18.03.02__ «___**Энерго- и ресурсосберегающие процессы в химической технологии, нефтехимии и биотехнологии** ____»
код и наименование направления подготовки (специальности)
«_____»
наименование ООП

Форма обучения: __очная___

Номер изменения/ дополнения	Содержание дополнения/изменения	Основание внесения изменения/дополнения
1		протокол заседания Ученого совета № _____ от «__» _____20___г.
		протокол заседания Ученого совета № _____ от «__» _____20___г.
		протокол заседания Ученого совета № _____ от «__» _____20___г.
		протокол заседания Ученого совета № _____ от «__» _____20___г.
		протокол заседания Ученого совета № _____ от «__» _____20___г.

ДОКУМЕНТ ПОДПИСАН
НЕКВАЛИФИЦИРОВАННОЙ
ЭЛЕКТРОННОЙ ПОДПИСЬЮ
Владелец: Филатов Сергей Николаевич
И.о. проректора:Служба проректора по учебной работе
Действителен: с 26.03.2021 до 26.03.2022